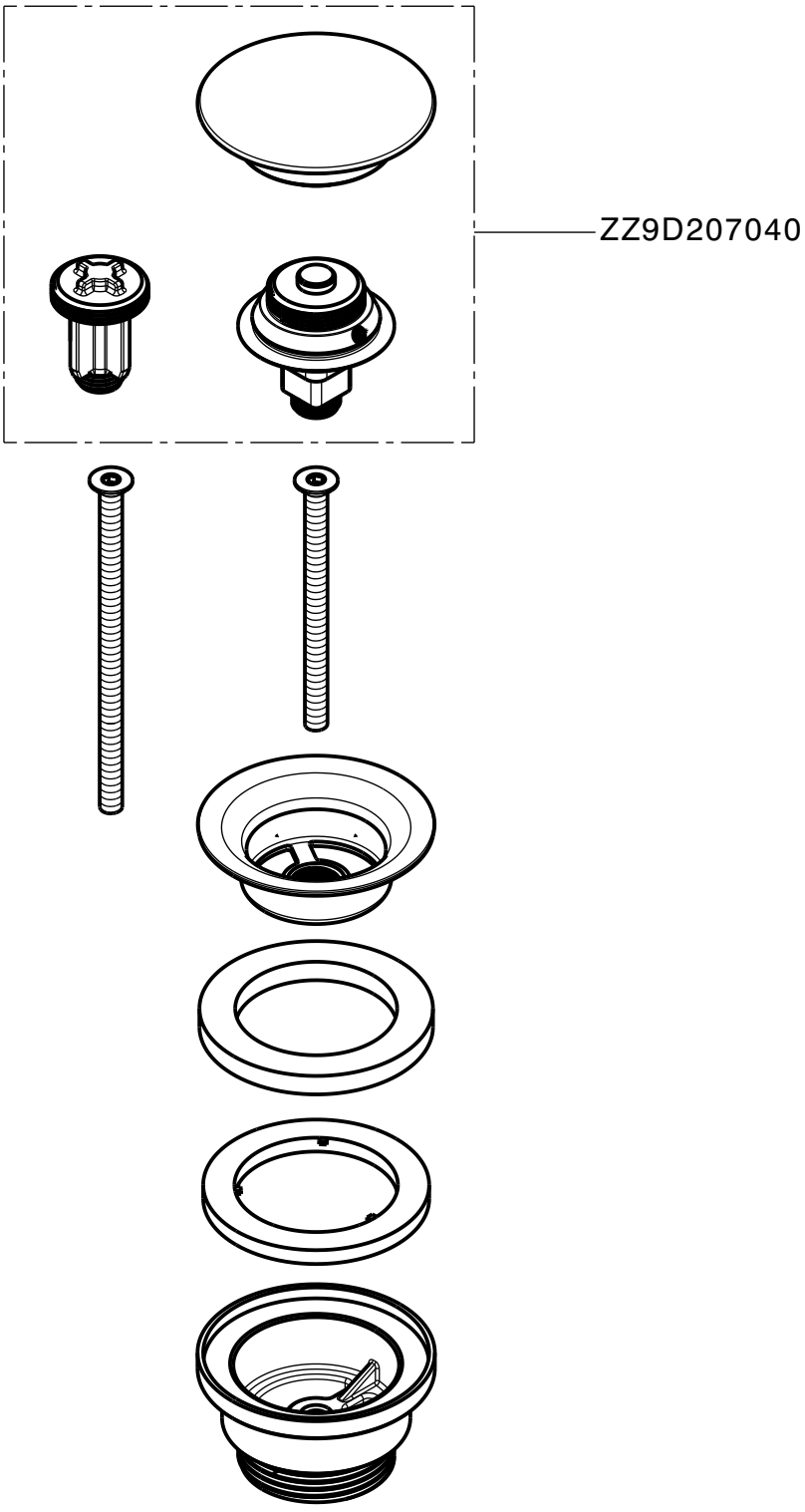

HUBER CISAL INDUSTRIE

Sede Sociale
Via Brughiere, 50
28017 San Maurizio (NO) - Italia

Engineering Department
Via P.Durio, 160
28010 Alzo di Pella (NO) - Italia
Tel. +39.0322.918148
E-mail: engineering@hubercisalindustrie.it

art. ZB00179040

Piletta CLICK-CLACK 1" 1-4 - nero opaco

Disegnato:
Pastore M.
Revisione
00
Data:
03-05-22