DEXTER 5 YEAR Guarantee*

DRYWALL SANDER
R7241-W

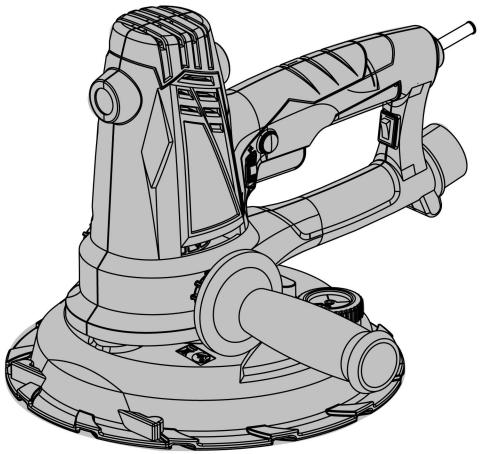

- FR Notice de Montage - Utilisation - Entretien
- ES Instrucciones de Montaje, Utilización y Mantenimiento
- PT Instruções de Montagem, Utilização e Manutenção
- IT Istruzioni per il Montaggio, l'Uso e la Manutenzione
- EL Εγχειρίδιο συναρμολόγησης, χρήσης και συντήρησης
- PL Instrukcja Montażu, Użytkowania i Konserwacji
- UA Керівництво По Збірці і Експлуатації
- RO Manual asamblare, utilizare și întreținere
- EN Assembly - Use - Maintenance Manual

7.3*7.3MM 5.7*8.2MM 10.3*7.3MM 7*8.2MM

FR IT

PAP

* Garantie 5 ans / 5 años de garantía / Garantia de 5 anos / Garanzia 5 Anni / Εγγύηση 5 ετών / Gwarancja 5-letnia / Гарантия 5 года / Гарантія 5 років / Garanţie 5 ani / 5-years guarantee

FR ADEO Services
135 Rue Sadi Carnot
CS 00001
59790 RONCHIN - France

UA ТОВ «Леруа Мерлен Україна»,
вул. Полярна 17а, м. Київ
04201, Україна

Made In China 2025

EAN CODE : 3276005637849

Traduction de la version originale du mode d'emploi / Traducción de las Instrucciones originales / Tradução das Instruções Originais / Traduzione delle istruzioni originali / Μετάφραση τωνπρωτότυπωνοδηγιών / Tłumaczenie instrukcji oryginalnej / Перевод оригинала инструкции / Переклад оригінальної інструкції / Traducerea instrucțiunilor originale / Original Instructions

2024/04

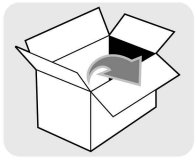

A x1

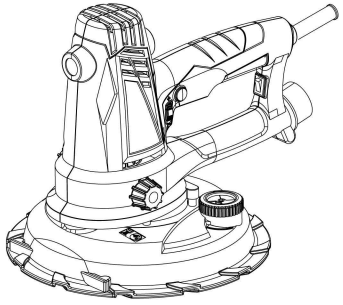

B x2

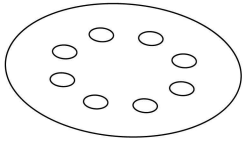

C x1

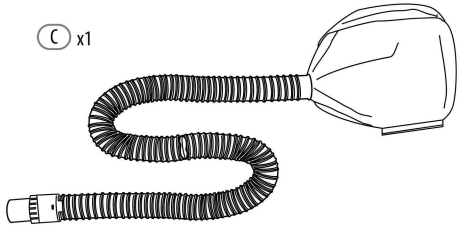

D x1

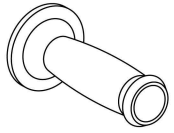

E x1



F x1

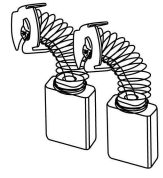

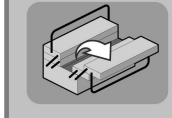

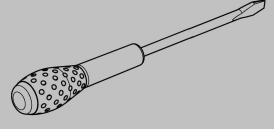





Attention danger / Atención: Peligro / Atenção perigo / Attenzione pericolo / Προσοχή κίνδυνος / Uwaga niebezpieczeństwo / Увага! Небезпечно! / Atenţie, pericol / Caution danger

Observez / Atención / Aviso / Osservare / Προσέξτε / Przestrzegać / Соблюдайте правила техники безопасности / Дотримуйтеся правил техніки безпеки / Respectaţi / Observe

Raccordé / Conectado / Ligado / Connesso / Подключено / Қосылған / Під'єднано / Conectat / Connected

Hors tension / Apagado / Desligado da alimentação / Fuori tensione / Εκτός τάσης / Odłączenie zasilania / Не под напряжением / Не під напругою / Scoatere de sub tensiune / Power off

Mise sous tension / Puesta en tensión / Ligação da alimentação / Messo sotto tensione / Σύνδεση με το ηλεκτρικό δίκτυο / Włączenie zasilania / Включение под напряжение / Қуат көзіне қосу / Під'єднання під напругу / Punere sub tensiune / Power up

Maintenance / Mantenimiento / Manutenção / Manutenzione / Σέρβις / Utrzymanie / Техническое обслуживание / Технічне обслуговування / Mentenanţă / Maintenance

Mentions légales & consignes de sécurité / Instrucciones legales y de seguridad / Avisos legais e instruções de segurança / Istruzioni legali e di sicurezza / νομικό σημείωμα και οδηγίες ασφαλείας / uwagi prawne I instrukcja bezpieczeństwa / керівництво з техніки Безпеки і правовим нормам / manual privind siguranța Și aspectele juridice / Legal & safety instructions

D

FR Hivernage
EL Αποθήκευση το χειμώνα
RO Păstrare pe perioada iernii
ES Durante el invierno
PL Przechowywanie
EN Winter storage
PT Preparação para o inverno
UA Зимовий період
IT Rimessaggio

1



FR Entretien ES Mantenimiento PT Serviço IT Manutenzione
EL Συντήρηση PL Konserwacja UA Догляд RO Întreținere
EN Maintenance

C

3

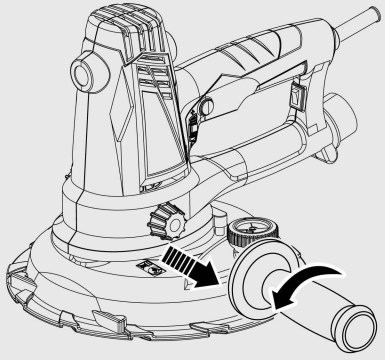

4

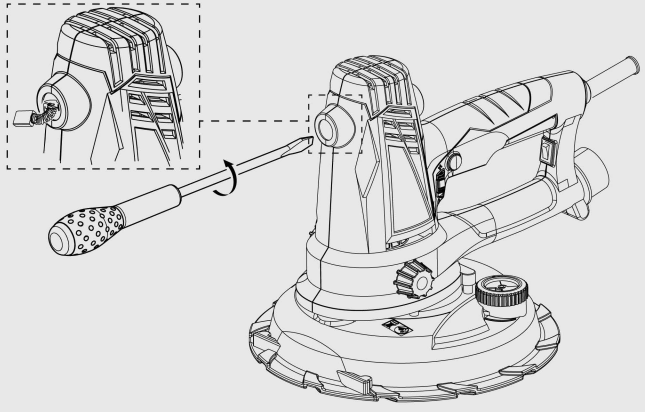



AVERTISSEMENT! Lisez toutes les mises en garde,consignes de sécurité et instructions. *Ne pas respecter les mises en garde, les consignes de sécurité et les instructions peut provoquer un choc électrique, un incendie et/ou des blessures graves.*

Conservez toutes les mises en garde et toutes les instructions pour consultation ultérieure.

ADVERTENCIA! Lea todas las instrucciones y advertencias de seguridad. *El incumplimiento de las instrucciones o las advertencias puede dar lugar incendios, descargas eléctricas o lesiones físicas de importancia.*

Conserve todas las instrucciones y advertencias para futuras consultas.

AVISO! Leia todos os avisos de segurança e todas as instruções. *O incumprimento das instruções e avisos de segurança pode ter como consequência a existência de perigo de incêndio, de choques elétricos e/ou de lesões graves.*

Guarde todos os avisos e instruções para futuras referências.

AVVERTENZA! Leggere tutte le avvertenze e le istruzioni di sicurezza. *Il mancato rispetto delle avvertenze e istruzioni comporta il rischio di scossa elettrica, incendio e/o gravi infortuni.*

Conservare tutte le avvertenze e le istruzioni per riferimento futuro.

ΠΡΌΕΙΔΌΠΌΙΗΣΗ! Διαβάστε πλήρως τις προειδοποιήσεις ασφαλείας και τις οδηγίες. *Η μη τήρηση των προειδοποιήσεων και των οδηγιών μπορεί να έχει ως αποτέλεσμα ηλεκτροπληξία, πυρκαγιά ή/και σοβαρό τραυματισμό.*

Φυλάσσετε όλες τις προειδοποιήσεις και τις οδηγίες για μελλοντική αναφορά.

OSTRZEŻENIE! Prosimy przeczytać wszystkie ostrzeżenia i wszystkie instrukcje. *Niestosowanie się do ostrzeżeń i instrukcji może doprowadzić do porażenia prądem, pożaru i/lub poważnych obrażeń.*

Wszystkie ostrzeżenia i instrukcje należy zachować na przyszłość.

ПРЕДУПРЕЖДЕНИЕ! Прочитайте все предупреждения по технике безопасности и все инструкции. *Несоблюдение этих предупреждений и инструкций может привести к поражению электрическим током, пожару и (или) тяжелым травмам.*

Сохраните все предупреждения и инструкции для использования в будущем.

ПОПЕРЕДЖЕННЯ! Ознайомтеся з усіма інструкціями й попередженнями щодо техніки безпеки. *Недотримання вказівок та правил може призвести до ураження електричним струмом, пожежі та/або серйозних травм.*

Зберігайте всі застереження та інструкції для використання у майбутньому.

AVERTIZARE! Citiţi toate avertizările de siguranţă şi toate instrucţiunile. *Nerespectarea avertizărilor şi instrucţiunilor se poate solda cu şoc electric, incendiu şi/sau vătămare corporală gravă.*

Păstraţi toate avertizările şi instrucţiunile pentru consultare ulterioară.

WARNING! Read all safety warnings and all instructions. *Failure to follow the warnings and instructions may result in electric shock, fire and/or serious injury.*

Save all warnings and instructions for future reference.

Notes / Observaciones / Notas / Note / Σημειώσεις / Примітки / Note / Notes

FR Préparation ES Preparación PT Preparação IT Preparazione
EL Προετοιμασία PL Przygotowanie UA Підготування RO Pregătire
EN Preparation

A

1

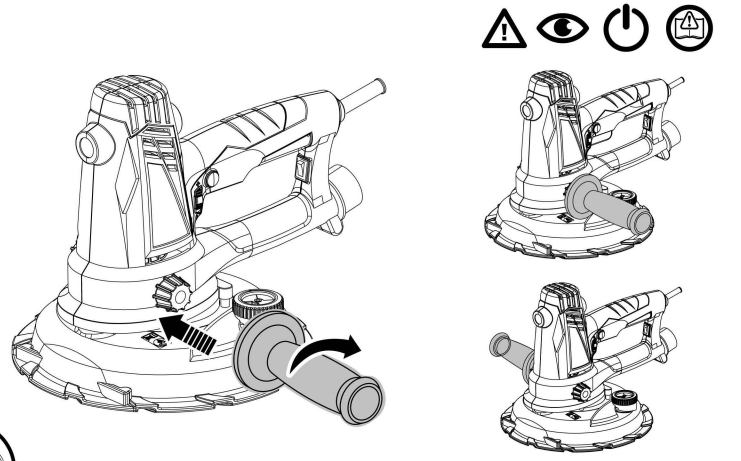

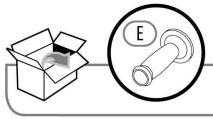

E

2

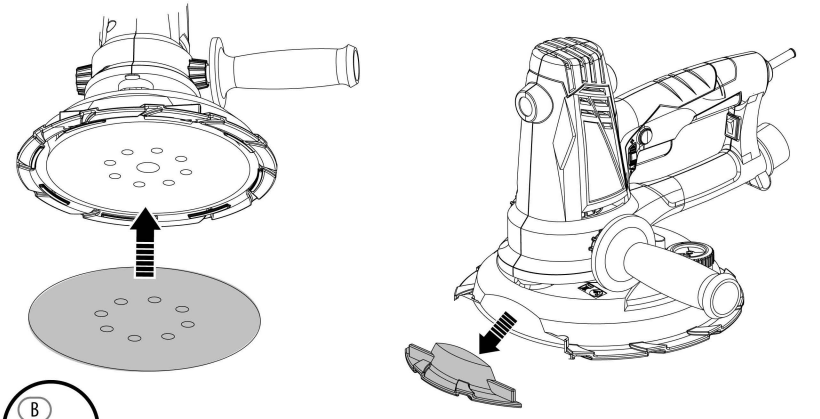

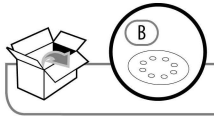

B

C

FR Entretien ES Mantenimiento PT Serviço IT Manutenzione
EL Συντήρηση PL Konserwacja UA Догляд RO Întreținere
EN Maintenance

1

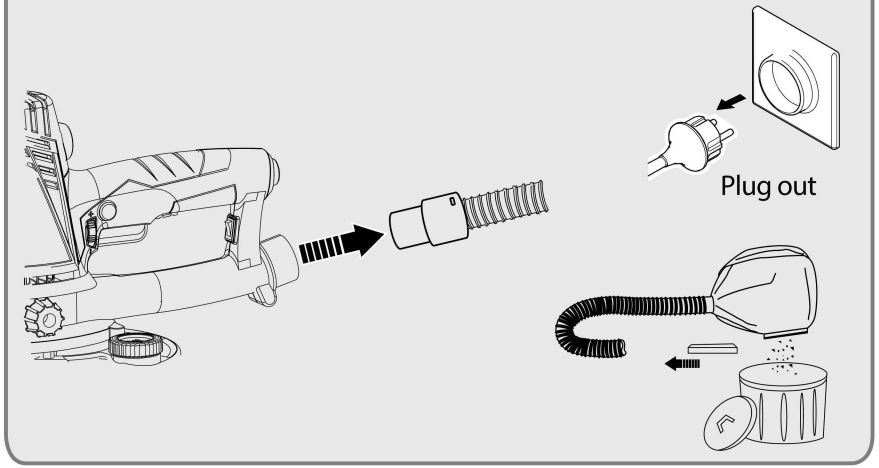

2

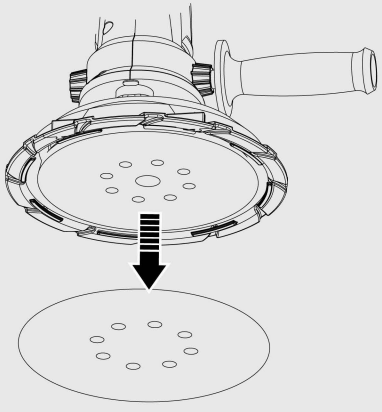



B

FR Utilisation ES Utilización PT Utilização IT Uso
EL Χρήση PL Użytkowanie UA Використання RO Utilizare
EN Use

B

3

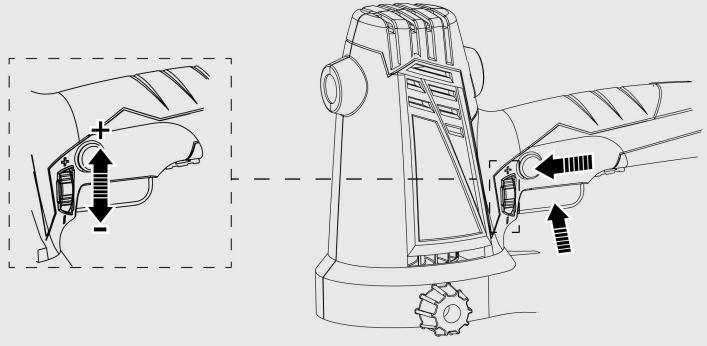

4

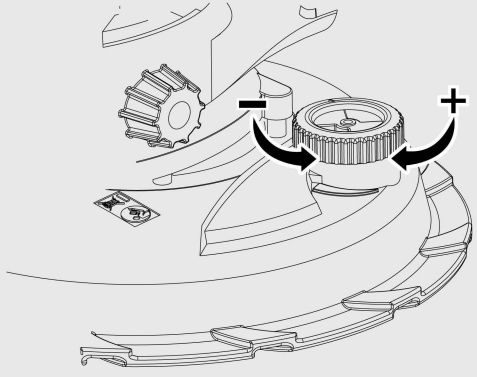

FR Préparation ES Preparación PT Preparação IT Preparazione
EL Προετοιμασία PL Przygotowanie UA Підготування RO Pregătire
EN Preparation

A

3

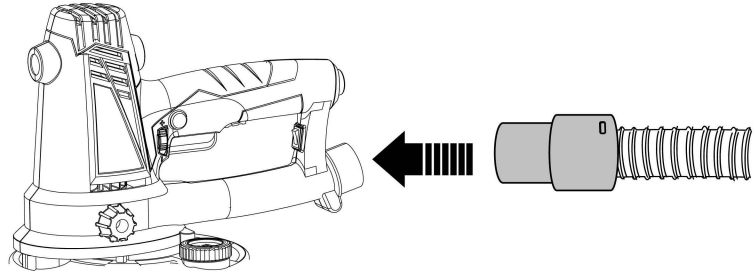

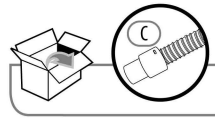

FR Préparation ES Preparación PT Preparação IT Preparazione
EL Προετοιμασία PL Przygotowanie UA Підготування RO Pregătire
EN Preparation

A

1

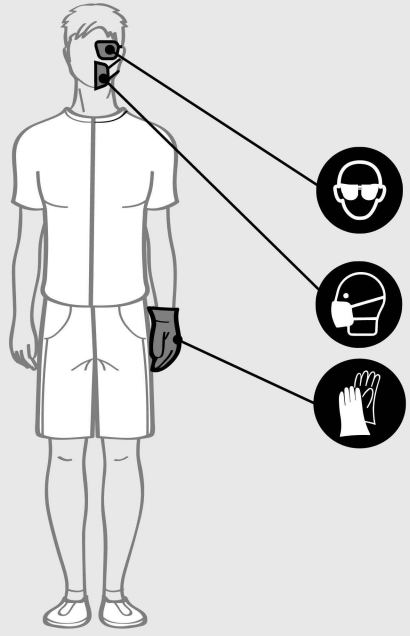

B

FR Utilisation ES Utilización PT Utilização IT Uso
EL Χρήση PL Użytkowanie UA Використання RO Utilizare
EN Use

1

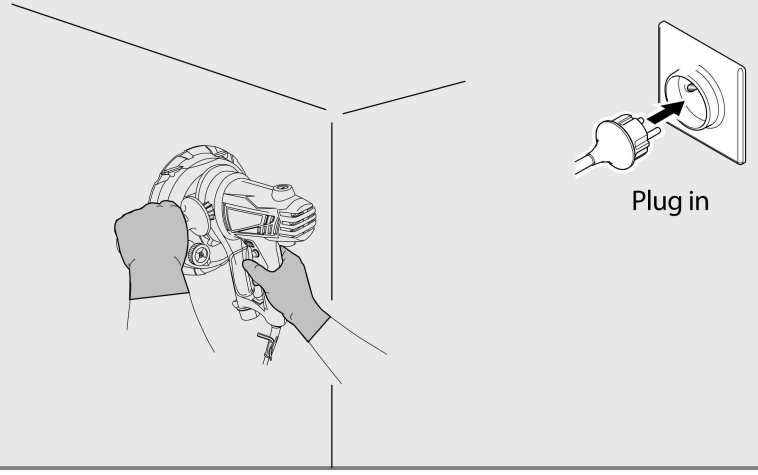

2

