Manual de Usuario
Estufa de Pellet
Canalizable

ESPAÑOL
MANUAL MULTILENGUAJE DISPONIBLE MEDIANTE CÓDIGO QR

Escanee el código QR incluido en este apartado para acceder y descargar el manual de instrucciones completo en diferentes idiomas.

ENGLISH
MULTILINGUAL MANUAL AVAILABLE VIA QR CODE

Scan the QR code provided in this section to access and download the complete instruction manual in different languages.

PORTUGUÊS
MANUAL MULTILINGUE DISPONÍVEL ATRAVÉS DE CÓDIGO QR

Digitalize o código QR incluído nesta secção para aceder e descarregar o manual de instruções completo em diferentes idiomas.

FRANÇAIS
MANUEL MULTILINGUE DISPONIBLE VIA CODE QR

Scannez le code QR figurant dans cette section afin d'accéder et de télécharger le manuel d'instructions complet dans différentes langues.

DEUTSCH
MEHRSPRACHIGE BEDIENUNGSANLEITUNG PER QR-CODE VERFÜGBAR

Scannen Sie den in diesem Abschnitt enthaltenen QR-Code, um auf die vollständige Bedienungsanleitung in verschiedenen Sprachen zuzugreifen und diese herunterzuladen.

ITALIANO
MANUALE MULTILINGUE DISPONIBILE TRAMITE CODICE QR

Scansionare il codice QR presente in questa sezione per accedere e scaricare il manuale di istruzioni completo in diverse lingue.

IMPORTANTE
LEER RIGUROSAMENTE

1. La garantía será reconocida realizando la primera puesta en marcha por técnico autorizado de la marca.
2. No volcar o colocar el producto en posición horizontal durante la fase de transporte.
3. La instalación de la estufa debe ser realizada por un técnico cualificado siguiendo las normas vigentes locales, nacionales y a las normas europeas. Para la instalación y para todo aquello que no esté expresamente indicado, se deben tomar como referencia las normas locales.
4. Si el encendido falla, o en caso de apagón, antes de repetir el encendido, vacíe RIGUROSAMENTE el quemador. El incumplimiento de dicho procedimiento puede ocasionar la rotura del cristal de la puerta.
5. NO ECHAR MANUALMENTE pellet en el quemador para encender más fácilmente la estufa.
6. En caso de comportamiento anómalo de la llama y en todos los demás casos, NO APAGAR NUNCA la estufa mediante el corte de la alimentación eléctrica, usar el pulsador de apagado. Cortar la energía eléctrica significa impedir la evacuación del humo.
7. Si la fase de encendido se prolonga (pellet mojado o de mala calidad) y favorece la formación de humo excesivo internamente en la cámara de combustión, es conveniente abrir la puerta para evacuarlo y mantenerse en una posición de seguridad durante esta operación.
8. Es muy importante usar pellet de buena calidad y certificado. Usar pellet de mala calidad puede provocar un funcionamiento incorrecto y, en algunos casos, romper partes mecánicas por lo que la empresa queda eximida de toda responsabilidad.
9. La limpieza ordinaria del quemador y cámara de combustión ha de efectuarse a diario. La empresa no se hace responsable de las anomalías derivadas del no complimiento de dicha labor.
10. Las operaciones de mantenimiento especializado deberán ser realizadas por personal autorizado.

La empresa VERTEX LIFE queda eximida de toda responsabilidad por los daños causados a personas o cosas derivados del incumplimiento de los puntos destacados anteriormente y por los productos no instalados según la normativa vigente local

TABLA DE CONTENIDO

1 INTRODUCCION 5
2 NORMATIVA APLICADA 5
3 EMBALAJE 5
4 FICHA TECNICA 6
5 COTAS 10
6 INSTALACION 11
6.1 ADVERTENCIAS DE SEGURIDAD 11
6.2 AIRE COMBUSTION Y VENTILACION 11
6.3 AIRE CANALIZACION 13
6.4 CHIMENEA 16
7 FUNCIONAMIENTO 17
7.1 ADVERTENCIAS DE SEGURIDAD 17
7.2 PRIMER ENCENDIDO 18
7.3 RECARGA DE COMBUSTIBLE 18
7.4 EL PANEL DE CONTROL 19
7.5 FALLOS DE FUNCIONAMIENTO 21
7.6 DIAGRAMA ELECTRICO 25
7.7 MANDO A DISTANCIA 26
8 LIMPIEZA Y MANTENIMIENTO 26
8.1 LIMPIEZA ORDINARIA 26
8.2 MANTENIMIENTO DE TEMPORADA 26
9 RESPONSABILIDAD DEL FABRICANTE 27
10 CONDICIONES GENERALES DE GARANTÍA 28

1 INTRODUCCION

Gracias por elegir nuestro producto

Las estufas de pellet de VERTEX LIFE están fabricadas conforme a la normativa UNE-EN 16510-2-6 (aparatos de calefacción residencial alimentados con combustible sólido. Parte 2-6: Estufas, aparatos encastrables y cocinas alimentados mecánicamente con pellets de madera), utilizando materiales de alta calidad y no contaminantes. Para un uso óptimo de su estufa, se recomienda seguir las instrucciones de este manual. Para utilizar mejor su estufa y antes de su uso, lea atentamente este manual y siga todas las indicaciones que le ofrece VERTEX LIFE.

Recuerde conservar este manual y tenerlo siempre a su disposición. En caso de pérdida solicite una copia a su distribuidor más cercano o en el sitio web www.vertexlife.com.

El objetivo del presente manual es indicar la manera correcta y más fiable para instalar y operar con su equipo así como para establecer los criterios de mantenimiento del mismo.

2 NORMATIVA APLICADA

El uso de la estufa se hará siempre de acuerdo a las normas indicadas en el presente manual y la normativa en materia de seguridad prevista en la legislación específica vigente en el país en donde se instale. Las normas aplicadas son:

- ✓ **REGLAMENTO (UE) 305/2011 DEL PARLAMENTO EUROPEO Y DEL CONSEJO de 9 de marzo de 2011:** condiciones armonizadas para la comercialización de productos de construcción.
- ✓ **Norma UNE-EN 16510-2-6:** (aparatos de calefacción residencial alimentados con combustible sólido. Parte 2-6: Estufas, aparatos encastrables y cocinas alimentados mecánicamente con pellets de madera)
- ✓ **Norma UNE 123001/2012:** calculo, diseño e instalación de chimeneas modulares.
- ✓ **Real Decreto 1027/2007, de 20 de julio:** reglamento de instalaciones térmicas en los edificios.
- ✓ **Directiva 2009/125/CE del Parlamento Europeo y del Consejo, de 21 de octubre de 2009:** por la que se instaura un marco para el establecimiento de requisitos de diseño ecológico aplicables a los productos relacionados con la energía
- ✓ **REGLAMENTO DELEGADO (UE) 2015/1186 DE LA COMISIÓN de 24 de abril de 2015:** por el que se complementa la Directiva 2010/30/UE del Parlamento Europeo y del Consejo en lo relativo al etiquetado energético de los aparatos de calefacción local.
- ✓ **REGLAMENTO (UE) 2015/1185 DE LA COMISIÓN de 24 de abril de 2015:** por el que se aplica la Directiva 2009/125/CE del Parlamento Europeo y del Consejo en lo relativo a los requisitos de diseño ecológico aplicables a los aparatos de calefacción local de combustible sólido.

3 EMBALAJE

Después de desembalar el producto, compruebe que esté íntegro y completo. En caso de anomalías, diríjase de inmediato al punto de venta donde haya realizado la compra, presentando copia del ticket o factura de compra.

Si su estufa es entregada mediante agencia de transporte, tenga en cuenta que una vez que la reciba, las condiciones del equipo serán responsabilidad del comprador. Por lo que es extremadamente importante que revise dicha estufa y deje anotado en el albarán de entrega los desperfectos que pudiera haber para reclamar a la empresa de transportes. Esta reclamación tiene que realizarse, por norma general, dentro de 24 horas tras la entrega.

LEYENDA	
⚠	¡Atención! punto de especial relevancia
🔥	¡Advertencia! relativa a posibles quemaduras o incendios derivados del mal uso del equipo
🛠	¡Atención! relativa a tareas de instalación, limpieza y mantenimiento enfocadas a prolongar la vida de su equipo y aumentar su rendimiento

4 FICHA TECNICA

GYDA CANALIZADA					
Tipo aparato	**Estanco**	**Declaración de fugas**	**Conexión de suministro de aire de combustión**	**Cierre de puertas**	**Requisito de estanqueidad**
BE	-	No	Si	Sin requisito especifico	Aparato previsto para que el aire de combustión le sea suministrado por el conducto de aire de combustión. Sin requisito específico para estanquidad

Parámetro	Unidad	Significado	Valor
P_{nom}	Kw	Potencia calorífica nominal	13,75
P_{SHnom}		Potencia nominal de calefacción	13,75
P_{Wnom}		Potencia nominal al agua	-
P_{part}		Potencia a carga parcial	5
P_{SHpart}		Potencia de calefacción a carga parcial	5
P_{Wpart}		Potencia al agua a carga parcial	-
η_{nom}	%	Eficiencia a la potencia calorífica nominal	92
η_{part}		Eficiencia a la potencia calorífica a carga parcial	94
η_s		Eficiencia estacional a la potencia de calorífica nominal	89,34
EEI		Índice de eficiencia energética,	131
CO_{nom} **(13% O_2)**	mg/m³	Emisión de CO al 13 % de oxígeno a la potencia calorífica nominal	153,43
CO_{part} **(13% O2)**		Emisión de CO al 13 % de oxígeno a la potencia calorífica a carga parcial	115,54
NO_{xnom} **(13% O2)**		Emisión de NOx al 13 % de oxígeno a la potencia calorífica nominal	12,66
NO_{xpart} **(13% O2)**		Emisión de NOx al 13 % de oxígeno a potencia calorífica a carga parcial	11,07
OGC_{nom} **(13% O2)**		Emisión de hidrocarburos al 13 % de oxígeno a potencia calorífica nominal	13,83
OGC_{part} **(13% O2)**		Emisión de hidrocarburos al 13 % de oxígeno a potencia calorífica a carga parcial	13,44
PM_{nom} **(13% O2)**		Emisión de partículas al 13 % de oxígeno a potencia calorífica nominal	9,94
PM_{part} **(13% O2)**		Emisión de partículas al 13 % de oxígeno a potencia calorífica a carga parcial	9,87
p_{nom}	Pa	Tiro mínimo a potencia calorífica nominal	12,34
p_{part}		Tiro mínimo a potencia calorífica a carga parcial	6,55
p_w	kPa (bar)	Presión máxima de servicio máxima admisible del agua	-
d_R	cm	Distancias mínimas desde la parte trasera al material combustible	60
d_S		Distancias mínimas desde los laterales al material combustible	60
d_C		Distancias mínimas desde la parte superior al material combustible en el techo	-
d_P		Distancias mínimas desde la parte frontal al material combustible	100
d_F		Distancias mínimas desde la parte frontal al material combustible en el fondo del frente del área de radiación	20
d_L		Distancias mínimas desde la parte frontal al material combustible en el lateral del frente del área de radiación	40
d_B		Distancias mínimas por debajo del fondo (sin considerar las patas) al material combustible	00
d_{non}		Distancias mínimas a las paredes no combustibles	35
el_{SB}	kW	Consumo de energía eléctrica auxiliar en posición de espera	0,040
$el_{máx}$		Consumo de energía eléctrica auxiliar a la potencia calorífica nominal	0,020
$el_{mín}$		Consumo de energía eléctrica auxiliar a la potencia calorífica a carga parcial	0,005
E, f	V, Hz	Tensión de suministro de potencia, frecuencia	230 - 50
$W_{máx.}$	W	Entrada de potencia eléctrica máxima	360
T_{snom}	°C	Temperatura de salida de gases de combustión a potencia calorífica nominal	113
T_{spart}		Temperatura de salida de gases de combustión a potencia calorífica a carga parcial	64
T_{class}	-	Designación de la chimenea de acuerdo con la norma apropiada para la chimenea	T200
$\varphi_{f,g\ nom}$	g/s	Flujo másico de gases de combustión a la potencia calorífica nominal	12,37
$\varphi_{f,g\ part}$		Flujo másico de gases de combustión a la potencia calorífica a carga parcial	5,52
CONT o INT	-	Capacidad de funcionamiento en continuo (CONT) o intermitente (INT)	INT
d_{out}	mm	Diámetro del conducto de gases de combustión	80
L	mm	Dimensiones globales (longitud, altura, anchura)	622,6
H			1118
W			530
m	Kg	Masa del aparato	153
M_{chim}	kg	Carga máxima de la chimenea que el aparato puede llevar	-
	-	Lea y siga las instrucciones de funcionamiento del usuario	-

ELODIE 12 CANALIZADA – NEBULA 12 CANALIZADA					
Tipo aparato	**Estanco**	**Declaración de fugas**	**Conexión de suministro de aire de combustión**	**Cierre de puertas**	**Requisito de estanqueidad**
BE	-	No	Si	Sin requisito especifico	Aparato previsto para que el aire de combustión le sea suministrado por el conducto de aire de combustión. Sin requisito específico para estanquidad

Parámetro	Unidad	Significado	Valor
P_{nom}	Kw	Potencia calorífica nominal	11,16
P_{SHnom}		Potencia nominal de calefacción	11,16
P_{Wnom}		Potencia nominal al agua	-
P_{part}		Potencia a carga parcial	5,2
P_{SHpart}		Potencia de calefacción a carga parcial	5,2
P_{Wpart}		Potencia al agua a carga parcial	-
η_{nom}	%	Eficiencia a la potencia calorífica nominal	92
η_{part}		Eficiencia a la potencia calorífica a carga parcial	94
η_s		Eficiencia estacional a la potencia de calorífica nominal	89,18
EEI		Índice de eficiencia energética,	131
CO_{nom} **(13% O_2)**	mg/m³	Emisión de CO al 13 % de oxígeno a la potencia calorífica nominal	153,43
CO_{part} **(13% O2)**		Emisión de CO al 13 % de oxígeno a la potencia calorífica a carga parcial	115,54
NO_{xnom} **(13% O2)**		Emisión de NOx al 13 % de oxígeno a la potencia calorífica nominal	12,66
NO_{xpart} **(13% O2)**		Emisión de NOx al 13 % de oxígeno a potencia calorífica a carga parcial	11,07
OGC_{nom} **(13% O2)**		Emisión de hidrocarburos al 13 % de oxígeno a potencia calorífica nominal	13,83
OGC_{part} **(13% O2)**		Emisión de hidrocarburos al 13 % de oxígeno a potencia calorífica a carga parcial	13,44
PM_{nom} **(13% O2)**		Emisión de partículas al 13 % de oxígeno a potencia calorífica nominal	9,94
PM_{part} **(13% O2)**		Emisión de partículas al 13 % de oxígeno a potencia calorífica a carga parcial	9,87
p_{nom}	Pa	Tiro mínimo a potencia calorífica nominal	12,34
p_{part}		Tiro mínimo a potencia calorífica a carga parcial	6,55
p_w	kPa (bar)	Presión máxima de servicio máxima admisible del agua	-
d_R	cm	Distancias mínimas desde la parte trasera al material combustible	60
d_S		Distancias mínimas desde los laterales al material combustible	60
d_C		Distancias mínimas desde la parte superior al material combustible en el techo	-
d_p		Distancias mínimas desde la parte frontal al material combustible	100
d_F		Distancias mínimas desde la parte frontal al material combustible en el fondo del frente del área de radiación	20
d_L		Distancias mínimas desde la parte frontal al material combustible en el lateral del frente del área de radiación	40
d_B		Distancias mínimas por debajo del fondo (sin considerar las patas) al material combustible	00
d_{non}		Distancias mínimas a las paredes no combustibles	35
el_{SB}	kW	Consumo de energía eléctrica auxiliar en posición de espera	0,040
$el_{máx}$		Consumo de energía eléctrica auxiliar a la potencia calorífica nominal	0,020
$el_{mín}$		Consumo de energía eléctrica auxiliar a la potencia calorífica a carga parcial	0,005
E, f	V, Hz	Tensión de suministro de potencia, frecuencia	230 - 50
$W_{máx.}$	W	Entrada de potencia eléctrica máxima	360
T_{snom}	°C	Temperatura de salida de gases de combustión a potencia calorífica nominal	113
T_{spart}		Temperatura de salida de gases de combustión a potencia calorífica a carga parcial	64
T_{class}	-	Designación de la chimenea de acuerdo con la norma apropiada para la chimenea	T200
$\varphi_{f,g\ nom}$	g/s	Flujo másico de gases de combustión a la potencia calorífica nominal	12,37
$\varphi_{f,g\ part}$		Flujo másico de gases de combustión a la potencia calorífica a carga parcial	5,52
CONT o INT	-	Capacidad de funcionamiento en continuo (CONT) o intermitente (INT)	INT
d_{out}	mm	Diámetro del conducto de gases de combustión	80
L	mm	Dimensiones globales (longitud, altura, anchura)	562,4
H			1054,5
W			534
m	Kg	Masa del aparato	115
M_{chim}	kg	Carga máxima de la chimenea que el aparato puede llevar	-
	-	Lea y siga las instrucciones de funcionamiento del usuario	-

WATT 10 CANALIZADA - KING 10 CANALIZADA					
Tipo aparato	**Estanco**	**Declaración de fugas**	**Conexión de suministro de aire de combustión**	**Cierre de puertas**	**Requisito de estanqueidad**
BE	-	No	Si	Sin requisito especifico	Aparato previsto para que el aire de combustión le sea suministrado por el conducto de aire de combustión. Sin requisito específico para estanquidad

Parámetro	Unidad	Significado	Valor
P_{nom}	Kw	Potencia calorífica nominal	9,47
P_{SHnom}		Potencia nominal de calefacción	9,47
P_{Wnom}		Potencia nominal al agua	-
P_{part}		Potencia a carga parcial	5,2
P_{SHpart}		Potencia de calefacción a carga parcial	5,2
P_{Wpart}		Potencia al agua a carga parcial	-
η_{nom}	%	Eficiencia a la potencia calorífica nominal	92
η_{part}		Eficiencia a la potencia calorífica a carga parcial	94
η_s		Eficiencia estacional a la potencia de calorífica nominal	89,04
EEI		Índice de eficiencia energética,	130
CO_{nom} **(13% O_2)**	mg/m³	Emisión de CO al 13 % de oxígeno a la potencia calorífica nominal	153,43
CO_{part} **(13% O2)**		Emisión de CO al 13 % de oxígeno a la potencia calorífica a carga parcial	115,54
NO_{xnom} **(13% O2)**		Emisión de NOx al 13 % de oxígeno a la potencia calorífica nominal	12,66
NO_{xpart} **(13% O2)**		Emisión de NOx al 13 % de oxígeno a potencia calorífica a carga parcial	11,07
OGC_{nom} **(13% O2)**		Emisión de hidrocarburos al 13 % de oxígeno a potencia calorífica nominal	13,83
OGC_{part} **(13% O2)**		Emisión de hidrocarburos al 13 % de oxígeno a potencia calorífica a carga parcial	13,44
PM_{nom} **(13% O2)**		Emisión de partículas al 13 % de oxígeno a potencia calorífica nominal	9,94
PM_{part} **(13% O2)**		Emisión de partículas al 13 % de oxígeno a potencia calorífica a carga parcial	9,87
p_{nom}	Pa	Tiro mínimo a potencia calorífica nominal	12,34
p_{part}		Tiro mínimo a potencia calorífica a carga parcial	6,55
p_w	kPa (bar)	Presión máxima de servicio máxima admisible del agua	-
d_R	cm	Distancias mínimas desde la parte trasera al material combustible	60
d_S		Distancias mínimas desde los laterales al material combustible	60
d_C		Distancias mínimas desde la parte superior al material combustible en el techo	-
d_p		Distancias mínimas desde la parte frontal al material combustible	100
d_F		Distancias mínimas desde la parte frontal al material combustible en el fondo del frente del área de radiación	20
d_L		Distancias mínimas desde la parte frontal al material combustible en el lateral del frente del área de radiación	40
d_B		Distancias mínimas por debajo del fondo (sin considerar las patas) al material combustible	00
d_{non}		Distancias mínimas a las paredes no combustibles	35
el_{SB}	kW	Consumo de energía eléctrica auxiliar en posición de espera	0,040
$el_{máx}$		Consumo de energía eléctrica auxiliar a la potencia calorífica nominal	0,020
$el_{mín}$		Consumo de energía eléctrica auxiliar a la potencia calorífica a carga parcial	0,005
E, f	V, Hz	Tensión de suministro de potencia, frecuencia	230 - 50
$W_{máx.}$	W	Entrada de potencia eléctrica máxima	360
T_{snom}	°C	Temperatura de salida de gases de combustión a potencia calorífica nominal	113
T_{spart}		Temperatura de salida de gases de combustión a potencia calorífica a carga parcial	64
T_{class}	-	Designación de la chimenea de acuerdo con la norma apropiada para la chimenea	T200
$\varphi_{f,g\ nom}$	g/s	Flujo másico de gases de combustión a la potencia calorífica nominal	12,37
$\varphi_{f,g\ part}$		Flujo másico de gases de combustión a la potencia calorífica a carga parcial	5,52
CONT o INT	-	Capacidad de funcionamiento en continuo (CONT) o intermitente (INT)	INT
d_{out}	mm	Diámetro del conducto de gases de combustión	80
L	mm	Dimensiones globales (longitud, altura, anchura)	562,4
H			1054,5
W			534
m	Kg	Masa del aparato	115
M_{chim}	kg	Carga máxima de la chimenea que el aparato puede llevar	-
	-	Lea y siga las instrucciones de funcionamiento del usuario	-

PASILLO 8 PLUS – PASILLO 8 ECLIPSE					
Tipo aparato	**Estanco**	**Declaración de fugas**	**Conexión de suministro de aire de combustión**	**Cierre de puertas**	**Requisito de estanqueidad**
BE	-	No	Si	Sin requisito especifico	Aparato previsto para que el aire de combustión le sea suministrado por el conducto de aire de combustión. Sin requisito específico para estanquidad

Parámetro	Unidad	Significado	Valor
P_{nom}	Kw	Potencia calorífica nominal	7,50
P_{SHnom}		Potencia nominal de calefacción	7,50
P_{Wnom}		Potencia nominal al agua	-
P_{part}		Potencia a carga parcial	5
P_{SHpart}		Potencia de calefacción a carga parcial	5
P_{Wpart}		Potencia al agua a carga parcial	-
η_{nom}	%	Eficiencia a la potencia calorífica nominal	94
η_{part}		Eficiencia a la potencia calorífica a carga parcial	94
η_s		Eficiencia estacional a la potencia de calorífica nominal	90,78
EEI		Índice de eficiencia energética,	133
CO_{nom} **(13% O_2)**	mg/m³	Emisión de CO al 13 % de oxígeno a la potencia calorífica nominal	120,03
CO_{part} **(13% O2)**		Emisión de CO al 13 % de oxígeno a la potencia calorífica a carga parcial	115,54
NO_{xnom} **(13% O2)**		Emisión de NOx al 13 % de oxígeno a la potencia calorífica nominal	15,60
NO_{xpart} **(13% O2)**		Emisión de NOx al 13 % de oxígeno a potencia calorífica a carga parcial	11,07
OGC_{nom} **(13% O2)**		Emisión de hidrocarburos al 13 % de oxígeno a potencia calorífica nominal	12,29
OGC_{part} **(13% O2)**		Emisión de hidrocarburos al 13 % de oxígeno a potencia calorífica a carga parcial	13,44
PM_{nom} **(13% O2)**		Emisión de partículas al 13 % de oxígeno a potencia calorífica nominal	10,22
PM_{part} **(13% O2)**		Emisión de partículas al 13 % de oxígeno a potencia calorífica a carga parcial	9,87
p_{nom}	Pa	Tiro mínimo a potencia calorífica nominal	12,34
p_{part}		Tiro mínimo a potencia calorífica a carga parcial	6,55
p_w	kPa (bar)	Presión máxima de servicio máxima admisible del agua	-
d_R	cm	Distancias mínimas desde la parte trasera al material combustible	60
d_S		Distancias mínimas desde los laterales al material combustible	60
d_C		Distancias mínimas desde la parte superior al material combustible en el techo	-
d_p		Distancias mínimas desde la parte frontal al material combustible	100
d_F		Distancias mínimas desde la parte frontal al material combustible en el fondo del frente del área de radiación	20
d_L		Distancias mínimas desde la parte frontal al material combustible en el lateral del frente del área de radiación	40
d_B		Distancias mínimas por debajo del fondo (sin considerar las patas) al material combustible	00
d_{non}		Distancias mínimas a las paredes no combustibles	35
el_{SB}	kW	Consumo de energía eléctrica auxiliar en posición de espera	0,040
$el_{máx}$		Consumo de energía eléctrica auxiliar a la potencia calorífica nominal	0,020
$el_{mín}$		Consumo de energía eléctrica auxiliar a la potencia calorífica a carga parcial	0,005
E, f	V, Hz	Tensión de suministro de potencia, frecuencia	230 - 50
$W_{máx.}$	W	Entrada de potencia eléctrica máxima	360
T_{snom}	°C	Temperatura de salida de gases de combustión a potencia calorífica nominal	72
T_{spart}		Temperatura de salida de gases de combustión a potencia calorífica a carga parcial	64
T_{class}	-	Designación de la chimenea de acuerdo con la norma apropiada para la chimenea	T200
$\varphi_{f,g\ nom}$	g/s	Flujo másico de gases de combustión a la potencia calorífica nominal	9,74
$\varphi_{f,g\ part}$		Flujo másico de gases de combustión a la potencia calorífica a carga parcial	5,52
CONT o INT	-	Capacidad de funcionamiento en continuo (CONT) o intermitente (INT)	INT
d_{out}	mm	Diámetro del conducto de gases de combustión	80
L	mm	Dimensiones globales (longitud, altura, anchura)	237,5
H			1114,2
W			806
m	Kg	Masa del aparato	80
M_{chim}	kg	Carga máxima de la chimenea que el aparato puede llevar	-
	-	Lea y siga las instrucciones de funcionamiento del usuario	-

5 COTAS

GYDA CANALIZADA

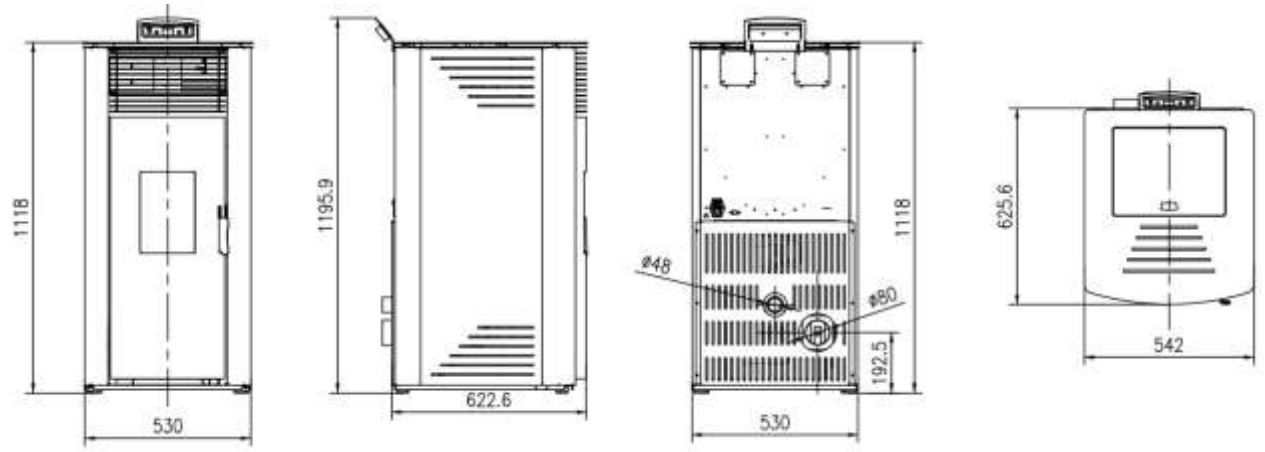

ELODIE 12 CANALIZADA – NEBULA 12 CANALIZADA – WATT 10 CANALIZADA – KING 10 CANALIZADA

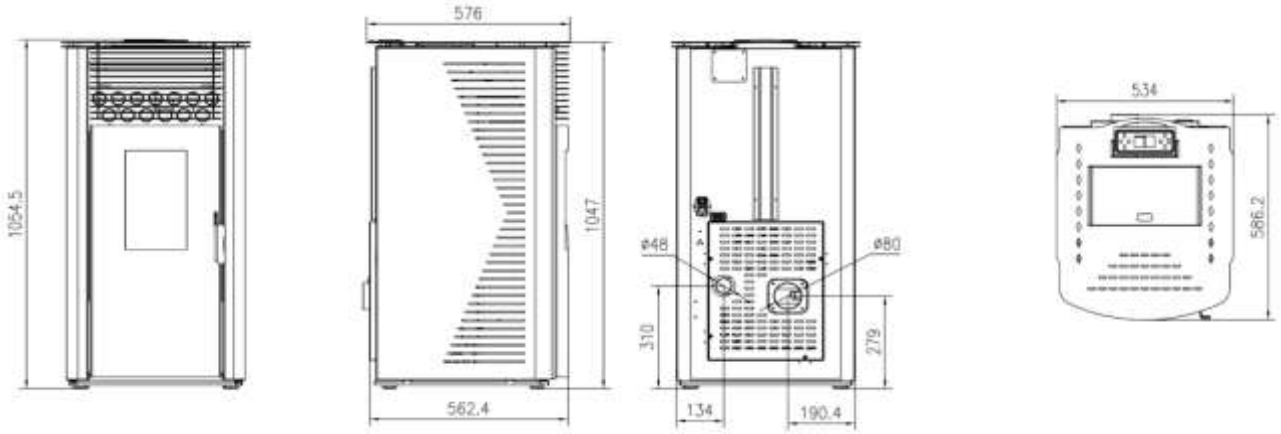

PASILLO 8 PLUS CANALIZADA – PASILLO 8 PLUS ECLIPSE CANALIZADA

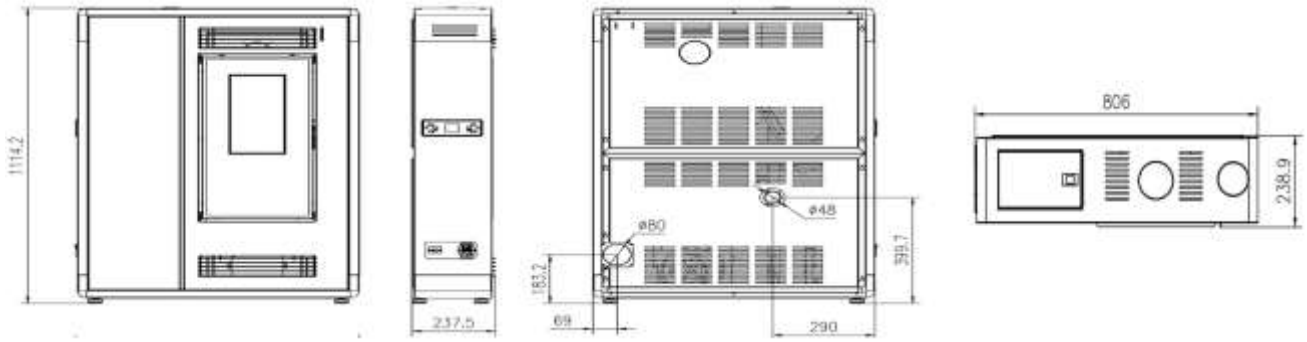

6 INSTALACION

6.1 ADVERTENCIAS DE SEGURIDAD

1. A la hora de instalar el aparato se necesita cumplir todas las regulaciones locales, incluyendo normas europeas y nacionales.
2. La instalación eléctrica del lugar donde se instala la estufa debe realizarse según las normativas vigentes.
3. Se requiere un suministro eléctrico de 230 Vac – 50 Hz a través de la red eléctrica convencional. En caso de ser suministrado a través de un sistema auxiliar (grupo electrógeno, panel solar fotovoltaico, etc.) puede ser causa de anomalías en el funcionamiento de los componentes electrónicos de la estufa e incluso su rotura. Para estos casos consultar con el instalador, la compatibilidad de la instalación.
4. ***¡ADVERTENCIA! Es necesario proteger del calor todas las estructuras que pueden incendiarse si son expuestas a calor excesivo. Se aconseja siempre respetar las distancias mínimas y si es preciso instalar también paneles aislantes ignífugos resistentes al calor (lana de roca, cemento celular, etc.).***
5. El aparato se debe instalar en suelos con capacidad de carga adecuada. Si una construcción existente no cumple con este requisito previo, se deben tomar medidas adecuadas (por ejemplo, placa de distribución de carga) para lograrlo.
6. ***¡ATENCIÓN! La instalación debe garantizar un fácil acceso para la limpieza del aparato, del conector de humos y del conducto de la chimenea.***
7. Todas las rejillas de entrada de aire deben de estar situadas de manera que no puedan bloquearse.
8. El aparato nos es apropiado para su instalación en un conducto de humos compartido.
9. ***¡ADVERTENCIA! No instalar la estufa en habitaciones o baños.***
10. ***¡ADVERTENCIA! No se ha de instalar en atmósferas explosivas o ambientes que puedan ser potencialmente explosivos por la presencia de maquinarias, materiales o polvo que puedan causar emisiones de gas o inflamarse fácilmente con chispas.***
11. ***ATENCION! Otros dispositivos de extracción de aire como por ejemplo ventiladores de extracción, presentes o que se instalen en la misma estancia o espacio en el que se instale el aparato, podrían causar problemas.***

6.2 AIRE COMBUSTION Y VENTILACION

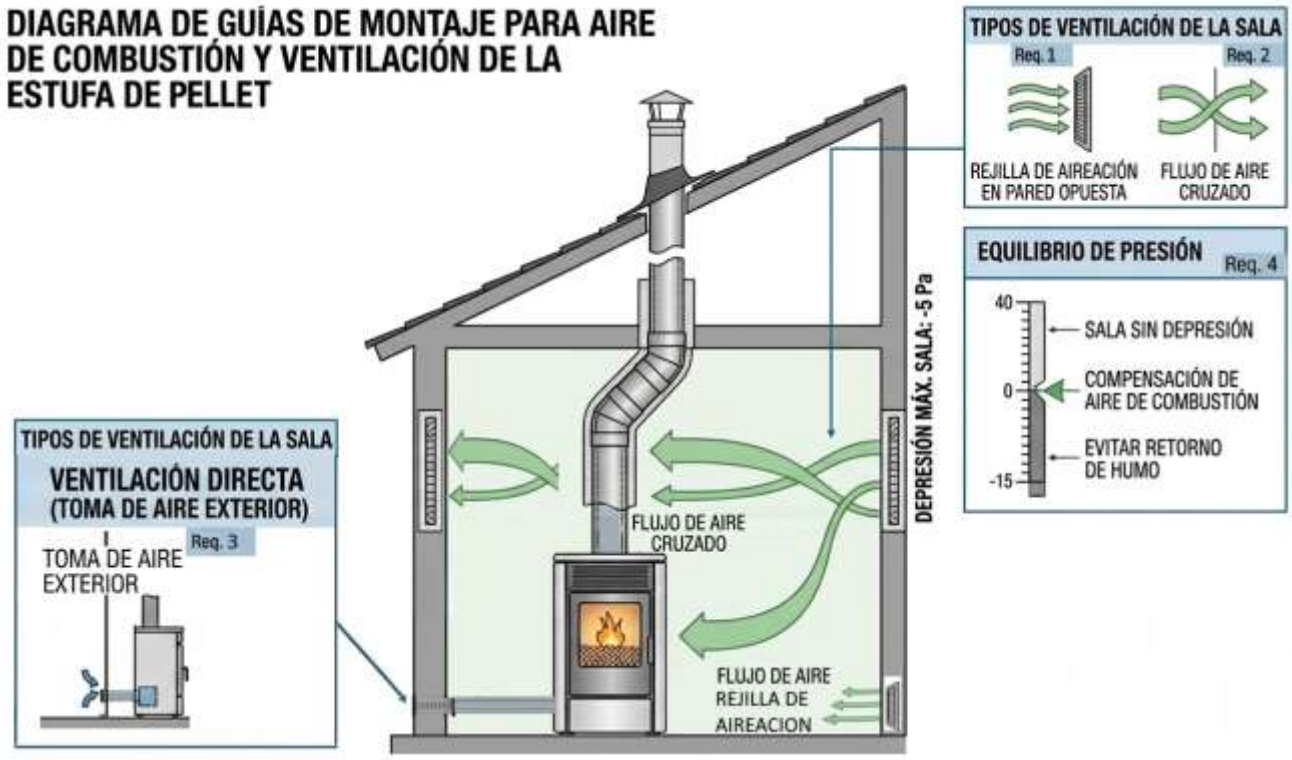

1. **REJILLA DE AIREACIÓN EN PARED OPUESTA.** Es la ventilación por depresión más común en instalaciones estándar:
   - **Funcionamiento.** Se instala una rejilla que comunica con el exterior, preferiblemente en la pared opuesta a la estufa o cerca de ella a baja altura.
   - **Propósito.** La estufa aspira un flujo de aire para la combustión y luego se expulsan humos por la chimenea; esta rejilla permite que entre aire nuevo de la calle para reponer ese volumen y evitar que la casa se quede en "vacío" (presión negativa).
2. **FLUJO DE AIRE CRUZADO (VENTILACIÓN NATURAL).** Se basa en la ubicación estratégica de entradas y salidas para renovar el ambiente:
   - **Funcionamiento**. Utiliza rejillas o pequeñas aperturas en paredes enfrentadas para que el viento genere una corriente natural constante.
   - **Importancia**. Ayuda a que el calor de la estufa se distribuya mejor por convección y garantiza que, en caso de una pequeña fuga de humo al abrir la puerta, este se evacue rápidamente.
3. **VENTILACION DIRECTA A LA ESTUFA (TOMA DE AIRE EXTERIOR).** Es la ventilación más idónea y muy recomendable en viviendas muy aisladas (casas tipo “herméticas”):
   - **Funcionamiento**. La estufa toma el aire directamente del exterior mediante tubo conectado a la entrada de aire de la estufa.
   - **Ventajas.** No consume el aire de la sala, mejora la eficiencia, evita depresiones en la vivienda y da mayor seguridad.
4. **EQUILIBRIO DE PRESION.** Es una medida de seguridad crítica:
   - **El riesgo.** ⚠ ***¡ATENCION! Los ventiladores de extracción, presentes o que se instalen en la misma estancia o espacio en el que se instale el aparato, podrían causar problemas. Nunca use la estufa simultáneamente con otros aparatos de extracción, ventilación, etc.***
   - **La solución**. La ventilación de la sala debe ser capaz de compensar al menos 15 Pa (Pascales) de presión negativa para evitar el "retorno de humos", que es cuando el humo, en lugar de subir por el tubo, entra en el salón porque la casa lo está succionando.

6.3 AIRE CANALIZACION

DIAGRAMAS GUIAS DE MONTAJE

GYDA CANALIZADA

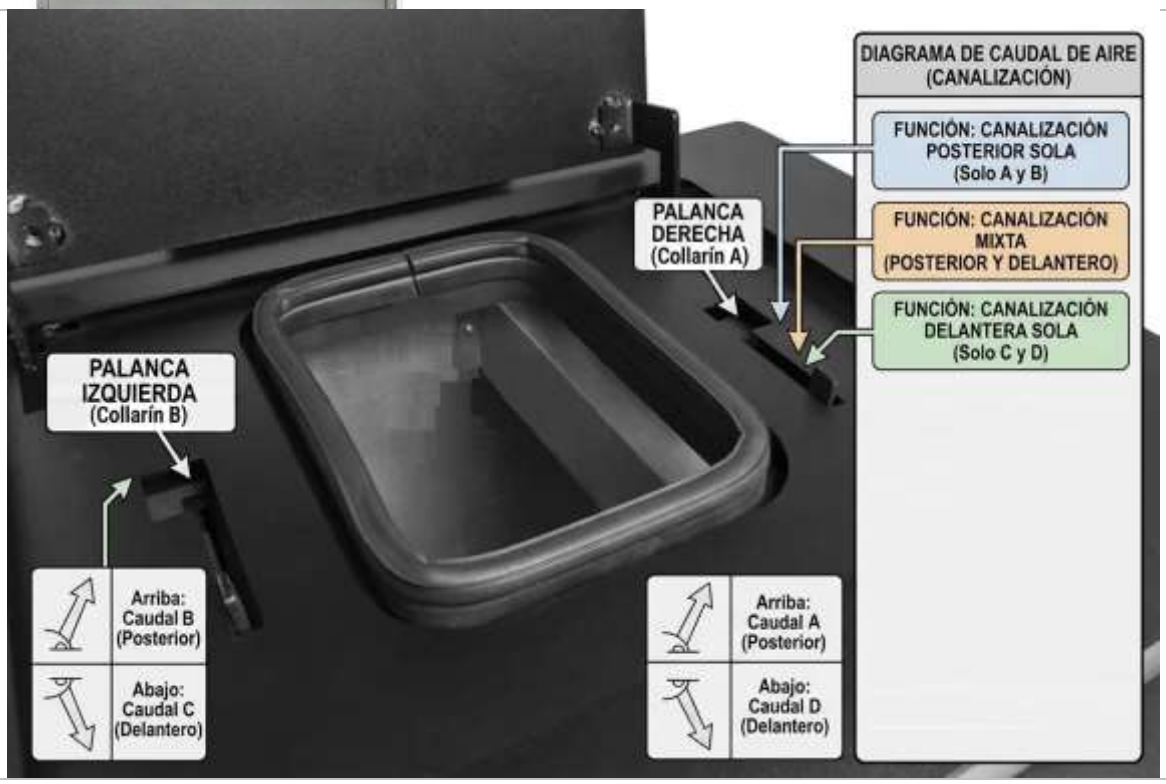

ELODIE 12 CANALIZADA NEBULA 12 CANALIZADA – WATT 10 CANALIZADA – KING 10 CANALIZADA

PASILLO 8 PLUS CANALIZADA – PASILLO 8 ECLIPSE CANALIZADA

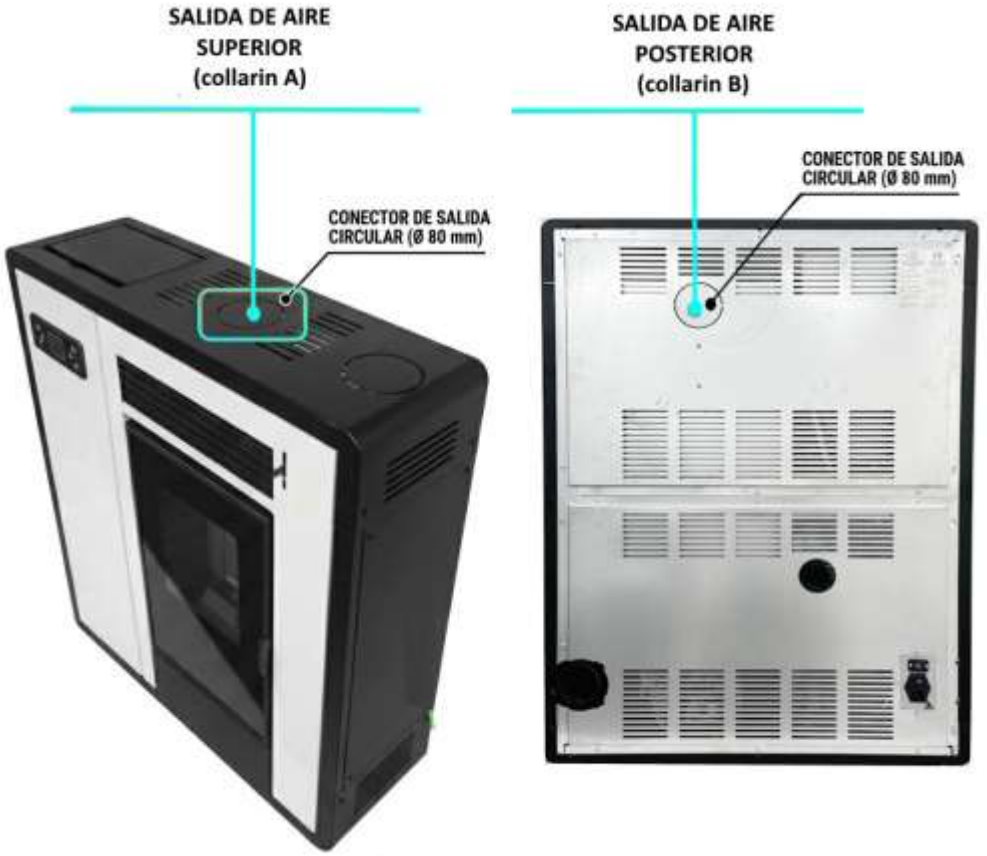

Palanca hacia arriba:
El caudal de aire se dirige a los COLLARINES A o B

Palanca hacia abajo:
El caudal de aire se dirige exclusivamente a la **REJILLA FRONTAL.**

El sistema de canalización está diseñado para **aprovechar parte del calor producido** por la estufa y distribuirlo a otras habitaciones contiguas o de plantas superiores a través de una red de conductos.

Su funcionamiento se resume en los siguientes pasos:

1. **GENERACIÓN DE CALOR**. El pellet se quema en el quemador, calentando el intercambiador de calor de la estufa.
2. **CAPTACIÓN Y VENTILACIÓN**. En lugar de expulsar todo el aire caliente solo por la parte frontal, la estufa cuenta con un sistema de trampillas y palancas que permiten dirigir el flujo de aire caliente hacia unas salidas específicas situadas en la parte trasera o superior del aparato.
3. **DISTRIBUCIÓN POR CONDUCTOS**. A estas salidas se conectan tubos especiales (aluminio aislado, acero inox, etc. para evitar pérdidas térmicas) que viajan a través de falsos techos o paredes hacia las estancias deseadas y además:
   - El tubo ha de ser resistente a altas temperaturas. Nunca utilice material plástico o inflamable.
   - La instalación del conducto es apta para estancias colindantes o superiores a la ubicación de la estufa por lo que se aconseja no superar una longitud de 3 m (horizontal o vertical) en los tramos rectos de conductos ya que así se mantendrá un rendimiento óptimo de caudal y de temperatura del aire.
   - Instale el conducto en tramos verticales en la medida que sea posible ya que los tramos en horizontal o curvas, provocaran una pérdida de carga del aire y por lo tanto no obtendrá un rendimiento adecuado a lo esperado.

4. **SALIDA POR REJILLAS**. El aire caliente llega a las habitaciones secundarias y se libera de forma constante a través de rejillas, permitiendo calentar varios espacios con un solo punto de combustión.
5. **REGULACION DE VELOCIDAD**. La potencia/velocidad del aire de canalización es igual a la potencia de calefacción establecida en el panel de control.
6. La dirección del aire se regula mediante palancas integradas en la estufa conforme necesidad. Estas palancas mueven una clapeta que permite dirigir el paso del aire en una u otra dirección (anterior y/o posterior y superior).

6.4 CHIMENEA

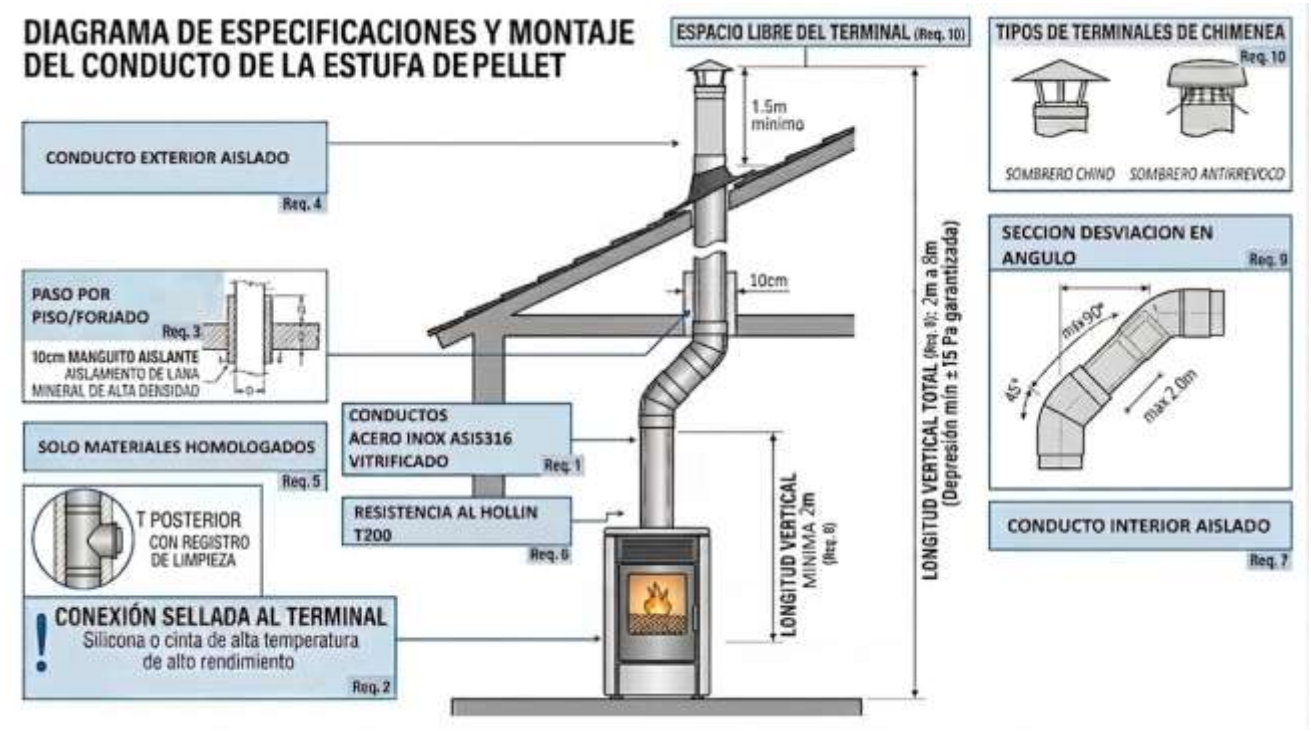

¡ATENCION! Conforme a la norma de instalaciones térmicas de edificios RITE y su instrucción técnica "IT 1.3.4.1.3.1. Evacuación de los productos de la combustión" toda instalación térmica de combustibles sólidos, estará provista de conductos de evacuación de los productos de combustión y que desemboquen por cubierta del edificio.

1. El conducto de humos es uno de los elementos clave para el buen funcionamiento de la estufa. Los mejores son los de acero inoxidable AISI 316 de 0,4 mm de espesor o vitrificado de 0,8 mm de espesor por la calidad de los materiales, la resistencia, la duración en el tiempo, la facilidad de limpieza y el mantenimiento.
2. Es obligatorio el montaje de una T con registro de limpieza para condensados, hollín, etc. Se aconseja sellar la T al terminal de la estufa con cinta adhesiva de aluminio resistente a altas temperaturas.
3. En caso de paso por pisos, es necesario interponer un manguito aislante de 10 cm de espesor.
4. Es absolutamente recomendado aislar el conducto de humos exterior. El aislamiento permite mantener alta la temperatura de los humos, optimiza el tiro, evita condensaciones y reduce los depósitos de partículas sin quemar en las paredes del conducto. Para ello, emplear conductos aislados (doble pared). No obstante para aquellos casos en que el conducto esté al alcance de manipulación de personas (conforme a norma RITE), es obligatorio que los conductos sean aislados.
5. No se permite el uso de tubos de materiales plásticos, rígidos o flexibles que no sean homologados para combustibles sólidos.
6. Se recomienda para la clase de temperatura de la chimenea, que debe tener al menos una resistencia al hollín T200 para aparatos de pellets de acuerdo con la Norma EN 16510-2-6 y de clase de resistencia al hollín T400 para cualquier otro aparato.

7. Los conductos que discurran por el interior del edificio deberán estar obligatoriamente aislados cuando exista riesgo de contacto humano accidental y además no podrán trabajar con presión positiva interior (sobrepresión).
8. La longitud requerida de tramos de tubo rectos vertical hasta el tejado para un tiro natural (depresión de los humos) es:

a) Longitud total de hasta 6 m en tramos rectos verticales de 80 mm de diámetro.
b) Longitud total de hasta 8 m en tramos rectos verticales de 100 mm de diámetro.
c) Longitud mínima de 2 m a partir de la T.

¡ATENCION! se garantiza un funcionamiento optimo del aparato con una depresión mínima en torno a ±15 Pa (pascales).

9. En el caso de embocadura del conducto de humos a una chimenea existente que no esté perfectamente perpendicular a la salida de humos del hogar y para aquellos casos en que la salida al exterior se efectuará por la fachada, se preverá una conexión de los conductos mediante codos y tramos en ángulo. Estos podrán ser de hasta 90º y no deben sufrir estrechamientos. Además, se permiten un máximo de 2 codos de 90º y una longitud máxima de 2 m de tramos en ángulo en toda la instalación para los cambios de dirección.
10. Para el correcto funcionamiento de la evacuación de humos y evitar la acción del viento se requieren unas distancias mínimas de 1,5 m aproximadamente para el remate de la chimenea y se aconseja utilizar caperuza "Sombrerete antirrevoco" o "Sombrerete chino".

7 FUNCIONAMIENTO

7.1 ADVERTENCIAS DE SEGURIDAD

1. Todas las regulaciones locales, incluidas las que se refieren a las normas nacionales y europeos, se necesita cumplir al utilizar el aparato.
2. Sólo emplear esta estufa según lo descrito en este manual. Cualquier otro uso no recomendado por el fabricante puede causar incendios o accidentes a personas.
3. Todas las estufas son puestas a prueba interna antes de la entrega, por lo tanto, es posible encontrar residuos en su interior.
4. Nunca usar alcohol, gasolina u otros líquidos, sumamente inflamables, para encender el fuego o reavivarlo durante el funcionamiento.

ADVERTENCIA! líquidos inflamables: nunca use gasolina, combustible de lámparas tipo gasolina, queroseno, líquido de encender carbón, alcohol etílico o líquidos similares para encender o reencender el fuego en el aparato. Mantenga todos estos líquidos bien apartados del aparato mientras esté en uso.

ADVERTENCIA! La radiación, especialmente a través de las superficies de vidrio, podría poner en ignición objetos que rodeen el aparato en funcionamiento. Manténgase la distancia mínima de dichos objetos con respecto al aparato. (véase capítulo 4 FICHA TECNICA "distancias mínimas").

ADVERTENCIA! Está prohibido el uso del aparato como incinerador.

ADVERTENCIA! Está prohibido el uso de combustibles inadecuados y no recomendados, incluyendo el uso de combustibles líquidos.

ADVERTENCIA! la cámara de combustión y la cubierta del cenicero deben mantenerse cerradas durante el funcionamiento, para evitar derrames de humo.

5. En caso de que no se utilice el aparato o por motivos de limpieza, desconectar la alimentación de la red. Para desconectar la estufa, colocar el interruptor en posición O y retirar la clavija de la toma.
6. No tocar la estufa con las manos mojadas porque la misma está equipada con componentes eléctricos.
7. No utilizar el aparato con cables o clavijas dañadas.
8. Se desaconseja el uso de prolongaciones, porque la prolongación puede calentarse y provocar riesgo de incendio. Nunca utilizar una única prolongación para hacer funcionar más de un aparato.

12. ***ADVERTENCIA! el aparato, especialmente las superficies externas, estarán calientes cuando esté en funcionamiento por lo que será necesario adoptar las precauciones necesarias.***
9. No usar la estufa en ambientes con polvo o con vapores inflamables (por ejemplo, en un taller o en un garaje). Existe peligro de incendio si, durante el funcionamiento, la estufa se cubre con material inflamable, incluyendo cortinas, drapeados, cobijas, etc., o entra en contacto con este tipo de material.

10. Una estufa posee dentro piezas que generan arcos o chispas. No debe ser utilizada en zonas que pueden ser peligrosas, tales como zonas con riesgo de incendio, explosión, cargadas de sustancias químicas o atmósferas cargadas de humedad.
11. No utilizar a la intemperie.
12. Limpiar regularmente el quemador con cada encendido o con cada recarga de pellet.
13. No encender y apagar de manera intermitente la estufa puesto que está equipada con componentes eléctricos y electrónicos que pueden dañarse.
14. No efectuar modificación alguna no autorizada al aparato y sólo utilizar las piezas de repuesto originales recomendadas por el fabricante.
15. ***ADVERTENCIA! no se debe utilizar el aparato si las juntas alrededor de la puerta están dañadas.***
16. ***ADVERTENCIA! Los gases producidos en chimeneas bloqueadas son peligrosos. Mantenga la chimenea y los conductos limpios; deshollinar según las instrucciones. Mantenga los conductos de la caldera limpios; limpie según las instrucciones. Utilice solo los combustibles recomendados. Lea las instrucciones de funcionamiento.***
17. ***ADVERTENCIA! Esta estufa funciona exclusivamente con pellet y no deben utilizarse otros combustibles. Cualquier otro material que se queme, será causa de avería y funcionamiento defectuoso del aparato***.
18. Conservar el pellet en un lugar fresco y seco. Si se conserva en lugares demasiado fríos o húmedos, puede reducirse la potencialidad térmica de la estufa. Prestar especial atención al almacenamiento y el desplazamiento de los sacos de pellets para evitar que se machaquen y se forme en consecuencia serrín
19. El combustible pellet recomendado se presenta como pequeños cilindros con 4-10 mm de diámetro y ≤ 50 mm de longitud máxima.
20. El paso de un tipo de pellets a otro puede dar como resultado una pequeña variación a nivel de rendimiento, que a veces ni siquiera se puede percibir. Dicha variación puede solucionarse aumentando o disminuyendo en un único paso la potencia de uso.

7.2 PRIMER ENCENDIDO

1. ***ADVERTENCIA! La estructura metálica está tratada con pintura para altas temperaturas.***
2. Durante los primeros encendidos, es posible que se liberen malos olores por la pintura de las piezas metálicas que se seca. Ello no implica peligro alguno y basta con ventilar los ambientes. Después de los primeros encendidos, la pintura alcanza su máxima resistencia y sus características químico-físicas definitivas.
3. Antes del primer encendido es necesario cargar el sistema de alimentación de pellet "**Cebado del tornillo sinfín".** Para ello hay que iniciar un proceso de funcionamiento del motor del sistema de carga usando el panel de control (***lea más adelante capitulo función PRUEBA AUT > MOTOR BAR***). Esta función permite llenar por primera vez el conducto del alimentador (sinfín) con pellet, lo que es crucial para un encendido rápido.

7.3 RECARGA DE COMBUSTIBLE

1. **Apagar la estufa (si es necesario):** Aunque muchas permiten recarga en funcionamiento, es recomendable hacerlo con la estufa en potencia baja o apagada para mayor seguridad.
2. **Abrir la tapa del depósito:** Accede al depósito superior donde se almacenan los pellets.
3. **Verificar el nivel y estado del combustible:** Asegúrate de que no haya humedad ni residuos que puedan afectar al funcionamiento.
4. **Añadir los pellets:** Vierte el pellet lentamente para evitar generar polvo y no sobrellenar el depósito.
5. **Cerrar correctamente la tapa:** Es importante dejarla bien sellada para evitar entrada de humedad y garantizar la correcta alimentación.
6. **Reanudar el funcionamiento:** Si la estufa estaba apagada, vuelve a encenderla y comprueba que la carga de pellet se realiza con normalidad.
7. **Recargar el depósito periódicamente para garantizar su autonomía**: Puede suceder que, si se vacía el depósito, el tornillo sin fin se descargue completamente, se extinga el fuego y finalmente se apague la máquina con código de alarma (***vea más adelante capítulo 7.5 FALLOS FUNCIONAMIENTO***).

7.4 EL PANEL DE CONTROL

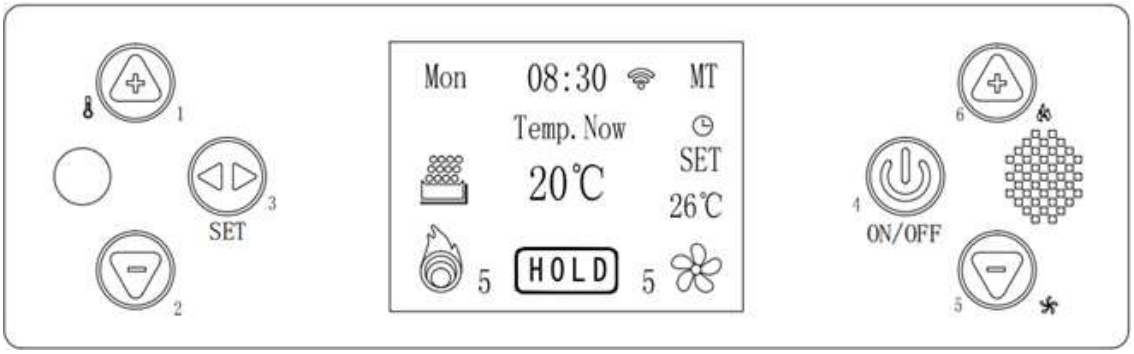

7.4.1 COMANDOS

BOTON	MANIOBRA	DESCRIPCION
[1]	Pulsar una vez en pantalla inicio	Set temperatura ambiente
	Pulsar una vez en pantalla set temperatura ambiente	Subir temperatura ambiente de 00 °C a 50 °C
	Pulsar una vez en menú usuario	Subir valor de ajuste
	Pulsar una vez en set potencia combustión	Subir potencia combustión de 1 a 5
	Pulsar una vez en set ventilador aire calefacción	Subir potencia ventilador aire calefacción de 1 a 5
[2]	Pulsar una vez en pantalla inicio	Set información
	Pulsar una vez en pantalla set temperatura ambiente	Bajar temperatura ambiente de 50 °C a 00 °C
	Pulsar una vez en menú usuario	Bajar valor de ajuste
	Pulsar una vez en set potencia combustión	Bajar potencia combustión de 5 a 1
	Pulsar una vez en set ventilador aire calefacción	Bajar potencia ventilador aire calefacción de 5 a 1
[3]	Pulsar una vez en pantalla inicio	Set menú usuario
	Pulsar una vez en menú usuario	Acceder / Confirmar
[4]	Mantener pulsado (+2 segundos) en pantalla inicio	Encender / Apagar / Desbloquear alarma
	Pulsar una vez en menú usuario	Salida a pantalla inicio
[5]	Pulsar una vez en pantalla inicio	Set potencia ventilador aire calefacción
	Pulsar una vez en set ventilador aire calefacción	Bajar potencia ventilador aire calefacción de 5 a 1
	Pulsar una vez en menú usuario	Bajar menú usuario
	Pulsar una vez en set potencia combustión	Bajar potencia combustión de 5 a 1
[6]	Pulsar una vez en pantalla inicio	set potencia combustión
	Pulsar una vez en set potencia combustión	Subir potencia combustión de 1 a 5
	Pulsar una vez en menú usuario	Subir menú usuario
	Pulsar una vez en set ventilador aire calefacción	Subir potencia ventilador aire calefacción de 1 a 5

7.4.2 LED

○	Verde	Estufa encendida
	Rojo	Estufa apagada
	Rojo	Alarma activada con la estufa encendida

7.4.3 DISPLAY

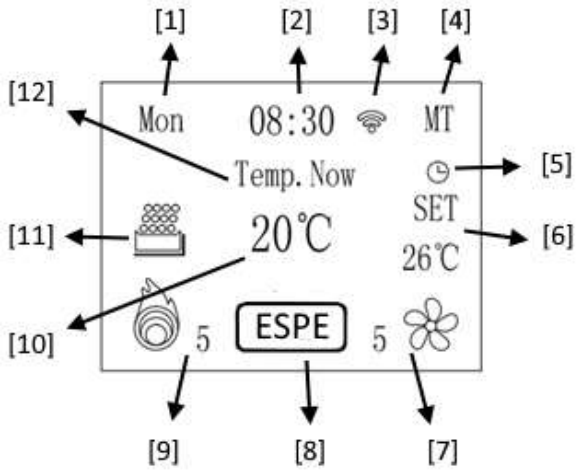

[1] día semana
[2] hora
[3] Wi-Fi habilitado
[4] Modo funcionamiento
[5] Programa crono habilitado
[7] Set potencia calefacción
[8] Estado funcionamiento
[9] Set potencia combustión
[10] Temperatura local
[11] Carga pellet habilitada
[12] Mensaje alarmas

7.4.4 ESTADOS DE FUNCIONAMIENTO

1. **ESPE**. La estufa se encuentra en la fase de "parado". Ningún motor están en funcionamiento.
2. **OFF**. La estufa se encuentra en la fase de "extinción". Solo están en funcionamiento el ventilador de calefacción y de combustión.
3. **ON**. La estufa se encuentra en la fase de "ignición". El ventilador de combustión, el encendedor y el motorreductor están en funcionamiento.
4. **INIC**. La estufa se encuentra en la fase de "trabajo". El ventilador de combustión, de calefacción y el motorreductor están en funcionamiento.

7.4.5 VISUALIZACION DE INFORMACION

1. **Temp. Chi.** Se visualiza °C de la temperatura de humos.
2. **Pres. Cámara**. Se visualiza Pa de la Presión cámara combustión.
3. **Pres. Tub. Ch.** Se visualiza % de la velocidad motor extractor humos.
4. **WIFI.** Se visualiza UNCNCT (desconectado) o AP CNCT mode (conectado) de la conexión del dispositivo WIFI a la placa base.

7.4.6 MENU CONFIGURACIONES

⚠ ***RECUERDE! Para acceder al MENU y SUBMENUS pulsar la tecla* [3], para desplazar los SUBMENUS pulsar *las teclas [5] y [6], para modificar la configuración deseada pulsar las teclas [1] y [2], para confirmar la configuración pulsar la tecla* [3] y para salir de de SUBMENU pulsar la tecla [4].**

1. **IDIOMA**. Función que permite configurar el idioma deseado (Español, English, French, Deutsch, Italian, Portuguese y Nederlands).
2. **HORA**. Función que permite configurar del año, mes, día, hora, minutos y día de la semana.
3. **TEMPORIZADOR**. Función que permite configurar un temporizador de encendido/apagado automático:

- **RELOJ OFF**. Todos los temporizadores permanecerán apagados.
- **RELOJ ON**. Para la activación de los temporizadores mover el marcador para seleccionar el día de la semana (Lun, Mar, Mie, Jue, Vie, Sab y Dom) y la hora de encendido (ON) y apagado (OFF) 1 y 2.

⚠ ***ADVERTENCIA! Mantener el reloj ON y OFF a 00:00 para desactivar la programación de un día en particular.***

4. **MODO**. Configuración del modo de trabajo del sistema:

- **MANUAL**. El sistema se ajusta a la potencia fija de combustión establecida por el usuario. Aparece en la pantalla inicio el grafico "**MT**".

- **AUTO**. El sistema modula la potencia de combustión automáticamente conforme a la temperatura ambiente establecida = Si la temp. ambiente de la habitación es mayor o igual que la temp. establecida se modula la potencia a valor 1 automáticamente y si la temp. ambiente de la habitación es menor que la temp. establecida se modula la potencia al valor 5 automáticamente. Aparece en la pantalla inicio el grafico "**AT**".
- **TERMOST**. El sistema modula la potencia de combustión automáticamente conforme a la temperatura ambiente establecida en termostato externo = Si la temp. ambiente de la habitación es mayor o igual que la temp. establecida en termostato externo se modula la potencia al valor 1 automáticamente y transcurrido un tiempo predeterminado de 15 min se establece el modo OFF automáticamente y tras este, el modo HOLD. El encendido automático (modo ON) se producirá si la temperatura ambiente de la habitación es menor que la temp. ambiente establecida en termostato externo. Aparece en la pantalla inicio el grafico "**TC**".
- **ECO**. El sistema modula la potencia de combustión automáticamente conforme a la temperatura ambiente establecida = Si la temp. ambiente de la habitación es 4°C menor que la temp. establecida se modula la potencia al valor 5 automáticamente, si la temp. ambiente de la habitación es 3°C menor que la temp. establecida se modula la potencia al valor 4 automáticamente, si la temp. ambiente de la habitación es 2°C menor que la temp. establecida se modula la potencia al valor 3 automáticamente, si la temp. ambiente de la habitación es 1°C menor que la temp. establecida se modula la potencia al valor 2 automáticamente, si la temp. ambiente de la habitación es igual que la temp. establecida se modula la potencia al valor 1 automáticamente y si la temp. ambiente de la habitación es 1°C mayor que la temp. establecida se establece el modo OFF automáticamente y tras este, el modo HOLD. El encendido automático (modo ON) se producirá si la temperatura ambiente de la habitación es 2°C menor que la temp. ambiente establecida. Aparece en la pantalla inicio el grafico "**ECO".**

5. **PRUEBA AUT.** Mientras la estufa permanezca en estado ESPE, esta función permite probar el funcionamiento de los componentes:

- **Iniciador**. Resistencia de encendido.
- **Motor Bar**. Motor carga pellet.
- **Ventilador**. Motor ventilador de aire calefacción.
- **Motor Humo**. Motor extractor de humos combustión.

6. **INFO.** Función que permite visualizar varias informaciones del sistema:

- **T de fun**. Tiempo (horas) de funcionamiento de la estufa.
- **Ver**. **Sftwr**. Versión del software instalado en la placa base.
- **Modelo**. Referencia del modelo de estufa.

7. **INTENSIDAD.** Función que permite modificar el brillo de pantalla en un rango de 20% a 100%.
8. **FAB. Aj.** Función protegida con contraseña para restablecer valores por defecto del sistema.
9. **TEC GEN.** Función protegida con contraseña para establecer parámetros internos de funcionamiento.
10. **TEC IN.** Función protegida con contraseña para establecer parámetros internos de funcionamiento.

⚠ ***ATENCION! Las funciones "FAB. Aj., TEC GEN y TEC IN" solo pueden ser manipuladas por técnico autorizado. El uso no autorizado e indebido pueden causar anomalías graves de funcionamiento del aparato y causa de riesgo grave de seguridad.***

11. **CON WIFI.** Función que permite habilitar la conexión WIFI para el control del sistema mediante APP.

7.5 FALLOS DE FUNCIONAMIENTO

Los fallos de funcionamiento son anomalías o incidencias que por seguridad interrumpen el funcionamiento iniciando la fase de extinción (OFF) y pueden deberse a problemas mecánicos, eléctricos, electrónicos o de combustible.

⚠ ***ATENCION! Recuerde que para desbloquear los mensajes de alarmas hay que mantener pulsada la tecla ON/OFF unos segundos.***

Estos fallos producen un mensaje en pantalla y a continuación se describen las causas y soluciones posibles:

1. **Fallo Ing.** Tras iniciar la fase de encendido **"ON"** el objetivo es producir el fuego y alcanzar un umbral mínimo de temperatura de humos. Si no se produce el fuego o si tras este no se alcanza dicho umbral en un tiempo establecido se reproduce el mensaje de alarma **"Fallo Ing":**

- **Resistencia de encendido defectuosa**: Si se detecta un exceso de pellet en el brasero durante la fase de encendido, comprobar que la bujía de encendido se ponga incandescente y cambiarla si procede.
- **Infiltraciones de aire en las juntas de estanqueidad de la puerta, del motor de combustión y de los compartimentos de limpieza**: Si se detecta un exceso de pellet en el brasero durante la fase de encendido, comprobar la estanqueidad de todas las juntas y sustituirlas si procede.
- **Suciedad en el brasero**: Si se detecta un exceso de pellet en el brasero durante la fase de encendido, comprobar que todos los orificios del brasero estén limpios.
- **Escasa calidad del combustible que deja escorias y obstruye los orificios del brasero:** Si se detecta un exceso de pellet en el brasero durante la fase de encendido, cambiar de pellet.
- **Obstrucción del tornillo sinfín**: Si se detecta una falta de pellet en el brasero durante la fase de encendido, vaciar el depósito e inspeccionar posibles objetos (cuerda, piedra, etc.) que obstruya el tornillo sinfín y retirar dichos objetos.
- **Defecto/rotura en el sistema de carga**: Si se detecta una falta de pellet en el brasero durante la fase de encendido, vaciar el depósito e inspeccionar el giro del tornillo sinfín y en caso de anomalía en el sistema de carga (motorreductor, rodamientos, etc.) cambiar estas piezas si procede.
- **Nivel mínimo de pellet en el depósito**: Si se detecta una falta de pellet en el brasero durante la fase de encendido, comprobar que el depósito mantenga el nivel de pellets por encima de la boca de llenado del tornillo sinfín.

2. **Falta Pellet.** Tras iniciar la fase de encendido **"ON"** el objetivo es producir el fuego y alcanzar un umbral mínimo de temperatura de humos. Si no se produce el fuego o si tras este no se alcanza dicho umbral en un tiempo establecido se reproduce el mensaje de alarma **"Falta Pellet".**

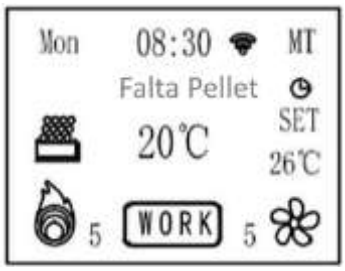

- **Nivel mínimo de pellet en el depósito**: Si se detecta una falta de pellet en el brasero durante la fase de trabajo, comprobar que el depósito mantenga el nivel de pellets por encima de la boca de llenado del tornillo sinfín.
- **Configuración incorrecta de la calibración de parámetros**: Si se detecta una falta de pellet en el brasero durante la fase de trabajo, modificar la calibración para aumentar el suministro de pellet.
- **Escasa calidad del combustible que deja escorias y obstruye los orificios del brasero:** Si se detecta un exceso de pellet en el brasero durante la fase de trabajo, cambiar de pellet.
- **Configuración incorrecta de la calibración de parámetros:** Si se detecta un exceso de pellet en el brasero durante la fase de trabajo, modificar la calibración para disminuir el suministro de pellet.

3. **P Neg. B.** Tras iniciar la fase de encendido **"ON"** o durante la fase de trabajo **"WORK"** se puede detectar un descenso en la presión de los humos a través de un presostato integrado. Si el descenso de presión disminuye por debajo del umbral mínimo y se mantiene durante 1 minuto se produce el mensaje de alarma **"P Neg. B".**

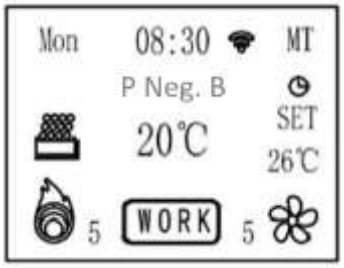

- **Obstrucción del conducto de humos y de la estufa:** Efectuar una limpieza completa de la chimenea y del aparato.
- **Viento que entra en el conducto de humos:** Tipo de caperuza ineficiente. Cambiar al tipo de caperuza antirevoques.
- **Descenso de aire frío por el conducto de humos:** En zonas de heladas persistente aislar los tubos de chimenea.
- **Puerta abierta del depósito pellet y/o cámara de combustión:** Cerrar la tapa del depósito y puerta de la cámara de combustión y no abrirlas durante el funcionamiento de la estufa (encendido, trabajo, etc.)
- **Presostato dañado:** Comprobar y reemplazar el presostato si procede.
- **Bloqueo del tubo del presostato porque ha entrado hollín o vapor condensado en su interior:** Comprobar y limpiar el tubo del presostato.
- **Rotura o bloqueo motor extractor humos:** Comprobar y desbloquear motor extractor de humos y cambiarlo si procede.

4. **T A Tolva**. Tras iniciar la fase de encendido **"ON"** o durante la fase de trabajo **"WORK"** se puede detectar un aumento de la temperatura del deposito de pellet a través de un termostato integrado. Si la temperatura del interior del deposito es mayor que la temperatura tarada en el termostato se produce el mensaje de alarma **"T A Tolva".**

- **Rotura o bloqueo motor ventilador de calefacción:** Comprobar y desbloquear motor ventilador de calefacción y cambiarlo si procede.
- **Funcionamiento a la potencia máxima de combustión y potencia de calefacción a niveles bajos:** Configurar la velocidad del ventilador de calefacción al mismo nivel que la potencia de combustión.
- **Configuración incorrecta de la calibración de parámetros**: Un exceso de combustible puede aumentar la temperatura del depósito por lo que hay que modificar la calibración para disminuir el suministro de pellet.
- **Termostato dañado:** El contacto esta abierto aun estando la estufa fría por lo que hay que cambiarlo.

5. **Fallo NTC.** Tras iniciar la fase de encendido **"ON"** o durante la fase de trabajo **"WORK"** se puede detectar una anomalía en la temperatura ambiente. Si la temperatura ambiente detectada disminuye hasta un valor de hasta – 9°C (aparece en pantalla) se produce el mensaje de alarma **"Fallo NTC".**

- **Rotura (rasgado o corte) sonda temperatura ambiente**: Cambiar sonda temperatura ambiente.
- **Desconexión sonda temperatura ambiente:** Comprobar correcta conexión sonda temperatura ambiente en placa base.

6. **Men Pot.** Tras iniciar la fase de encendido **"ON"** o durante la fase de trabajo **"WORK"** se puede detectar una temperatura de humos inferior a 20°C del umbral máximo, momento en el cual se produce el mensaje **"Men Pot".**

ATENCION! La estufa permanecerá encendida pero modulará la potencia automáticamente al nivel 1.

- **Configuración incorrecta de la calibración de parámetros:** Modificar la calibración para disminuir el suministro de pellet.
- **Configuración incorrecta de la calibración de parámetros:** Modificar la calibración para aumentar el umbral máximo de temperatura de humos.
- **Rotura o bloqueo motor ventilador de calefacción:** Comprobar y desbloquear motor ventilador de calefacción y cambiarlo si procede.

7. **Fallo TC.** Tras iniciar la fase de encendido **"ON"** o durante la fase de trabajo **"WORK"** se puede detectar una anomalía de la temperatura de humos. Si la temperatura de humos detectada aumenta hasta un valor de hasta 999°C (aparece en visualización de información) se produce el mensaje de alarma **"Fallo TC".**

- **Rotura (rasgado o corte) sonda temperatura de humos**: Cambiar sonda temperatura de humos.
- **Desconexión sonda temperatura de humos:** Comprobar correcta conexión sonda temperatura de humos en placa base.

8. **T A Chi.** Durante la fase de trabajo **"WORK"** se puede detectar un valor de temperatura de humos elevado. Si la temperatura de humos detectada alcanza su umbral máximo establecido se produce el mensaje de alarma **"T A Chi".**

- **Gran cantidad de suciedad y cenizas dentro de la cámara de combustión:** Efectúe una limpieza completa del aparato.
- **Configuración incorrecta de la calibración de parámetros**: Un exceso de combustible puede aumentar la temperatura de humos por lo que hay que modificar la calibración para disminuir el suministro de pellet.

7.6 DIAGRAMA ELECTRICO

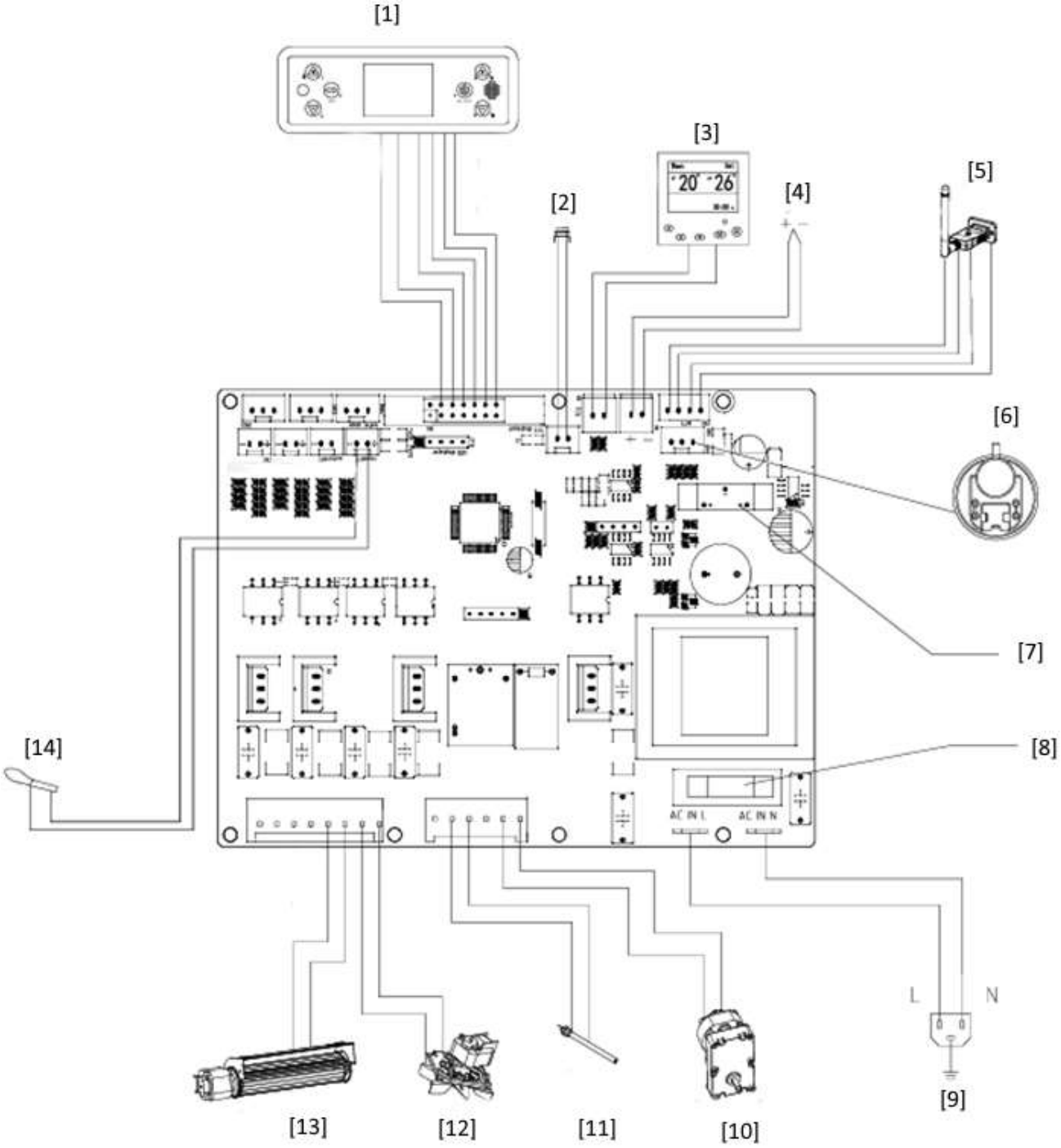

[1] Panel de control
[2] Termostato seguridad tolva
[3] Termostato ambiente remoto
[4] Sonda temperatura humos
[5] Wi-Fi
[6] Presostato seguridad
[7] Pila
[8] Fusible
[9] CA 220V/50Hz
[10] Motorreductor pellet
[11] Encendedor
[12] Extractor humos combustión
[13] Ventilador calefacción
[14] Sonda temperatura ambiente

7.7 MANDO A DISTANCIA

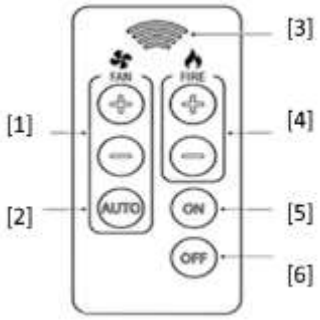

[1] + - velocidad ventilador calefacción
[2] AUTO velocidad ventilador calefacción
[3] ICONO RF
[4] + - potencia combustión
[5] Encendido
[6] Apagado

8 LIMPIEZA Y MANTENIMIENTO

8.1 LIMPIEZA ORDINARIA

8.2 MANTENIMIENTO DE TEMPORADA

⚠ ***IMPORTANTE! Para garantizar un funcionamiento fiable, económico y seguro del sistema de calefacción el usuario está obligado a hacer revisar y limpiar la máquina como mínimo una vez al año si no ha alcanzado el total de horas de funcionamiento estimadas para ello y siempre que las alcance. Este mantenimiento deberá hacerlo con el servicio técnico autorizado de forma obligatoria durante el tiempo vigente de la garantía. Es aconsejable seguir haciéndolo una vez expirado este periodo.***

La estufa dispone de un reloj contador de horas de funcionamiento para el servicio de mantenimiento. Una vez alcanzadas las horas establecidas aparecerá en pantalla el mensaje **"Mantenim".**

9 RESPONSABILIDAD DEL FABRICANTE

El fabricante declina toda responsabilidad penal y/o civil, directa y/o indirecta, por:

1. Incumplimiento de las instrucciones que el manual de instrucciones contiene.
2. Modificaciones y reparaciones no autorizadas.
3. Uso no conforme con las directivas de seguridad.
4. Instalación no conforme con las normas vigentes en el país de instalación y con las directivas de seguridad.
5. Falta de mantenimiento.
6. Uso de piezas de repuesto no originales o no específicas para el modelo de estufa.

10 CONDICIONES GENERALES DE GARANTÍA

1. Los productos emitidos por Vertex Life SL bajo cualquiera de sus marcas a partir del 1 de enero de 2022 tienen las condiciones de garantía previstas en la transposición de las directivas de la Unión Europea sobre contratos de compraventa de bienes y de suministro de contenidos o servicios digitales. Modificación del texto refundido de la Ley General para la Defensa de los Consumidores y Usuarios y otras leyes complementarias, aprobado por Real Decreto Legislativo 1/2007, de 16 de noviembre, que se llevó a cabo mediante la aprobación del Real Decreto 7/ 2021, de abril 27, y Real Decreto-Ley 24/2021, de 2 de noviembre.
2. Vertex Life SL, de acuerdo con los Reales Decretos antes citados, es responsable ante el usuario de cualquier falta de conformidad de sus productos que se produzca durante los tres primeros años desde la fecha de compra del bien. En caso de duda sobre la fecha, prevalecerá la fecha de compra del producto que figura en la factura de compra. Salvo prueba o indicación en contrario, se presume que los defectos de conformidad del producto que aparezcan durante los dos primeros años a partir de esta fecha ya existían en el momento de la puesta en servicio del producto, salvo que esta presunción sea incompatible con la naturaleza de la propiedad del producto o la naturaleza de la falta de conformidad.
3. De acuerdo con la norma, el consumidor o usuario coopera con el fabricante y su servicio postventa CENSAT en la medida en que sea razonablemente posible y necesario para establecer si la causa de la falta de conformidad es imputable a un defecto de fabricación o a otros. razones. La obligación de cooperar se limita a los medios técnicos menos intrusivos a disposición del consumidor o usuario. Cuando el consumidor o usuario se niegue a cooperar, la carga de la prueba de la existencia o no de la falta de conformidad en el momento a que se refiere el artículo 120, apartados 1 o 2, según los casos, recae en el consumidor o usuario.
4. La garantía no se aplica en los siguientes casos:

- Avería o mal funcionamiento por instalación incorrecta según las instrucciones de instalación o incumplimiento de la normativa vigente en la instalación del aparato o en el conducto de evacuación de gases de combustión o en las redes hidráulica o eléctrica.
- Instalaciones y mantenimiento realizados en incumplimiento de los requisitos de instalación de las normativas nacionales o regionales aplicables. Principalmente, pero no exclusivamente, los incluidos en el Reglamento de instalaciones térmicas en edificios (RITE) para equipos de potencia térmica nominal igual o superior a 5 kW.
- Dispositivos en los que se hayan utilizado para su instalación o funcionamiento accesorios inadecuados, no homologados o no relacionados con los componentes originales.
- Fallo o mal funcionamiento resultante del uso de combustibles no aprobados o que no cuentan con las certificaciones y cualidades requeridas.
- Fallos o daños causados por la instalación o cualquier elemento o circunstancia externa al propio equipo.
- Un transporte, almacenamiento o ubicación inadecuados pueden provocar corrosión o abrasión de la pintura o la apariencia del dispositivo, falta de limpieza, vidrios rotos, deterioro de juntas, etc. Rotura por impacto de piezas de vidrio, cerámica o similares.
- Desgaste ligado al uso intensivo de los aparatos, como el del quemador de combustión, el deflector de humos, paneles refractarios o cualquier otro desgaste que pueda resultar de un uso incorrecto, no correspondiente a lo indicado en los manuales o superior a lo previsto en las condiciones de venta.
- Dispositivos sobre los cuales se haya producido la intervención de personal no autorizado en el sistema CENSAT durante el período de garantía.
- Verificación de que el dispositivo ha estado funcionando por un período superior al período de cobertura de la garantía.

5. La garantía no cubre costes derivados del desmontaje de cualquier elemento externo al equipo, como fijaciones de obra, mobiliario, armarios, etc. que impidan el libre acceso al equipo o a sus componentes. Asimismo, no cubre el servicio de asesoramiento a domicilio sobre el funcionamiento del equipo. Por tanto, Vertex Life Sl queda exenta de cualquier responsabilidad por los daños a personas y bienes que pudieran tener relación con el texto anterior.
6. Queda excluido de la garantía cualquier reclamación o incumplimiento que no esté expresamente mencionado en la normativa aplicable o que no cumpla las condiciones legales requeridas.

⚠ ***¡ATENCIÓN! ES IMPRESCINDIBLE Y MUY RECOMENDABLE que antes de utilizar el dispositivo, el usuario lea atentamente el manual de usuario que lo acompaña. Utilice siempre nuestro sistema de posventa CENSAT para cualquier servicio necesario para la puesta en marcha, resolución de problemas y mantenimiento de equipos.***

Eider Biomasa
Calle Pago de los Cahices s/n
18640, Padul, Granada

ESPAÑA
+34 958 847 667

info@censat.es

www.ecensat.es

PORTUGAL
+351 249 811 055

censatportugal@gmail.com

FRANCIA
+33 800 909 127

assistance@censat.fr