Pergola CALETA MOTORISEE adossée G7016S - 4m13x3m08

Référence	93108035
EAN	3281345207249

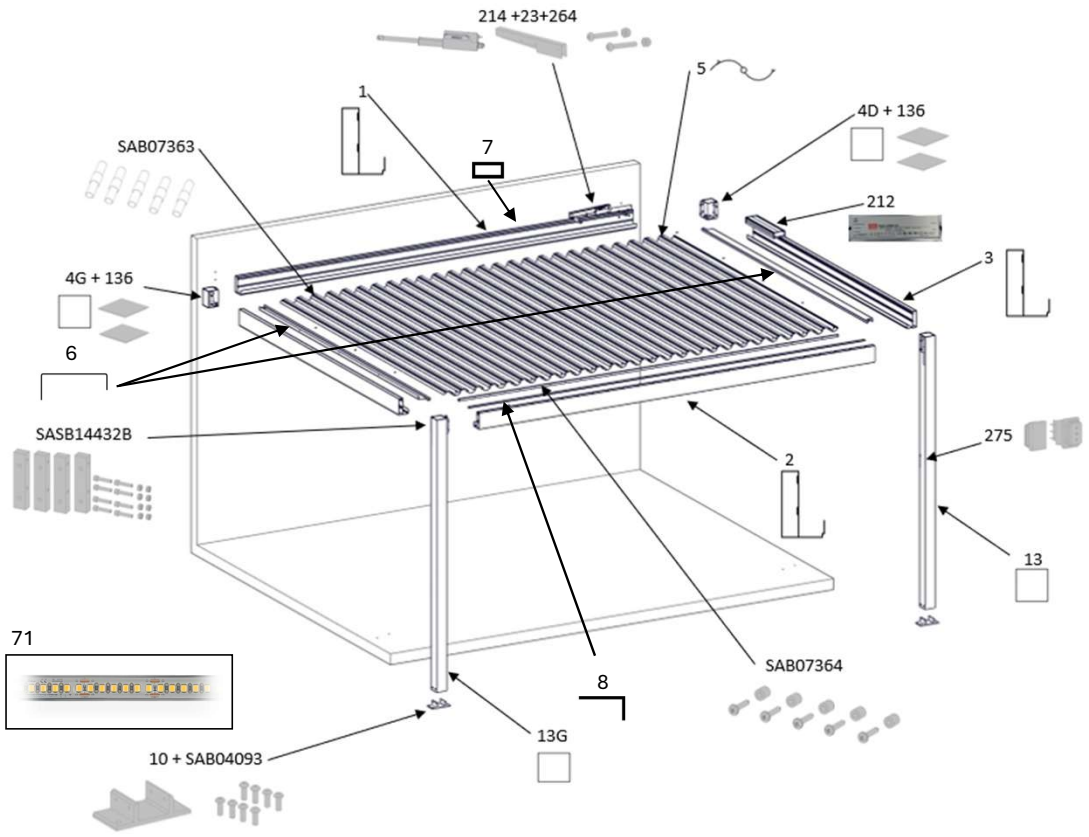

Repère	Composant
1	Traverse arrière
2	Traverse avant
3	Longeron
13G	Poteau gauche
13	Poteau interrupteur
5	Lame lg 2958 + joint
6	Départ lame
7	Réglette
8	Blocage lame
24	Tendeur (Rond Ø10)
SASB14432B	Sachet fixation cadre (4 éclisses + 8 vis CHC M8x35 + 8 écrous M8)
SAB07363	Sachet 5 axes ronds lames
SAB07364	Sachet 5 entretoises Ø5.2/10 lg10 + 5 vis tôle TCB 4.8x25
SPER152	Sachet 6 vis BHC M5x8
SPER165	Sachet 5 vis autoperceuses TCB Ø4.2x13
SPER63	Sachet lame tendeur (2 vis HC M5x30 + 4 paliers + 2 entretoises)
189	Cartouche mastic d'étanchéité
10	Platine basse
136	Bouchon poteau
136P	Bouchon poteau percé
16	Renfort poteau
SAB04093	Sachet 8 vis BHC M8x20
4G	Poteau mural gauche
4D	Poteau mural droit
71	Profil + bandeau LED
244	Boitier électrique
245	Closoir boitier électrique
246	Bouchon boitier électrique
20	T Fixation vérin
23	Cache vérin
243	L fixation vérin/cadre
SPER261	Sachet 1 visserie vérin (2 vis FHC M6x16 + 4 vis CHC M6x16 + 1 bouchon blanc + 1 bouchon noir)
SPER262	Sachet 2 visserie vérin (1 vis BHC M6x25 + 1 vis BHC M6x40 + 2 écrous frein M6 + 4 paliers nylon Ø6/8Lg8 + 1 entretoise Ø6.2/10 Lg12)
SPER264	Sachet visserie cache vérin (2 vis BHC M6x40 + 2 écrous frein M6)
SPER275	Sachet interrupteur vérin
SPER276	Sachet entrainement vérin (1 entraînement vérin + 1 axe rond Ø12 + 1 entretoise nylon Ø5.2/10 Lg10 + 1 vis tôle TCB cruci Ø4.8x38 + 1 rondelle nylon Ø28/15 ep2.5 + 1 bouchon)
SPER277	Sachet interrupteur éclairage
SPER280	Sachet 1 boite + 6 bornes
212	Alimentation 240W
214	Vérin TA38
B07471	Raccord Y (1 mâle – 2 femelles)
B07472	Raccord 3m (Mâle - femelle)
B07473	Raccord 1m (Femelle - dénudé)