SYLSPOT 500LM 840 IP44 WHITE 12-PACK

Code article 0090033

YourHome™



Pack de 12 spots d'accentuation LED offrant une grande efficacité lumineuse. Version IP44 orientable. Angle de faisceau 38°. Flux lumineux 500-550lm, efficacité lumineuse 104lm/W. Température de couleur : blanc neutre (4000K). IRC80. Hauteur 47mm, diamètre d'encastrement 68-74mm. Bornier repiquable LILO. Version blanche, inclus une collerette supplémentaire argentée à clipser. Durée de vie 57 000 heures (L70). Garantie 3 ans.

Atouts techniques

Dimensions (mm)

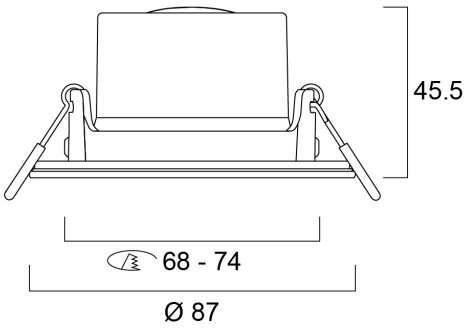

Photométrie

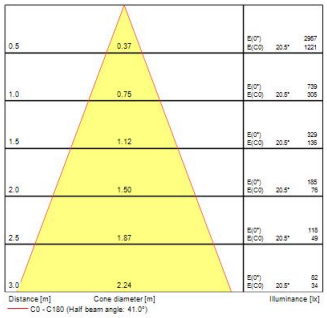

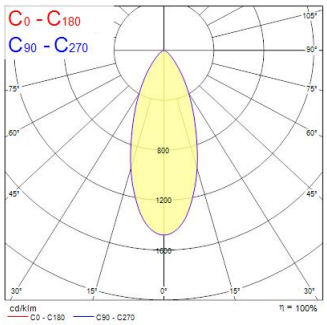

SYLSPOT 500LM 840 IP44 WHITE 12-PACK

Code article 0090033

Données générales

Nom du produit	SYLSPOT 500LM 840 IP44 WHITE 12-PACK
Technologie	LED
Culot	N/A
Corps	Polycarbonate
Montage	Installation encastrée au plafond
Capteur de présence intégré	NONE
Environnement	Intérieur
Application générale	Résidentiel & Consommateur
Plage de température de fonctionnement (°C)	-10°C...+40°C
Température ambiante (°C)	25
Virtual assistant compatibility	N/A
Classe ETIM	EC001744
Garantie	3 ans

Données optiques

Flux lumineux luminaire (lm)	500
Efficacité lm/W	104
Température de couleur (K)	4000
Couleur de lumière	Blanc chaud
IRC (Ra)	80
Colour Variation Initial (SDCM)	SDCM6
Beam Angle (°)	38
Type de distribution lumineuse	Symétrique
Groupe de risque photobiologique	RG1

Caractéristiques électriques

Puissance (W)	4.8
Tension d'alimentation primaire min	220
Tension d'alimentation primaire max	240
Facteur de puissance lampe	0.5
Taux d'harmonique (à 230V, 50Hz, à 100% max du taux de gradation)	155
Classe de protection électrique	Classe 2
Type d'appareillage	Driver LED courant constant
Dimmable	Non
Technologie de graduation	N/A
Courant de commande driver (mA)	15
Courant d'appel (A)	11.8
Durée Courant d'appel (µs)	220
Classe d'efficacité énergétique (A->G) de la source lumineuse contenue	F
Fréquence nominale (Hz)	50/60Hz
Plage de scintillement LED (%)	Bas (6% - 20%)
Max. luminaires par discjoncteur 10 A C	68
Max. luminaires par discjoncteur 13 A C	89
Max. Luminaires par disjoncteur 16A C	112
Max. luminaires par discjoncteur 20 A C	137
Max. luminaires par discjoncteur 10 A B	41
Max. luminaires par discjoncteur 16 A B	66
Section transversale du conducteur connectable min	0.75
Section transversale du conducteur connectable max	1.5

SYLSPOT 500LM 840 IP44 WHITE 12-PACK

Code article 0090033

SYLVANIA

Durée de vie

Durée de vie nominale moyenne - L70 B50	57000
Durée de vie nominale moyenne - L70 B20	54000
Durée de vie nominale moyenne - L70 B10	53000
Durée de vie nominale moyenne - L80 B50	36000
Durée de vie nominale moyenne - L80 B20	34000
Durée de vie nominale moyenne - L80 B10	33000
Durée de vie nominale moyenne - L90 B50	17000
Durée de vie nominale moyenne - L90 B20	16000
Durée de vie nominale moyenne - L90 B10	16000

Données physiques

Finition corps	RAL 9003 - Blanc de sécurité
Indice de protection IP	IP44/20
Indice de protection IK	IK03
Finition diffuseur	Autre
Matériau diffuseur	Sans
Finition réflecteur	Not Applicable
Hauteur (mm)	45.5
Diamètre nominal produit (mm)	87
Poids (kg)	0.996

Emballage

Code EAN	5410288900339
Longueur simple de l'emballage (cm)	29.2
Largeur simple de l'emballage (cm)	19.2
Hauteur emballage unitaire (cm)	11.8
DUN14 (inner)	15410288900336
Unités par emballage extérieur	4
Packaging outer length / height (cm)	39.6
Packaging outer width (cm)	30.8
Profondeur boite extérieure (cm)	26.4

Sécurité

Test au fil incandescent (°)	650
Condition de fonctionnement optimal (° C)	-10-40