1646

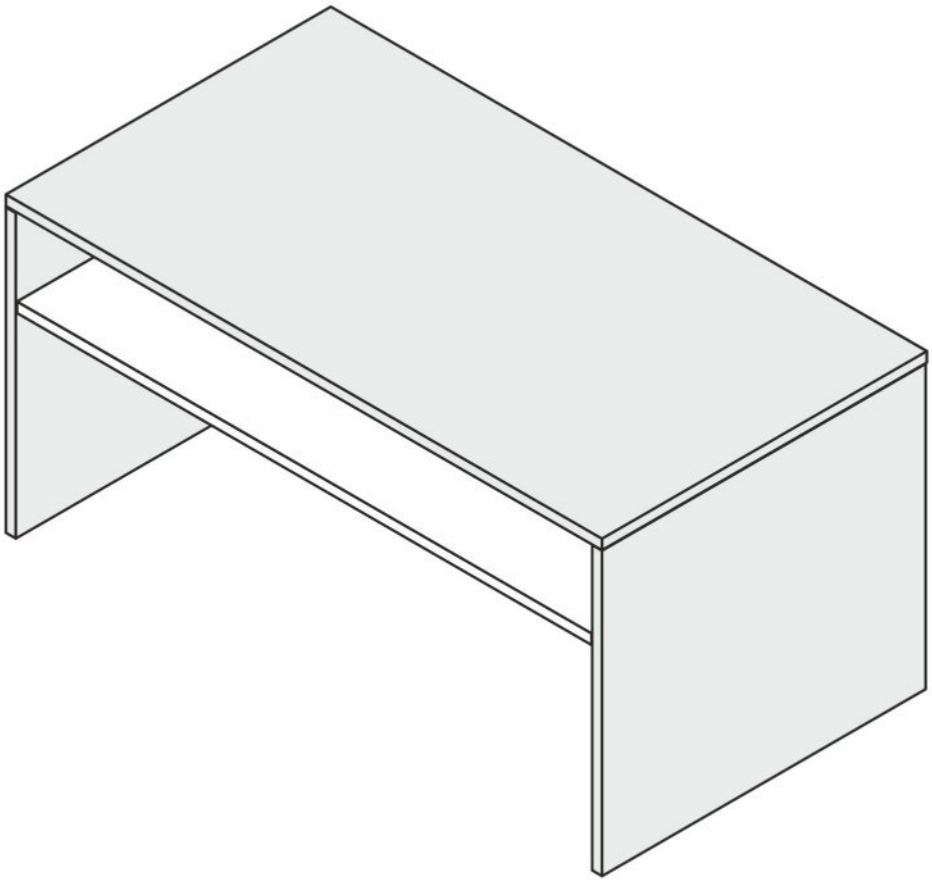

262104.v0

Forés
... con madera de hogar!

MESA DE CENTRO - TABLE BASSE RECTANGULAIRE - COFFE TABLE - MESA CENTRO - TAVOLO - COUCHTISCH - ΤΡΑΠΈΖΙ ΜΈΣΗΣ

INSTRUCCIONES DE MONTAJE - ASSEMBLING INSTRUCTIONS - NOTICE DE MONTAGE- INSTRUÇÕES DE MONTAGEM - ISTRUZIONI DI MONTAGGIO - MONTAGEANLEITUNG - ΟΔΗΓΊΕΣ ΣΥΝΑΡΜΟΛΌΓΗΣΗΣ



IMPORTANTE: LEA Y GUARDE ESTA INFORMACIÓN PARA FUTURAS CONSULTAS.

IMPORTANT: READ AND SAVE THIS INFORMATION FOR FUTURE INQUIRIES.

IMPORTANT: LISEZ ET CONSERVEZ CES INFORMATIONS POUR DE FUTURES CONSULTATIONS.

IMPORTANTE: LEIA E GUARDE ESTA INFORMAÇÃO PARA FUTURAS CONSULTAS.

IMPORTANTE: LEGGERE E CONSERVARE QUESTE INFORMAZIONI PER ULTERIORI DOMANDE.

WICHTIG: LESEN UND SPEICHERN SIE DIESE INFORMATIONEN FÜR ZUKÜNFTIGE ANFRAGEN.

ΣΗΜΑΝΤΙΚΌ: ΔΙΑΒΆΣΤΕ ΚΑΙ ΑΠΟΘΗΚΕΎΣΤΕ ΑΥΤΈΣ ΤΙΣ ΠΛΗΡΟΦΟΡΊΕΣ ΓΙΑ ΜΕΛΛΟΝΤΙΚΕΣ ΈΡΕΥΝΕΣ.

EN WARNINGS REGARDING USE, MAINTENANCE AND CLEANING

· Do not use the furniture if any of its structural components are broken, damaged or missing.
· Only use spare parts approved by the manufacturer.
· Incorrect assembly, adjustment or handling may weaken the assemblies and/or parts.
· Keep small children away during assembly. There is a risk of suffocation from swallowing small parts or injury if tools or parts are handled unsupervised.
· Do not place near sources of heat.
· This furniture is intended for domestic use only. Place it inside the home.
· After installation, it is necessary to ventilate the room where the furniture is located.
· It is recommended to regulary ventilate the room where the furniture is located to maintain low humidity level and prevent mould growth.
· Under no circumstances should the maximum load indicated by the manufacturer be exceeded.
· It is advisable to periodically check that all fasteners and assembly elements are correctly tightened.
· Clean with a cloth dampened with a soapy solution.
· Water and other liquids can damage the furniture, so dry it quickly with a clean cloth if it gets wet. Do not use cloths, rags or cleaning products that could scratch the surface of the furniture.

IMPORTANT INFORMATION ABOUT ASSEMBLY

· Read and follow the assembly instructions provided in this document.
· Prepare the parts that make up the furniture. Gather and count the hardware.
· Prepare the necessary tools.
· Prepare the assembly area. Assemble on a smooth, clean, spacious and well-lit surface.
· Protect the assembly surface with a rug, blanket or cardboard from the packaging to avoid scratching the furniture or floor.
· Secure all assemblies without forcing them.

PT AVISOS SOBRE UTILIZAÇÃO, MANUTENÇÃO E LIMPEZA

· Não utilize o móvel se algum dos seus componentes estruturais estiver partido, danificado ou em falta.
· Utilize apenas peças de substituição aprovadas pelo fabricante.
· Uma montagem, ajuste ou manuseamento incorretos podem enfraquecer as juntas e/ou peças.
· Mantenha as crianças pequenas afastadas durante a montagem. Existe perigo de asfixia por ingestão de peças pequenas ou perigo de ferimentos se manipularem ferramentas ou peças sem supervisão.
· Não coloque o móvel perto de fontes de calor.
· Móvel adequado para uso doméstico. Coloque no interior da habitação.
· É necessário arejar o espaço onde o móvel se encontra após a instalação.
· Recomenda-se ventilar regularmente a divisão onde se encontra o móvel para manter um baixo nível de humidade e evitar a formação de bolor.
· Em caso algum se deve exceder a carga máxima indicada pelo fabricante.
· É conveniente verificar periodicamente se todos os elementos de fixação e montagem estão corretamente ajustados.
· Limpar com um pano humedecido com uma solução de sabão.
· A água e outros produtos líquidos podem danificar o móvel, pelo que este deve ser secado rapidamente com um pano limpo, caso fique molhado. Não utilizar panos, trapos ou produtos de limpeza que possam riscar a superfície do móvel.

INFORMAÇÃO IMPORTANTE SOBRE A MONTAGEM

· Leia e siga a ordem de montagem indicada neste documento.
· Prepare as peças que constituem o móvel. Reagrupe e conte as ferragens.
· Prepare as ferramentas necessárias.
· Prepare a área de montagem. Realize a montagem sobre uma superfície lisa, limpa, espaçosa e bem iluminada.
· Proteja a superfície de montagem com um tapete, um cobertor ou o cartão da embalagem para evitar riscar o móvel ou o chão.
· Fixe todas as juntas sem forçar.

ES ADVERTENCIAS SOBRE USO, MANTENIMIENTO Y LIMPIEZA

· No utilizar el mueble si alguno de sus componentes estructurales está roto, dañado o falta.
· Utilizar únicamente piezas de repuesto aprobadas por el fabricante.
· Un montaje, ajuste o manipulación incorrectos pueden debilitar los ensamblajes y/o las piezas.
· Mantener alejados a los niños pequeños durante el montaje. Existe peligro de asfixia por ingerir piezas pequeñas o peligro de lesiones si manipulan sin supervisión herramientas o piezas.
· No colocar cerca de fuentes de calor.
· Mueble apto para uso doméstico. Ubicar en el interior de la vivienda.
· Es necesario airear la habitación donde se encuentre el mueble tras la instalación.
· Se recomienda ventilar regularmente la habitación donde se encuentre el mueble para mantener una humedad baja y evitar la formación de moho.
· No se debe superar en ningún caso la carga máxima indicada por el fabricante.
· Es conveniente revisar periódicamente que todos los elementos de fijación y ensamblaje estén correctamente ajustados.
· Limpiar con un paño humedecido con una solución jabonosa.
· El agua y otros productos líquidos pueden dañar el mueble, por lo que se debe secar rápidamente con un paño limpio si se moja. No utilizar paños, trapos o productos de limpieza que puedan rayar la superficie del mueble.

INFORMACIÓN IMPORTANTE SOBRE EL MONTAJE

· Leer y seguir el orden de montaje indicado en este documento.
· Preparar las piezas que constituyen el mueble. Reagrupar y contar el herraje.
· Preparar las herramientas necesarias.
· Preparar la zona de montaje. Realizar el montaje sobre una superficie lisa, limpia, espaciosa y bien iluminada.
· Proteger la superficie de montaje con una alfombra, una manta o el cartón del embalaje para evitar rayar el mueble o el suelo.
· Asegurar todos los ensamblajes sin forzar.

FR AVERTISSEMENTS CONCERNANT L'UTILISATION, L'ENTRETIEN ET LE NETTOYAGE

· Ne pas utiliser le meuble si l'un de ses composants structurels est cassé, endommagé ou manquant.
· Utiliser uniquement des pièces de rechange approuvées par le fabricant.
· Un montage, un réglage ou une manipulation incorrects peuvent affaiblir les assemblages et/ou les pièces.
· Tenir les jeunes enfants éloignés pendant le montage. Il existe un risque d'étouffement par ingestion de petites pièces ou un risque de blessure s'ils manipulent sans surveillance des outils ou des pièces.
· Ne pas placer à proximité de sources de chaleur.
· Meuble adapté à un usage domestique. À placer à l'intérieur du logement.
· Il est nécessaire d'aérer la pièce où se trouve le meuble après son installation.
· Il est recommandé d'aérer régulièrement la pièce où se trouve le meuble afin de maintenir un faible taux d'humidité et d'éviter la formation de moisissures.
· Ne dépassez en aucun cas la charge maximale indiquée par le fabricant.
· Il est conseillé de vérifier régulièrement que tous les éléments de fixation et d'assemblage sont correctement serrés.
· Nettoyer avec un chiffon humidifié avec une solution savonneuse.
· L'eau et les autres produits liquides peuvent endommager le meuble, il faut donc le sécher rapidement avec un chiffon propre s'il est mouillé. Ne pas utiliser de chiffons, de torchons ou de produits de nettoyage qui pourraient rayer la surface du meuble.

INFORMATIONS IMPORTANTES CONCERNANT LE MONTAGE

· Lire et suivre l'ordre de montage indiqué dans ce document.
· Préparer les pièces qui composent le meuble.Regrouper et compter les ferrures.
· Préparer les outils nécessaires.
· Préparez la zone de montage. Effectuez le montage sur une surface plane, propre, spacieuse et bien éclairée.
· Protégez la surface de montage avec un tapis, une couverture ou le carton d'emballage afin d'éviter de rayer le meuble ou le sol.
· Fixez tous les assemblages sans forcer.

IT AVVERTENZE RELATIVE ALL'USO, ALLA MANUTENZIONE E ALLA PULIZIA

· Non utilizzare il mobile se uno qualsiasi dei suoi componenti strutturali è rotto, danneggiato o mancante.
· Utilizzare solo pezzi di ricambio approvati dal produttore.
· Un montaggio, una regolazione o una manipolazione non corretti possono indebolire gli assemblaggi e/o i pezzi.
· Tenere i bambini piccoli lontani durante il montaggio. Esiste il pericolo di soffocamento per ingestione di piccole parti o il pericolo di lesioni se i bambini manipolano senza supervisione utensili o parti.
· Non collocare vicino a fonti di calore.
· Mobile adatto all'uso domestico. Collocare all'interno dell'abitazione.
· È necessario aerare la stanza in cui si trova il mobile dopo l'installazione.
· Si consiglia di ventilare regolarmente la stanza in cui si trova il mobile per mantenere bassa l'umidità e prevenire la formazione di muffa.
· Non superare in nessun caso il carico massimo indicato dal produttore.
· È opportuno verificare periodicamente che tutti gli elementi di fissaggio e di assemblaggio siano correttamente serrati.
· Pulire con un panno inumidito con una soluzione saponosa.
· L'acqua e altri prodotti liquidi possono danneggiare il mobile, pertanto è necessario asciugarlo rapidamente con un panno pulito se si bagna. Non utilizzare panni, stracci o prodotti per la pulizia che potrebbero graffiare la superficie del mobile.

INFORMAZIONI IMPORTANTI SUL MONTAGGIO

· Leggere e seguire l'ordine di montaggio indicato in questo documento.
· Preparare i pezzi che compongono il mobile. Raggruppare e contare la ferramenta.
· Preparare gli attrezzi necessari.
· Preparare l'area di montaggio. Eseguire il montaggio su una superficie liscia, pulita, spaziosa e ben illuminata.
· Proteggere la superficie di montaggio con un tappeto, una coperta o il cartone dell'imballaggio per evitare di graffiare il mobile o il pavimento.
· Fissare tutti i collegamenti senza forzare.

DE WARNHINWEISE ZU GEBRAUCH, WARTUNG UND REINIGUNG

· Verwenden Sie das Möbelstück nicht, wenn eines seiner Bauteile gebrochen, beschädigt oder fehlt.
· Verwenden Sie nur vom Hersteller zugelassene Ersatzteile.
· Eine unsachgemäße Montage, Einstellung oder Handhabung kann die Verbindungen und/oder Teile schwächen.
· Halten Sie kleine Kinder während der Montage fern. Es besteht Erstickungsgefahr durch Verschlucken kleiner Teile oder Verletzungsgefahr, wenn Kinder unbeaufsichtigt mit Werkzeugen oder Teilen hantieren.
· Stellen Sie das Möbelstück nicht in der Nähe von Wärmequellen auf.
· Möbelstück für den Hausgebrauch geeignet. Im Innenbereich aufstellen.
· Der Raum, in dem sich das Möbelstück befindet, muss nach der Installation gelüftet werden.
· Es wird empfohlen, den Raum, in dem sich das Möbelstück befindet, regelmäßig zu lüften, um eine niedrige Luftfeuchtigkeit aufrechtzuerhalten und Schimmelbildung zu vermeiden.
· Die vom Hersteller angegebene maximale Belastung darf unter keinen Umständen überschritten werden.
· Es ist ratsam, regelmäßig zu überprüfen, ob alle Befestigungs- und Verbindungselemente korrekt angezogen sind.
· Reinigen Sie das Möbelstück mit einem Tuch, das mit Seifenlösung befeuchtet wurde.
· Wasser und andere Flüssigkeiten können das Möbelstück beschädigen. Daher sollte es bei Nässe schnell mit einem sauberen Tuch abgetrocknet werden. Keine Tücher, Lappen oder Reinigungsmittel verwenden, die die Oberfläche des Möbelstücks zerkratzen könnten.

WICHTIGE INFORMATIONEN ZUR MONTAGE

· Lesen und befolgen Sie die in diesem Dokument angegebene Montageanleitung.
· Bereiten Sie die Teile vor, aus denen das Möbelstück besteht. Sortieren und zählen Sie die Beschläge.
· Bereiten Sie die erforderlichen Werkzeuge vor.
· Bereiten Sie den Montagebereich vor. Führen Sie die Montage auf einer glatten, sauberen, geräumigen und gut beleuchteten Fläche durch.
· Schützen Sie die Montagefläche mit einer Matte, einer Decke oder dem Verpackungskarton,
um Kratzer am Möbelstück oder Boden zu vermeiden.
· Befestigen Sie alle Verbindungen, ohne Gewalt anzuwenden.

GR ΠΡΟΕΙΔΟΠΟΙΗΣΕΙΣ ΣΧΕΤΙΚΑ ΜΕ ΤΗ ΧΡΗΣΗ, ΤΗ ΣΥΝΤΗΡΗΣΗ ΚΑΙ ΤΟΝ ΚΑΘΑΡΙΣΜΟ

· Μην χρησιμοποιείτε το έπιπλο εάν κάποιο από τα δομικά του στοιχεία είναι σπασμένο, κατεστραμμένο ή λείπει.
· Χρησιμοποιείτε μόνο ανταλλακτικά που έχουν εγκριθεί από τον κατασκευαστή.
· Η λανθασμένη συναρμολόγηση, ρύθμιση ή χειρισμός μπορεί να αποδυναμώσει τις συναρμολογήσεις και/ή τα εξαρτήματα.
· Κρατήστε τα μικρά παιδιά μακριά κατά τη συναρμολόγηση. Υπάρχει κίνδυνος ασφυξίας από κατάποση μικρών εξαρτημάτων ή κίνδυνος τραυματισμού εάν χειρίζονται χωρίς επίβλεψη εργαλεία ή εξαρτήματα.
· Μην τοποθετείτε το έπιπλο κοντά σε πηγές θερμότητας.
· Έπιπλο κατάλληλο για οικιακή χρήση. Τοποθετήστε το στο εσωτερικό της κατοικίας.
· Μετά την εγκατάσταση, είναι απαραίτητο να αερίζετε το δωμάτιο όπου βρίσκεται το έπιπλο.
· Συνιστάται να αερίζετε τακτικά το δωμάτιο όπου βρίσκεται το έπιπλο, ώστε να διατηρείται χαμηλή η υγρασία και να αποφεύγεται η δημιουργία μούχλας.
· Σε καμία περίπτωση δεν πρέπει να υπερβαίνετε το μέγιστο φορτίο που υποδεικνύει ο κατασκευαστής.
· Είναι σκόπιμο να ελέγχετε περιοδικά ότι όλα τα στοιχεία στερέωσης και συναρμολόγησης είναι σωστά τοποθετημένα.
· Καθαρίστε με ένα πανί βρεγμένο με σαπουνόνερο.
· Το νερό και άλλα υγρά προϊόντα μπορούν να προκαλέσουν ζημιά στο έπιπλο, γι' αυτό πρέπει να το στεγνώνετε γρήγορα με ένα καθαρό πανί αν βραχεί. Μην χρησιμοποιείτε πανιά, κουρέλια ή προϊόντα καθαρισμού που μπορούν να γρατσουνίσουν την επιφάνεια του επίπλου.

ΣΗΜΑΝΤΙΚΕΣ ΠΛΗΡΟΦΟΡΙΕΣ ΣΧΕΤΙΚΑ ΜΕ ΤΗ ΣΥΝΑΡΜΟΛΟΓΗΣΗ

· Διαβάστε και ακολουθήστε τη σειρά συναρμολόγησης που αναφέρεται σε αυτό το έγγραφο.
· Προετοιμάστε τα εξαρτήματα που αποτελούν το έπιπλο. Συγκεντρώστε και μετρήστε τα εξαρτήματα.
· Προετοιμάστε τα απαραίτητα εργαλεία.
· Προετοιμάστε τον χώρο συναρμολόγησης. Πραγματοποιήστε τη συναρμολόγηση σε μια επίπεδη, καθαρή, ευρύχωρη και καλά φωτισμένη επιφάνεια.
· Προστατέψτε την επιφάνεια συναρμολόγησης με ένα χαλί, μια κουβέρτα ή το χαρτόνι της συσκευασίας για να αποφύγετε γρατσουνιές στο έπιπλο ή στο δάπεδο.
· Ασφαλίστε όλες τις συναρμολογήσεις χωρίς να ασκήσετε υπερβολική δύναμη.

GARANTÍA - GUARANTEE - GUARANTIE -GARANTIA-GARANZIA-GARANTIE-GARANTISI

ES

· Fabricado en U.E. por FORES DISEÑO S.L. C.I.F: B-12313003 - Ctra.Nac.232; Km 11,1 C.P. 12320 - Sant Jordi (Castellón) SPAIN - el cual garantiza este producto por un periodo de **3 años** a partir de la fecha de compra, contra todo defecto de fabricación.
· Si se encuentra alguna dificultad a la hora del montaje o existe algún defecto en el mueble, puede contactar con nosotros al **964 46 52 22** o por e-mail: **postventa@fores-group.com** donde gustosamente atenderemos todas sus consultas. HORARIO → De lunes a jueves 8:00h-13:30h / 14:00h-17:00h. Viernes 8:00h-14:00h.
· Esta garantía no ampara los defectos producidos por un mal montaje, utilización indebida o mal uso del mueble.
· Es imprescindible conservar el **ticket** de compra y facilitar el **Nº de Control de Calidad (Q.C.)** para cualquier consulta o reclamación.

EN

· Manufactured in Spain by FORES DISEÑO S.L. CIF B-12313003-ctra Nac 232 km 11.1 C.P.12320-Sant Jordi, (Castellón) SPAIN - Guarantee of **3 years** from date of purchase against any fault of production.
· If a difficulty when assembly or a fault in the product is found you can contact us at **(+34) 964 46 52 22** or by email: **postventa@fores-group.com** where we will be pleased to help you. TIMETABLE → Monday until Thursday 8:00h-13:30h / 14:00h-17:00h Friday 8:00h-14:00h .
· The Guarantee does not cover the faults produced by an incorrect assembly or misuse of the furniture.
· Indispensable to keep the purchase **ticket** and facilitate the **Nº of Quality Control (Q.C.)** for any consult or claim.

FR

· Fabriqué en UE par FORES DISEÑO S.L. CIF B-12313003 – Ctra Nac 232; Km 11,1 CP12320 – Sant Jordi (Castellón) Espagne – Celui ci garantie ce produit pour une période de **3 ans** à partir de la date d'achat, contre tout défaut de fabrication.
· Si vous rencontrez une quelconque difficulté à l'heure du montage ou si il y a un défaut sur le meuble, vous pouvez nous contacter par téléphone au **(+34) 964 46 52 22** ou bien par e-mail à **postventa@fores-group.com** où nous aurons le plaisir de vous accueillir pour toutes demandes.
HORAIRE → Du lundi au jeudi 8h00-13h30 / 14h00-17h00. Vendredi 8h00-14h00
· Cette garantie ne couvre pas les défauts résultants d'un mauvais montage, d'une utilisation indue ou d'un mauvais usage du produit.
· Il est indispensable de garder le **ticket** ou facture d'achat et de communiquer **le Numéro de Control Qualité (Q.C.)** pour une quelconque demande ou réclamation.

PT

· Fabricado U.E. por FORES DISEÑO S.L. C.I.F: B-12313003 - Ctra.Nac.232; 11,1 km C.P. 12320 - Sant Jordi (Castellón) ESPANHA - que garante este produto por um período de **3 anos** a partir da data de compra; contra defeitos de fabricação.
· Se você encontrar qualquer dificuldade na montagem ou se houver qualquer defeito no armário, você pode contactar-nos pelos seguintes meios: **(+34) 964 46 52 22** ou por e-mail: **postventa@fores-group.com** onde será recebido de bom grado para atenderder-mos todas as suas dúvidas.
HORÁRIO → De segunda a quinta-feira 8:00h-13:30h / 14:00h-17:00h. Sexta-feira 8:00h-14:00h.
· Esta garantia não cobre defeitos causados pela montagem incorreta, uso indevido ou mau trato do produto.
· É essencial manter o **recibo** de compra e facilitar o **Nº Controle de Qualidade (Q.C.)** para quaisquer dúvidas ou reclamações.

IT

· Prodotto in Spagna da: FORES DISEÑO S.L. CIF B-12313003-ctra Nac 232 km 11.1 C.P.12320-Sant Jordi, (Castellón) SPAIN. Garantito **3 Anni** dalla data di acquisto contro ogni difetto di produzione.
· In caso di difficoltà nel montaggio o di mancanza di componenti potete chiamare il **(+34) 964 46 52 22** o inviare email a: **postventa@fores-group.com**
Il servizio è attivo dal Lunedì al Giovedì ore 8:00-13:30 / 14:00-17:00. Venerdì ore 8:00-14:00. Saremo lieti di aiutarvi.
· La garanzia non copre difetti o danni dovuti a montaggio scorretto o ad uso improrio del prodotto.
· La garanzia é valida solo in presenza dello **scontrino di acquisto** e del **Nº di controllo qualitá (Q.C.)** presente nella confezione

DE

· Dieses Produkt wurde in der EU von FORES DISEÑO S.L., C.I.F.: B-12313003, Ctra. Nac. 232, km 11,1, C. P. 12320 - Sant Jordi (Castellón), SPANIEN, hergestellt.
Die Forés Group gewährt auf dieses Produkt eine Garantie von **3 Jahren** ab Kaufdatum gegen alle Herstellungsfehler.
· Sollten Sie Schwierigkeiten bei der Montage des Möbels haben oder sollte dieses einen Defekt aufweisen, können Sie uns unter der Telefonnummer **+34 964 46 52 22** oder per E-Mail unter **postventa@fores-group.com** kontaktieren. Wir beantworten gerne alle Ihre Fragen.
Unsere ÖFFNUNGSZEITEN sind wie folgt: Montag bis Donnerstag 08:00–13:30 Uhr / 14:00–17:00 Uhr. Freitags: 08:00–14:00 Uhr.
· Diese Garantie deckt keine Mängel ab, die durch unsachgemäße Montage, unsachgemäßen Gebrauch oder Missbrauch des Möbelstücks entstanden sind.
· Der **Kaufbeleg** muss unbedingt aufbewahrt werden, da die **Qualitätskontrollnummer (Q.C.)** für Rückfragen oder Reklamationen erforderlich ist.

GR

· Κατασκευάζεται στην Ισπανία από CIF B-12313003-Ctra Nac 232 χλμ 11.1 CP12320-Sant Jordi, στην Ισπανία - Η εγγύηση ισχύει για **3 έτη** από την αρχική ημερομηνία αγοράς και καλύπτει ελαττωματικά υλικά ή ελαττωματική κατασκευή του προϊόντος.
· Σε περίπτωση δυσκολίας σας κατά την συναρμολόγηση ή πιθανής βλάβης στο προϊόν, μπορείτε να επικοινωνήσετε μαζί μας στο **(+34) 964 46 52 22** ή μέσω email: **postventa@fores-group.com** Θα χαρούμε να σας βοηθήσουμε.
ΗΜΈΡΕΣ & ΩΡΕΣ ΕΞΥΠΗΡΈΤΗΣΗΣ → Δευτέρα έως Πέμπτη 8:00h-13:30h / 14:00h-17:00h Παρασκευή 8:00h-14:00h
· Η εγγύηση δεν καλύπτει τις βλάβες που προέρχονται από λάθη στην συναρμολόγηση ή την μη ορθολογική χρήση των επίπλων.
· Είναι απαραίτητο να κρατήσετε την **απόδειξη αγοράς** του προϊόντος και τον **αριθμό ποιοτικού ελέγχου (Q.C.)**, ώστε να διευκολύνετε οποιαδήποτε διαδικασία αίτησης ή συμβουλής χρειαστείτε.

Nº de Control de Calidad (Q.C.):
Nº of Quality Control (Q.C.):
Nº de Contrôle Qualité (Q.C.):
Nº de Controle de Qualidade (Q.C.):
Nº di Controllo qualità (Q.C.):
Qualitätskontrollzahl (Q.C.):
Ποιοτικός έλεγχος Αριθμός (Q.C.):



GUARDE ESTE NÚMERO
SAVE THIS NUMBER
SAUVEZ CE NUMÉRO
GUARDE ESTE NÚMERO
CONSERVA QUESTO NUMERO
SPEICHERN SIE DIESE NUMMER
ΦΥΛΑΞΤΕ ΑΥΤΟ ΤΟ ΑΡΙΘΜΟ

Q.C.

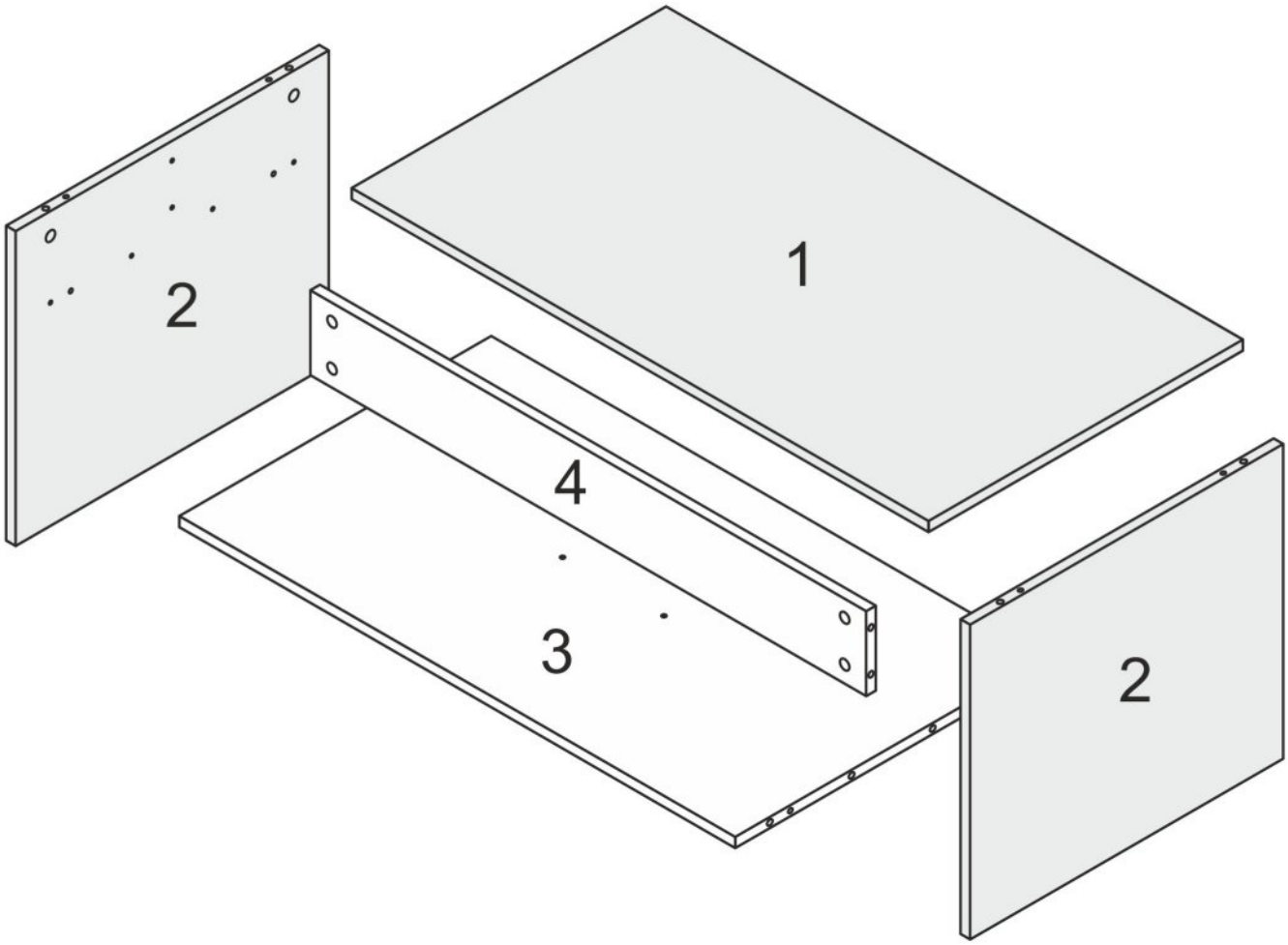

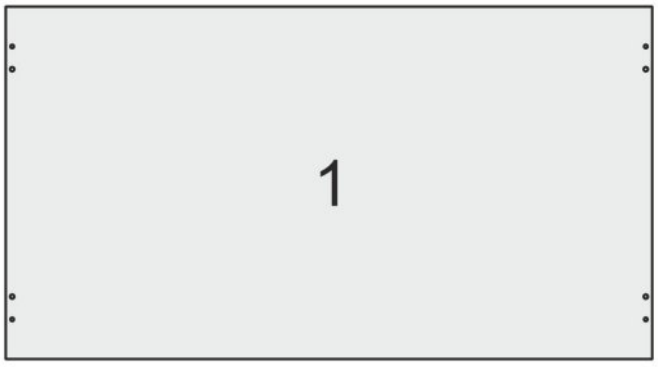

910 x 496 mm

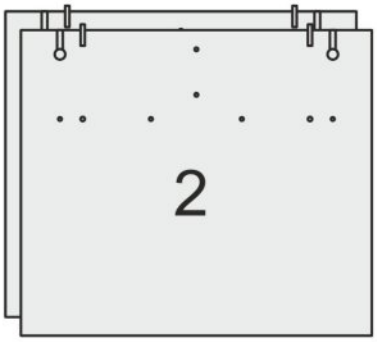

430 x 494 mm

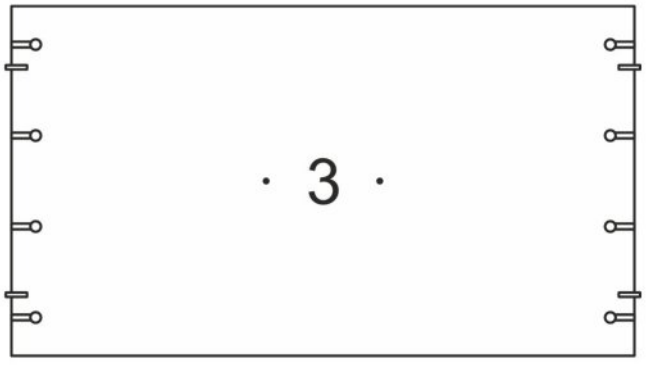

877 x 492 mm



877 x 116 mm

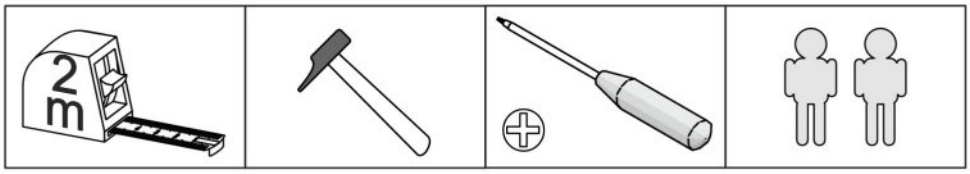
2
m

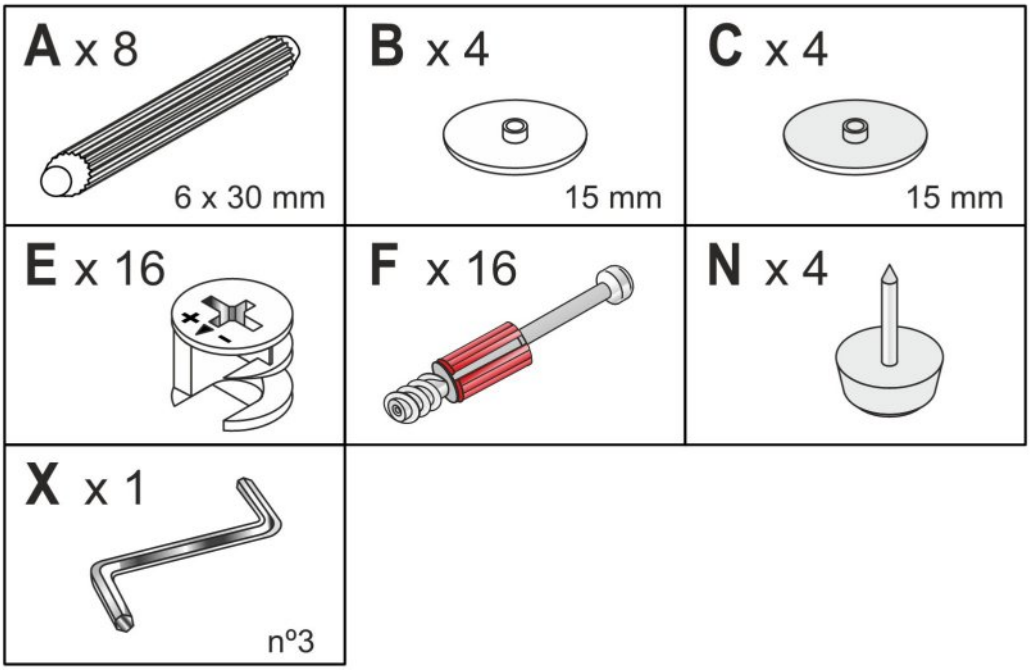
A x 8
6 x 30 mm
B x 4
15 mm
C x 4
15 mm
E x 16
F x 16
N x 4
X x 1
nº3

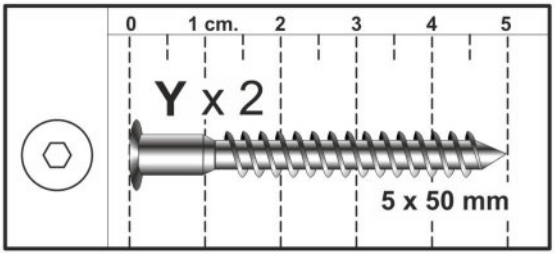
0
1 cm.
2
3
4
5
Y x 2
5 x 50 mm

1

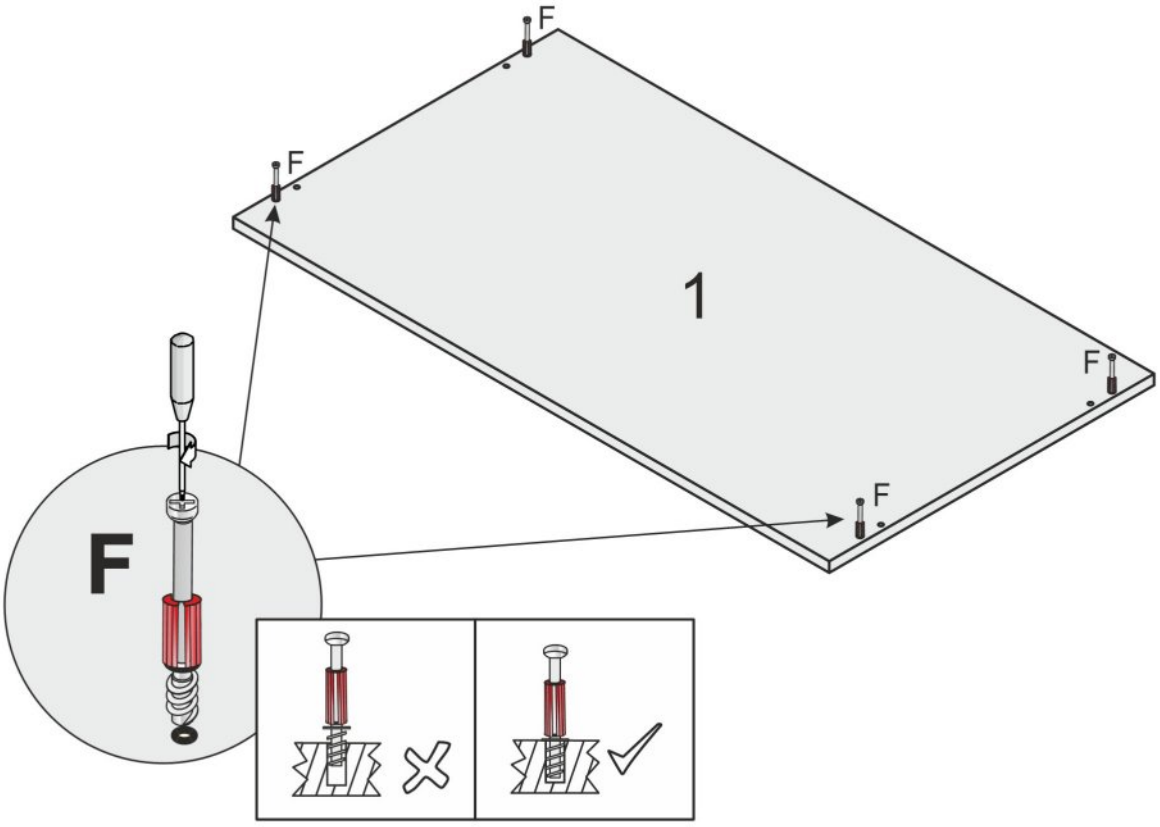

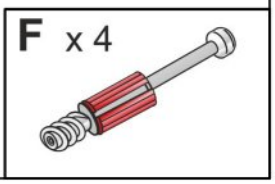

2

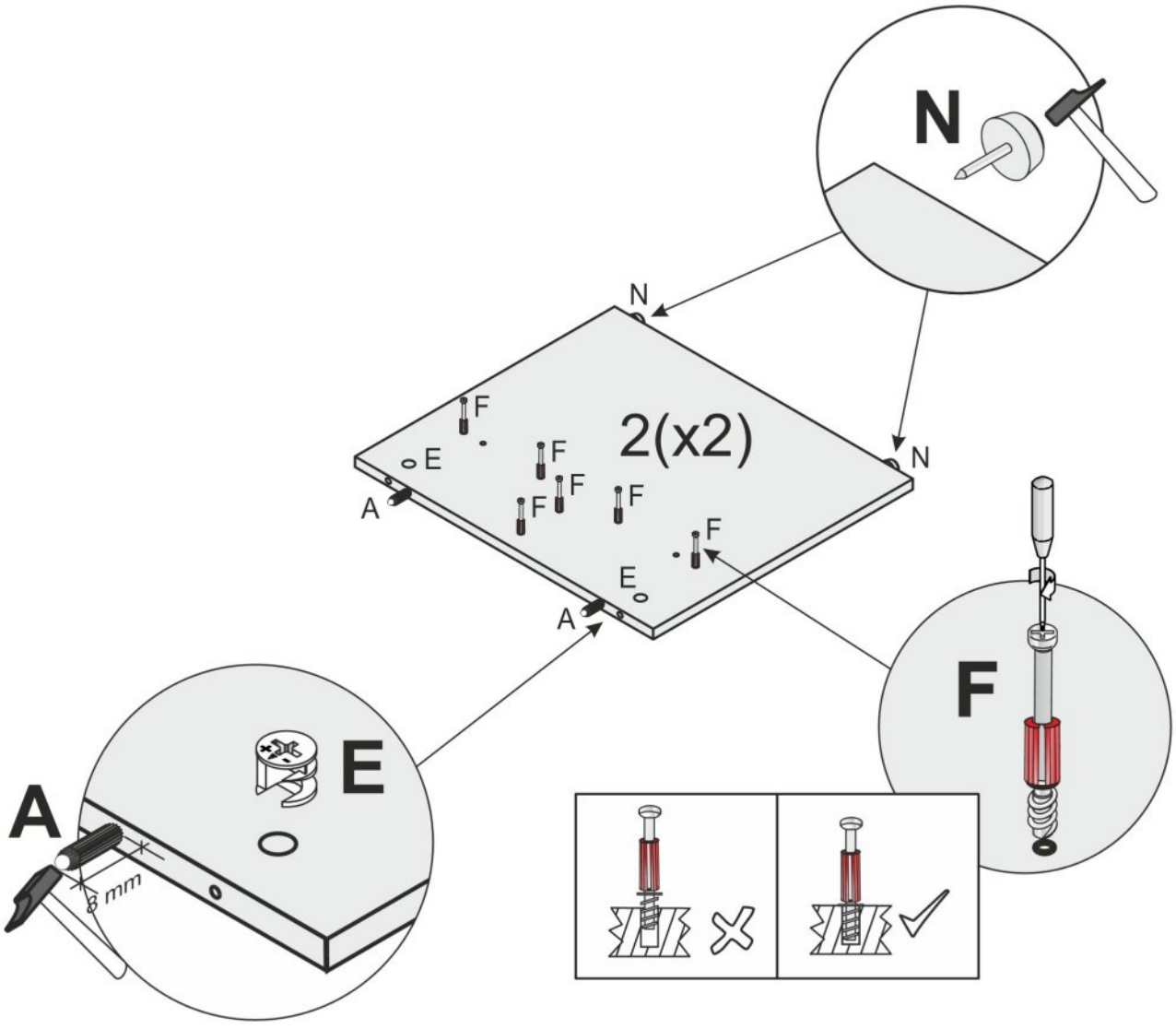

N x 4

A x 4

6 x 30 mm

E x 4

F x 12

3

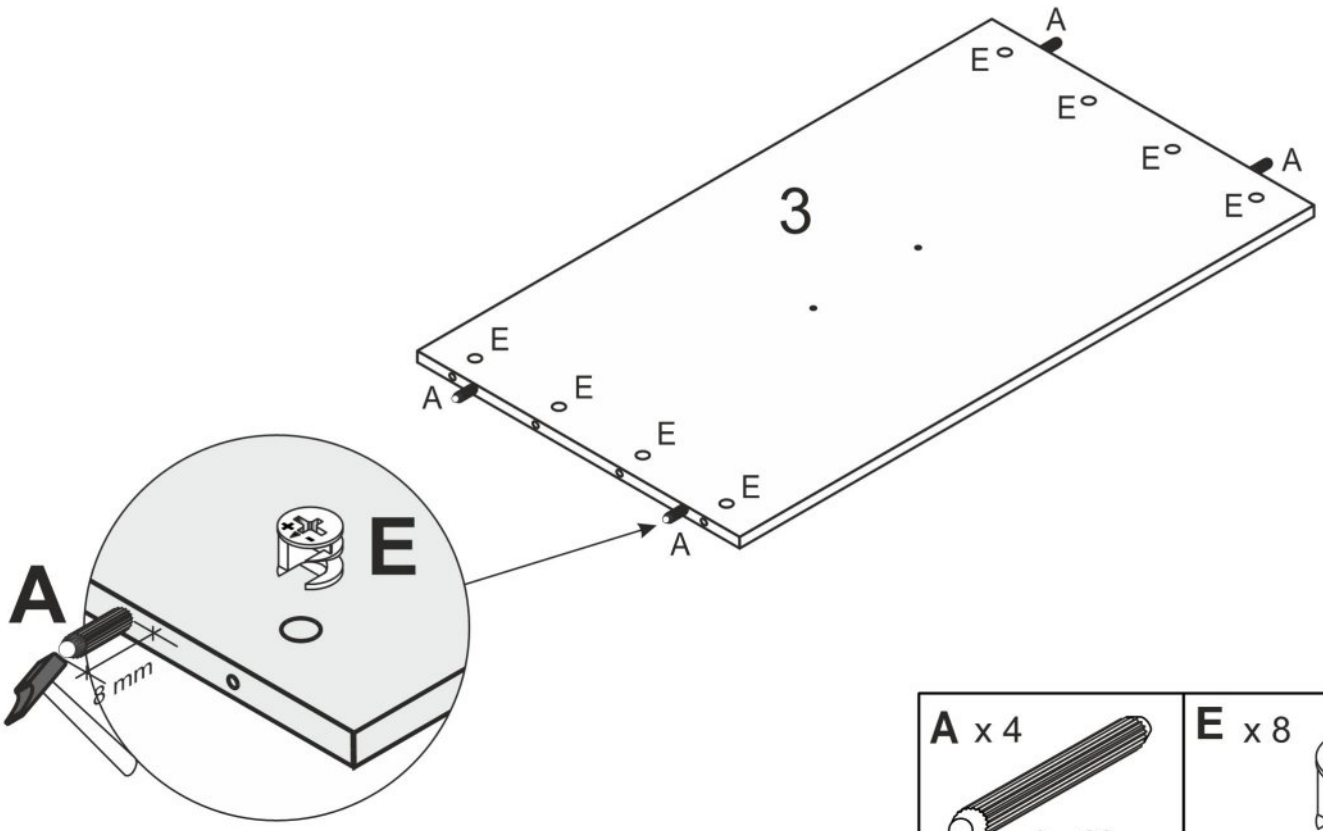

A x 4

E x 8



4

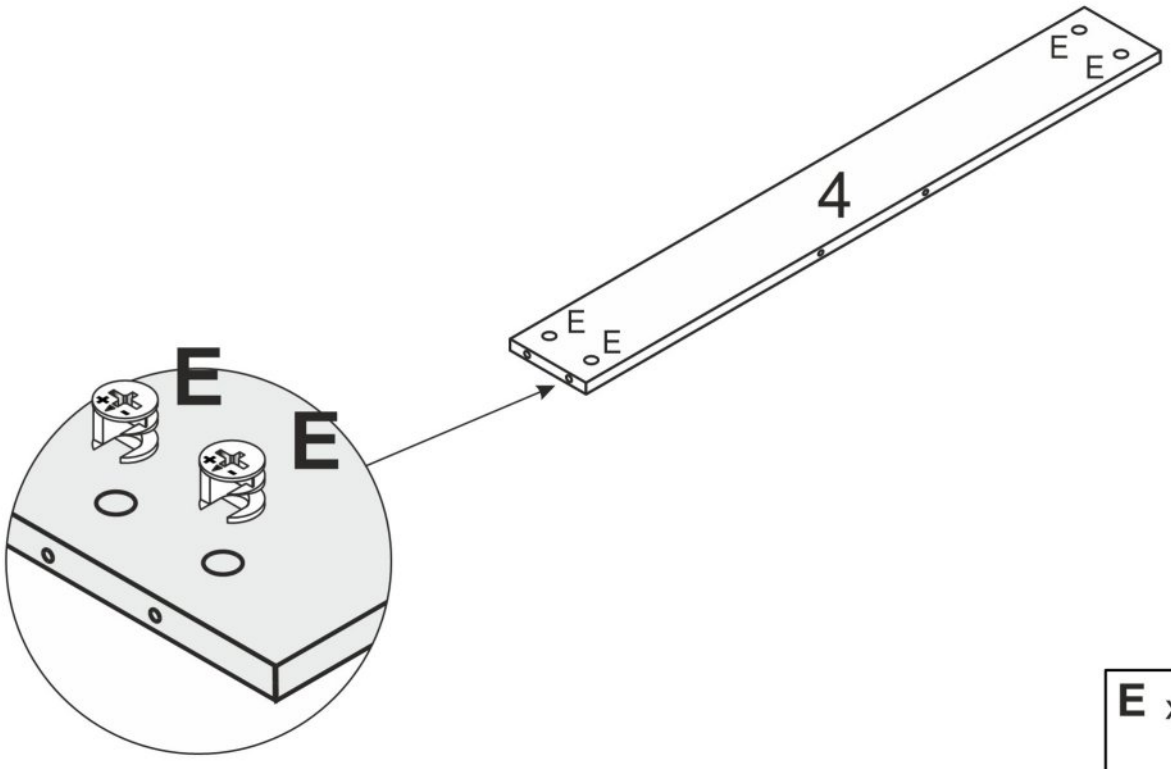

E x 4



5

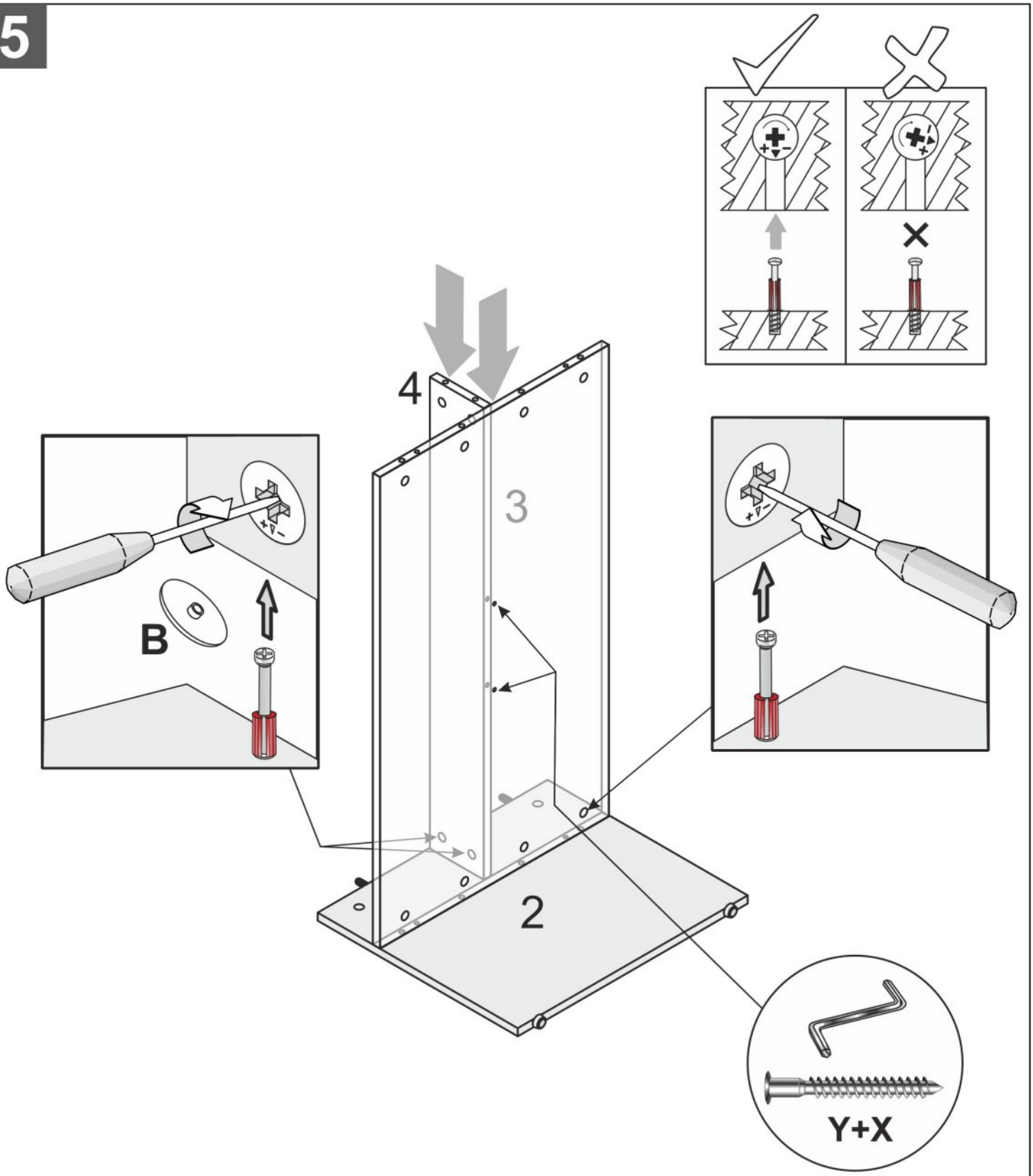

X x 1	Y x 2	B x 2
Nº 3	5 x 50 mm	15 mm

6

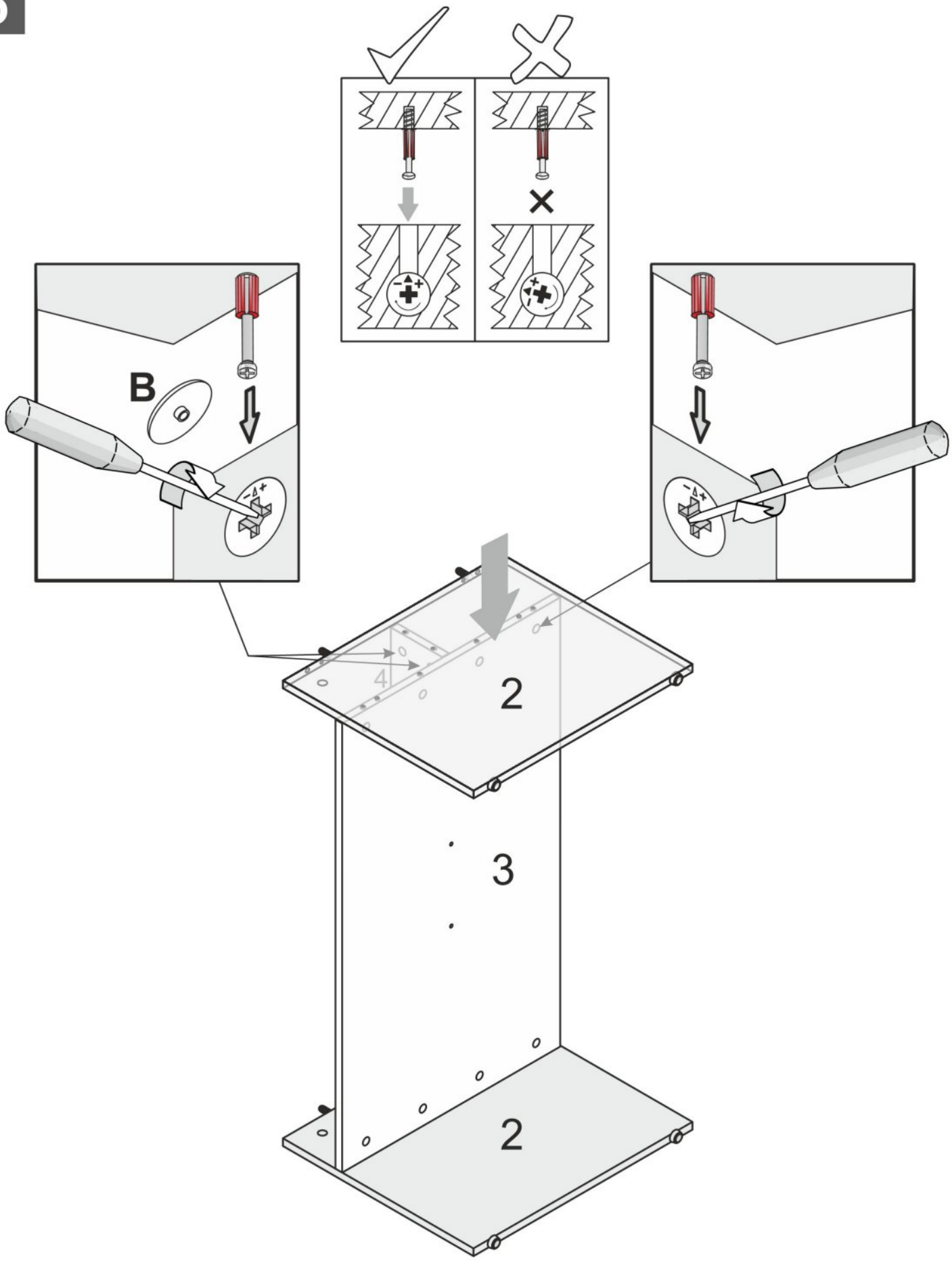

B x 2

15 mm

7



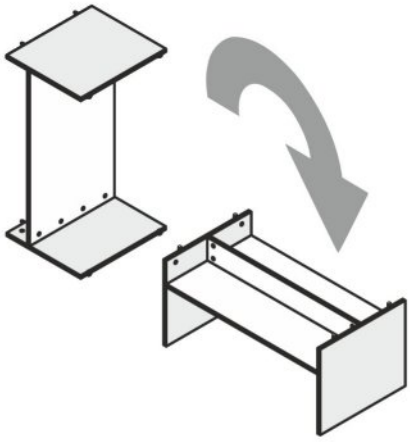

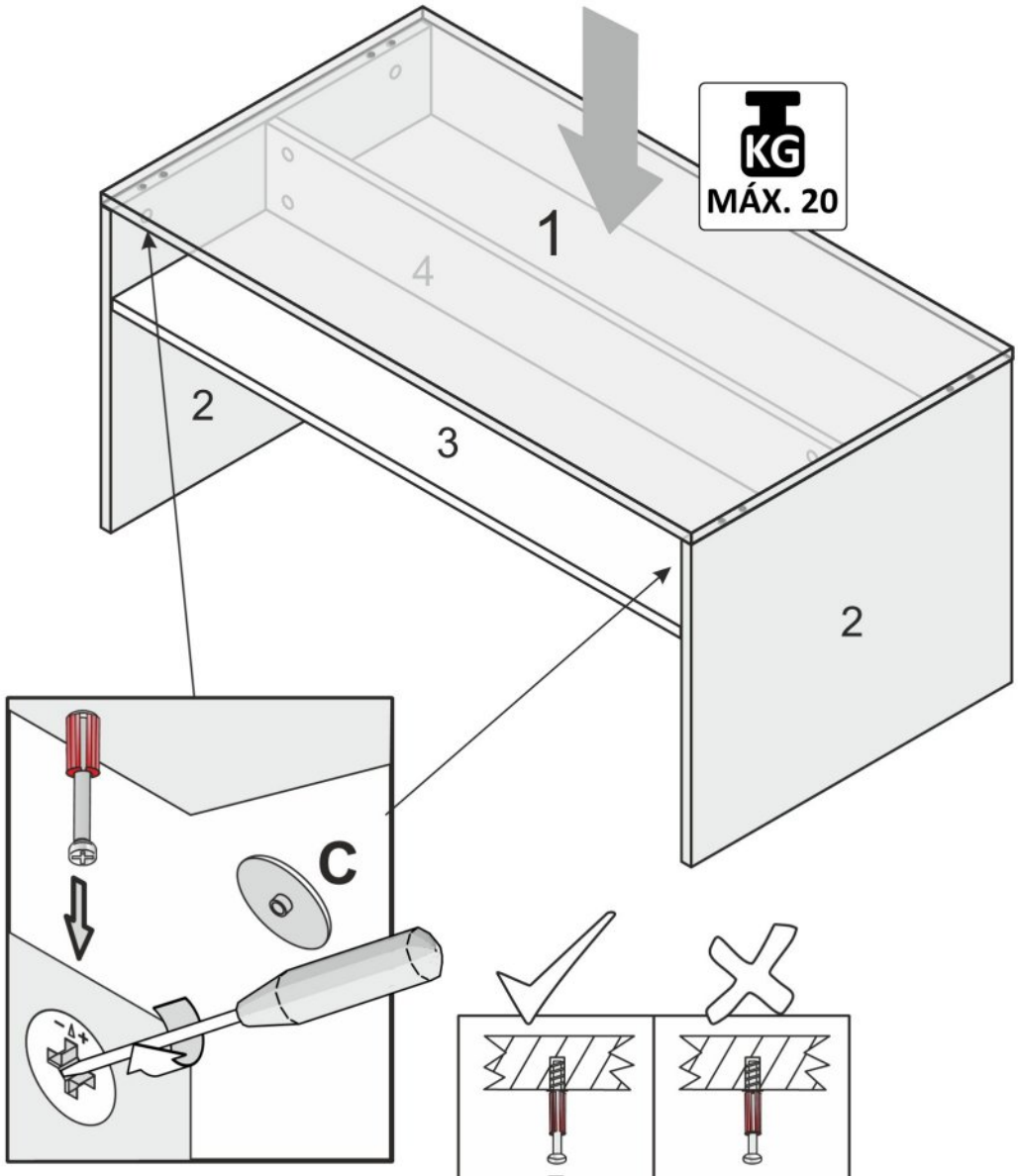

C x 4



15 mm

Recycling QR code



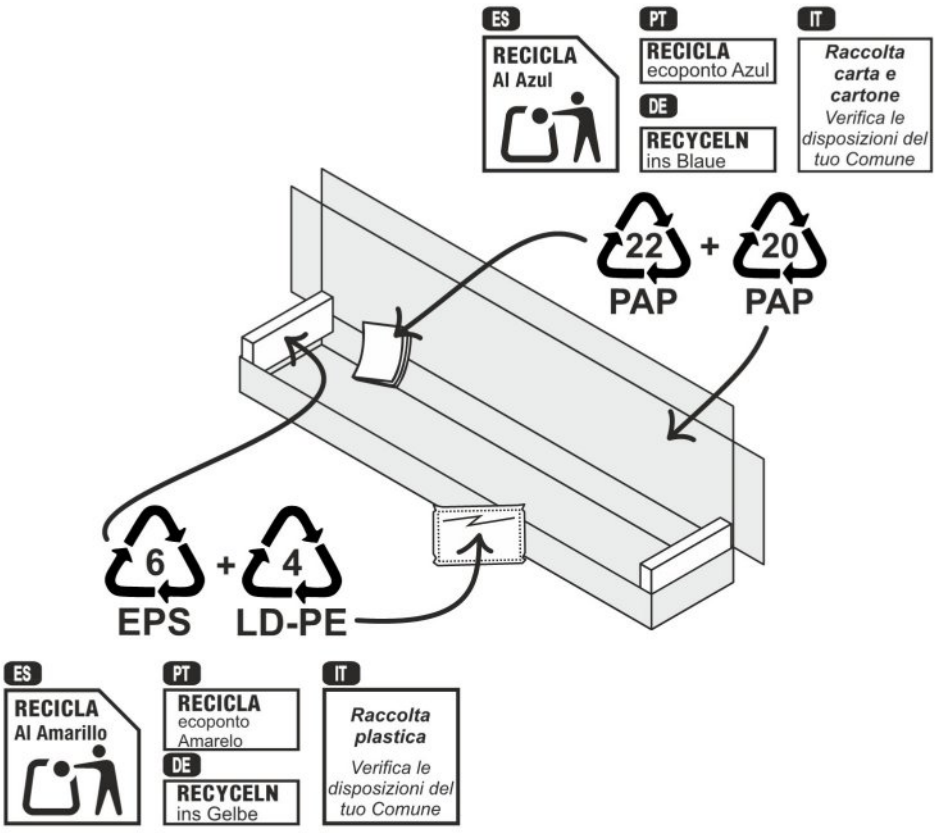



Forés
... con madera de hogar!

www.fores-group.com
+34 964 46 52 22

MADE IN SPAIN
by Grupo Forés

PEFC
PEFC/14-35-00233