Storage Electric Water Heater

seico
COMFORT SOLUTION

Instruction Manual

For Model: SEICO 30
SEICO 50
SEICO 80
SEICO 100

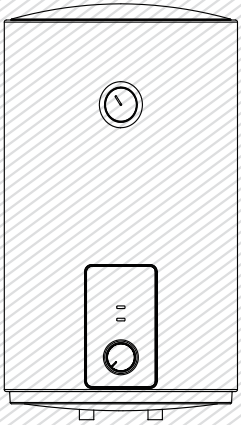

The diagram above is just for reference. Please take the appearance of the actual product as the standard.

Thank you very much for purchasing our water heater.
Before installing and operating your water heater, please read this manual carefully and keep it for future reference.

General Remark

- The installation and maintenance has to be carried out by qualified professials or authorized technicians.
- The manufacturer shall not be held responsible for any damage or malfunction caused by wrong installation or failing to comply with following instructions included in this pamphlet.
- For more detailed installation and maintenance guidelines, please refer to below chapters.

TABLE OF CONTENTS

TITLE PAGE

1.Cautions .....(2)

2.Product introduction .....(3)

3.Unit installation .....(5)

4.Methods of using .....(7)

5.Maintenance .....(7)

6.Troubleshooting .....(8)

7.Produce information with EU regulation .....(9)

8.Warranty terms .....(13)

1. CAUTIONS

Before installing this water heater,check and confirm that the earthing on the supply socket is reliably grounded. Otherwise, the electrical water heater can not be installed and used. Do not use extension boards. Incorrect installation and use of this electrical water heater may result in serious injuries and loss of property.

Special Cautions

- The supply socket must be earthed reliably. The rated current of the socket shall not be lower than 16A. The socket and plug shall be kept dry to prevent electrical leakage. Inspect frequently whether the plugs contact well with the socket. Inspect method is as follows: insert the power supply plug into socket, after using for half an hour, shut down the unit and pull the plug out, and inspect the plug whether it scalds hand. If it scalds (over 50℃), please change another well-contacted socket to avoid the plug being damaged, fire or other personnel accidents result from bad-contacting.
- The installation height of the supply socket shall not be lower than 1.8m.
- The wall in which the electrical water heater is installed shall be able to bear the load more than two times of the heater filled fully with water without distortion and cracks. Otherwise, other strengthening measures shall be adopted.
- The pressure relief valve attached with the heater must be installed at the cold water inlet of this heater(see Fig.1), and make sure it is not exposed in the foggy. The water may be outflowed from pressure relief valve, so the outflow pipe must open wide in the air; The pressure relief valve need to be checked and cleaned regularly, so as to make sure it will not be blocked.

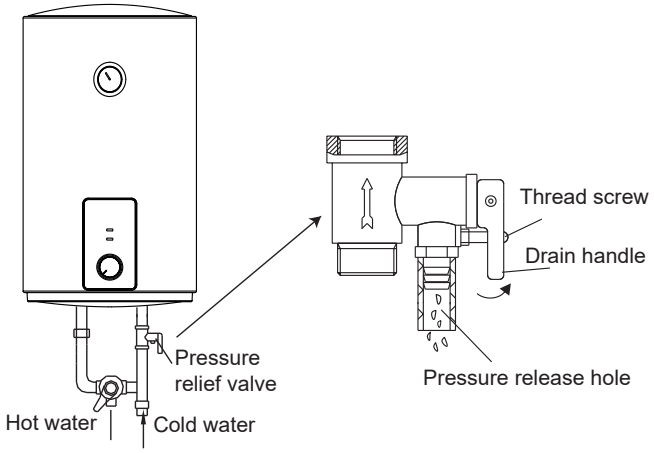

(Fig.1)

- When using the heater for the first time(or the first use after maintenance), the heater can not be switched on until it has been filled fully with water. When filling the water, at least one of the outlet valves at the outlet of the heater must be opened to exhaust the air. This valve can be closed after the heater has been filled fully with water.
- The water heater is not intended for use by persons(including children)with reduced physical, sensory or mental capabilities, or lack of experience and knowledge, unless they have been given supervision or instructions concerning use of the appliance by a person responsible for their safety. Children should be supervised to ensure that they do not play with the heater.

- During heating, there may be drops of water dripping from the pressure release hole of the multifunction valves. This is a normal phenomenon. If there is a large amount of water leak, please contact customer care center for repair. This pressure release hole shall, under no circumstances, be blocked; otherwise, the heater may be damaged, even resulting in accidents.
- The drainage pipe connected to the pressure release hole must be kept sloping downwards.
- Since the water temperature inside the heater can reach up to 75℃, the hot water must not be exposed to human bodies when it is initially used. Adjust the water temperature to a suitable temperature to avoid scalding.
- Unscrew the thread screw on the multifunction safety valve, and lift the drain handle upwards. (See Fig.1) to drain the water from the inner tank.
- If the flexible power supply cord is damaged, the special supply cord provided by the manufacturer must be selected, and replaced by the professional maintenance personnel.
- If any parts and components of this electrical water heater are damaged please contact customer care center for repair.
- This appliance is not intended for use by persons (including children) with reduced physical, sensory or mental capabilities, or lack of experience and knowledge, unless they have been given supervision or instruction concerning use of the appliance by a person responsible for their safety.
- Children should be supervised to ensure that they do not play with the appliance.

2. PRODUCT INTRODUCTION

2.1 Nomenclature

D ① * ② - * ③ * ④ * ⑤

① is the product code of the storage electric water heater;

② is the capacity (L);

③ represents the rated power (*100W);

④ represents the pattern code (eg : A,B,C...);

⑤ represents the extension of pattern (eg : 1,2,3...);

NOTE

This manual is applicable to the storage electric water heaters (D *-***) manufactured by this company.

2.2 Technical Performance Parameters

Model	Volume (L)	Rated Power (W)	Rated Voltage (ACV)	Rated Pressure (MPa)	Max Of Water Temperature (°C)	Protection Class	Water Proof Class
SEICO 30	30	1500	220-240	0.75	75	I	IPX4
SEICO 50	50	1500	220-240	0.75	75	I	IPX4
SEICO 80	80	1500	220-240	0.75	75	I	IPX4
SEICO 100	100	1500	220-240	0.75	75	I	IPX4

2.3 Brief introduction of product structure

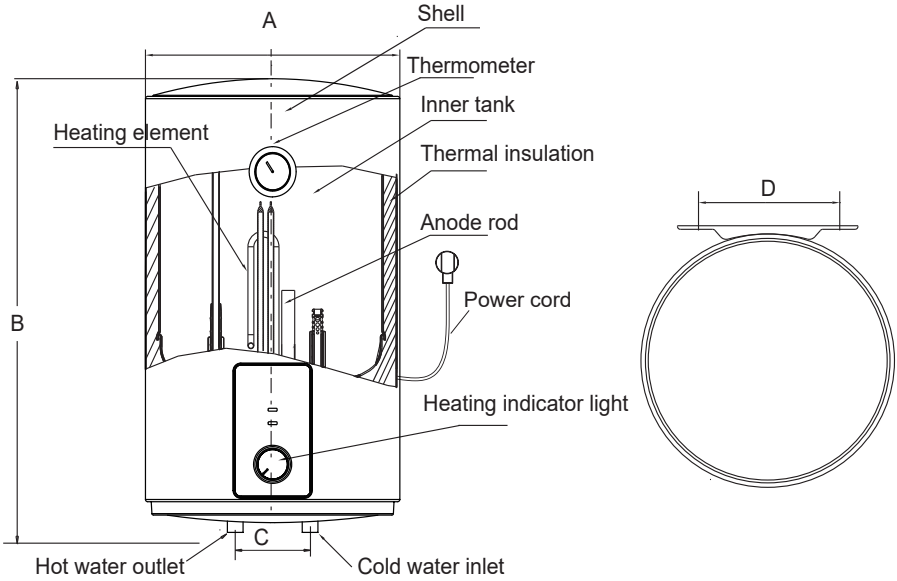

	SEICO 30	SEICO 50	SEICO 80	SEICO 100
A	340	385	450	450
B	610	742	802	962
C	100	100	100	100
D	130-310	130-310	130-310	130-310

(Note:All dimensions are in mm)

2.4 Internal Wire Diagram

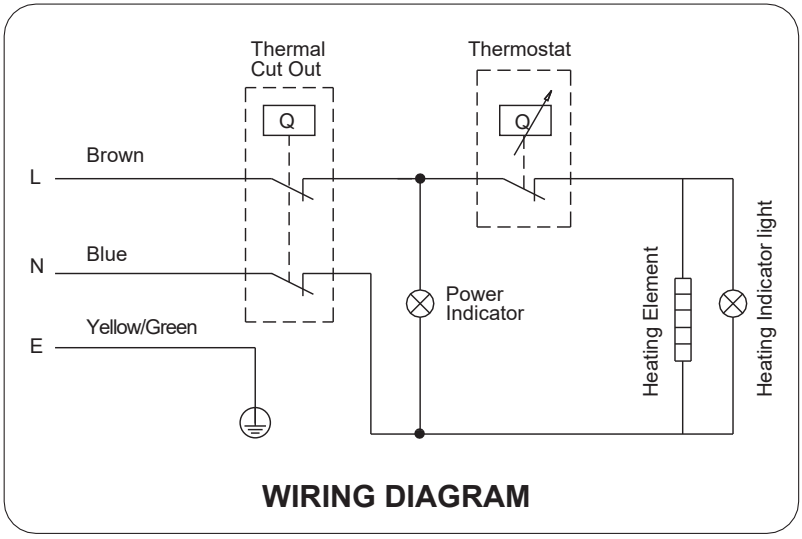

3. UNIT INSTALLATION

3.1 Installation Instruction

① This electrical water heater shall be installed on a solid wall. If the strength of the wall cannot bear the load equal to two times of the total weight of the heater filled fully with water, it is then necessary to install a special support.
Incase of hollow bricks wall, ensure to fill it with cement concrete completely.

② After selecting a proper location, determine the positions of the two install holes used for expansion bolts with hook (determined according to the specification of the product you select). Make two holes in the wall with the corresponding depth by using a chopping bit with the size matching the expansion bolts attached with the machine, insert the screws, make the hook upwards, tighten the nuts to fix firmly, and then hang the electric water heater on it. It can be hung in the hole of the hanging board or the lower part of the hanging board (shown by the dotted line) (see Fig.2).

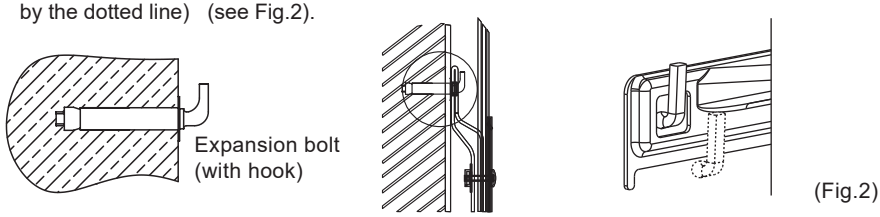

(Fig.2)

③ Install the supply socket in the wall. The requirements for the socket are as follows:250V/10A, single phase, three electrodes. It is recommended to placed the socket on the right above the heater. The height of the socket to the ground shall not be less than 1.8m (see Fig.3).

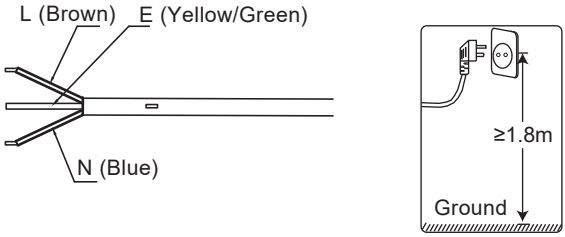

(Fig.3)

④ If the bathroom is too small, the heater can be installed at another place without sun-scorched and rain-drenched. However, in order to reduce the pipeline heat losses, the installation position of the heater shall be closed to the location shall be as near as possible to the heater.

3.2 Pipelines Connection

① The dimension of each pipe part is G1/2" ; The massive pressure of inlet should use 0.5Pa as the unit; The minimum pressure of inlet should use 0.1Pa as the unit.

② Connection of pressure relief valve with the heater on the inlet of the water heater.

③ In order to avoid leakage when connecting the pipelines, the rubber seal gaskets provided with the heater must be added at the end of the threads to ensure leak proof joints (see Fig.4).

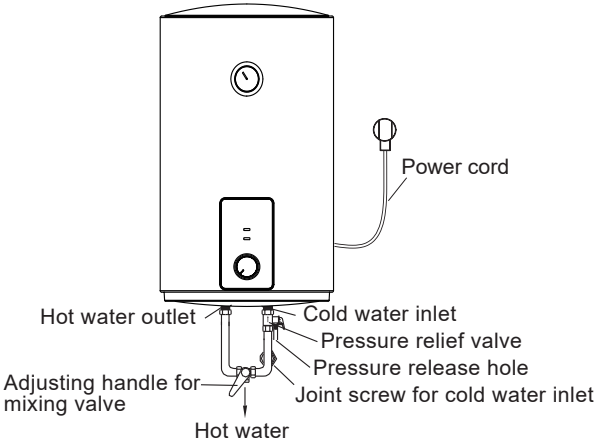

(Fig.4)

④ If the users want to realize a multi-way supply system, refer to the method shown in fig.5 for connection of the pipelines.

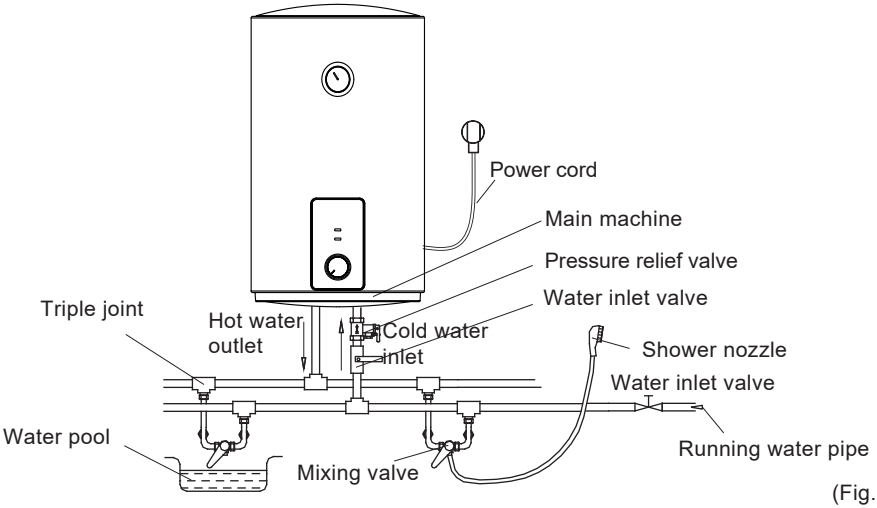

(Fig.5)

NOTE

Please be sure to use the accessories provided by our company to install this electric water heater. This electric water heater can not be hung on the support until it has been confirmed to be firm and reliable. Otherwise, the electric water heater may drop off from the wall, resulting in damage of the heater, even serious accidents of injury. When determining the locations of the bolt holes, it shall be ensured that there is a clearance not less than 0.2m on the right side of the electric heater, to convenient the maintenance of the heater, if necessary.

4. METHODS OF USING

- First, open any one of the outlet valves at the outlet of the water heater, then, open the inlet valve. The water heater gets filled with water. When water flows out of the outlet pipe it implies that the heater has been filled fully with water, and the outlet valve can be closed.

NOTE

During normal operation, the inlet valve shall be always kept open.

- Insert the supply plug into the supply socket, the two indicator lights will light up this time.
- The thermostat will automatically control the temperature. When the water temperature inside the heater has reached the set temperature, it will switch off automatically, when the water temperature falls below the set point the heater will be turned on automatically to restore the heating.

5. MAINTENANCE

WARNING

Do cut off power supply before maintenance, to avoid danger like electric shock.

- Check the power plug and outlet as often as possible. Secure electrical contact and also proper grounding must be provided. The plug and outlet must not heat excessively.
- If the heater is not used for a long time, especially in regions with low air temperature(below 0 ℃), it is nessary to drain water from the heater to prevent damage of the water heater, due to water freezing in the internal tank.(Refer Cautions in this manual for the method to drain away the water from the inner container).
- To ensure long reliable water heater operation, it is recommended to regularly clean the internal tank and remove deposits on the electric heating element of the water heater, as well as check condition (fully decomposed or not) of the magnesium anode and, if necessary, replace it with a new one in case of full decomposition.Tank cleaning frequency depends on hardness of water located in this territory. Cleaning must be performed by special maintenance services. You can ask the seller for address of the nearest service center.
- The water heater is equipped with a thermal switch, which cuts off power supply of the heating element upon water overheating or its absence in the water heater. If the water heater is connected to the mains, but water is not heated and the indicator doesn't light up, then the thermal switch was switched off or not switched on. To reset the water heater to the operating condition, it is necessary to:
  1. De-energize the water heater, remove the plate of the side/lower cover.
  2. Press the button, located at the center of the thermal switch, see Fig.6;
  3. If the button is not pressed and there is no clicking, then you should wait until the thermal switch cools down to the initial temperature.

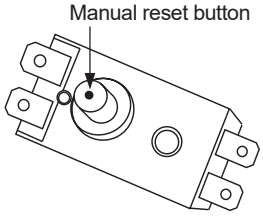

(Fig.6)

WARNING

Non-professionals are not allowed to disassemble the thermal switch to reset. Please contact prefessionals to maintain. Otherwise our company will not take responsiblity if any quality accident happens because of this.

6. TROUBLESHOOTING

Failures	Reasons	Treatment
The heating indicator light is off.	Failures of the temperature controller.	Contact with the professional personnel for repair.
No water coming out of the hot water outlet.	1. The running water supply is cut off. 2. The hydraulic pressure is too low. 3. The inlet valve of running water is not open.	1. Wait for restoration of running water supply. 2. Use the heater again when the hydraulic pressure is increased. 3. Open the inlet valve of running water.
The water temperature is too high.	Failures of the temperature control system.	Contact with the professional personnel for repair.
Water leak.	Seal problem of the joint of each pipe.	Seal up the joints.

NOTE

Parts illustrated in this use and care manual are indicative only, parts provided with the product may differ with illustrations.This product is intended for household use only. Specifications are subject to change without notice.

7. Produce information with EU regulation

The electrical storage water heater SEICO 30 was tested with a declared load profile of the size **"S"**

The product fulfills and corresponds to the requirements of the commission regulation standards (No 814/2013) for electrical storage water heater and achieved a water heating energy efficiency of η_{wh}**=32%**

that correspond to the water heating efficiency class **"C"**

In accordance with Annex II Enercy Efficiency Classes article 1 of the commission regulation (No 812/2013)

The evaluation of the result of this report with respect of conformity with the related commission regulation (No 812/2013 and 814/2019) is only a part of the conformity assessment to achieve the ErP-Label.

Electricity consumption Q_{elec}、water heating energy efficiency η_{wh} and mixed water at 40℃ (V40)

Description	**Parameter**	**Value**	**Unit**
k-Value	k	0.23	
Smart control compliance	smart	0	
Smart control factor	SCF	0	
Conversion coefficient	CC	2.5	
Ambient correction term	Q_{cor}	-0.384	kWh
Referenct energy	Q_{ref}	2.100	kWh
Useful energy content	Q_{H2O}	2.033	kWh
Correction ratio of reference and useful energy	Q_{ref}/Q_{H2O}	1.033	kWh
Daily electricity consumption (measured)	Q_{test_elec}	2.692	kWh
Water temperature at the beginning of the 24h measurement cycle	T3	57.5	℃
Water temperature at the end of the 24h measurement cycle	T5	57.9	℃
Storage volume	M_{act}	29	kg
Storage volume	C_{act}	29	L
Daily electricity consumption (corrected)	Q_{elec}	2.767	kWh
Water heating energy efficiency	η_{wh}	32.14	
Annual Electricity Consumption	AEC	573.948	kWh
Water heating energy efficiency class		C	
Description	**Parameter**	**Value**	**Unit**
Water temperature without tapping	T_{set}	56.5	℃
Average water temperature of outlet warm water	θ'_p	55.2	℃
Average water temperature of inlet cold water	θ_c	10.2	℃
Normalised value of the average temperature	θ_p	55.2	℃
Volume that delivered water of at least 40℃	V_{40exp}	21	L
Calculated volume that delivered hot water of at least 40℃	V_{40}	32	L

The electrical storage water heater SEICO 50 was tested with a declared load profile of the size **"M"**

The product fulfills and corresponds to the requirements of the commission regulation standards (No 814/2013) for electrical storage water heater and achieved a water heating energy efficiency of η_{wh}**=36%**

that correspond to the water heating efficiency class **"C"**

In accordance with Annex II Enercy Efficiency Classes article 1 of the commission regulation (No 812/2013)

The evaluation of the result of this report with respect of conformity with the related commission regulation (No 812/2013 and 814/2019) is only a part of the conformity assessment to achieve the ErP-Label.

Electricity consumption Q_{elec}、water heating energy efficiency η_{wh} and mixed water at 40℃ (V40)

Description	**Parameter**	**Value**	**Unit**
k-Value	k	0.23	
Smart control compliance	smart	0	
Smart control factor	SCF	0	
Conversion coefficient	CC	2.5	
Ambient correction term	Q_{cor}	-0.436	kWh
Referenct energy	Q_{ref}	5.845	kWh
Useful energy content	Q_{H2O}	5.758	kWh
Correction ratio of reference and useful energy	Q_{ref}/Q_{H2O}	1.015	kWh
Daily electricity consumption (measured)	Q_{test_elec}	6.481	kWh
Water temperature at the beginning of the 24h measurement cycle	T3	58.9	℃
Water temperature at the end of the 24h measurement cycle	T5	58.5	℃
Storage volume	M_{act}	49	kg
Storage volume	C_{act}	59	L
Daily electricity consumption (corrected)	Q_{elec}	6.603	kWh
Water heating energy efficiency	η_{wh}	36.37	
Annual Electricity Consumption	AEC	1411.683	kWh
Water heating energy efficiency class		C	
Description	**Parameter**	**Value**	**Unit**
Water temperature without tapping	T_{set}	59.5	℃
Average water temperature of outlet warm water	θ'_p	59.4	℃
Average water temperature of inlet cold water	θ_c	10.2	℃
Normalised value of the average temperature	θ_p	59.4	℃
Volume that delivered water of at least 40℃	V_{40exp}	37	L
Calculated volume that delivered hot water of at least 40℃	V_{40}	66	L

The electrical storage water heater SEICO 80 was tested with a declared load profile of the size **"M"**

The product fulfills and corresponds to the requirements of the commission regulation standards (No 814/2013) for electrical storage water heater and achieved a water heating energy efficiency of η_{wh}**=36%**

that correspond to the water heating efficiency class **"C"**

In accordance with Annex II Enercy Efficiency Classes article 1 of the commission regulation (No 812/2013)

The evaluation of the result of this report with respect of conformity with the related commission regulation (No 812/2013 and 814/2019) is only a part of the conformity assessment to achieve the ErP-Label.

Electricity consumption Q_{elec}、water heating energy efficiency η_{wh} and mixed water at 40℃ (V40)

Description	**Parameter**	**Value**	**Unit**
k-Value	k	0.23	
Smart control compliance	smart	0	
Smart control factor	SCF	0	
Conversion coefficient	CC	2.5	
Ambient correction term	Q_{cor}	-0.479	kWh
Referenct energy	Q_{ref}	5.845	kWh
Useful energy content	Q_{H2O}	5.750	kWh
Correction ratio of reference and useful energy	Q_{ref}/Q_{H2O}	1.017	kWh
Daily electricity consumption (measured)	Q_{test_elec}	6.588	kWh
Water temperature at the beginning of the 24h measurement cycle	T3	58.7	℃
Water temperature at the end of the 24h measurement cycle	T5	58.9	℃
Storage volume	M_{act}	79	kg
Storage volume	C_{act}	79	L
Daily electricity consumption (corrected)	Q_{elec}	6.678	kWh
Water heating energy efficiency	η_{wh}	36.04	
Annual Electricity Consumption	AEC	1424.466	kWh
Water heating energy efficiency class		C	
Description	**Parameter**	**Value**	**Unit**
Water temperature without tapping	T_{set}	58.6	℃
Average water temperature of outlet warm water	θ'_p	58.7	℃
Average water temperature of inlet cold water	θ_c	10.2	℃
Normalised value of the average temperature	θ_p	58.8	℃
Volume that delivered water of at least 40℃	V_{40exp}	59	L
Calculated volume that delivered hot water of at least 40℃	V_{40}	93	L

The electrical storage water heater **SEICO 100** was tested with a declared load profile of the size **"M"**

The product fulfills and corresponds to the requirements of the commission regulation standards (No 814/2013) for electrical storage water heater and achieved a water heating energy efficiency of η_{wh}**=36%**

that correspond to the water heating efficiency class **"C"**

In accordance with Annex II Enercy Efficiency Classes article 1 of the commission regulation (No 812/2013)

The evaluation of the result of this report with respect of conformity with the related commission regulation (No 812/2013 and 814/2019) is only a part of the conformity assessment to achieve the ErP-Label.

Electricity consumption Q_{elec}、water heating energy efficiency η_{wh} and mixed water at 40℃（V40）

Description	**Parameter**	**Value**	**Unit**
k-Value	k	0.23	
Smart control compliance	smart	0	
Smart control factor	SCF	0	
Conversion coefficient	CC	2.5	
Ambient correction term	Q_{cor}	-0.484	kWh
Referenct energy	Q_{ref}	5.845	kWh
Useful energy content	Q_{H2O}	5.770	kWh
Correction ratio of reference and useful energy	Q_{ref}/Q_{H2O}	1.013	kWh
Daily electricity consumption (measured)	Q_{test_elec}	6.566	kWh
Water temperature at the beginning of the 24h measurement cycle	T3	56.3	℃
Water temperature at the end of the 24h measurement cycle	T5	56.0	℃
Storage volume	M_{act}	98	kg
Storage volume	C_{act}	98	L
Daily electricity consumption (corrected)	Q_{elec}	6.686	kWh
Water heating energy efficiency	η_{wh}	36.01	
Annual Electricity Consumption	AEC	1425.735	kWh
Water heating energy efficiency class		C	
Description	**Parameter**	**Value**	**Unit**
Water temperature without tapping	T_{set}	56.6	℃
Average water temperature of outlet warm water	θ'_p	58.5	℃
Average water temperature of inlet cold water	θ_c	10.2	℃
Normalised value of the average temperature	θ_p	58.4	℃
Volume that delivered water of at least 40℃	V_{40exp}	77	L
Calculated volume that delivered hot water of at least 40℃	V_{40}	124	L

WARRANTY CONDITIONS

1.- The Warranty lasts for three years, starting from the date of supply. No one is authorized to modify the warranty period or grant other verbal or written warranties.

2. The Warranty covers all components of the unit and includes the free repair and supply of any part due to manufacturing defects. The replacement or repair of defective parts does not extend the warranty period.

3. In the event of replacement of the unit due to a manufacturing defect, if the manufacturer or its legal representative determines that it cannot be repaired, the warranty of the new unit will continue until the end of the original unit's warranty.

4. The Warranty does not cover components damaged during transport, lack of or incorrect maintenance, power supply not compliant with current regulations, tampering by unauthorized personnel, or causes not attributable to the manufacturer. Warranty also excludes interventions due to installation defects.

5. The Warranty is valid if:

a) The unit has been installed in Spain or Portugal in compliance with current regulations and according to the installation and user manual.
b) The unit has preventive maintenance performed by Authorized Technical Service personnel, according to the installation and user manual recommendations.
c) The unit has been installed by an authorized installer.

6. The Warranty shall be considered void if:

a) The unit is tampered with by unauthorized personnel.
b) Electrical or hydraulic installation is not compliant with current regulations or as described in the installation and user manual.
c) Methods different from those described in the installation and user manual are used, or the unit is used for purposes other than those intended.
d) The User cannot provide the purchase and installation invoice from an authorized installer to the authorized personnel.

7. The importer is legally responsible for damages caused to people or property due to construction defects in its units, provided that the above conditions are met. In any case, damages caused by suspension of operation of the unit are excluded.

8. When the unit must be repaired in the Technical Service workshop indicated by the importer, the transport risks will be borne by the user in the case of direct shipment, and by the Technical Service in the case of collection from the User's home. For customers without an open account with the importer, before repair, a payment must be made to cover repair costs in case the warranty does not apply due to misuse or poor installation.

9. The following are excluded from the warranty, as they are not part of it:

Extraordinary expenses caused by difficult access to the unit (cranes, scaffolding, assembly/disassembly of such equipment, permits, safety measures, etc.), being the sole responsibility of the owner of the installation to guarantee safe and sufficient access to the installed unit(s).

10.- Any disputes arising from the application or interpretation of this warranty shall be resolved before the Courts of Justice of Barcelona, with the purchaser of the unit expressly waiving their own jurisdiction.

VERY IMPORTANT

IN CASE OF BREAKDOWN:

You can contact our Technical Service Department:
Tel. +34 93 652 53 57
E-mail: sat@salvadorescoda.com

The product is subject to change without notice.
Please keep this manual properly.

seico
COMFORT SOLUTION

MANUAL DE INSTRUCCIONES

Modelos: SEICO 30
SEICO 50
SEICO 80
SEICO 100

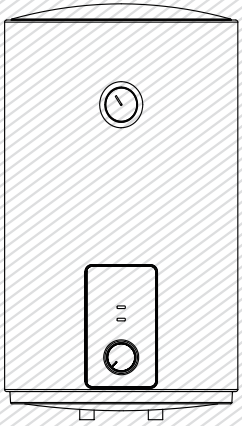

El diagrama, es sólo para referencia.
Por favor, tome la apariencia del producto real como estándar.
Por favor lea atentamente el Manual de Instrucciones antes de utilizar su termo. Al momento de conectarlo, examine que el enchufe esté en perfecto estado, conectado a tierra para garantizar su seguridad.

Observaciones Generales

- La instalación y el mantenimiento de este aparato deben ser realizados por personal calificado o técnicos autorizados.
- El fabricante no se responsabiliza por cualquier daño o mal funcionamiento causado por una instalación incorrecta o por no cumplir las instrucciones detalladas en este manual.
- Para obtener instrucciones más detalladas y pautas de mantenimiento, sirvase revisar los siguientes capitulos.

CONTENIDO

TITULO PÁGINA

1.PRECAUCIONES.....(2)

2.INTRODUCCIÓN DEL PRODUCTO.....(3)

3.INSTALACIÓN DE LA UNIDAD.....(5)

4.MÉTODOS DE UTILIZACIÓN.....(7)

5.MANTENIMIENTO.....(7)

6.RESOLUCIÓN DE PROBLEMAS.....(8)

7.Información de producto regulación EU.....(9)

8.Términos de garantía.....(13)

1. PRECAUCIONES

Antes de instalar este calentador de agua, compruebe y confirme que la toma de tierra de corriente está conectada de forma fiable. De lo contrario, el calentador de agua eléctrico no se puede instalar y utilizar. No utilice tableros de extensión. La instalación y/o uso incorrecto de este calentador eléctrico de agua puede provocar lesiones graves y daños materiales.

Precauciones especiales

- El enchufe de alimentación debe estar conectado a tierra de forma fiable. La corriente nominal del enchufe no debe ser inferior a 16A. El enchufe y el cable deben mantenerse secos para evitar fugas eléctricas.
- La altura de instalación de la toma de corriente no debe ser inferior a 1,8 m.
- La pared en la que se instale el calentador de agua eléctrico debe soportar el doble de la carga del calentador lleno completamente con agua sin que genere grietas ni daños en la pared. De lo contrario, se deben adoptar medidas de fortalecimiento de la pared.
- La válvula de liberación de presión conectada al calentador debe instalarse en la entrada de agua fría de este calentador (ver Fig. 1). Asegúrese de que no esté expuesta al vapor. El agua puede salirse de la válvula de liberación de presión, por lo que el tubo de salida debe conectarse a un desagüe. La válvula de liberación de presión necesita ser verificada y limpiada regularmente, para asegurar de que no se bloqueará.
- Al utilizar el calentador por primera vez (o el primer uso después del mantenimiento), el calentador no se puede encender hasta que se haya llenado completamente de agua. Al hacer el llenado, por lo menos una de las válvulas de salida debe estar abierta para sacar el aire. Esta válvula se puede cerrar después de que el calentador se llene completamente de agua.
- El calentador de agua no está diseñado para ser usado por personas (incluyendo niños) con una discapacidad física, sensorial o mental, o con falta de experiencia y conocimiento, a menos que hayan recibido supervisión o instrucciones sobre el uso del aparato por parte de una persona responsable de su seguridad. Los niños deben ser supervisados para asegurar que no juegan con el calentador.
- Durante el calentamiento, puede haber gotas de agua goteando desde el orificio de la válvula de liberación de presión. Este es un fenómeno normal. Si hay una gran cantidad de fuga de agua, póngase en contacto con el centro de atención al cliente para su reparación. Este orificio de liberación de presión no se bloqueará en ningún caso; de lo contrario, el calentador puede resultar dañado, incluso creando accidentes.
- El tubo de drenaje conectado al orificio de liberación de presión debe mantenerse inclinado hacia abajo.
- Debido a que la temperatura del agua dentro del calentador puede alcanzar hasta 75ºC, el agua caliente no debe ser expuesta a cuerpos humanos cuando se utiliza inicialmente. Ajuste la temperatura del agua a una temperatura adecuada para evitar escaldar.
- Si el cable de alimentación está dañado, el cable de alimentación debe ser seleccionado y reemplazado por personal de mantenimiento profesional.
- Si alguna de las partes y componentes de este calentador de agua eléctrico están dañados, póngase en contacto con el centro de atención al cliente para que lo reparen.
- Este aparato no está diseñado para ser usado por personas (incluyendo niños) con capacidades físicas, sensoriales o mentales reducidas, o por falta de experiencia y conocimiento, a menos que hayan recibido supervisión o instrucciones sobre el uso del aparato por una persona responsable de su seguridad.
- Los niños deben ser supervisados para asegurarse de que no juegan con el aparato.
- La presión máxima de entrada de agua es de 0,5 MPa; La presión mínima de entrada de agua es de 0,1 MPa, esto es necesario para el correcto funcionamiento del aparato.

- El agua puede gotear por el tubo de descarga del dispositivo de liberación de presión y este tubo se debe dejar abierto; El dispositivo de liberación de presión debe ser limpiado regularmente para eliminar depósitos de cal y verificar que no está bloqueado.
- Para drenar el agua dentro del recipiente interior, puede drenarse la válvula de liberación de presión. Gire el tornillo de rosca de la válvula de liberación de presión y levante la palanca de drenaje hacia arriba (ver Fig. 1). Una tubería de descarga conectada al dispositivo de liberación de presión se instalará en una dirección continua hacia abajo y en un entorno libre de escarcha.
- En caso de avería del cable de alimentación, éste deberá ser sustituido por el fabricante, su agente de servicio o personas cualificadas del mismo tipo para evitar riesgos.
- No está destinado a ser utilizado por personas (incluidos niños) con capacidades psíquicas o mentales reducidas, o falta de experiencia y conocimiento, a menos que hayan recibido supervisión o instrucciones sobre el uso del aparato por una persona responsable de su seguridad.
- Los niños deben ser supervisados para asegurarse de que no juegan con el aparato
- Este aparato puede ser utilizado por niños a partir de 8 años y más y las personas con capacidades sensorifísicas o mentales reducidas o falta de experiencia y conocimiento bajo la condición de que se les ha dado supervisión o instrucción sobre el uso del aparato de una manera segura y entender los peligros involucrados. Los niños no deberán jugar con el aparato. Los niños no deberán realizar la limpieza y el mantenimiento sin supervisión.

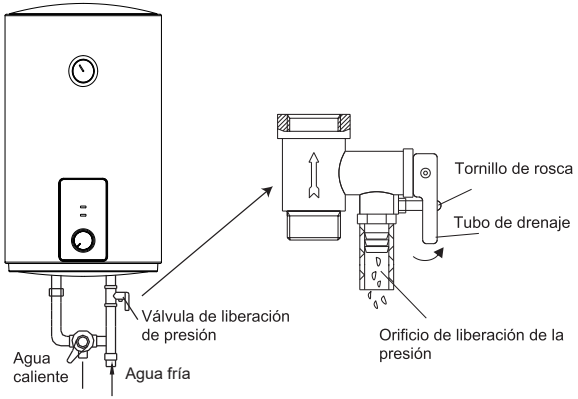

(Fig.1)

2. INTRODUCCIÓN AL PRODUCTO

2.1 Nomenclatura

D ① * ② - * ③ * ④ * ⑤

① es el código de producto del calentador de agua eléctrico con acumulador;
② es la capacidad (L);
③ representa la potencia nominal (*100 W);
④ representa el código del modelo (p. ej.: A,B,C…);
⑤ representa la extensión del modelo (p. ej.: 1,2,3…);

2.2 Parámetros técnicos de rendimiento.

Modelo	Volumen (L)	Potencia (W)	Voltaje (ACV)	Presión (MPa)	Máximo temperatura del agua	Clase de protección	Impermeabilidad
SEICO 30	30	1500	220-240	0.75	75	I	IPX4
SEICO 50	50	1500	220-240	0.75	75	I	IPX4
SEICO 80	80	1500	220-240	0.75	75	I	IPX4
SEICO 100	100	1500	220-240	0.75	75	I	IPX4

2.3 Breve introducción a la estructura del producto

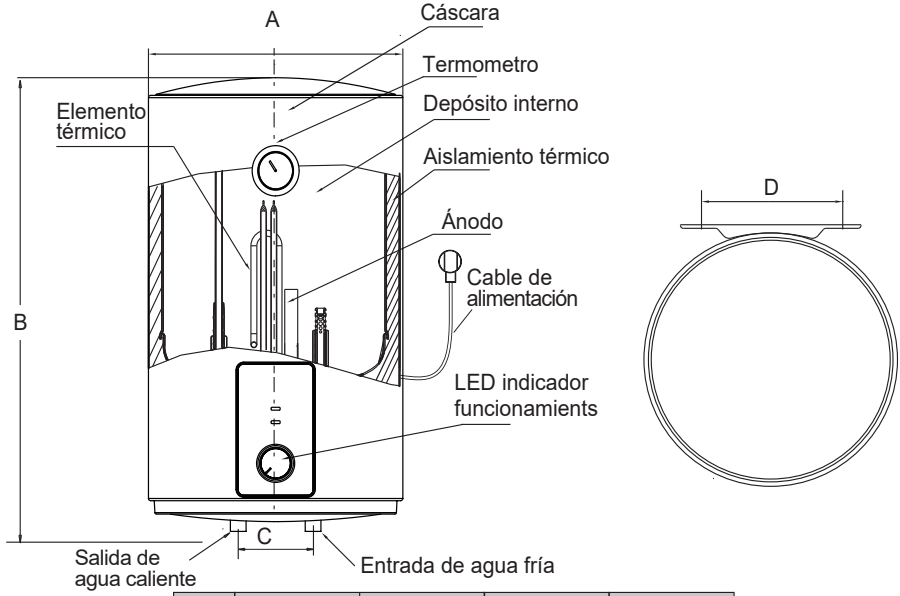

	SEICO 30	SEICO 50	SEICO 80	SEICO 100
A	340	385	450	450
B	610	742	802	962
C	100	100	100	100
D	130-310	130-310	130-310	130-310

(Nota: Todas las dimensiones son en mm)

2.4 Diagrama del Cableado interno

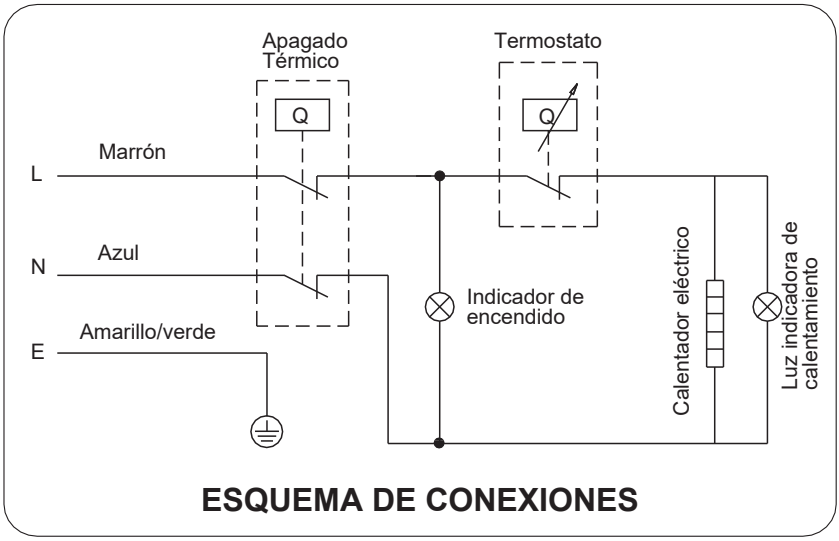

3. INSTALACION DE LA UNIDAD

3.1 Instrucciones para la instalación.

① Este calentador de agua eléctrico se instalará en una pared sólida.Si la resistencia de la pared no puede soportar la carga igual a dos veces el peso total del calentador lleno de agua, entonces es necesario instalar un soporte especial.

En caso de que la pared sea de ladrillos huecos, asegúrese de llenarlo con cemento completamente.

② Después de seleccionar un lugar adecuado, determine las posiciones de los dos orificios de instalación utilizados para los pernos de expansión con gancho, Haga dos orificios en la pared con la profundidad correspondiente a los pernos de expansión conectados con la máquina. El gancho debe quedar hacia arriba, apriete las tuercas para fijar firmemente, y luego cuelgue el calentador de agua eléctrico en él (ver Fig.2).

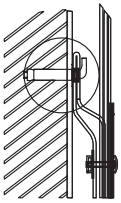

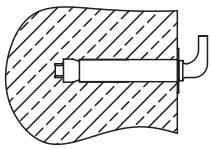

(Fig.2)

③Instale el enchufe de alimentación en la pared. Los requisitos para el enchufe son los siguientes: 250V / 16A, monofásico, tres cables. Se recomienda colocar el enchufe a la derecha sobre el calentador. La altura del enchufe al suelo no debe ser inferior a 1,8 m (ver Fig.3). Si hay fallo en el cable de alimentación, debe ser reemplazado por el fabricante, o por el servicio técnico para garantizar la seguridad.

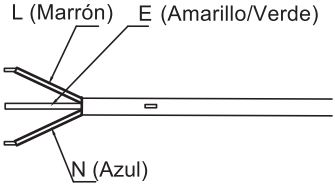

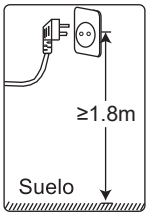

(Fig.3)

④Si el cuarto de baño es demasiado pequeño, el calentador se puede instalar en otro lugar. Sin embargo, con el fin de reducir las pérdidas de calor de la tubería, la posición de instalación del calentador debe ser tan cerca como sea posible.

3.2 Conexión de tuberías.

① La dimensión de cada parte del tubo es G1 / 2 "; La presión máxima y mínima de entrada debe medirse en Pa como unidad.

② Conecte la válvula de liberación de presión con el calentador en la entrada del calentador de agua.

③ Para evitar fugas al conectar las tuberías, las juntas de sellado de goma suministradas con el calentador deben añadirse al final de las roscas para evitar fugas (ver Fig.4).

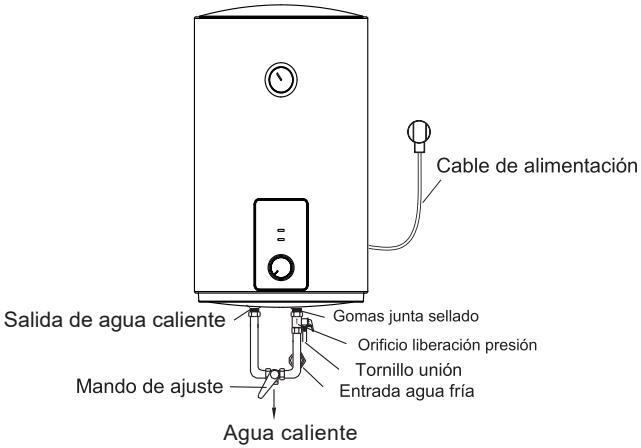

(Fig.4)

④ Si el usuario quiere realizar un sistema de suministro de múltiples sentidos, consulte los métodos mostrados en Cuadro 4 para la conexión de tuberías.

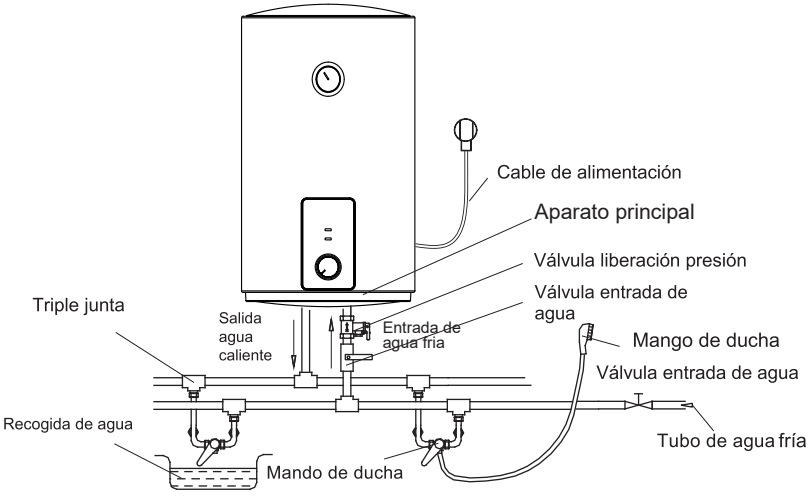

(Fig.5)

NOTA

Por favor, asegúrese de utilizar los accesorios proporcionados por nuestra empresa para instalar este calentador de agua eléctrico. Este calentador de agua eléctrico no se puede colgar en el soporte hasta que se confirme que es firme y seguro. De lo contrario, el calentador de agua eléctrico puede caer de la pared, generando daños materiales y personales. Cuando se determine la ubicación de los orificios de los pernos, se debe asegurar que haya un espacio libre de al menos 0.2m en el lado derecho del calentador eléctrico, para en caso necesario, poder realizar el mantenimiento del calentador.

4. METODOS DE UTILIZACION

- En primer lugar, abra cualquiera de las válvulas de salida en la salida del calentador de agua, luego abra la válvula de entrada. El calentador de agua se llena de agua. Cuando el agua sale por el tubo de salida implica que el calentador ha sido llenado completamente con agua y la válvula de salida puede cerrarse.

NOTA

Durante el uso normal, la válvula de entrada de agua debe estar siempre abierta.

- Conecte el enchufe a una toma de alimentación, el indicador se encenderá.
- El termostato controla automáticamente la temperatura. Cuando el agua alcanza la temperatura establecida dentro del calentador, el calentador se apagará automáticamente. Cuando la temperatura del agua cae por debajo del punto de ajuste, el calentador se encenderá automáticamente para restaurar el grado de calefacción establecido.

5. MANTENIMIENTO

PRECAUCIÓN

Corte el suministro eléctrico antes de realizar el mantenimiento, para evitar peligro de electrocución.

- Compruebe el enchufe y la toma de corriente con frecuencia. Debe haber un contacto eléctrico seguro y también una de conexión a tierra. El enchufe y la toma de corriente no deben calentarse excesivamente.
- Si el aparato no se utiliza durante mucho tiempo, especialmente en regiones con baja temperatura del aire (por debajo de 0℃), es necesario drenar el agua del mismo para evitar daños, debido a la congelación del agua en el depósito interno. (Consulte las Precauciones de este manual para conocer el método para drenar el agua del depósito interno).
- Para garantizar un funcionamiento fiable del calentador de agua durante mucho tiempo, se recomienda limpiar regularmente el depósito interno y eliminar los depósitos en la resistencia eléctrica del dispositivo.
- Comprobar el estado (totalmente descompuesto o no) del ánodo de magnesio y, si es necesario, sustituirlo por uno nuevo en caso de descomposición total. La frecuencia de la limpieza del tanque depende de la dureza del agua ubicada en este lugar. La limpieza debe ser realizada por servicios especiales de mantenimiento. Puede pedir al vendedor la dirección del centro de servicio más cercano.
- El calentador de agua está equipado con un interruptor térmico, que corta la alimentación de la resistencia en caso de sobrecalentamiento del agua o de su ausencia de agua en el mismo. Si el calentador de agua está conectado a la red eléctrica, pero el agua no se calienta y el indicador no se enciende, entonces el interruptor térmico estaba desconectado o no está encendido. Para restablecer el calentador de agua a la condición de funcionamiento, es necesario:
  1. Desconectar el calentador de agua, quitar la placa de la tapa lateral/inferior.
  2. Pulsar el botón, situado en el centro del interruptor térmico, ver Fig.6;
  3. Si no se pulsa el botón y no se produce ningún chasquido, deberá esperar a que el interruptor térmico se enfríe hasta la temperatura inicial.

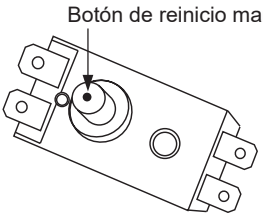

(Fig.6)

PRECAUCIÓN

Personal no cualificado no está autorizado a desmontar el limitador de temperatura para reiniciar. Póngase en contacto con el servicio técnico para realizar dicha acción, de lo contrario la empresa no asumirá la responsabilidad de cualquier accidente derivado de esto.

6. RESOLUCION DE PROBLEMAS

Fallas	Razones	Solución
La luz indicadora de calentamiento está apagada.	Fallos del controlador de temperatura.	Póngase en contacto con el personal especializado para su reparación.
No sale agua por la salida de agua caliente.	1. El suministro de agua potable está cortado. 2. La presión hidráulica es demasiado baja. 3. La válvula de entrada de agua potable no está abierta.	1. Espere a que se restablezca el suministro de agua potable. 2. Utilice el calentador de nuevo cuando la presión hidráulica sea aumentada. 3. Abra la válvula de entrada de agua potable.
La temperatura del agua es demasiado alta.	Fallos en el sistema de control de la temperatura.	Póngase en contacto con el personal especializado para su reparación.
Fuga de agua.	Problema de sellado de la junta de cada tubería.	Selle las juntas.

NOTA

Las piezas ilustradas en este manual de uso y cuidado son sólo de carácter referencial, las piezas suministradas con el producto pueden diferir con las ilustraciones. Este producto está diseñado únicamente para uso doméstico. Las especificaciones están sujetas a cambios sin previo aviso.

7. nformación de producto regulación EU

El calentador de agua eléctrico SEICO 30 ha sido testado con el perfil de carga declarado **"S"**

El producto cumple y se corresponde con los requisitos de las normas del Reglamento (No 814/2013) para calentadores eléctricos de agua de almacenamiento y logró una eficiencia energética de calentamiento de agua de η_{wh}**=32%**

Q_{que} corresponde a la clase de eficiencia de calentamiento de agua **"C"** de acuerdo con el Anexo II Clases de eficiencia energética, artículo 1 del Reglamento (No 812/2013)

La evaluación de los resultados de este informe con respecto a la conformidad con el Reglamento de la Comisión relacionados (No 812/2013 y 814/2019) es sólo una parte de la evaluación de la conformidad para lograr la etiqueta ERP.

Consumo de electricidad Q_{elec}, Eficiencia energética de calentamiento de agua η_{wh} y agua mezclada a 40℃ (V40)

Descripción	**Parámetro**	**Valor**	**Unidad**
Valor k	k	0.23	
Conformidad con el control inteligente smart	smart	0	
Factor de control inteligente	SCF	0	
Coeficiente de conversión	CC	2.5	
Factor de corrección ambiente	Q_{cor}	-0.384	kWh
Energía de referencia	Q_{ref}	2.100	kWh
Contenido de energía útil	Q_{H2O}	2.033	kWh
Ratio de corrección Energía Referencia/Util	Q_{ref}/Q_{H2O}	1.033	kWh
Consumo diario de electricidad (medido)	Q_{test_elec}	2.692	kWh
Temperatura del agua al inicio del ciclo de medición de 24h	T3	57.5	˚C
Temperatura del agua al final del ciclo de medición de 24h	T5	57.9	˚C
Capacidad de Almacenamiento	M_{act}	29	kg
Capacidad de Almacenamiento	C_{act}	29	L
Consumo diario de electricidad	Q_{elec}	2.767	kWh
Eficiencia Energética de Calentamiento de Agua	η_{wh}	32.14	
Consumo anual de electricidad	AEC	573.948	kWh
Clase de Eficiencia Energética		C	
Descripción	**Parámetro**	**Valor**	**Unidad**
Temperatura del agua con grifos cerrados	T_{set}	56.5	˚C
Temperatura media del agua en la salida de agua caliente	θ'_p	55.2	˚C
Temperatura media del agua en la entrada de agua fria	θ_c	10.2	˚C
Valor normalizado de la media de temperatura	θ_p	55.2	˚C
Volumen de agua calentada al menos 40º C	V_{40exp}	21	L
Agua mixta a 40 °C	V_{40}	32	L

El calentador de agua eléctrico SEICO 50 ha sido testado con el perfil de carga declarado **"M"**

El producto cumple y se corresponde con los requisitos de las normas del Reglamento (No 814/2013) para calentadores eléctricos de agua de almacenamiento y logró una eficiencia energética de calentamiento de agua de η_{wh}**=36%**

Q_{que} corresponde a la clase de eficiencia de calentamiento de agua **"C"** de acuerdo con el Anexo II Clases de eficiencia energética, artículo 1 del Reglamento (No 812/2013)

La evaluación de los resultados de este informe con respecto a la conformidad con el Reglamento de la Comisión relacionados (No 812/2013 y 814/2019) es sólo una parte de la evaluación de la conformidad para lograr la etiqueta ERP.

Consumo de electricidad Q_{elec}, Eficiencia energética de calentamiento de agua η_{wh} y agua mezclada a 40℃ (V40)

Descripción	**Parámetro**	**Valor**	**Unidad**
Valor k	k	0.23	
Conformidad con el control inteligente smart	smart	0	
Factor de control inteligente	SCF	0	
Coeficiente de conversión	CC	2.5	
Factor de corrección ambiente	Q_{cor}	-0.436	kWh
Energía de referencia	Q_{ref}	5.845	kWh
Contenido de energía útil	Q_{H2O}	5.758	kWh
Ratio de corrección Energía Referencia/Util	Q_{ref}/Q_{H2O}	1.015	kWh
Consumo diario de electricidad (medido)	Q_{test_elec}	6.481	kWh
Temperatura del agua al inicio del ciclo de medición de 24h	T3	58.9	℃
Temperatura del agua al final del ciclo de medición de 24h	T5	58.5	℃
Capacidad de Almacenamiento	M_{act}	49	kg
Capacidad de Almacenamiento	C_{act}	59	L
Consumo diario de electricidad	Q_{elec}	6.603	kWh
Eficiencia Energética de Calentamiento de Agua	η_{wh}	36.37	
Consumo anual de electricidad	AEC	1411.683	kWh
Clase de Eficiencia Energética		C	
Descripción	**Parámetro**	**Valor**	**Unidad**
Temperatura del agua con grifos cerrados	T_{set}	59.5	℃
Temperatura media del agua en la salida de agua caliente	θ'_p	59.4	℃
Temperatura media del agua en la entrada de agua fria	θ_c	10.2	℃
Valor normalizado de la media de temperatura	θ_p	59.4	℃
Volumen de agua calentada al menos 40º C	V_{40exp}	37	L
Agua mixta a 40 °C	V_{40}	66	L

El calentador de agua eléctrico SEICO 80 ha sido testado con el perfil de carga declarado **"M"**

El producto cumple y se corresponde con los requisitos de las normas del Reglamento (No 814/2013) para calentadores eléctricos de agua de almacenamiento y logró una eficiencia energética de calentamiento de agua de η_{wh}**=36%**

Q_{que} corresponde a la clase de eficiencia de calentamiento de agua **"C"** de acuerdo con el Anexo II Clases de eficiencia energética, artículo 1 del Reglamento (No 812/2013)

La evaluación de los resultados de este informe con respecto a la conformidad con el Reglamento de la Comisión relacionados (No 812/2013 y 814/2019) es sólo una parte de la evaluación de la conformidad para lograr la etiqueta ERP.

Consumo de electricidad Q_{elec}, Eficiencia energética de calentamiento de agua η_{wh} y agua mezclada a 40℃ (V40)

Descripción	**Parámetro**	**Valor**	**Unidad**
Valor k	k	0.23	
Conformidad con el control inteligente smart	smart	0	
Factor de control inteligente	SCF	0	
Coeficiente de conversión	CC	2.5	
Factor de corrección ambiente	Q_{cor}	-0.479	kWh
Energía de referencia	Q_{ref}	5.845	kWh
Contenido de energía útil	Q_{H2O}	5.750	kWh
Ratio de corrección Energía Referencia/Util	Q_{ref}/Q_{H2O}	1.017	kWh
Consumo diario de electricidad (medido)	Q_{test_elec}	6.588	kWh
Temperatura del agua al inicio del ciclo de medición de 24h	T3	58.7	℃
Temperatura del agua al final del ciclo de medición de 24h	T5	58.9	℃
Capacidad de Almacenamiento	M_{act}	79	kg
Capacidad de Almacenamiento	C_{act}	79	L
Consumo diario de electricidad	Q_{elec}	6.678	kWh
Eficiencia Energética de Calentamiento de Agua	η_{wh}	36.04	
Consumo anual de electricidad	AEC	1424.466	kWh
Clase de Eficiencia Energética		C	
Descripción	**Parámetro**	**Valor**	**Unidad**
Temperatura del agua con grifos cerrados	T_{set}	58.6	℃
Temperatura media del agua en la salida de agua caliente	θ'_p	58.7	℃
Temperatura media del agua en la entrada de agua fria	θ_c	10.2	℃
Valor normalizado de la media de temperatura	θ_p	58.8	℃
Volumen de agua calentada al menos 40º C	V_{40exp}	59	L
Agua mixta a 40 °C	V_{40}	93	L

El calentador de agua eléctrico SEICO 100 ha sido testado con el perfil de carga declarado **“M”**

El producto cumple y se corresponde con los requisitos de las normas del Reglamento (No 814/2013) para calentadores eléctricos de agua de almacenamiento y logró una eficiencia energética de calentamiento de agua de η_{wh}**=36%**

Q_{que} corresponde a la clase de eficiencia de calentamiento de agua **“C”** de acuerdo con el Anexo II Clases de eficiencia energética, artículo 1 del Reglamento (No 812/2013)

La evaluación de los resultados de este informe con respecto a la conformidad con el Reglamento de la Comisión relacionados (No 812/2013 y 814/2019) es sólo una parte de la evaluación de la conformidad para lograr la etiqueta ERP.

Consumo de electricidad Q_{elec}, Eficiencia energética de calentamiento de agua η_{wh} y agua mezclada a 40℃ (V40)

Descripción	**Parámetro**	**Valor**	**Unidad**
Valor k	k	0.23	
Conformidad con el control inteligente smart	smart	0	
Factor de control inteligente	SCF	0	
Coeficiente de conversión	CC	2.5	
Factor de corrección ambiente	Q_{cor}	-0.484	kWh
Energía de referencia	Q_{ref}	5.845	kWh
Contenido de energía útil	Q_{H2O}	5.770	kWh
Ratio de corrección Energía Referencia/Util	Q_{ref}/Q_{H2O}	1.013	kWh
Consumo diario de electricidad (medido)	Q_{test_elec}	6.566	kWh
Temperatura del agua al inicio del ciclo de medición de 24h	T3	56.3	℃
Temperatura del agua al final del ciclo de medición de 24h	T5	56.0	℃
Capacidad de Almacenamiento	M_{act}	98	kg
Capacidad de Almacenamiento	C_{act}	98	L
Consumo diario de electricidad	Q_{elec}	6.686	kWh
Eficiencia Energética de Calentamiento de Agua	η_{wh}	36.01	
Consumo anual de electricidad	AEC	1425.735	kWh
Clase de Eficiencia Energética		C	
Descripción	**Parámetro**	**Valor**	**Unidad**
Temperatura del agua con grifos cerrados	T_{set}	56.6	℃
Temperatura media del agua en la salida de agua caliente	θ'_p	58.5	℃
Temperatura media del agua en la entrada de agua fria	θ_c	10.2	℃
Valor normalizado de la media de temperatura	θ_p	58.4	℃
Volumen de agua calentada al menos 40º C	V_{40exp}	77	L
Agua mixta a 40 °C	V_{40}	124	L

Rosselló, 430-432
08025 Barcelona

CONDICIONES DE LA GARANTÍA

1. La Garantía tiene la duración de tres años a partir de la fecha de suministro. Nadie está autorizado a modificar el plazo de garantía ni otorgar otras garantías verbales o por escrito.
Nadie está autorizado a modificar el plazo de garantía ni otorgar otras garantías verbales o por escrito.

2. La Garantía cubre todos los componentes del aparato y comprende la reparación y suministro gratuito de cualquier pieza por defectos de fabricación. La sustitución o reparación de las piezas defectuosas no modifica la duración de la garantía.

3. En caso de sustitución del aparato por defecto de fabricación, por juzgar el fabricante o su representante legal que no tiene reparación, la garantía del nuevo aparato continuará hasta el término de la Garantía del equipo original.

4. La Garantía no cubre los componentes averiados por transporte, por falta o error de mantenimiento, por suministro de fluido eléctrico que no cumpla la normativa vigente, por manipulaciones efectuadas por operarios no autorizados o por causas no imputables al fabricante. Se excluyen también de la Garantía las intervenciones originadas por defectos de la instalación.

5. La Garantía es válida si:
a) El aparato ha sido instalado en España o Portugal de acuerdo con las normas vigentes y con las prescripciones del manual de instalación y usuario.
b) El aparato dispone de un mantenimiento preventivo por parte del Personal de Asistencia Técnica autorizado, según las recomendaciones del manual de instalación y usuario.
c) El aparato ha sido instalado por instalador autorizado.

6. Se considera que la Garantía prescribe por:
a) Manipulación por parte de personal no autorizado legalmente para ello.
b) Instalación eléctrica o hidráulica no conforme con las normas vigentes o como se describe en el manual de instalación y usuario.
c) Utilización de métodos diversos a los descritos en el manual de instalación y usuario o con fines distintos a los que está destinado el aparato.
d) Imposibilidad del Usuario de exhibir al personal autorizado la factura de compra y de instalación de un instalador autorizado.

7. El importador responde ante la ley de los daños causados a personas o cosas por vicios de construcción en sus aparatos siempre y cuando se cumplan las condiciones anteriormente expuestas. En cualquier caso, se excluyen los daños causados por la suspensión del funcionamiento del aparato.

8. Cuando el aparato deba repararse en el taller del Servicio de Asistencia Técnica indicado por el importador, los riesgos del transporte correspondiente serán a cargo del usuario en el caso de envío directo y a cargo del SAT en el caso de retirarlo del domicilio del Usuario. En el caso de tratarse de un cliente sin cuenta abierta en el importador, antes de la reparación deberá realizar un pago que cubra la reparación en caso de estar fuera de garantía por uso indebido o por una mala instalación.

9. Quedan excluidos de la garantía, por no formar parte de la misma:
- Los gastos extraordinarios ocasionados por el difícil acceso a la unidad (grúas, andamios, montajes y desmontajes de estos dispositivos, permisos, recursos preventivos, etc), siendo responsabilidad exclusiva del titular de la instalación garantizar un acceso seguro y suficiente a la unidad/es instalada/s.

10. Las cuestiones que se susciten como consecuencia de la aplicación o interpretación de esta garantía, deberán dirimirse ante los tribunales de Justicia de Barcelona, con renuncia expresa a su Fuero Propio por parte del adquiriente del aparato objeto de esta Garantía.

MUY IMPORTANTE

EN CASO DE AVERÍA...

Puede contactar con nuestro departamento de Servicio Técnico:

Tel. +34 93 652 53 57
E-mail: sat@salvadorescoda.com

El producto está sujeto a cambios sin previo aviso.
Por favor, mantenga adecuadamente este manual.