Sensea

10 YEAR Guarantee*

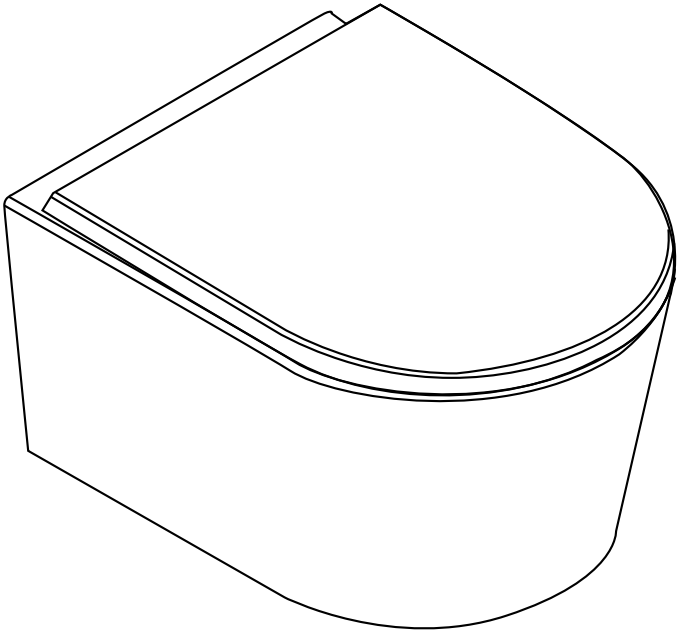

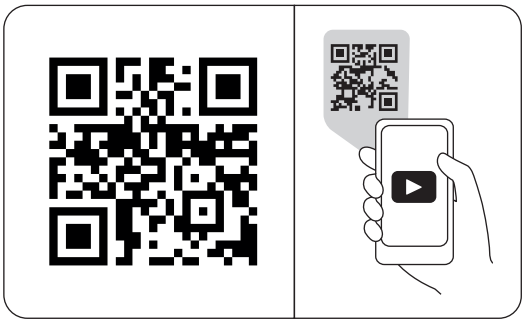

2026/07 - V05

STUDIO

EAN CODE : 3276007817003

FR Nous vous remercions d'avoir acheté ce produit. Nous vous conseillons de lire attentivement la notice d'installation, d'utilisation et d'entretien. Nous avons conçu ce produit pour vous apporter entière satisfaction. Si vous avez besoin d'aide l'équipe de votre magasin est à votre disposition pour vous accompagner.

ES Le agradecemos haber comprado este producto. Le recomendamos leer atentamente el manual de instalación, uso y mantenimiento. Este producto ha sido diseñado para proporcionarle plena satisfacción. Si necesita alguna ayuda, el personal de la tienda estará a su disposición para guiarle.

PT Agradecemos a sua preferência por este produto . Aconselhamo-lo a ler o manual de instalação , utilização e manutenção com atenção. Criámos este produto para sua completa satisfação. Se precisar de ajuda, a equipa da sua loja está à sua disposição para o acompanhar.

IT Grazie per aver acquistato questo prodotto. Vi raccomandiamo di leggere attentamente il manuale di installazione, utilizzo e manutenzione. Questo prodotto è stato progettato per offrirvi la massima soddisfazione. Per ricevere assistenza, il personale del punto vendita è a vostra disposizione.

EL Ευχαριστούμε για την αγορά σας αυτού του προϊόντος. Σας συμβουλεύουμε να διαβάσετε προσεκτικά τις οδηγίες εγκατάστασης, χρήσης και συντηρησης. Σχεδιάσαμε αυτό το προϊόν για να σας προσφέρει πλήρη ικανοποίηση. Αν χρειάζεστε βοήθεια, η ομάδα του καταστήματος από το οποίο αγοράσατε το προϊόν είναι στη διάθεσή σας.

PL Dziękujemy za zakup produktu firmy. Zalecamy, aby uważanie przeczytać instrukcję instalacji, uzytkowania i konserwacji. Ten produkt marki zaprojekto walismy, aby spełnic wszystkie panstwa oczekiwania. W razie potrzeby pracownicy sklepu słuza Panstwu pomoca i sa do Panstwa dyspozycji.

UA Дякуємо вам зе покупку цьоґо виробу. Ми радимо вам уважно прочитати інструкції з устанвлення, експлуатації та технічноґо обслуґовування. Ми розробили цей виріб для тоґо, щоб він приносив вам задоволення. Якщо вам потрібна допомоґа, співробітники вашоґо маґазину ґотові допомґти вам.

RO Vă mulțumim pentru achiziționarea acestui produs . Vă sfatuim să citiți cu atenție instrucțiunile de instalare, de utilizare și de întreținere. Am conceput acest produs pentru a vă furniza satisfacție totala. Dacă aveți nevoie de ajutor, echipa magazinului de cumpărare este la dispoziția dumneavoastră pentru a vă asista.

BR Obrigado por ter adquirido um produto . Nós aconselhamos a ler atentamente o manual de instalação, uso e anutenção. Concebemos um produto para proporcionar total satisfação. Caso precise de ajuda, a equipe da sua loja estará à disposição para te acompanhar.

EN Thank you for purchasing this product. We recommend that you read the installation, user and maintenance instructions carefully. We have designed this product to ensure your complete satisfaction. If you require assistance, the team at your retailer is on hand to help you.

FR Plan de la notice
ES Esquema del folleto
PT Plano de instruções
IT Piano delle istruzioni
EL Σχεδιο οδηγιων
PL Plan instrukcji
UA План інструкції
RO Planul instrucțiunilor
BR Esboço do folheto
EN Overview of the guide

01 **FR :** Matériel - **ES :** Material - **PT :** Material - **IT :** Materiale **EL :** Υλικό - **PL :** Materiał - **UA :** Материал - **RO :** Material **BR :** Material - **EN :** Equipment 

02 **FR :** Préparation - **ES :** Preparación - **PT :** Preparação - **IT :** Preparazione - **EL :** Προετοιμασια - **PL :** Przygotowanie - **UA :** Підготовка - **RO :** Pregătire - **BR** : Preparação - **EN :** Preparation 

03 **FR :** Montage - **ES :** Montaje - **PT :** Montagem - **IT :** Montaggio **EL :** Συναρμολόγηση - **PL :** Montaz - **UA :** Збірка - **RO :** Montaj **BR :** Montagem - **EN :** Assembly 

04 **FR :** Entretien - **ES :** Mantenimiento - **PT :** Manutenção **IT :** Manutenzione - **EL :** Συντήρηση - **PL :** Konserwacja **UA :** Технічне обслуговування - **RO :** Întreținere **BR :** Manutenção - **EN :** Maintenance 

05 **FR :** Documents - **ES :** Documentos - **PT :** Documentação - **IT :** Documeni - **EL :** Έγγραφα - **PL :** Dokumenty - **UA :** Документи **RO :** Documente - **BR** : Documentos - **EN :** Documents 

01

FR Matériel
ES Material
PT Material
IT Materiale
EL Υλικό
PL Materiał
UA Матеpиал
RO Material
BR Material
EN Equipment

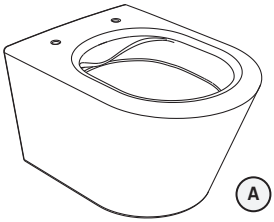



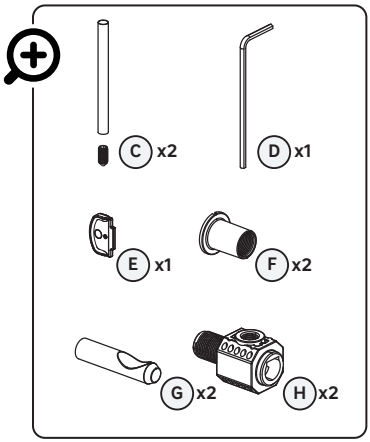

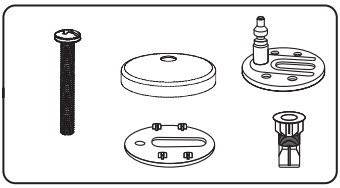

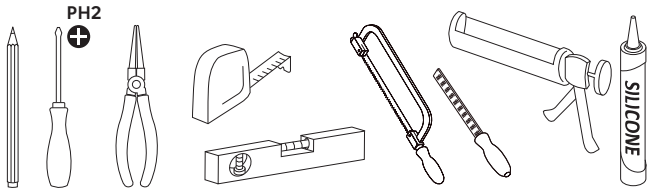

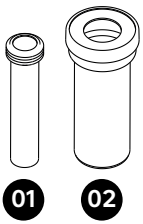

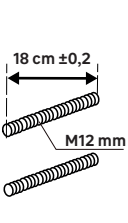

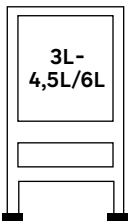



FR Lubrifiant
ES Lubricante
PT Lubrificante
IT Lubrificante
EL Λιπαντικό
PL Lubrykant
UA Лубрикант
RO Lubrifiant
BR Lubrificante
EN Lubricant

02

FR Préparation
ES Preparación
PT Preparação
IT Preparazione
EL Προετοιμασία
PL Przygotowanie
UA Підготовка
RO Pregătire
BR Preparação
EN Preparation

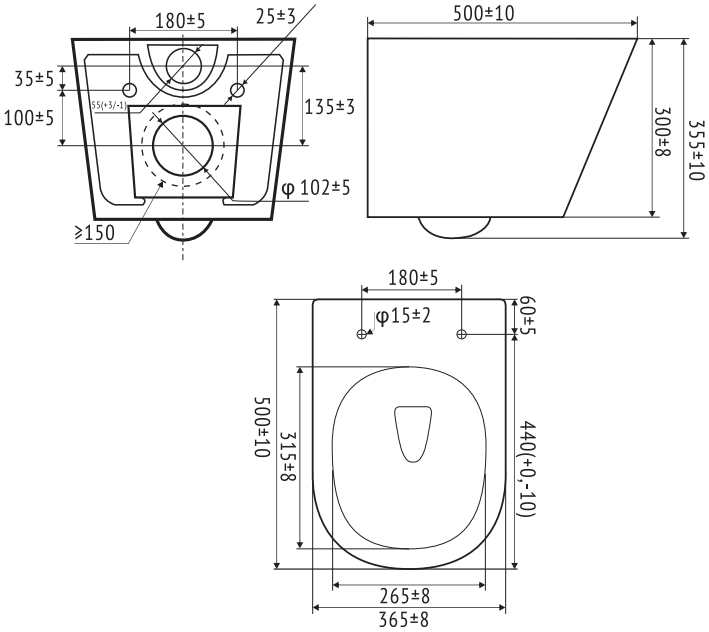

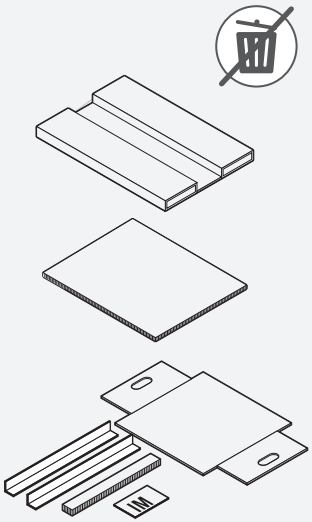

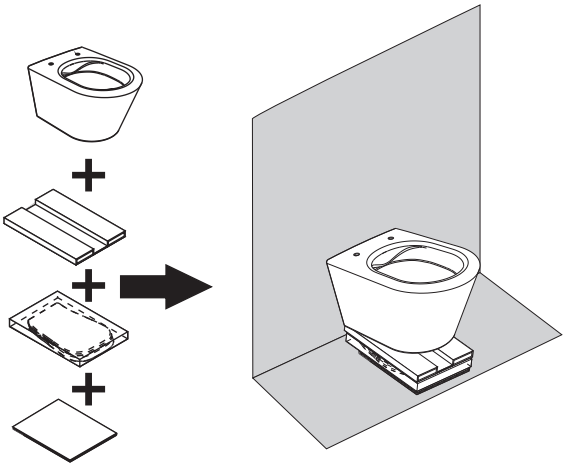

03

FR Montage
ES Montaje
PT Montagem
IT Montaggio
EL Συναρμολόγηση
PL Montaz
UA Збірка
RO Montaj
BR Montagem
EN Assembly

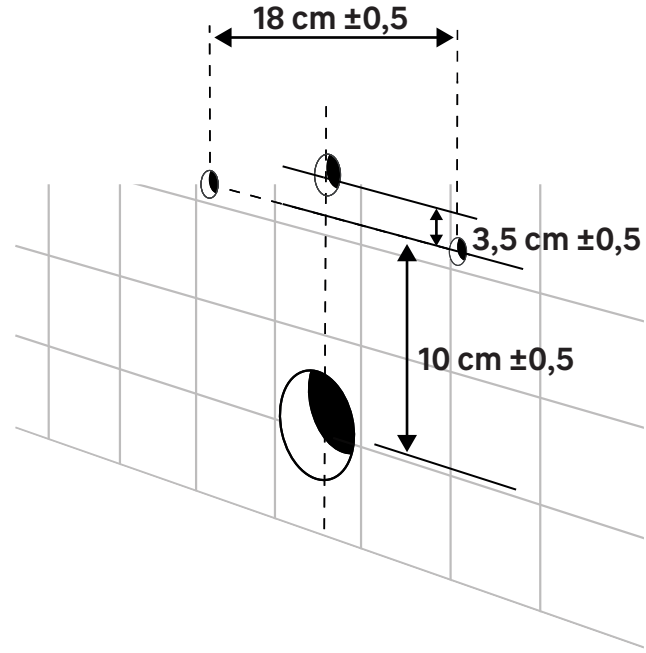



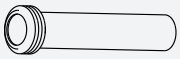

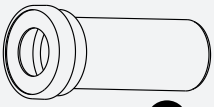

1

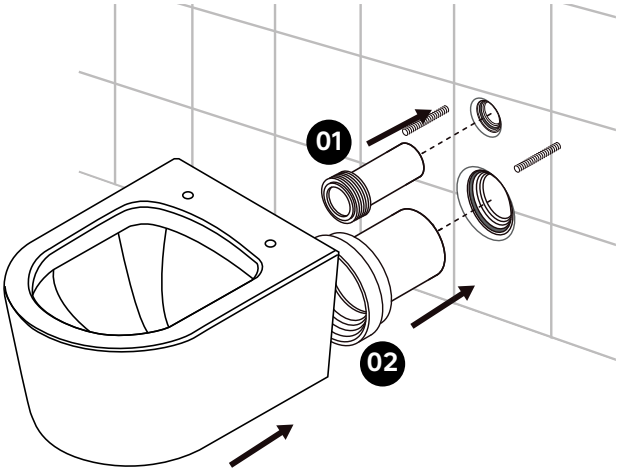

2

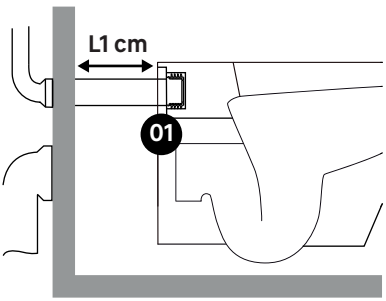

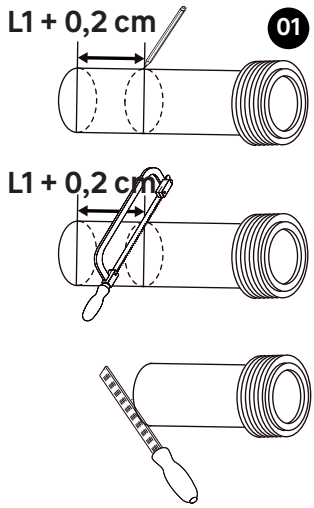



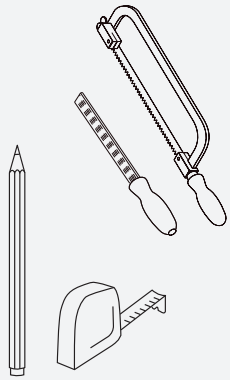



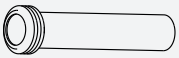

01

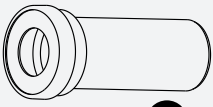

02





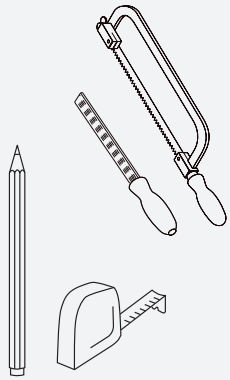

3

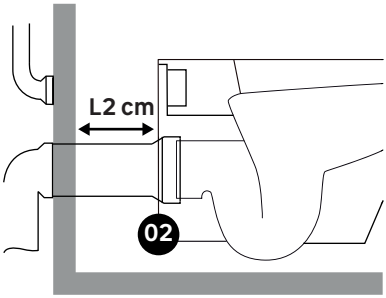

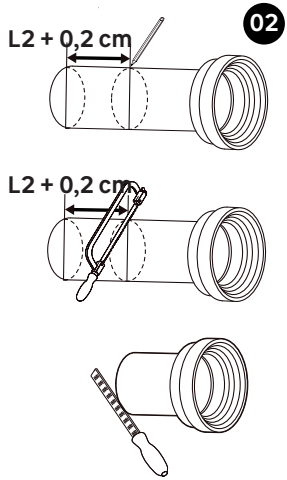

4

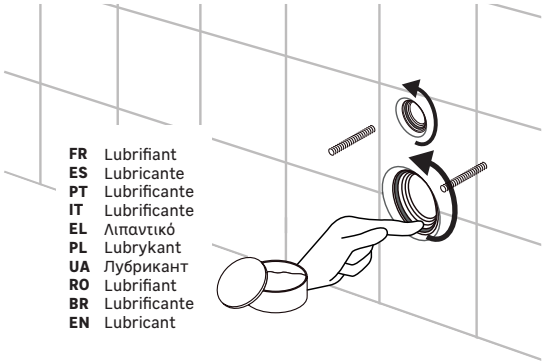

FR Lubrifiant
ES Lubricante
PT Lubrificante
IT Lubrificante
EL Λιπαντικό
PL Lubrykant
UA Лубрикант
RO Lubrifiant
BR Lubrificante
EN Lubricant

5

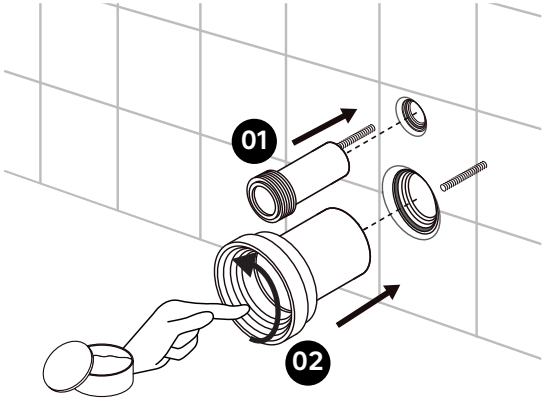



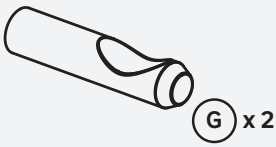

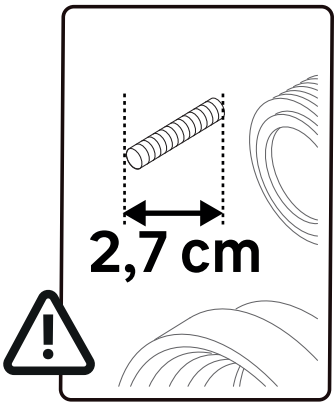

6

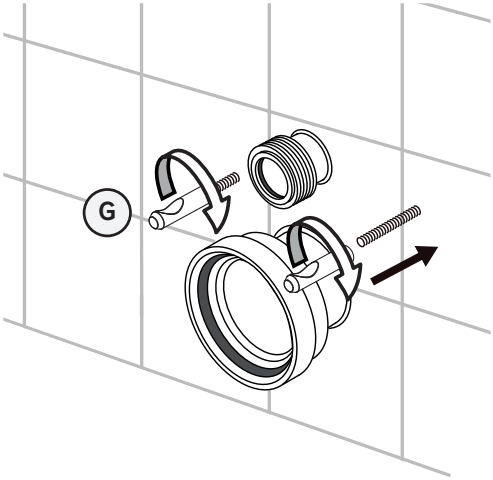



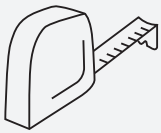

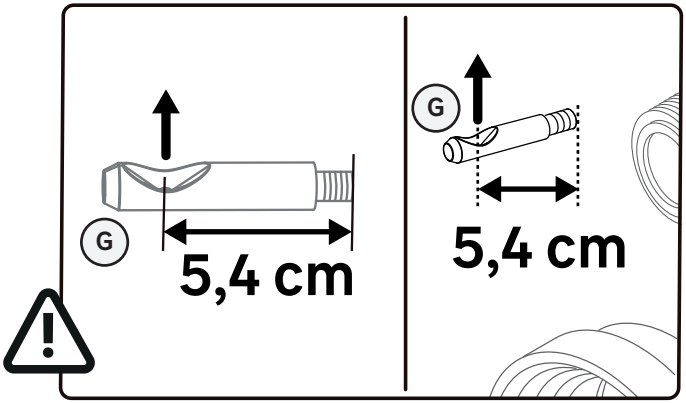





E



F x 2



H x 2



7

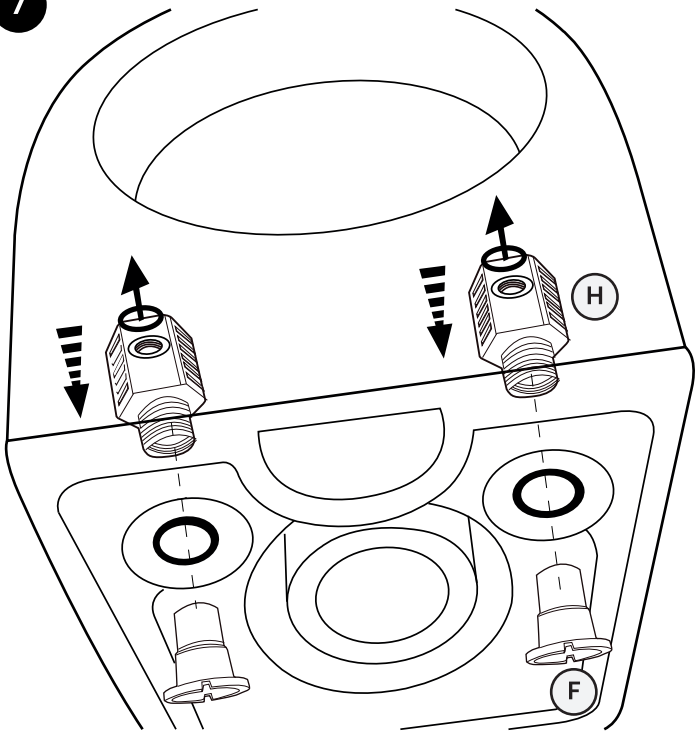

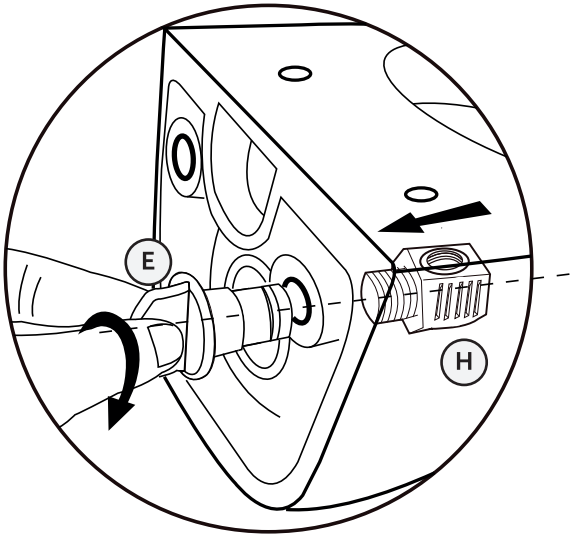

8

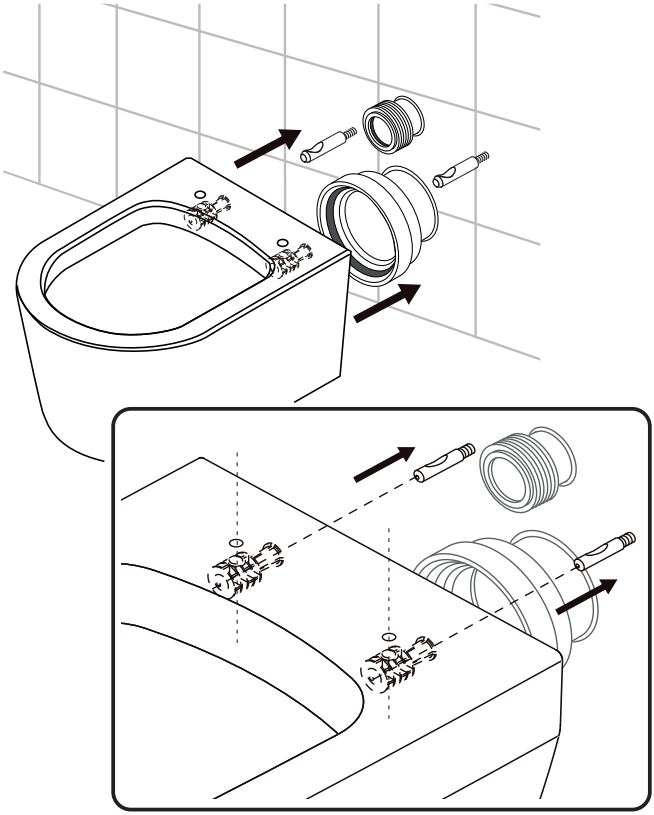

9





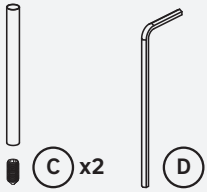

10

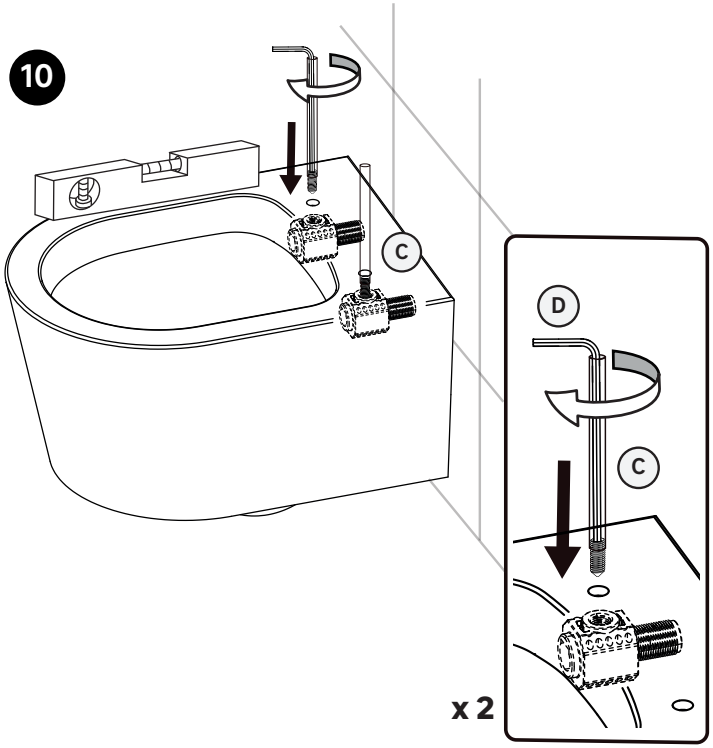



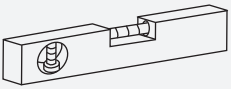



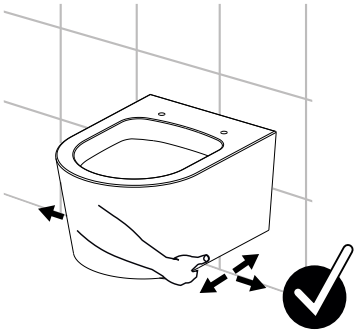

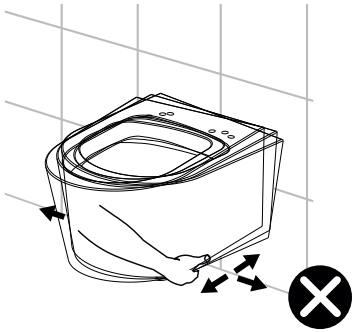



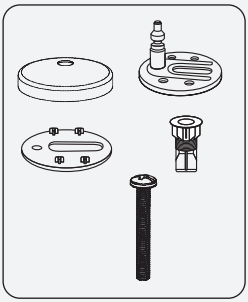

I x2

PH2

11

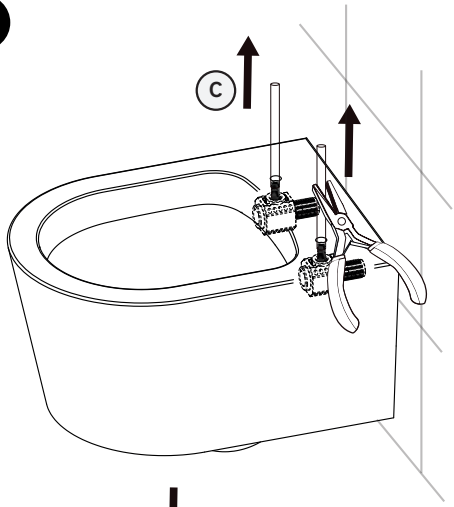

12

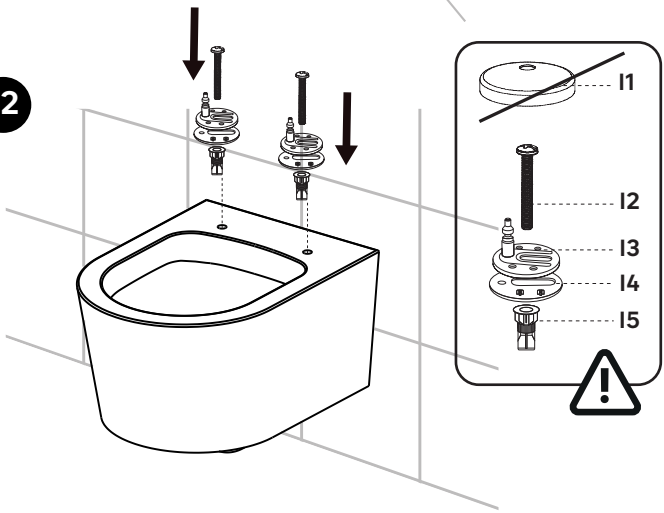

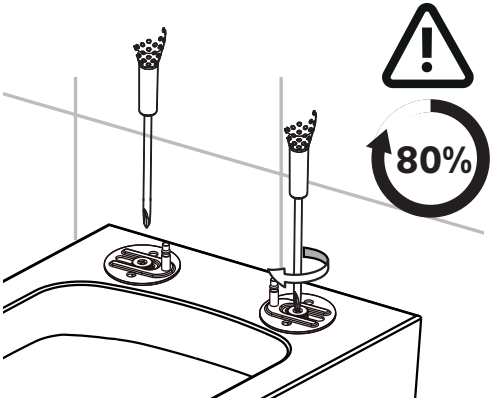



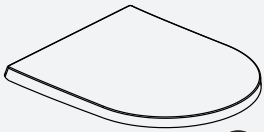

B



13

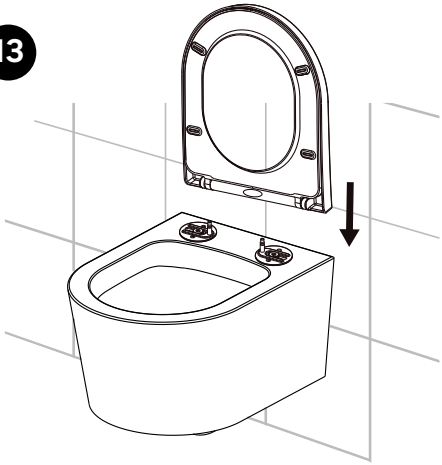

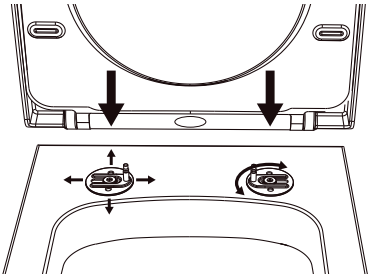

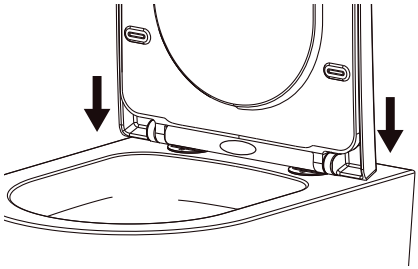

i

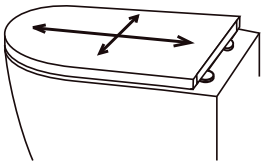

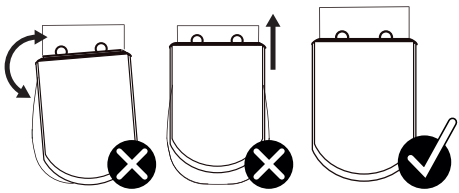

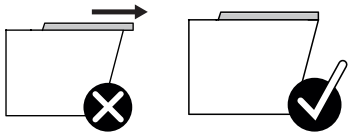





I x2

14

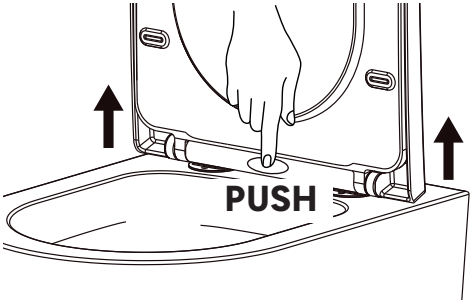

15

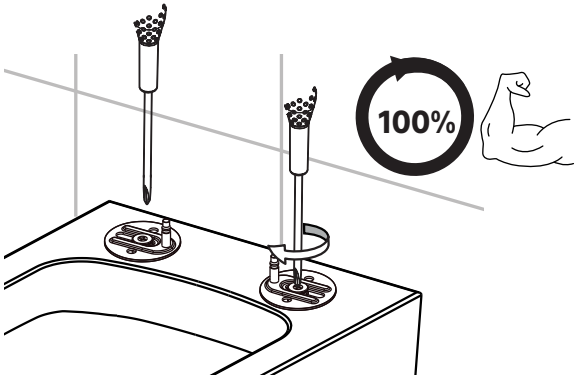



PH2



16

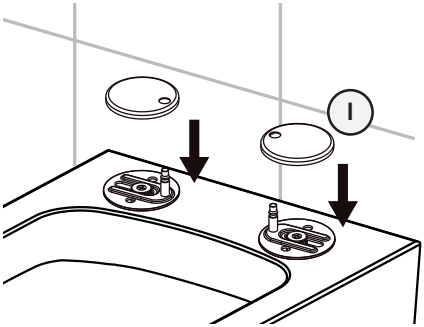

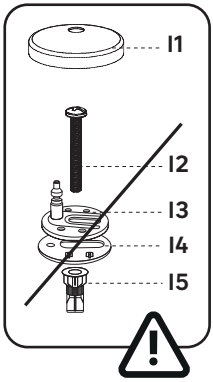

17

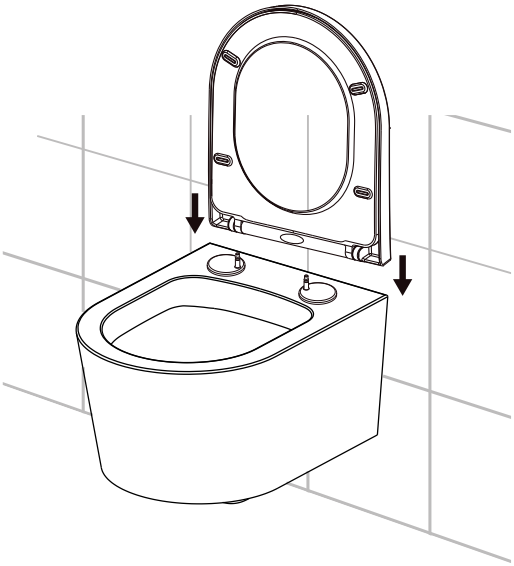

18

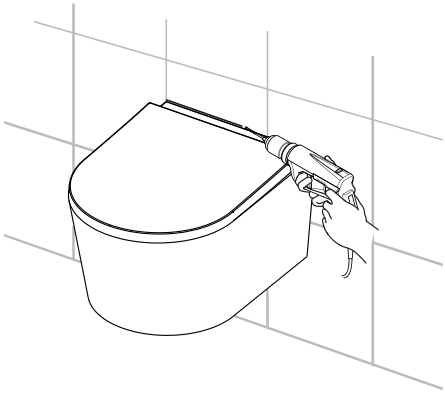

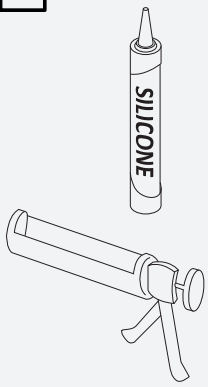

i

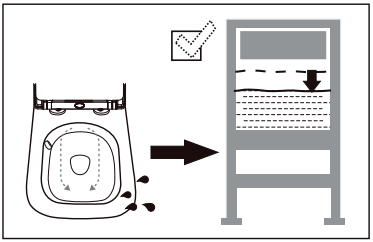

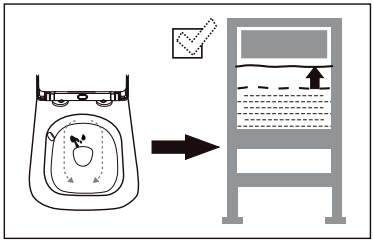

04

FR Entretien
ES Mantenimiento
PT Manutenção
IT Manutenzione
EL Συντήρηση
PL Konserwacja
UA Технічне обслуговування
RO Întreținere
EN Maintenance



FR Eau claire + microfibre
ES Agua limpia + microfibra
PT Água limpa + microfibra
IT Acqua pulita + microfibra
EL Καθαρό νερό + μικροφίμπρα
PL Czysta woda + mikrofibra
UA Чиста вода + мікрофібра
RO Apa curata + microfibră
BR Água limpa + microfibra
EN Clean water + microfiber

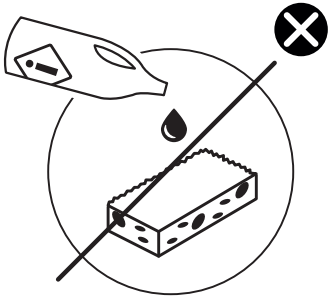

FR Sans solvant
ES Sin disolvente
PT Sem solventes
IT Senza solventi
EL Χωρις διαλυτικά
PL Bez rozpuszczalnika
UA Без розчинника
RO Fara solvent
BR Sem solventes
EN Solvent-free

FR Se référer au livret de garantie pour plus d'information.
ES Consulte el manual de garantía para más información.
PT Consulte o manual de garantia para mais informações.
IT Consultare il libretto di garanzia per ulteriori informazioni.
EL Ανατρέξτε στο φυλλάδιο της εγγύησης για περισσότερες πληροφορίες.
PL Patrz karcie gwarancyjnej, aby uzyskać więcej informacji.
UA Зверніться до гарантійного талону для отримання додаткової інформації.
RO Vezi broșura de garanție pentru mai multe informații.
BR Favor consultar o folheto de garantia para mais informações.
EN Refer to the warranty booklet for more information.

FR NOTICE D'UTILISATION:
Du fait des tolérances dimensionnelles de la céramique, il est possible de constater un écart dimensionnel de " 5%" entre les dimensions nominales et les dimensions réelles. La céramique est un matériau très dur mais pas incassable. Les chocs importants, les objets lourds peuvent endommager la superficie. La garantie s'applique dans des conditions normales d'utilisation.

CONSEILS D'ENTRETIEN:
Nous vous conseillons d'utiliser une éponge ou un chiffon ne grattant pas avec de l'eau savonneuse (savon de Marseille ou liquide vaisselle translucide). Si vous souhaitez utiliser un produit d'entretien, le mieux est de prendre un produit domestique courant universel. Ne pas utiliser de produits abrasifs ou chimiques agressifs.

ES INSTRUCCIONES DE USO:
Debido a las tolerancias dimensionales de la cerámica, puede haber una desviación dimensional del " 5%" entre las dimensiones nominales y las reales. La cerámica es un material muy duro, pero no es irrompible. Los golpes fuertes y los objetos pesados pueden dañar la superficie. La garantía se aplica en condiciones normales de uso.

INSTRUCCIONES DE CUIDADO:
Le aconsejamos que utilice una esponja o un paño que no raye con agua jabonosa (jabón de Marsella o lavavajillas translúcido). Si desea utilizar un producto de limpieza, lo mejor es utilizar un producto doméstico multiuso normal. No utilice productos abrasivos o químicamente agresivos.

PT INSTRUÇÕES DE UTILIZAÇÃO:
Devido às tolerâncias dimensionais da cerâmica, pode haver um desvio dimensional de " 5%" entre as dimensões nominais e as dimensões reais. A cerâmica é um material muito duro, mas não é inquebrável. Grandes impactoos e objectos pesados podem danificar a superfície. A garantia aplica-se em condições normais de utilização.

INSTRUÇÕES DE MANUTENÇÃO:
Aconselhamos a utilização de uma esponja ou de um pano que não risque com água e sabão (sabão de Marselha ou detergente líquido translúcido). Se desejar utilizar um produto de limpeza, é preferível utilizar um produto doméstico normal para todos os fins. Não utilizar produtos abrasivos ou quimicamente agressivos.

IT ISTRUZIONI PER L'USO:
A causa delle tolleranze dimensionali della ceramica, può verificarsi uno scostamento dimensionale dell' " 5%" tra le dimensioni nominali e quelle reali. La ceramica è un materiale molto duro, ma non- infrangibile. Urti violenti e oggetti pesanti possono danneggiare la superficie. La garanzia si applica alle normali condizioni d'uso.

ISTRUZIONI PER LA CURA:
Si consiglia di utilizzare una spugna o un panno non graffiante con acqua e sapone (sapone di Marsiglia o detersivo traslucido). Se si desidera utilizzare un prodotto per la pulizia, è meglio utilizzare un normale prodotto domestico multiuso. Non utilizzare prodotti abrasivi o chimicamente aggressivi.

EL ΟΔΗΓΊΕΣ ΧΡΉΣΗΣ:
Λόγω των ανοχών διαστάσεων των κεραμικών, ενδέχεται να υπάρχει απόκλιση διαστάσεων της τάξης του " 5%" μεταξύ των ονομαστικών και των πραγματικών διαστάσεων. Το κεραμικό είναι ένα πολύ σκληρό υλικό, αλλά δεν είναι άθραυστο. Τα μεγάλα χτυπήματα και τα βαριά αντικείμενα μπορούν να προκαλέσουν ζημιά στην επιφάνεια. Η εγγύηση ισχύει υπό κανονικές συνθήκες χρήσης.

ΟΔΗΓΊΕΣ ΦΡΟΝΤΊΔΑΣ:
Σας συμβουλεύουμε να χρησιμοποιείτε ένα σφουγγάρι ή ένα πανί που δεν γρατζουνάει με σαπουνόνερο (σαπούνι Μασσαλίας ή ημιδιαφανές υγρό πλυσίματος). Εάν επιθυμείτε να χρησιμοποιήσετε κάποιο καθαριστικό προϊόν, είναι προτιμότερο να χρησιμοποιήσετε ένα συνηθισμένο οικιακό προϊόν γενικής χρήσης.

PL INSTRUKCJE UZYTKOWANIA:
Ze wzgledu na tolerancje wymiarowe ceramiki, moze wystapic odchylenie wymiarowe " 5%" miedzy wymiarami nominalnymi a wymiarami rzeczywistymi. Ceramika jest bardzo twardym materiałem, ale nie jest niezniszczalna. Powazne uderzenia i ciezkie przedmioty moga uszkodzic powierzchnie. Gwarancja obowiazuje w normalnych warunkach uzytkowania.

INSTRUKCJE DOTYCZACE PIELEGNACJI:
Zalecamy uzywanie gabki lub nierysujacej sciereczki z woda z mydłem (mydło marsylskie lub pó-łprzezroc zysty płyn do mycia naczyn). Jesli chcesz uzyc srodka czyszczacego, najlepiej uzyc standardowego uniwersalnego produk-tu gospo darstwa domowego. Nie uzywaj produktów sciernych ani agresywnych chemicznie.

UA ІНСТРУКЦІЯ З ВИКОРИСТАННЯ:
Через допуски на розміри кераміки, між номінальними та фактичними розмірами може бути відхилення в межах 5%. Кераміка - це дуже твердий матеріал, але він не є незламним. Сильні удари та важкі предмети можуть пошкодити поверхню. Гарантія поширюється за нормальних умов використання.

ІНСТРУКЦІЇ ПО ДОГЛЯДУ:
Ми радимо використовувати губку або недряпаючу ганчірку з мильним розчином (марсельське мило або напівпрозорий засіб для миття посуду). Якщо ви бажаєте скористатися миючим засобом, краще використовувати стандартний універсальний побутовий засіб. Не використовуйте абразивні або хімічно агресивні засоби.Μην χρησιμοποιείτε λειαντικά ή χημικά επιθετικά προϊόντα.

RO INSTRUCȚIUNI DE UTILIZARE:
Din cauza toleranțelor dimensionale ale ceramicii, este posibil să existe o abatere dimensională de "5%" între dimensiunile nominale și dimensiunile reale. Ceramica este un material foarte dur, dar nu- este inca sabil. Impacturile majore și obiectele grele pot deteriora suprafața. Garanția se aplicăt în condiții normale de utilizare.

INSTRUCȚIUNI DE ÎNGRIJIRE:
Vă sfătuim să folosiți un burete sau o cârpă care nu zgârie cu apă cu săpun (săpun de Marsilia sau
detergent translucid pentru vase). Dacă doriți să folosiți un produs de curățare, cel mai bine este să folosiți un produs de uz casnic universal standard. Nu folosiți produse abrazive sau agresive din punct de vedere chimic.

BR INSTRUÇÕES DE USO:
Devido às tolerâncias dimensionais da cerâmica, pode haver um desvio dimensional de " 5%" entre as dimensões nominais e as dimensões reais. A cerâmica é um material muito duro, mas não é inquebrável. Grandes impactos e objectos pesados podem danificar a superficie. A garantia se aplica em condições normais de uso.

INSTRUÇÕES DE CUIDADOS:
Recomendamos o uso de uma esponja ou de um pano que não risque com água e sabão (sabão de Marselha ou detergente líquido translúcido). Se desejar usar um produto de limpeza, é melhor usar um produto doméstico comum para todos os fins. Não use produtos abrasivos ou quimicamente agressivos.

EN INSTRUCTIONS FOR USE:
Due to the dimensional tolerances of ceramics, there may be a dimensional deviation of " 5%" between the nominal dimensions and the actual dimensions. Ceramic is a very hard material, but it is no-t unbreakable. Major impacts and heavy objects can damage the surface. The guarantee applies under normal conditions of use.

CARE INSTRUCTIONS:
We advise you to use a sponge or a non-scratching cloth with soapy water (Marseille soap or translucent washing-up liquid). If you wish to use a cleaning product, it's best to use a standard all-purpose household product. Do not use abrasive or chemically aggressive products





Adresses sur quefairedemesdechets.fr

Країна походження: Китай / País de Origem: China / Made in China

Garantie 10 ans / Garantía 10 años / Garantia 10 anos / Garanzia 10 anni / Εγγύηση 10 ετών / Gwarancja 10 lat / Гарантія 10 років / Garanţie 10 ani / Garantia 10 anos / 10-year guarantee

---

ADEO Services - 135 rue Sadi Carnot - CS 00001. 59790 RONCHIN – FRANCE
www.product-regulatory.adeoservices.com

Виробник: ТОВ "Адео Сервісез С.А.", вул. Саді Карно, CS 00001, 59790 Роншен, Франція. Імпортер, суб'єкт господарювання, що відповідає за виконання гарантійних зобов'язань : ТОВ "Леруа Мерлен Україна", 04201 Україна, м.Київ, вул. Полярна 17А, +380 44 498 46 00.

Importado e distribuído por LEROY MERLIN COMPANHIA BRASILEIRA DE BRICOLAGEM CNPJ: 01.438.784/0001-05. Rua Pascoal Pais, nº. 525, 6º andar cj 61 a 64, Vila Cordeiro, São Paulo -SP. CEP: 04581-060
CALM (Central de Atendimento Leroy Merlin) Capitais 4020-5376 Demais Regiões 0800-0205376

Imported by Adeo South Africa (PTY) LTD T/A Leroy Merlin,
Hosted in Leroy Merlin Fourways Store 35 Roos Street, Witkoppen Ext 97, Sandton, 2191 Johannesburg, Gauteng, South Africa. Tel: +27 10 493 8000
Email: contact@leroymerlin.co.za

IMPORTANT, à conserver pour consultation ultérieure: à lire attentivement

IMPORTANTE, conservar para consultar posteriormente: leer atentamente

IMPORTANTE, conservar para futuras consultas: por favor, leia com atenção

IMPORTANTE, da conservare per ulteriore consultazione: da leggere attentamente

ΣΗΜΑΝΤΙΚΟ, κρατηστε το για μελλοντικη αναφορα. Διαβαστε το προσεκτικα

WAŻNE, przeczytać uważnie I zachować na przyszłość

ВАЖЛИВО, збережіть для подальшого використання. Уважно прочитайте

IMPORTANT, a se pastra pentru consultarea ulterioara: citiți cu atenție

IMPORTANTE, por favor manter este material para consultas futura, leia com atenção

IMPORTANT, to be retained for future reference: please read carefully