

EXT3L

V1

Visiophone sans fil connecté
Avec lecteur d'empreintes digitales

Réf. 720337

FR

WAVE 3



GUIDE D'INSTALLATION ET D'UTILISATION

HOTLINE

3 ANS GARANTIE



SOMMAIRE

A - CONTENU DU KIT 05

B - DESCRIPTION DU MONITEUR 06

C - DESCRIPTION DE LA PLATINE DE RUE 07

D - INSTALLATION 09

- 1 - Câblage (facultatif)
- 2 - Installation du moniteur
- 3 - Installation de la platine de rue

E - UTILISATION 18

F - MODE D'EMPLOI DU MONITEUR 19

- 1 - Navigation dans les menus
- 2 - Menu historique (photo/vidéo)
- 3 - Menu réglages
- 4 - Menu WiFi
- 5 - Menu reset (réinitialisation)

G - CONNEXION DE VOTRE VISIOPHONE EXTEL WAVE 3 À VOTRE SMARTPHONE 26

- 1 - Préparation du visiophone
- 2 - Appairer votre visiophone à un smartphone
- 3- En cas d'appel
- 4 - Fonctions de l'interface
- 5 - Réglages accessibles dans l'application

H - AUTRES FONCTIONS 38

- 1 - Recharge des batteries
- 2 - Reconnexion de la platine de rue
- 3 - Association du répéteur (En option ref 720348)

I - PARAMÈTRES TECHNIQUES 45

J - GARANTIE 46

K - CONSIGNES DE SÉCURITÉ 47

L - REGLEMENT UE 2023/2854 48

M - DÉCLARATION DE CONFORMITÉ 49





Nous vous remercions d'avoir choisi **le visiophone Wave 3 Extel.**

1 x1

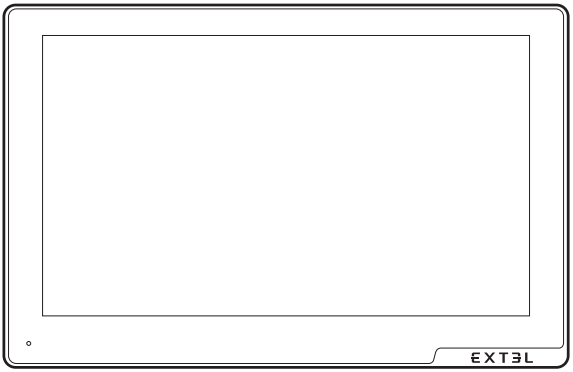

2 x1

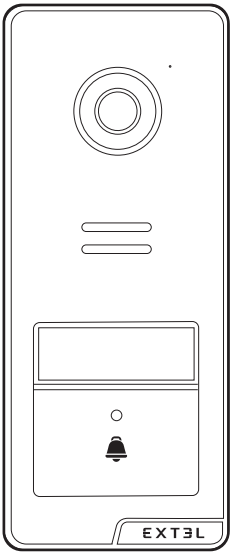

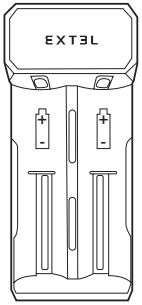

3 x1



5 x1





6 x6 **7** x6



8 x1

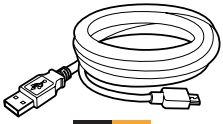

4 x1

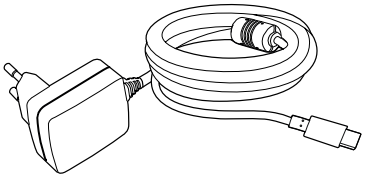

9 x1

1	Moniteur
2	Platine de rue
3	Chargeur USB pour les batteries de la platine de rue
4	Câble USB C pour le chargeur USB
5	Tournevis hexagonal 1.5mm
6	Vis de fixation du moniteur et de la platine de rue
7	Chevilles
8	Bornier de connexion filaire de la platine de rue
9	Adaptateur secteur 100-240Vac 50Hz – 5Vdc 1.2A pour l'alimentation du moniteur



B - DESCRIPTION DU MONITEUR

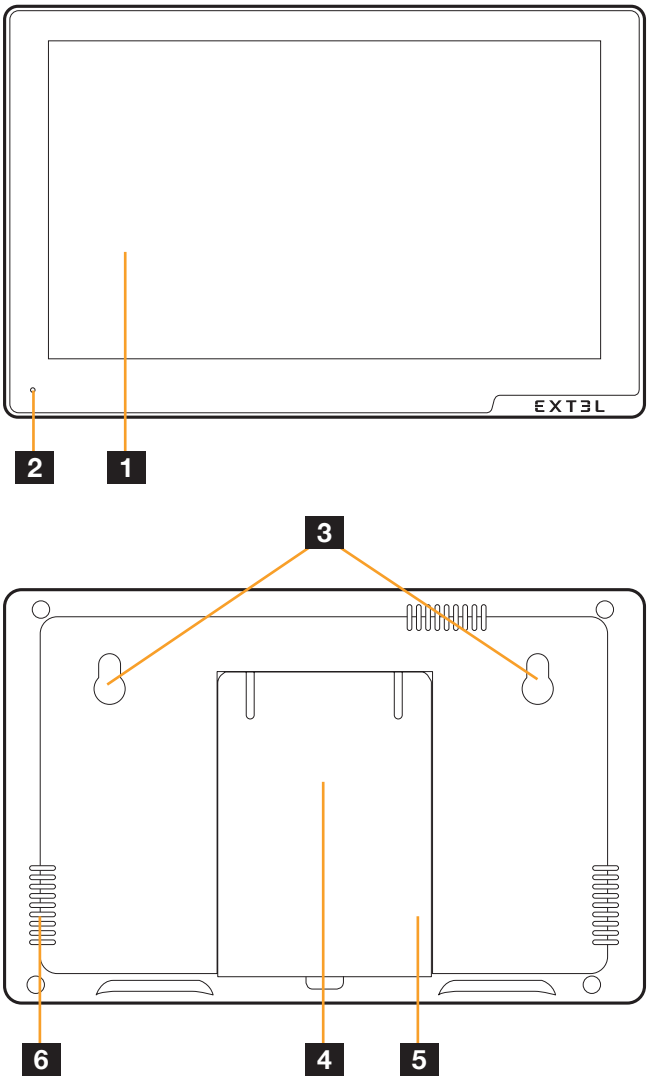

1	Écran tactile
2	Microphone
3	Trous pour accrocher le moniteur au mur (si souhaité)
4	Prise d'alimentation USB C pour adaptateur secteur fourni (sous le pied escamotable)
5	Pied escamotable pour pose sur surface plane
6	Haut-parleur

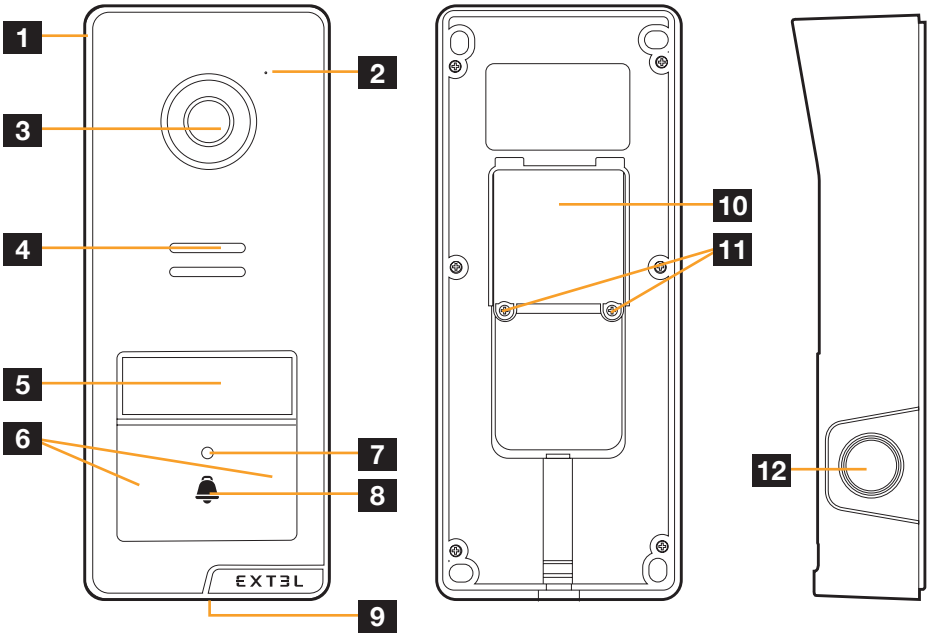

1	Visière de protection
2	Microphone
3	Objectif
4	Haut-parleur
5	Porte-nom rétro éclairé
6	Leds infrarouges pour vision de nuit
7	Capteur de luminosité
8	Bouton d'appel tactile
9	Vis de verrouillage de la face avant sur la platine de rue
10	Capot de protection pour accès à l'interrupteur marche/arrêt, au bornier de connexions, au bouton de réinitialisation
11	Vis de verrouillage du capot de protection
12	Lecteur d'empreinte digitale

Important : La vis de verrouillage ne doit pas être extraite. Pour retirer la face avant de la platine de rue, dévissez la vis à l'aide de l'outil prévu à cet effet. La vis va rentrer au lieu de sortir lorsque vous dévissez : c'est normal. Ne forcez pas sur la vis une fois rentrée : risque de dommage.

C - DESCRIPTION DE LA PLATINE DE RUE

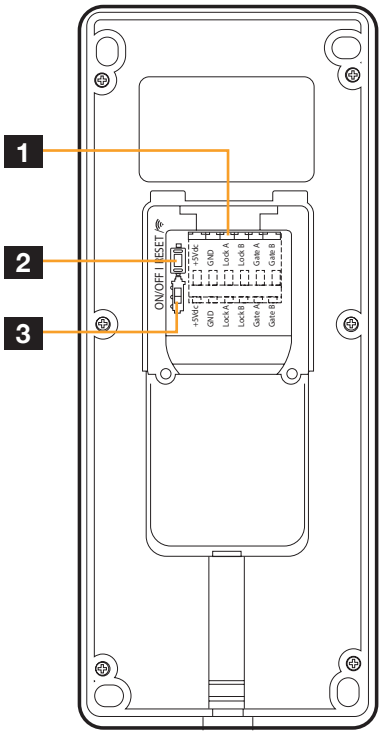

1	Embase pour bornier 6 fils (fourni avec la visserie de montage)
2	Bouton de réinitialisation de la platine de rue
3	Interrupteur marche/arrêt



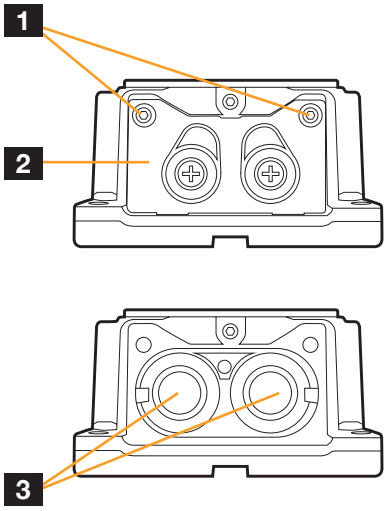

1	Vis de fermeture du capot du logement batteries
2	Capot du logement batteries (n'a besoin d'être retiré que pour une recharge manuelle des batteries à l'aide du chargeur fourni)
3	Batteries (insérées dans le produit, le pôle + doit être orienté vers l'extérieur/le bas comme indiqué)

1 - CÂBLAGE (FACULTATIF)

Utilisez des fils de section 0.75mm² pour relier le contact de commande d'une motorisation de portail ou une gâche électrique 12Vdc à la platine de rue de votre visiophone.

Il est également possible de connecter un panneau solaire (en option, non fourni, référence Extel 720338) pour recharger la batterie à l'énergie solaire si l'orientation et l'ensoleillement de l'installation sont suffisants, le cas idéal étant un panneau orienté direction plein sud avec une inclinaison de 30° par rapport au sol. Si l'installation ou l'ensoleillement ne permettent pas d'assurer un fonctionnement 100% solaire, le panneau aidera néanmoins à espacer les recharges des batteries de la platine de rue.
Le moniteur est alimenté par l'adaptateur USB C fourni.

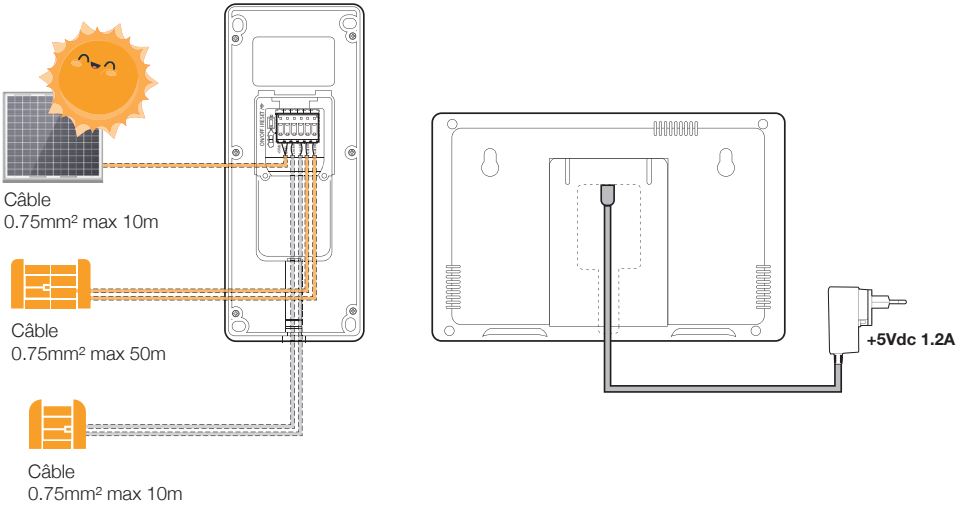

- Vous pouvez connecter et utiliser une gâche électrique 12Vdc à émission avec mémoire mécanique (non fournie) d'un courant de maximum 0,5A avec votre platine de rue. La platine de rue se charge d'alimenter la gâche électrique, il n'est pas nécessaire de recourir à une alimentation externe si votre gâche électrique respecte les spécifications ci-dessus.
- Vous pouvez connecter la sortie portail de votre platine de rue à l'entrée de commande à contact sec d'une motorisation de portail (entrée destinée aux contacts à clé par exemple). Référez-vous au manuel de votre motorisation de portail pour plus de détails.

Attention :
- La platine de rue envoie uniquement des impulsions de commande à la motorisation de portail, elle ne peut savoir si le portail est ouvert, fermé ou en mouvement. Il est préférable d'activer la fermeture automatique de votre motorisation de portail si votre motorisation et votre installation le permettent.
- Si votre motorisation de portail dispose de plusieurs entrées de commande, typiquement ouverture/fermeture complète et ouverture/fermeture piéton, il vous faudra choisir l'une d'entre elles lors de l'installation.

2 - INSTALLATION DU MONITEUR

Le moniteur peut être placé au choix sur une surface plane grâce au pied escamotable situé à l'arrière, ou fixé au mur à l'aide des vis et chevilles fournies.

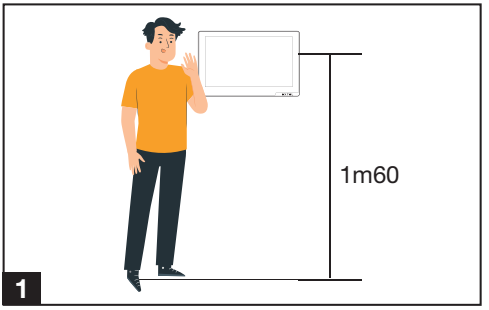

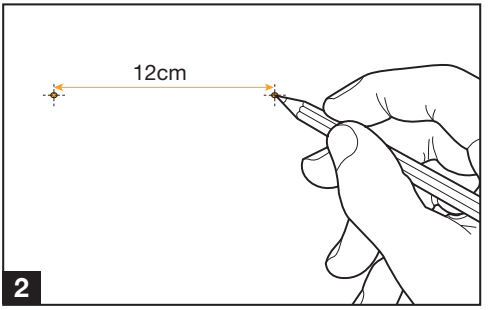

1 - Installez l'écran du moniteur en faisant en sorte qu'il soit à une hauteur d'environ 1.60m.
2 - Repérez l'emplacement des perçages.

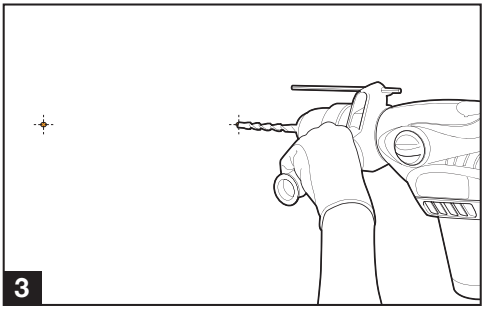

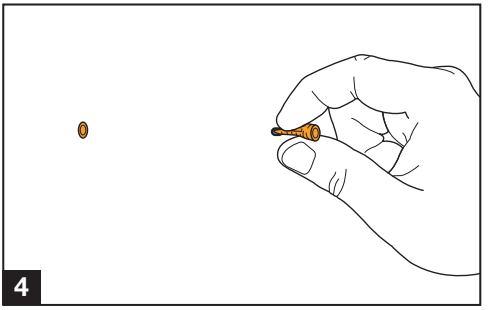

3 - Percez le mur.
4 - Mettez des chevilles adaptées à la nature du support (celles fournies conviennent pour des murs en matériau plein).

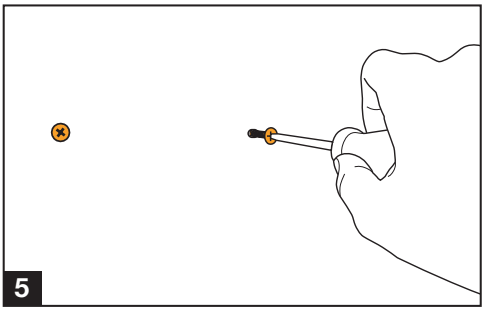

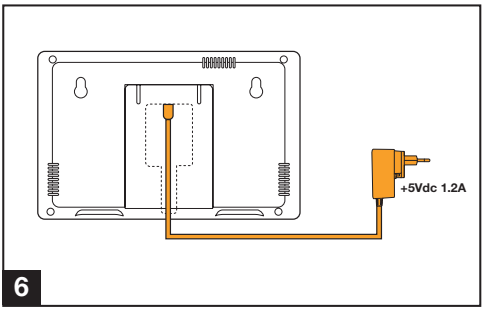

5 - Vissez les vis dans les chevilles en laissant la tête de chaque vis dépasser de quelques millimètres du mur.
6 - Raccordez l'alimentation en respectant le schéma de câblage.

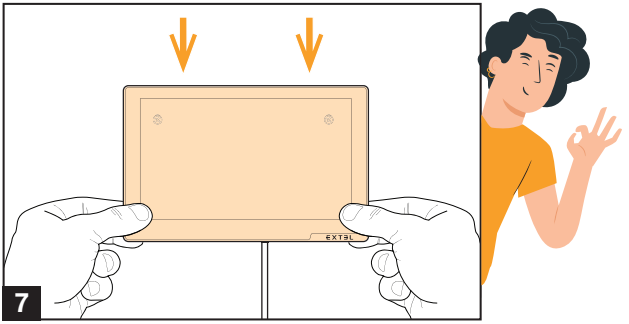

7 - Mettez en place le moniteur sur les vis précédemment installées.

3 - INSTALLATION DE LA PLATINE DE RUE

Avant positionnement définitif de la platine de rue, nous vous invitons à vérifier que la qualité de la liaison radio est suffisamment bonne pour un fonctionnement correct. La portée de votre visiophone est de 350m en champ libre, sans obstacles ni interférences. **Tout obstacle présent entre le moniteur et la platine de rue réduira la portée de transmission maximale**.
La platine de rue et le moniteur de votre produit ont été pré-appairés en usine, il est inutile de procéder à l'association radio des deux éléments.

Note : Si vous essayez votre produit avant de l'installer, posez le moniteur sur une surface plane et veillez à ne pas le faire avec la platine de rue et le moniteur dans la même pièce, sinon le visiophone émettra un son strident (effet Larsen).

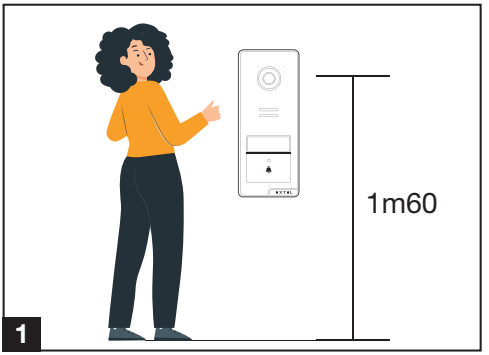

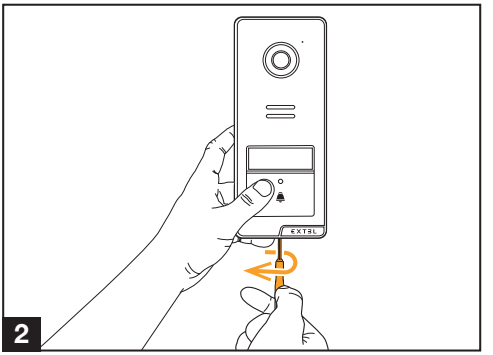

1 - L'objectif de la platine de rue doit être placé à une hauteur d'environ 1,60m.
2 - Dévissez la vis sous la platine de rue.

Important : La vis de déverrouillage ne doit pas être extraite. Pour retirer la face avant de la platine de rue, dévissez la vis à l'aide de l'outil prévu à cet effet. La vis va rentrer au lieu de sortir lorsque vous dévissez : c'est normal. Insérez totalement la vis dans la platine de rue et ne forcez pas exagérément sur la vis une fois rentrée : risque de dommage.

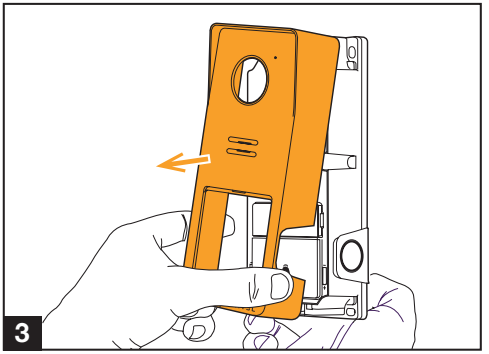

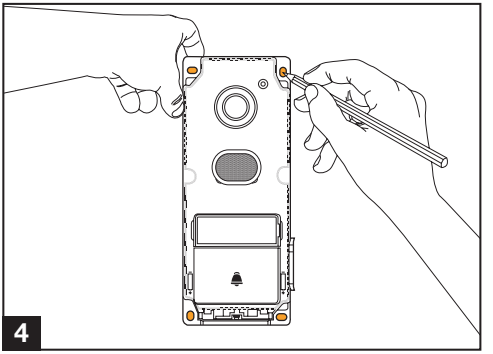

3 - Basculez le bas de la façade de la platine de rue vers l'avant.
4 - Repérez la position des 4 trous au mur.

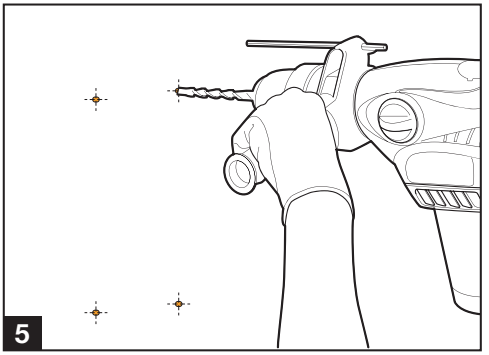

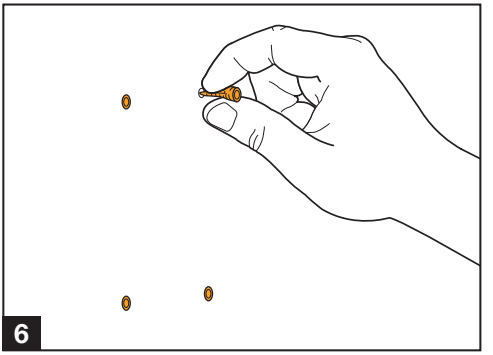

5 - Percez.
6 - Utilisez des chevilles adaptées à la nature du support (les chevilles fournies conviennent pour des matériaux pleins).

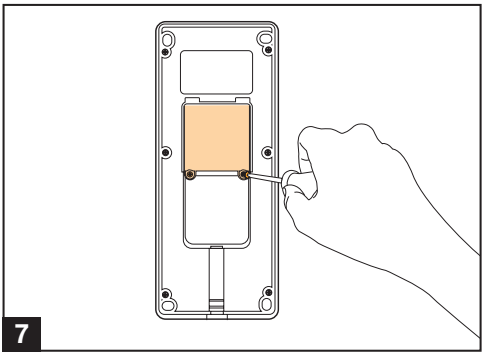

7 - Ouvrez le capot de protection à l'arrière de la platine de rue pour accéder à l'interrupteur marche/arrêt.

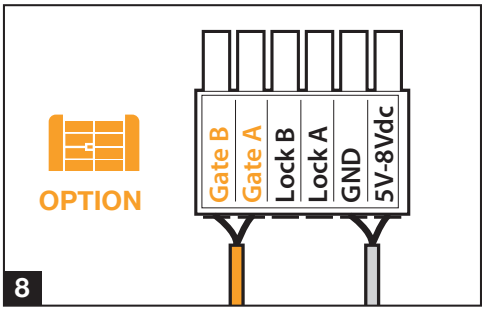

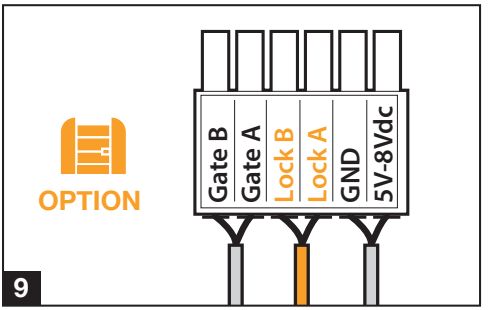

9 - Si nécessaire, câblez la motorisation de portail (en option, non fournie) dans les 2 trous prévus à cet effet. Chaque câble doit être dénudé sur une longueur de 10mm pour une insertion et un maintien corrects.
10 - Si nécessaire, câblez la gâche électrique (en option, non fournie) dans les 2 trous prévus à cet effet dans le bornier encliquetable fourni. Chaque câble doit être dénudé sur une longueur de 10mm pour une insertion et un maintien corrects.

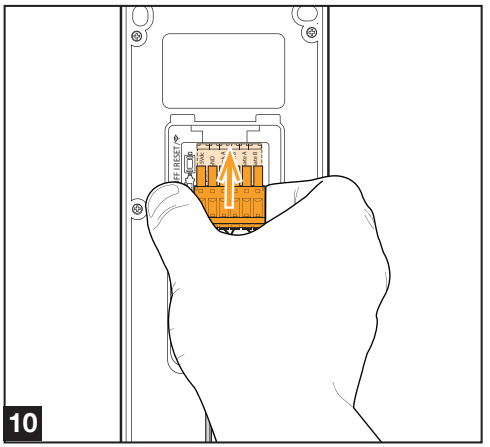

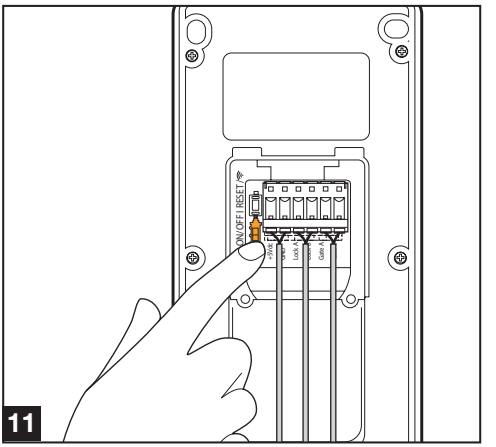

11 - Si des branchements ont été réalisés, enfoncez le bornier encliquetable dans son embase dans la platine de rue. Le connecteur dispose d'un détrompeur. La face du bornier avec l'étiquette des emplacements doit se trouver face à la platine de rue. Ne pas forcer si la bornier ne rentre pas.
12 - Basculez l'interrupteur on/off sur la position « on » pour allumer la platine de rue. A sa mise sous tension, la platine de rue allume son rétro-éclairage de porte nom et de bouton d'appel.

Attention : lors de la mise sous tension, le capteur du bouton d'appel se calibre. Ne couvrez pas le bouton d'appel, n'exposez pas le bouton d'appel à la lumière directe du soleil pour ne pas fausser la calibration.

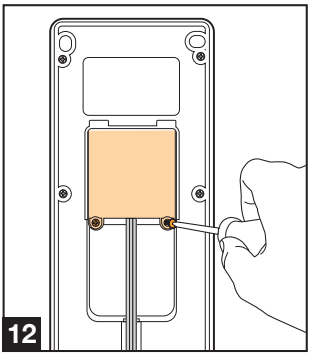

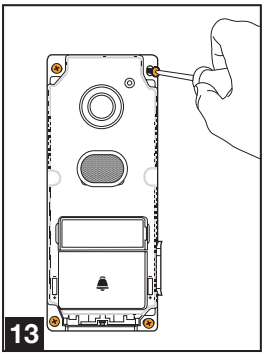

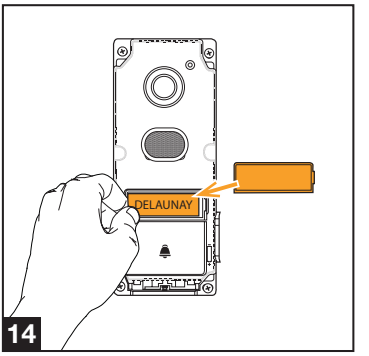

13 - Replacez et visser le capot de protection à l'arrière de la platine de rue.
14 - Vissez la platine de rue au mur à l'aide des vis fournies.
15 - Mettez en place l'étiquette nominative dans le porte nom.

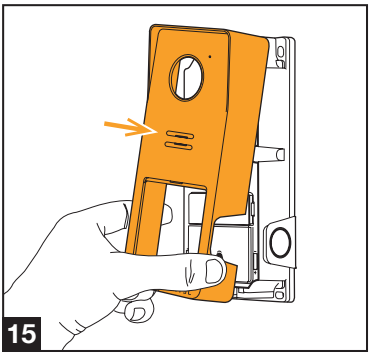

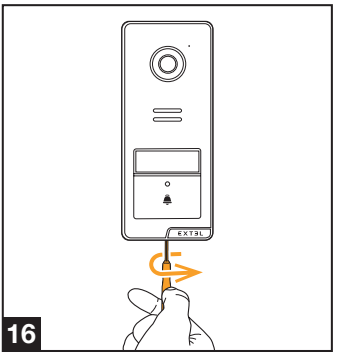



16 - Replacez la façade sur la platine de rue en plaçant d'abord la partie supérieure.
17 - Vissez la vis sous la platine de rue pour verrouiller la façade sur la platine de rue.

Vous pouvez mettre sous tension le moniteur de l'installation. A la mise sous tension, le logo Extel apparaît sur le moniteur.

Important :
- La distance maximale entre la platine de rue et la gâche ou serrure électrique est au maximum de 50m.
- La section du câble à utiliser est de 0.75mm² .
- La gâche électrique à utiliser est de type 12V/0.5A max à émission avec mémoire mécanique.
- La distance maximale entre la platine de rue et la motorisation de portail est au maximum de 50m. La section du câble à utiliser est de 0.75mm².
- Il existe d'autres coloris en accessoire pour personnaliser la couleur de la façade de votre platine de rue. Rendez-vous chez votre revendeur habituel ou sur **www.maisonic.com** pour plus de détails.

4 – INSTALLATION DU PANNEAU SOLAIRE (EN OPTION – REF 720338)

Fixez le panneau solaire en utilisant les trous de fixation prévus.
Vérifiez la distance entre le panneau et la platine de rue avant de la fixer.

Ne pas rallonger le fil du panneau solaire, cela impactera les performances de ce dernier.

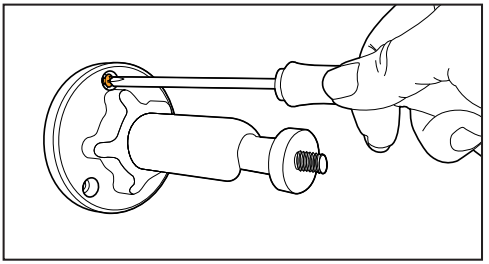

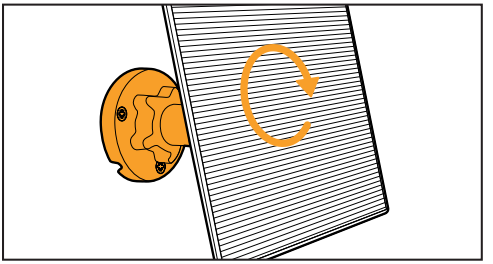

Important : Pour une charge optimale du panneau solaire, il est recommandé de l'orienter vers le Sud, incliné à 30° vers le haut. Toute autre orientation sera moins performante et peut rendre insuffisante la recharge si la platine de rue est fortement sollicitée. Il est également indispensable d'installer le panneau solaire dans un endroit dégagé où aucune ombre ne peut être présente sur le panneau. L'utilisation du panneau solaire nécessite de laisser les batteries dans la platine de rue.

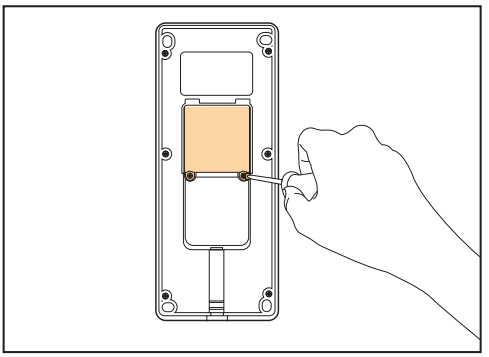

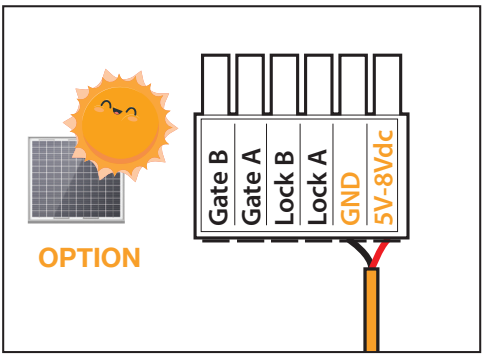

Câblez le panneau solaire (en option, non fourni) dans les 2 trous prévus à cet effet dans le bornier encliquetable fourni.
Respectez la polarité : la cosse rouge du fil du panneau solaire est destinée à l'entrée « 5v-8Vdc », la cosse noire est destinée à l'entrée « GND ».

Attention : ne pas connecter ni déconnecter le panneau solaire alors que la platine de rue est alimentée (interrupteur marche/arrêt en position marche).

Remarque : lorsque le panneau solaire est connecté et exposé au soleil, le témoin  l'indique à l'écran.



5 – INSTALLATION DU RÉPÉTEUR (EN OPTION – REF 720348)

En cas de difficultés de réception, il sera possible d'augmenter la portée du signal radio en installant un répéteur ref 720348.

Important : L'emplacement optimal du répéteur est sur la façade de votre maison et non à mi-chemin entre le moniteur et la platine de rue de l'installation.

Si des obstacles sont présents en ligne droite entre le répéteur et la platine de rue de l'installation, n'hésitez pas à décaler le répéteur de quelques mètres vers la gauche ou la droite pour diminuer le nombre d'obstacles et améliorer les performances.

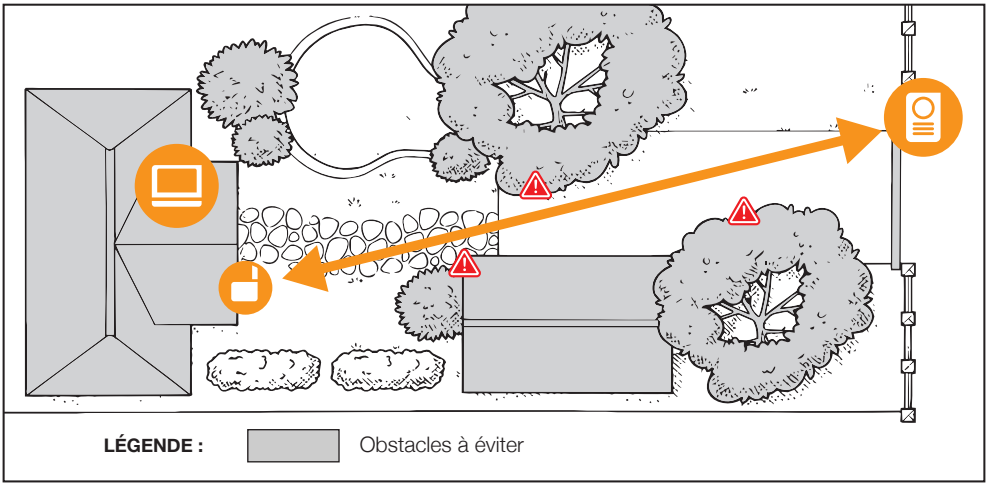

Le répéteur radio pour Visiophone sans fils WAVE 3 est exclusivement compatible avec le visiophone WAVE 3 (720337). Vous ne pourrez pas l'utiliser avec les visiophones WAVE d'ancienne générations ni, avec d'anciens modèles de visiophones sans fils EXTEL ni avec tout autre appareil, même si celui-ci communique sur la même bande de fréquence.

Le répéteur radio pour Visiophone sans fils WAVE 3 fonctionne sur secteur exclusivement.

Il n'est pas possible de l'alimenter via un kit solaire. Il sera nécessaire de prévoir une arrivée électrique à l'endroit de l'installation de l'appareil.

Le répéteur est conçu pour capter et répéter en signal fort les informations échangées entre la platine de rue et l'écran.

Le répéteur réémettra les informations qu'il reçoit. C'est pour cela qu'il ne faut pas l'installer trop loin de l'écran sans quoi l'appareil risque de répéter un signal déjà altéré.

Le répéteur permet de réamplifier un signal en cas de distance importante et permet de dévier le signal radio d'un éventuel obstacle important se trouvant entre la platine de rue et l'écran.

1 - Le répéteur doit être placé à une hauteur d'environ 1,60m.
2 - Dévissez la vis sous le répéteur.
Procédez à la mise en sécurité de l'installation électrique avant de débuter l'installation du répéteur.

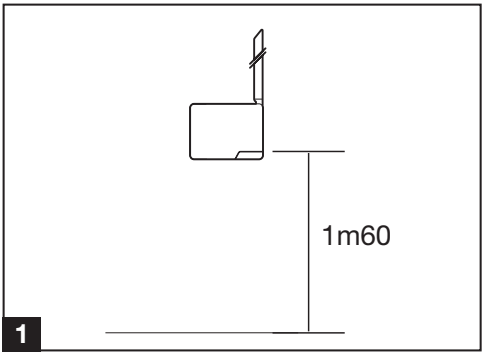

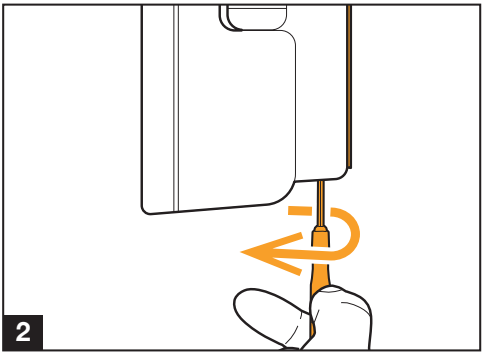

3- Retirer l'arrière du répéteur
4- Repérez la position des 4 trous au mur. Perçage 6mm

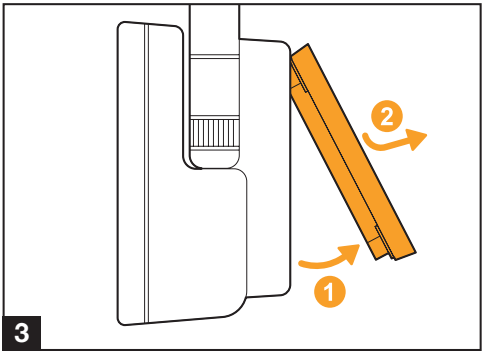

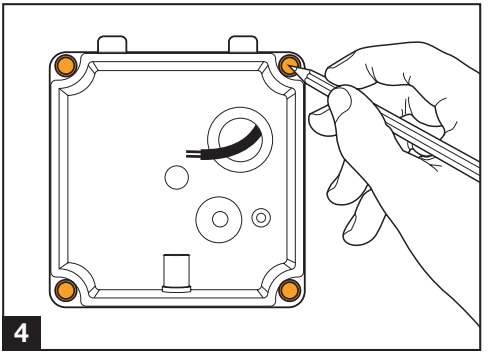

5 - Percez.
6 - Utilisez des chevilles adaptées à la nature du support

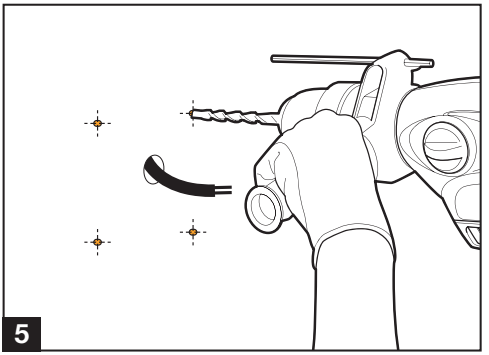

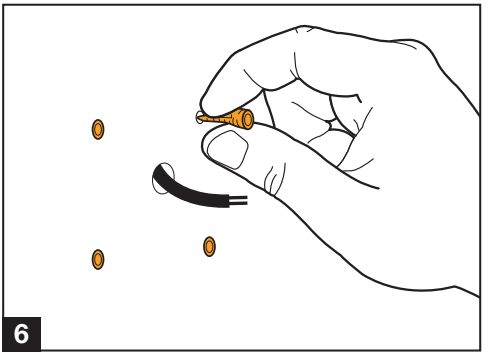

7- Brancher L'alimentation 230V sur le connecteur

8- Vissez le support de répéteur au mur

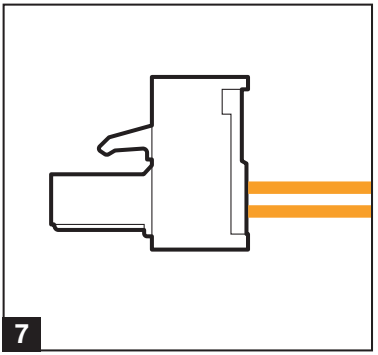

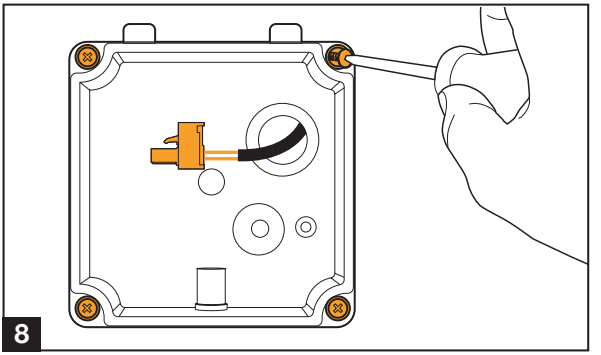

9 – Brancher le connecteur d'alimentation
10- Replacer le répéteur sur son support et visser la vis de verrouillage

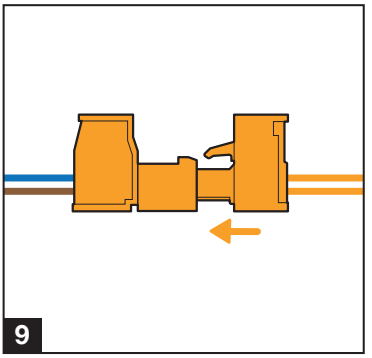

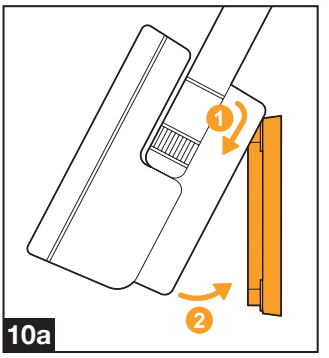

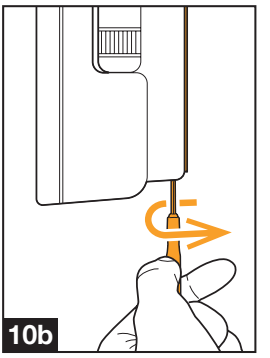

Vous pouvez mettre sous tension le répéteur, le voyant rouge du répéteur devrait clignoter.

Rendez vous au chapitre «3- ASSOCIATION DU RÉPÉTEUR (EN OPTION REF 720348)» pour procéder à la mise en fonctionnement du répéteur.

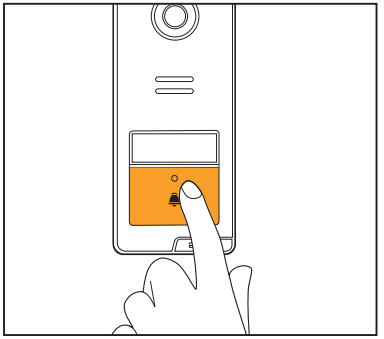

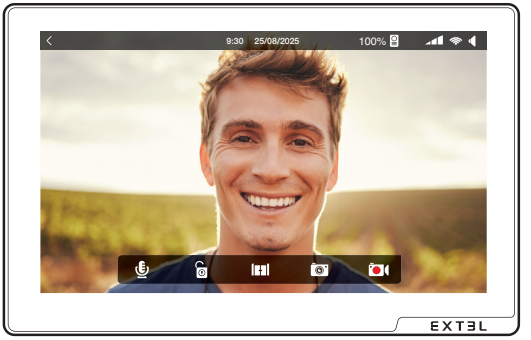

La platine de rue dispose d'un bouton d'appel sans pièces mécaniques. Il suffit de toucher la zone au niveau de la cloche. Lorsque le moniteur sonne, la platine de rue sonne également.
Pendant toute la durée de communication avec l'écran ou le smartphone, suite à un appel, ou pendant l'affichage de l'image en direct sur smartphone ou moniteur, le bouton d'appel et le porte-nom sont allumés.

Lors d'un appel de la platine de rue, l'écran sonne pendant 20s. La sonnerie se coupe automatiquement au bout de ce délai ou en cas d'appui sur l'icone de l'écran.
- Pour établir une communication audio avec la platine de rue, appuyer une fois sur l'icone dans le bandeau en bas de l'écran.
- Pour quitter la communication ou refuser l'appel, appuyer sur le symbole en haut à gauche de l'écran.
- Pour ouvrir l'accès, pendant que la communication est établie avec la platine de rue, appuyer une fois sur l'icone pour ouvrir la gâche électrique ou l'icone pour déclencher la motorisation de portail.

En cas d'appel, et sans action de votre part, l'écran affichera la vidéo de la platine de rue pendant 30s puis se remettra en veille.

Dans le cas de l'utilisation du **mode monitoring** (affichage de l'image sans appel d'un visiteur), l'écran affichera la vidéo pendant 30s puis se remettra en veille. La durée de la vidéo est étendue à 1 min si l'appel est répondu.

Pour enregistrer une photo ou une vidéo pendant une communication avec la platine de rue, appuyer sur l'icone ou l'icone .

Pour déclencher une gâche électrique ou une motorisation de portail à partir du visiophone, mais sans avoir reçu d'appel, appuyer sur l'écran pour afficher les menus puis cliquer sur Vue live.

Une fois la vidéo de la platine de rue à l'écran, appuyez sur l'icone ou l'icone selon votre souhait.

1 - NAVIGATION DANS LES MENUS

Remarque : lorsque vous démarrez votre produit pour la première fois, le moniteur va commencer par vous indiquer où trouver la présente notice (QR code à scanner), puis vous demander en quelle langue et sur quel réseau WiFi fonctionner. Une fois ces étapes franchies (ou reportées), l'affichage principal de l'écran apparaît (date et heure courantes).
L'écran du moniteur **Extel Wave 3** est tactile. Les menus de réglage sont accessibles en cliquant à l'écran sur l'écran principal :

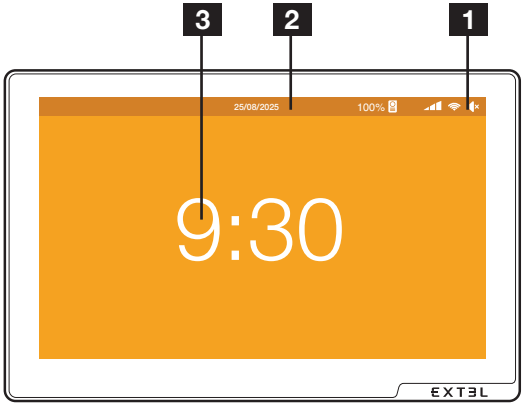

1	Zone de notification (état de la connexion au réseau WiFi et à internet, état du volume sonore).
2	Date actuelle : Si le produit est connecté à internet et associé à l'application Extel Connect, la date et l'heure sont contrôlées automatiquement par le réseau.
3	Heure actuelle

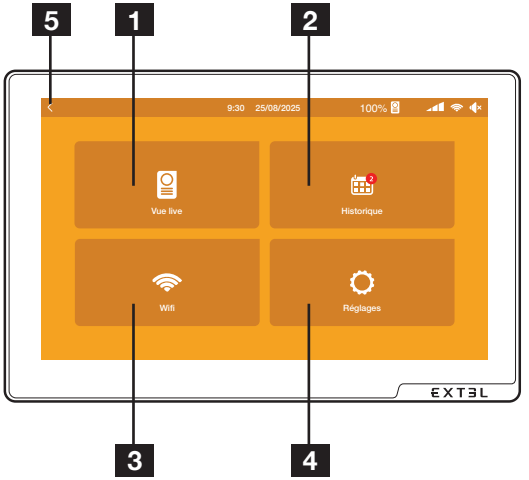

1	Accès à l'image en direct de la platine de rue
2	Accès aux photos et vidéos prises en votre absence lors d'appels de visiteurs
3	Accès aux réglages
4	Accès aux menus de réglages de l'appareil
5	Retour au menu précèdent

2 - MENU HISTORIQUE (PHOTO/VIDÉO)

En cas d'appels en absence, si vous avez activé la prise de photo ou de vidéo dans les réglages du moniteur, le moniteur vous indique la présence d'enregistrements non consultés depuis la page principale :



En cliquant sur l'icône « **Historique** », vous avez accès aux enregistrements photo et vidéo présents dans la mémoire interne du moniteur :



Sélectionnez ensuite si vous souhaitez consulter les photos ou les vidéos prises en votre absence :

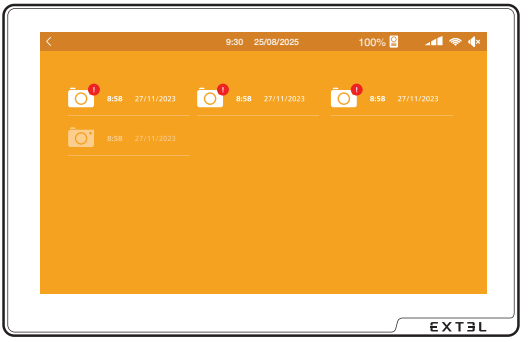

La date et l'heure de prise de vue sont indiquées. Cliquez sur l'un des fichiers pour l'afficher ou déclencher sa lecture.

3 - MENU RÉGLAGES



1	Sélection du type d'enregistrement lors des appuis sur le bouton d'appel de la platine de rue : photo, vidéo, ou désactivé.
2	Fonction sourdine : permet de couper les sonneries d'appel entrant tout en conservant le reste du fonctionnement du visiophone. On peut programmer une plage horaire si besoin. Exemple : pas de sonnerie de 23h à 6h. Attention, le mode sourdine coupe également les appels entrants sur smartphone.
3	Réglage du volume sonore de la sonnerie du moniteur, du moniteur en cours de communication, de la platine de rue en cours de communication. Activation/désactivation des bips sonores de l'écran lors d'appuis sur l'écran tactile.
4	Sélection de la sonnerie du moniteur pour les appels entrants. 6 sonneries sont disponibles, auxquelles on peut ajouter 2 sonneries personnalisées en .mp3 depuis l'application mobile.
5	Réglages de luminosité, contraste et couleur de l'image de la platine de rue.
6	Instructions pour recharge de la batterie de la platine de rue.
7	Sélection de la langue d'affichage du moniteur.
8	Réglage de date et heure. Les réglages sont ici grisés car le moniteur est connecté à internet : sa date et son heure sont automatiquement réglées par le réseau.
9	Association moniteur et platine de rue.
10	Réinitialisation de la mémoire photo/vidéo ou de l'ensemble de l'appareil. Recalibration du capteur du bouton d'appel. Version de firmware actuelle.
11	Retour au Menu précédent.

3-1 - MENU VOLUME

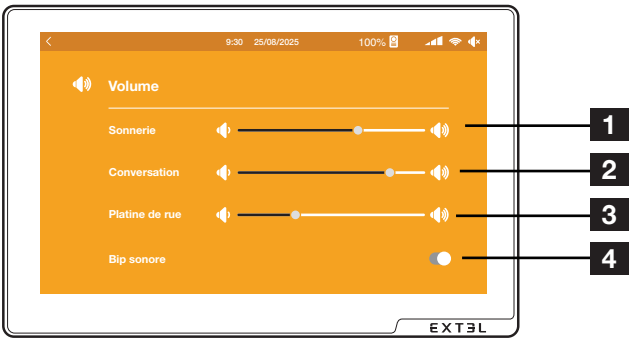

1	Volume sonore de la sonnerie du moniteur. Cliquez sur ou sur les bords de la barre pour ajuster le volume.
2	Volume sonore du haut-parleur du moniteur en cours de communication. Cliquez sur ou sur les bords de la barre pour ajuster le volume.
3	Volume sonore du haut-parleur de la platine de rue en cours de communication. Cliquez sur ou sur les bords de la barre pour ajuster le volume.
4	Activation/désactivation des bips sonores lorsque vous cliquez à l'écran.

3.2 - RÉGLAGES AVANCÉS (MENU AUTRES RÉGLAGES)

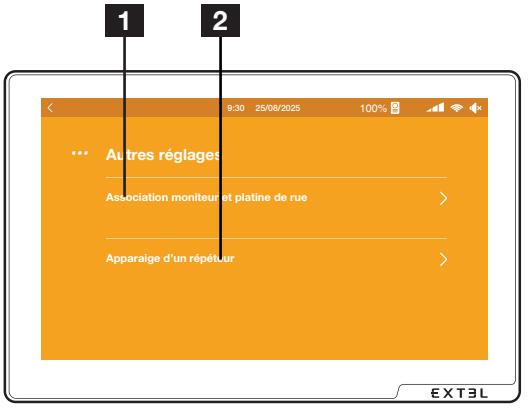

1	Menu de réassociation de la platine de rue
2	Menu d'association d'un répéteur

Attention : : l'association du moniteur et de la platine de rue sont faits en usine. Ce menu n'est utile que si l'association a été supprimée auparavant.

4 - MENU WIFI

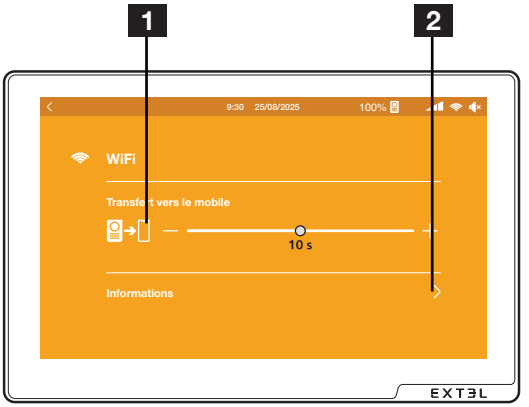

1	Réglage du décalage entre la sonnerie sur le moniteur et la sonnerie sur l'application mobile : le décalage peut être réglé de 0 à 20s pour laisser le temps aux occupants sur place de décrocher lors de la présence d'un visiteur. Pour modifier le délai de décalage, cliquez sur les icones + ou − .
2	Réglages de connexion au réseau WiFi et à internet.

Un clic sur la flèche en bas à droite de l'écran fait apparaître les réglages liés au WiFi et à internet :

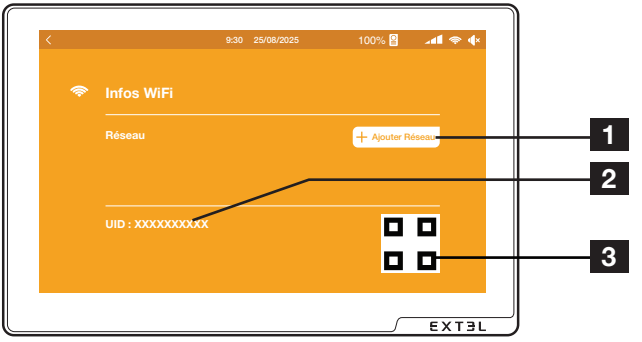

1	Réseau WiFi en cours d'utilisation : un clic sur cette zone permet d'afficher le menu d'affichage des réseaux environnants pour en sélectionner un.
2	Identifiant unique du produit.
3	QR Code unique du produit : ce QR Code sera demandé par l'application lors de la mise en service avec l'application Extel Connect. **Attention :** ce QR Code n'apparaît que si le moniteur est connecté au WiFi et à internet. Si le QR Code est absent de cette page, vérifiez votre réseau.

En cliquant sur le nom du réseau utilisé, ou sur le bouton « **Ajouter réseau** » si aucun réseau n'a déjà été rejoint, le moniteur affiche la liste des réseaux environnants.



Cliquez sur le réseau souhaité et puis entrez la clé (le mot de passe) de votre réseau pour connecter votre visiophone.

5 - MENU RESET (RÉINITIALISATION)



1	Reset mémoire interne : efface le contenu de la mémoire photo et vidéo de l'appareil.
2	Reset config usine : réinitialise tout le visiophone, supprime la configuration WiFi, le contenu de la mémoire photo et vidéo, remet à leur valeur par défaut l'ensemble des réglages du visiophone. Supprime toutes les empreintes digitales enregistrées dans la platine de rue.
3	Réinitialisation bouton d'appel : permet une recalibration du bouton d'appel. **Attention :** ne pas couvrir le bouton d'appel lors de sa recalibration, ne pas lancer la recalibration si le soleil est face à la platine de rue pour ne pas fausser la calibration.
4	Version de micrologiciel (firmware) du moniteur.
5	Version de micrologiciel (firmware) de la platine de rue.

G - CONNEXION DE VOTRE VISIOPHONE EXTEL WAVE 3 À VOTRE SMARTPHONE

1 - PRÉPARATION DU VISIOPHONE

Lors de votre première connexion, il est nécessaire d'appairer votre visiophone **Extel Wave 3** à votre smartphone. Lors de la première mise sous tension du moniteur, cela vous est proposé immédiatement après la sélection de la langue.
Si ce n'a pas déjà été fait, connectez votre visiophone sur votre réseau WiFi en vous rendant dans le sous-menu WiFi, puis cliquez en bas à droite :



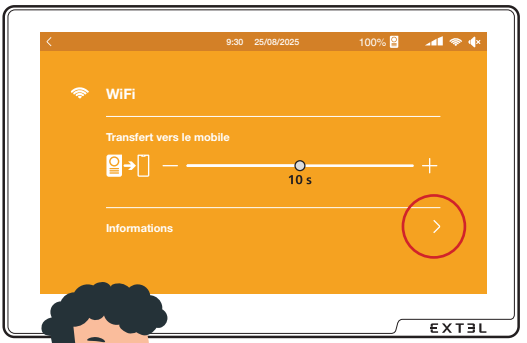

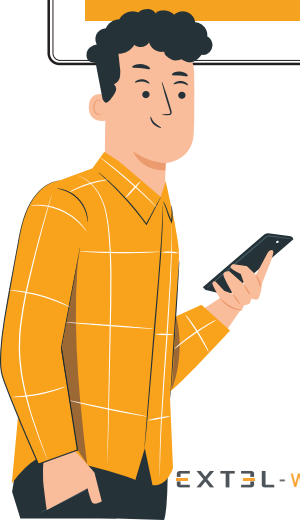

Cliquez ensuite sur le bouton « **Ajouter réseau** » sur la droite pour lancer la détection des réseaux WiFi à proximité :



Après quelques secondes, les réseaux aux alentours sont listés à l'écran. Cliquez sur le réseau souhaité, puis entrez sa clé (son mot de passe) et validez pour connecter votre visiophone au WiFi et à internet.

2 - APPAIRER VOTRE VISIOPHONE À UN SMARTPHONE

Installez l'application « **Extel Connect** » sur votre smartphone. L'application est disponible gratuitement sur Google Play pour votre smartphone Android ou sur l'App store pour votre iPhone.

Une fois votre visiophone connecté à votre réseau WiFi et à internet, lancez l'application côté smartphone, en ayant connecté le smartphone sur le réseau WiFi que le visiophone va devoir utiliser :
NB : les captures d'écran proviennent de la version Android de l'application. La procédure pour iPhone est identique. Téléchargez gratuitement l'application **Extel Connect** sur Google Play ou l'App store.

Connect

Download on the App Store

GET IT ON Google Play

Attention : Lors de l'installation de votre application, votre smartphone vous demandera plusieurs autorisations. Pour un bon fonctionnement de votre application, nous vous invitons à les accepter.



1. Dans l'appli sur le smartphone, cliquez sur le symbole « **+** ».

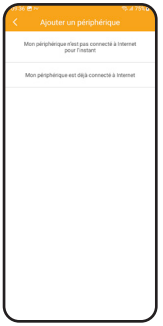

2. Sélectionnez « **Mon périphérique est déjà connecté à Internet** ».

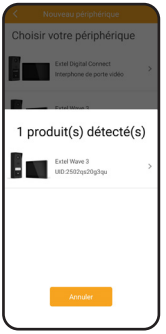

Si votre visiophone est déjà connecté à votre réseau WiFi, il est automatiquement détecté par l'application au bout de quelques secondes. Cliquez dessus. Assurez vous que votre smartphone soit bien connecté en WIFI sur le même réseau WIFI que l'écran.



Sinon sélectionnez «**Extel Wave 3**»



Sélectionnez «**aucun mot de passe défini?**» Flashez le QR code dans le menu du produit». Puis sélectionnez «**QR Code Scan**».

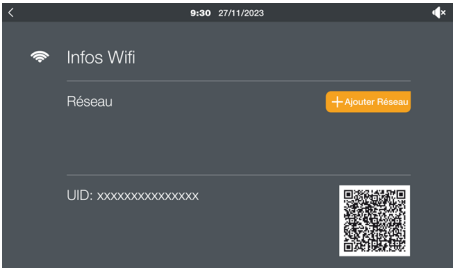

G - CONNEXION DE VOTRE VISIOPHONE EXTEL WAVE 3 À VOTRE SMARTPHONE

Le QR Code à scanner apparaît dans les réglages avancés de votre moniteur

Rappel : si aucun QR Code n'apparaît dans ce menu, votre moniteur n'est pas connecté à internet. Connectez votre moniteur à internet avant de poursuivre.



3. Scannez ensuite le QR Code présent sur l'écran du moniteur de votre visiophone vidéo.



4. Si le scan du QR code est correct, l'application devrait trouver le moniteur Extel Wave 3.
Appuyer sur « **Ajouter** ».



5. Le message «**Jumelage réussi**» devrait apparaître. Saisissez un nom pour identifier votre visiophone vidéo et appuyez sur « **Enregistrer** ».

Si le visiophone vidéo est connecté pour la première fois à l'application, celle-ci vous demande immédiatement de créer un code de 6 à 16 chiffres pour sécuriser la connexion :
Attention : le mot de passe ne doit pas contenir de chiffres identiques successifs (ex: 11-22-33-etc.)



Créez et recopiez le code de votre choix puis validez.

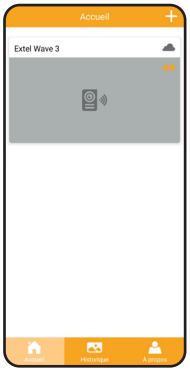

3 - EN CAS D'APPEL

Lors d'un appel de la platine de rue, le smartphone avertira de l'appel :

1. Si le smartphone est en veille, celui ci se mettra à sonner avec la mélodie utilisée lors d'une réception d'appel téléphonique. Une page **Extel** apparait en plein écran avec un bouton vert et un bouton rouge.

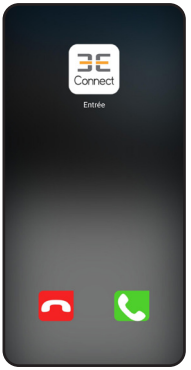

Un appui sur le bouton vert ouvre l'application **Extel Connect** sur la page «**vue live»** avec la vidéo en direct de la platine de rue.
Pour parler au visiteur, appuyer une fois sur le icone pour le décocher.
Un appui sur le bouton rouge coupe la sonnerie du smartphone et le remet en veille.

2. Si le smartphone est hors veille et déverrouillé, un bandeau de notification apparait en haut de l'écran du smartphone avec un bouton vert et un bouton rouge.

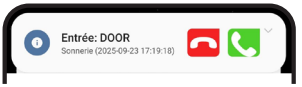

Le smartphone émet également la sonnerie habituellement utilisée lors d'un appel téléphonique.

Un appui sur le bouton vert ouvre l'application **Extel Connect** sur la page «**vue live»** avec la vidéo en direct de la platine de rue.
Pour parler au visiteur, appuyer une fois sur le icone pour le décocher.

Un appui sur le bouton rouge coupe la sonnerie du smartphone.

Un refus d'appel à partir du smartphone ne coupe pas la sonnerie sur le moniteur.
Un refus d'appel à partir de l'écran (appui sur le symbole en haut à gauche du moniteur) coupe la sonnerie sur l'application, et un bandeau de notification indiquant une prise d'appel apparait sur le smartphone.

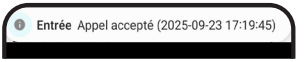

Une prise d'appel à partir du smartphone coupe la sonnerie du moniteur et le met en veille.
Une prise d'appel à partir du moniteur coupe la sonnerie sur le smartphone et un bandeau de notification indiquant une prise d'appel apparait sur le smartphone.

Il n'est pas possible de visualiser le flux vidéo simultanément à partir du moniteur et de l'application.
En cas de consultation de la vidéo de la platine de rue à partir de l'application, le moniteur affichera un symbole en plein écran indiquant une communication en cours avec le smartphone. Il n'est alors pas possible d'avoir accès aux réglages du moniteur.

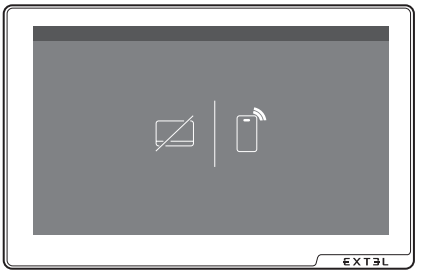

Pour gérer les accès à partir de l'application, une fois la vidéo apparue sur l'application, appuyer sur le symbole ou pour déclencher respectivement une gâche électrique ou une motorisation de portail.

4 - FONCTIONS DE L'INTERFACE



Regroupe les différents appareils et permet de passer en mode monitoring.

Permet de retrouver l'activité de l'interphone et les appels effectués

A propos permet de connaitre la version logiciel de l'application

Permet d'ajouter un appareil



Appuyez sur l'image afin d'entrer en mode monitoring

Mode monitoring

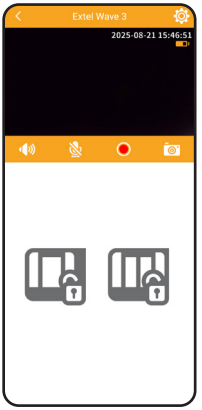

Permet de gérer les paramètres du visiophone : nom, mot de passe, réseau WIFI et gestion des accès.

Activer/désactiver le son.

Activer/désactiver le micro

Prendre une vidéo qui sera accessible dans Historique

Prendre une photo qui sera accessible dans Historique

Ouvrir la gâche électrique

Ouvrir le portail

Mode Historique

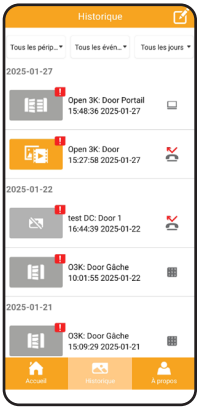

Permet d'éditer les photos/vidéos (supprimer et toutes les sélectionner).

Permet de trier les photos/vidéos.

Les icones sur la droite vous indiquent des informations supplémentaires : source (application mobile, lecteur d'empreinte de la platine de rue, moniteur) et nature (appel répondu, appel manqué)

5 - RÉGLAGES ACCESSIBLES DANS L'APPLICATION

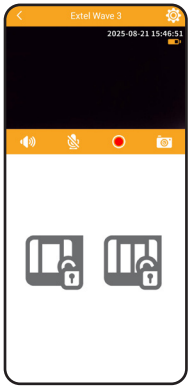

De nombreuses options de configuration sont accessibles en cliquant sur l'icône présent en haut à droite de l'écran d'image en direct.

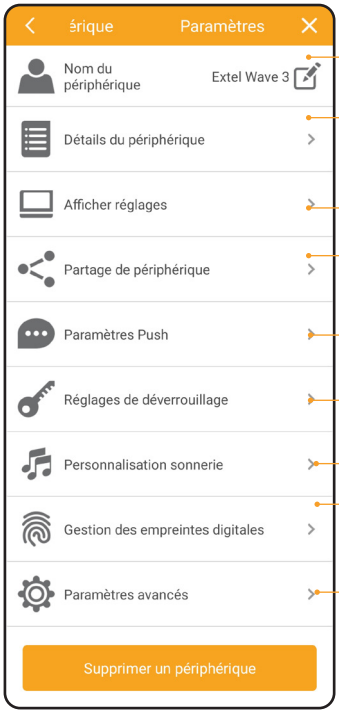

- Permet de modifier le nom du visiophone dans l'application
- Permet de retrouver l'UID du moniteur
- Permet de choisir la qualité d'affichage de la vidéo de la platine de rue dans l'application
- Permet de partager à un autre utilisateur le fonctionnement du visiophone en générant un QR Code ou un lien de connexion
- Permet d'activer ou désactiver les notifications en cas d'appel
- Permet de gérer les paramètres de déverrouillage de la gâche électrique ou du portail :
  - Déverrouillage rapide (pas besoin de saisir le mot de passe dans l'appli à chaque demande d'ouverture)
  - Déverrouillage biométrique (sécuriser les commandes d'ouverture depuis l'appli avec une empreinte digitale ou la reconnaissance faciale du téléphone)
  - Code QR de déverrouillage (permet de créer un QR code à présenter devant la platine de rue pour déverrouiller les accès)
- Permet de personnaliser les sonneries du moniteur. Par défaut le visiophone dispose de 6 sonneries, vous pouvez en créer 2 supplémentaires depuis l'application à partir d'un fichier .mp3 de votre choix
- Permet d'ajouter et supprimer des empreintes digitales autorisées à déverrouiller les accès depuis le lecteur de la platine de rue
- Permet de modifier le mot de passe du visiophone et synchroniser l'heure du moniteur

Enregistrement et déverrouillage par empreinte digitale

Important : Les empreintes digitales sont uniquement et exclusivement stockées et encryptées dans la platine de rue. Elles ne peuvent et ne seront jamais transmises à l'écran ni accessibles depuis internet.

Pour enregistrer votre empreinte, rendez-vous dans le menu correspondant. Cliquez sur « **Ajout empreinte digitale** » puis nommez votre empreinte afin de la retrouver plus facilement dans la liste des empreintes enregistrées :

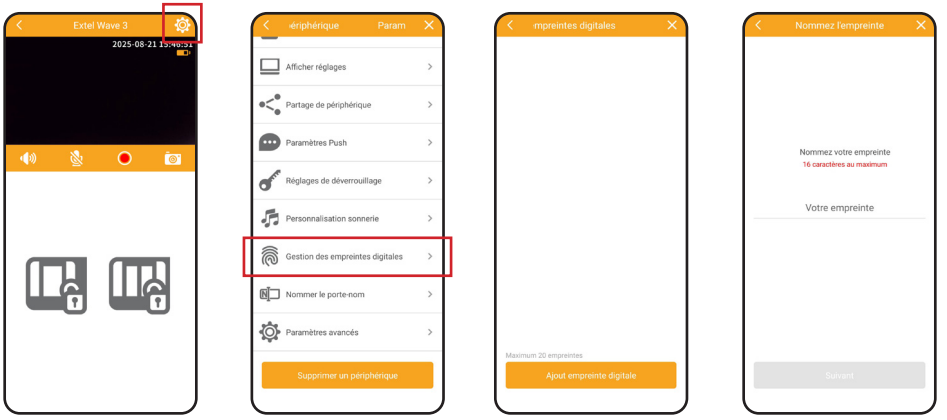

Cliquez ensuite sur « **suivant** » : l'application vous indique la marche à suivre.

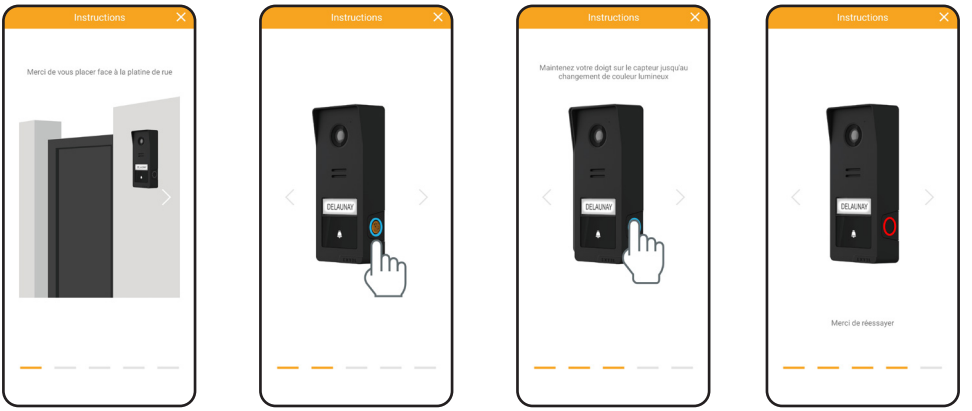

Rendez-vous auprès de la platine de rue et placez votre doigt (votre index de préférence) sur le capteur d'empreinte. Un cercle bleu autour du lecteur indique une lecture réussie, un cercle rouge indique que votre empreinte n'a pu être lue.
Répétez l'opération autant de fois que nécessaire avec le même doigt, 6 lectures réussies au total.

Une fois les 6 lectures réussies, le lecteur affiche un cercle vert et votre empreinte est correctement enregistrée :



Utilisation du lecteur d'empreintes :

Une fois votre empreinte enregistrée dans l'appareil, vous pouvez à tout moment déverrouiller votre gâche électrique ou actionner votre portail en plaçant votre doigt sur le lecteur d'empreintes.

- Si un cercle vert apparaît autour du lecteur et que vous retirez votre doigt, la gâche électrique est actionnée.
- Si un cercle vert apparaît autour du lecteur et que vous maintenez votre doigt sur le lecteur, le portail est actionné.
- Si un cercle rouge apparaît autour du lecteur, l'empreinte n'a pu être lue. Réessayez, et nettoyez le capteur si nécessaire.

Personnalisation des sonneries du moniteur

Par défaut votre visiophone dispose de 6 sonneries que vous pouvez choisir dans le menu Sonneries. Vous pouvez ajouter 2 sonneries personnalisées depuis l'application **Extel Connect** à partir du fichier .mp3 de votre choix, puis les utiliser sur le moniteur de votre visiophone.

A. Android

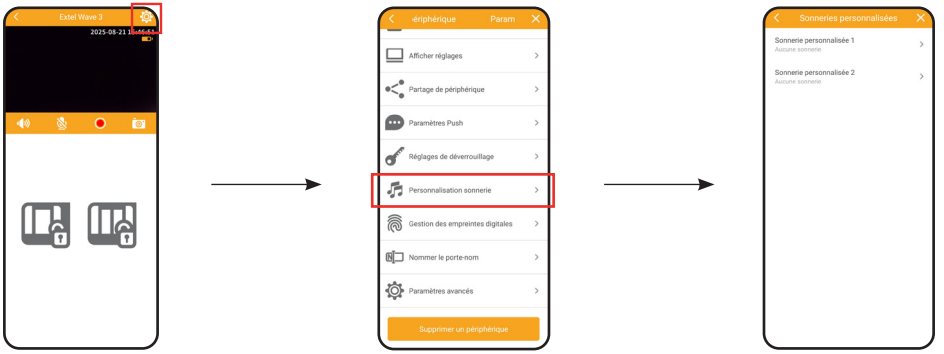

Sélectionnez la sonnerie personnalisée 1 ou la sonnerie personnalisée 2.

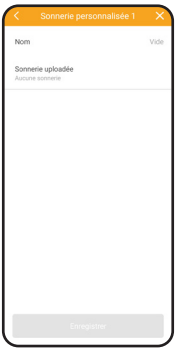

Cliquez sur « **sonnerie uploadée** » pour charger un fichier de sonnerie ou une musique au format .mp3 depuis la mémoire de votre téléphone.
Une fois la sonnerie envoyé à votre moniteur, elle pourra être sélectionnée sur le moniteur dans le menu **Sonneries**. La sonnerie personnalisée n°1 sera la sonnerie n°7 sur le moniteur, la sonnerie personnalisée n°2 sera la sonnerie n°8.

B. iOS

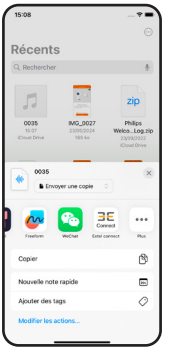

Depuis l'explorateur de fichiers de votre iPhone, partagez une sonnerie ou une musique au format .mp3 à l'application **Extel Connect**.
Vous pouvez partager jusqu'à 3 fichiers à l'application.

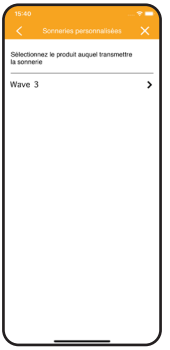

Une fois la sonnerie ou la musique apparue dans l'application **Extel Connect**, choisissez le produit auquel envoyer la sonnerie .
Une fois la sonnerie envoyée à votre moniteur, elle pourra être sélectionnée sur le moniteur dans le menu **Sonneries**. La sonnerie personnalisée **n°1 sera la sonnerie n°7** sur le moniteur, la sonnerie personnalisée **n°2 sera la sonnerie n°8**.

Création de QRcodes pour déverrouiller l'accès

La fonctionnalité de création d'un QR code vous permet de générer un QR code que vous pouvez transmettre à quiconque ayant besoin de déclencher l'ouverture de la gâche électrique en votre absence. Pour accéder à ce menu :

1.

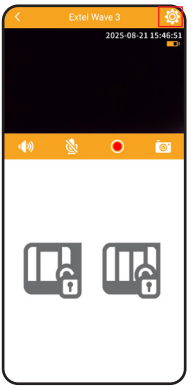

2.

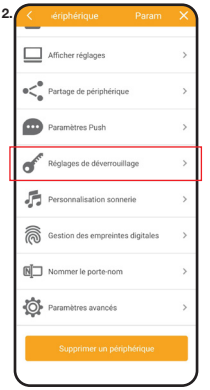

3.

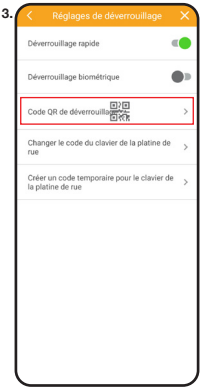

Lancez la création d'un nouveau QR code puis nommez-le pour le reconnaître par la suite (et le supprimer si nécessaire par exemple). Choisissez ensuite si le QR code va commander l'ouverture du portail ou celle de la gâche électrique.

4.

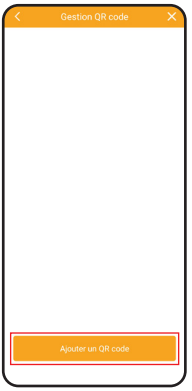

5.



6.

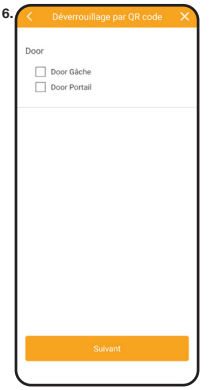

G - CONNEXION DE VOTRE VISIOPHONE EXTEL WAVE 3 À VOTRE SMARTPHONE

Vous devez maintenant choisir si le QR code à créer sera valide en permanence (peu importe la date et l'heure) ou temporaire (valable uniquement durant une durée donnée et/ou uniquement certains jours, d'une certaine heure à une autre…)



Permanent : le QR code sera valide 7 jours sur 7, 24h sur 24, jusqu'à suppression du QR code depuis l'appli.

Temporaire : permet de choisir quand le QR code sera autorisé à ouvrir l'accès.

Spécifiez ici une date et heure de début et une date et heure de fin si souhaité.

Heure personnalisée : en activant cette option vous pourrez définir des jours et heures de validité (exemple : personnel de maison, artisans, etc).

Cliquez sur l'un des jours de la semaine si vous souhaitez définir des plages horaires de validité pour la journée sélectionnée.

Si vous cliquez sur l'un des jours, vous pourrez alors définir jusqu'à 3 créneaux horaires de validité du QR code en cours de création. En dehors des heures spécifiées, le QR code sera lu par la platine de rue mais ne déclenchera pas l'ouverture de l'accès.

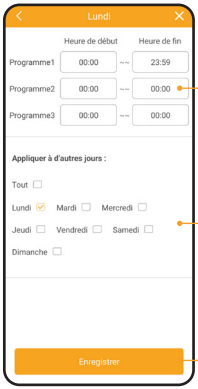

Réglez ici jusqu'à 3 plages horaires de validité du QR code

Sélectionnez la journée ou les jours pour lesquels les plages réglées doivent être appliquées

Cliquez sur Enregistrer pour revenir à l'écran précédent



Après avoir cliqué sur Suivant, le QR code est créé et son résumé s'affiche :

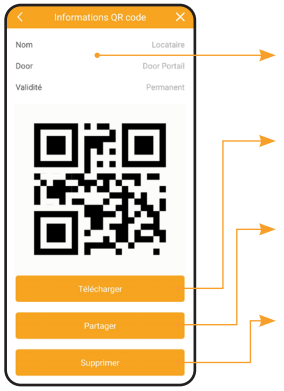

Nom, action et type du QR code créé

Cliquez ici pour télécharger une copie du QR code sur votre smartphone sous forme de fichier image

Cliquez ici pour partager le QR code à son utilisateur, par mail / MMS / messagerie instantanée, etc

Cliquez ici pour supprimer le QR code. Sa présentation n'aura alors plus aucun effet sur la platine de rue

Utilisation des QRcodes pour déverrouiller l'accès

Pour ouvrir à l'aide d'un des QRcodes créés dans l'application, procédez comme suit :

ATTENTION : lorsque la platine de rue n'est pas en cours d'utilisation, elle se maintient en veille pour économiser la batterie qui l'alimente. Réveillez tout d'abord la platine de rue en passant votre doigt sur le lecteur d'empreinte.

Remarque : peu importe si votre empreinte n'est pas enregistrée, le but est de sortir de veille la platine de rue et la préparer à la lecture du QRcode.

Présentez ensuite le QRcode sur votre écran de smartphone à votre platine de rue pour déverrouiller l'accès :

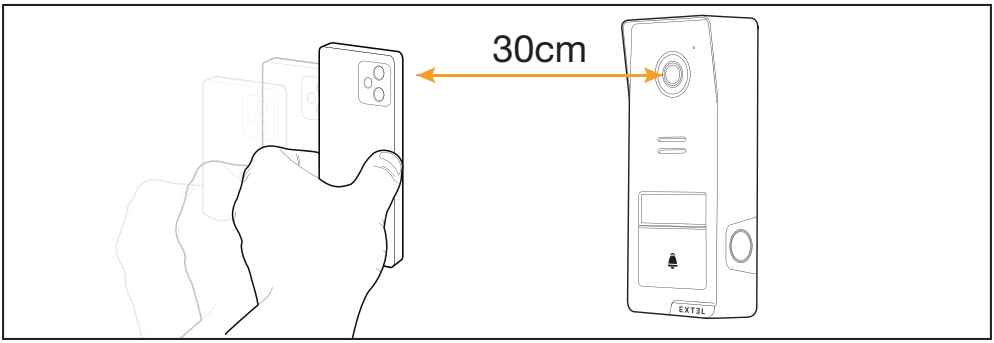

Rapprochez progressivement votre smartphone si nécessaire.

Lors de la lecture, la platine de rue émet un bip sonore si le QRcode a été configuré pour ouvrir la gâche électrique, deux bips sonores si le QRcode a été configuré pour ouvrir le portail.

1 - RECHARGE DES BATTERIES

Dans le cas où la platine de rue n'est pas alimentée par panneau solaire, ou que l'ensoleillement est insuffisant pour compenser les appels, il peut être nécessaire de recharger les batteries de la platine de rue :

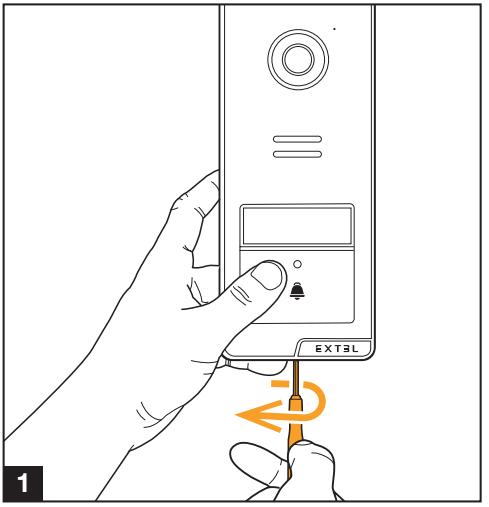

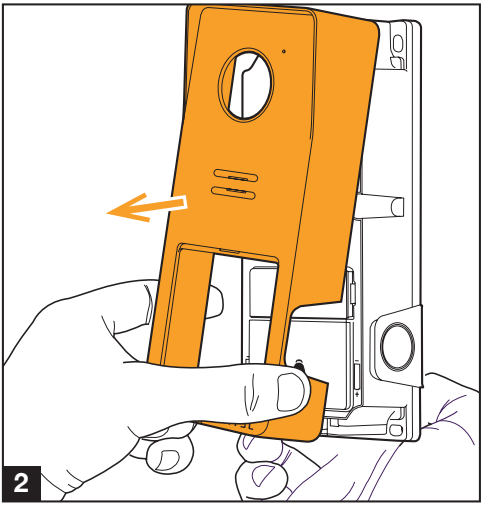

1 - Dévissez la vis sous la platine de rue à l'aide de l'outil fourni.
2 - Retirez la face avant de la platine de rue de votre visiophone en dévissant la vis de maintien.

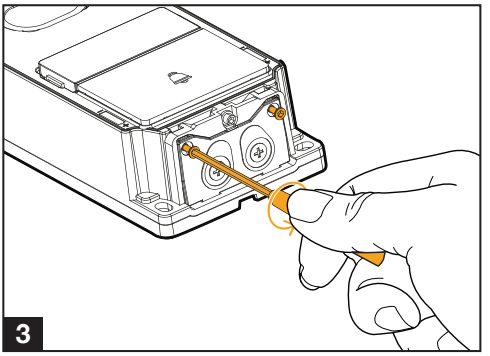

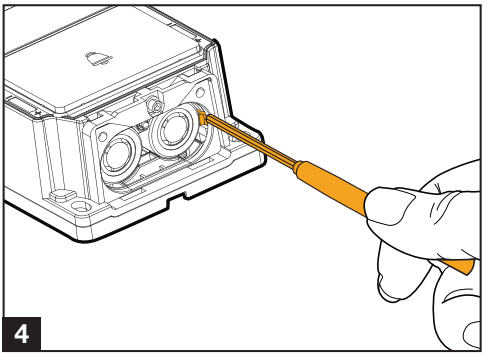

3 - Retirez le capot du logement en dévissant les 2 vis qui le retiennent à l'aide de l'outil fourni :
4 - Chaque batterie est maintenue par un ergot sur l'extérieur. Appuyez délicatement sur chaque ergot à l'aide de l'outil fourni pour libérer chaque batterie.

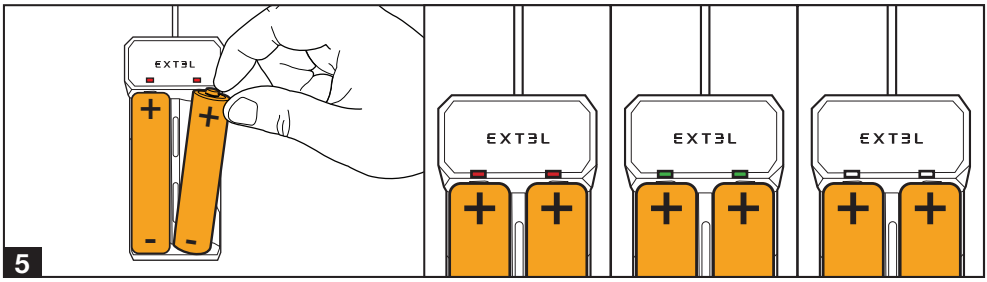

5 - Utilisez le chargeur fourni pour charger les piles en alimentant le chargeur à l'aide d'un adaptateur secteur USB type chargeur de téléphone. Respectez la polarité indiquée sur le chargeur.

Le chargeur fourni vous indique l'état de la recharge :

- **Rouge fixe** : la charge de la batterie est en cours
- **Vert fixe** : la charge de la batterie est terminée
- **Voyant éteint** : un problème empêche la charge de la batterie. Vérifiez votre batterie et le sens d'insertion.

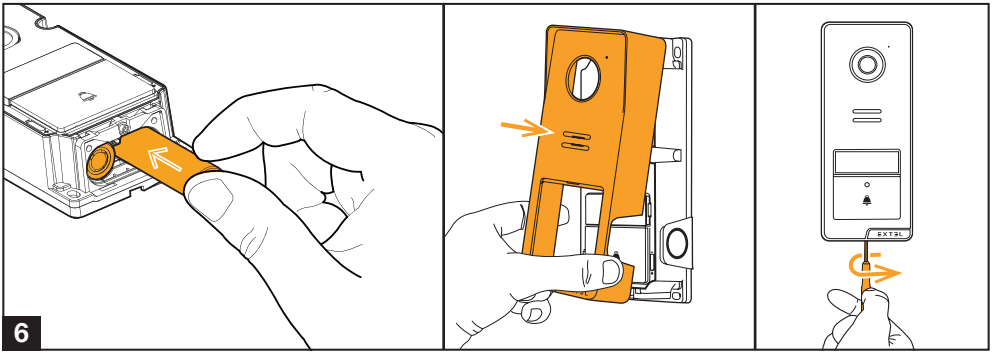

6 - Une fois les batteries rechargées, replacez-les dans la platine de rue et refermez en revissant le capot du logement, puis la façade avant de la platine de rue.

2 - RECONNEXION DE LA PLATINE DE RUE

En cas de perte du lien entre la platine de rue de votre visiophone et le moniteur, voici la marche à suivre pour ré-enregistrer la platine de rue dans le moniteur.

Important : dans le cas d'un produit neuf, cette manipulation est déjà faite en usine et vous est inutile. Effectuez cette manipulation uniquement si la platine de rue a été déprogrammée ou remplacée. Cette manipulation ne vous sera d'aucun secours si ce sont la portée radio et les obstacles qui posent problème.

1 - Rendez-vous dans les **«Réglages»** de votre moniteur.



2 - Rendez-vous ensuite dans **«Autres réglages»**.



3 - Sélectionnez **«Association moniteur et platine de rue»**.

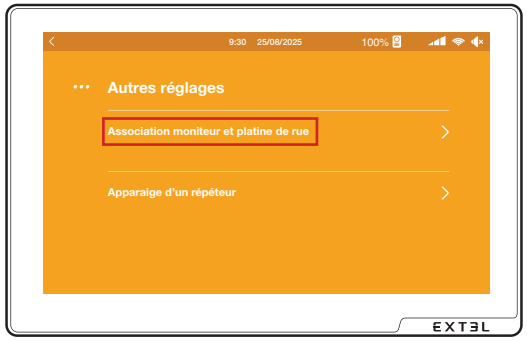

4 - Cliquez sur le bouton.



5 - Dans les secondes qui suivent, allumez si nécessaire votre platine de rue en basculant l'interrupteur sur ON, puis maintenez le bouton **RESET** à l'arrière de la platine de rue jusqu'au bip sonore.
Attention : le bip sonore est différent du signal d'appel émis lorsqu'on sonne, il faut patienter une dizaine de secondes.

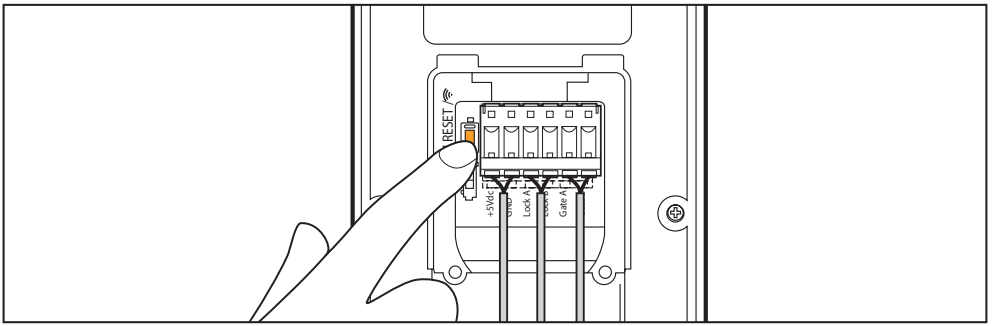

Le lien est rétabli.

3- ASSOCIATION DU RÉPÉTEUR (EN OPTION REF 720348)

A la mise sous tension, le répéteur allume en rouge de manière fixe ses deux voyants. Au bout de quelques secondes les voyants se mettent à clignoter lentement.

Lors de la première mise en place du répéteur, l'écran est déjà en liaison radio avec la platine de rue. Le répéteur va s'intercaler entre l'écran et la platine de rue pour s'associer avec chaque élément.

Pour lancer l'association, mettez sous tension le répéteur et assurez vous que ses deux voyants clignotent en rouge lentement. Si besoin, faites un reset en appuyant une fois sur un des boutons sous le répéteur.

H - AUTRES FONCTIONS

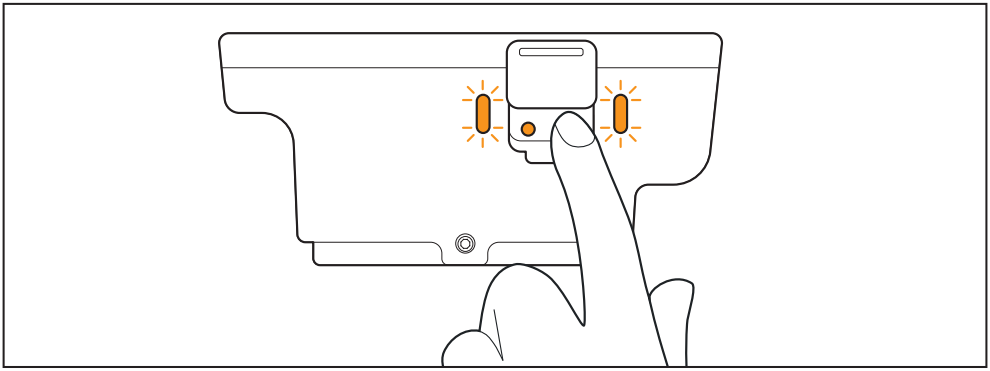

Rendez-vous dans les réglages de l'écran du visiophone WAVE 3.

1 - Rendez-vous dans les **«Réglages»** de votre moniteur.



2 - Rendez-vous ensuite dans **«Autres réglages»**.



3 - Sélectionnez **«Appairage d'un répéteur»**.



4 - Cliquez sur le symbole ↻ et laissez se dérouler l'opération.



Si l'ajout s'est bien déroulé, vous avez cet écran.



Au niveau du répéteur, celui-ci allume ses deux voyants en vert fixe.

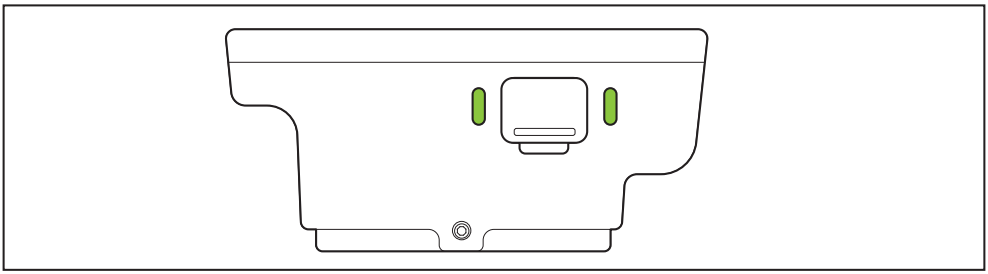

Le répéteur est alors ajouté sur votre installation.

Pour chaque élément du visiophone, l'association durera 180s au maximum. En cas de non réponse d'un des éléments, passé ce délai l'écran du visiophone revient sur son écran d'accueil.

Si vous constatez que l'étape avec la platine de rue prend du temps, appuyez sur le bouton de reset de gauche du répéteur. Si l'association échoue, effectuez un reset au niveau du répéteur en appuyant sur un de ses boutons. Les deux voyants clignotent en rouge. Relancez l'association à partir du moniteur. Une fois le moniteur associé, lors de l'étape d'association avec la platine de rue, effectuez un appui long sur le bouton reset de la platine de rue se situant au niveau de la trappe au dos de la platine de rue.

En cas de perte de liaison par un des éléments, il n'est pas obligatoire de faire un reset du répéteur. A sa remise sous tension, ou à la remise sous tension d'un des éléments de l'installation (moniteur ou platine de rue), le répéteur sera en mesure de récupérer la communication avec les appareils.

Signification des voyants du répéteur

VOYANT GAUCHE	VOYANT DROIT	SIGNIFICATION
Rouge Fixe	Rouge Fixe	Démarrage/Echec de connexion lors de l'appairage
Vert Fixe	Vert Fixe	Liaison OK avec l'écran et la platine de rue
Rouge clignotant	Vert Fixe	Liaison OK avec l'écran mais KO avec la platine de rue
Rouge Clignotant Rapide	Rouge Clignotant Rapide	Perte de Connexion avec l'écran
Rouge Clignotant lent	Rouge Clignotant lent	En attente de connexion
Rouge Clignotant lent	Vert Clignotant lent	Le répéteur est associé à l'écran et en cours d'association avec la platine de rue
Vert Clignotant lent	Vert Clignotant lent	Association faite avec les deux appareils. En cours de finalisation pour l'établissement de la communication

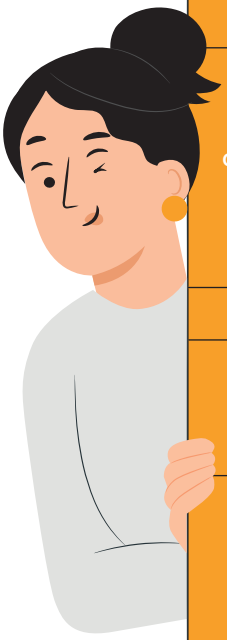

TECHNOLOGIE	Transmission sans fil 866MHz
DISTANCE MAXI.	Portée 350m champ libre (portée en ligne droite, sans obstacle ni perturbation)
COMMANDE	Serrure et portail
SONNERIE	6 sonneries + 2 sonneries personnalisables par mp3 depuis l'application Niveau sonore : 85dB
CARACTÉRISTIQUES ÉCRAN	Diagonale : 7" (18cm) Résolution : 1024 x 600px Mémoire photo : 100 max Fixation : murale ou posée sur un meuble WiFi 2.4 GHz et 5GHz IEEE 802.11b/g/n/ac EIRP max = 20dBm
CARACTÉRISTIQUES PLATINE DE RUE	Capteur : 2K 2048x1152px Angle de vue : H110°, D130°, V60° Objectif : fixe Vision nocturne : LEDs infrarouges Bouton d'appel lumineux : oui Porte étiquette lumineux : oui Fréquence de transmission : 865MHz-867MHz ERP max : 13.97dBm Commande gâche : gâche à émission 12V / 0.5A maxi avec mémoire mécanique pendant 0.5s, portail : pouvoir de coupure 12V/2A maxi
MATÉRIAUX	Moniteur ABS recyclé à 70% Platine de rue ABS-PC recyclé à 70%
FINITION	Moniteur : finition en verre et noir Platine de rue : finition anthracite Coloris disponibles en accessoire : - 720343 : couleur graphite - 720344 : couleur gris titane - 720345 : couleur terracotta
CARACTÉRISTIQUES ÉLECTRIQUES	- Alimentation moniteur par adaptateur secteur fourni 100-240Vac 50Hz / 5Vdc 1,2A - Alimentation platine de rue par 2 batteries rechargeables Li-ion 3.7Vdc 2600mAh - Alimentation platine de rue possible par panneau solaire 5Vdc 3W en option (référence 720338) - Alimentation chargeur par adaptateur USB non fourni type chargeur smartphone - Fonction veille connectée : lorsque votre appareil est connecté au WiFi (recommandé pour un fonctionnement optimal du produit), il passera en mode veille après 30 secondes d'inactivité. Pour sortir de veille le moniteur, appuyez n'importe où sur l'écran. La consommation d'énergie en mode veille est inférieure à 7W.
TEMPÉRATURES DE FONCTIONNEMENT	-20°C à 50°C
UTILISATION	Moniteur : intérieur Platine de rue : extérieur (IP44)
CARACTÉRISTIQUES PRODUIT SEUL	Dimensions moniteur : 11.3cm (h.) x 17.3cm (l.) x 1.9cm (p.) Dimensions platine de rue : 17.5cm (h.) x 7,3cm (l.) x 4.2cm (p.) Poids : 335g (batteries incluses) pour la platine de rue - 285g pour le moniteur
CARACTÉRISTIQUES KIT	Dimensions : 240 x 210 x 70mm Poids : 1100g
NORMES ET CERTIFICATION	CE, RoHS, REACH



1 - GARANTIE

• La garantie s'annule si vous démontez les pièces. Nettoyez l'extérieur seulement avec un tissu sec et doux. Avant le nettoyage, débranchez ou mettez hors de tension le système de vidéosurveillance.

ATTENTION

• N'employez aucun produit ou essence d'épuration carboxylique, alcool ou similaire. En plus de risquer d'endommager votre appareil, les vapeurs sont également dangereuses pour votre santé et explosives.
• N'employez aucun outil pouvant être conducteur de tension (brosse en métal, outil pointu ou autre) pour le nettoyage.
En cas de besoin, notre site technique est à votre disposition : **www.avidsen.com**

Dernière version de la notice téléchargeable en couleur sur : **www.avidsen.com**

2 - CONDITIONS DE GARANTIE

• Cet appareil est garanti **3 ans** pièces et main d'œuvre dans nos ateliers.
• La garantie ne couvre pas les consommables (piles, batteries, etc.) et les dégâts occasionnés par : mauvaise utilisation, mauvaise installation, intervention extérieure, détérioration par choc physique ou électrique, chute ou phénomène atmosphérique.
• Ne pas ouvrir l'appareil afin de ne pas perdre le couvert de la garantie.
• Entretien avec un chiffon doux seulement, pas de solvants. La garantie s'annule si vous démontez les pièces. Nettoyer l'extérieur seulement avec un tissu sec et doux. Avant le nettoyage, débranchez ou mettez l'appareil hors tension.
• Le ticket de caisse ou la facture fait preuve de la date d'achat.

3 - ASSISTANCE ET CONSEILS

• Malgré tout le soin que nous avons porté à la conception de nos produits et à la réalisation de cette notice, si vous rencontrez des difficultés lors de l'installation de votre produit ou des questions, il est fortement conseillé de contacter nos spécialistes qui sont à votre disposition pour vous conseiller.
• En cas de problème de fonctionnement pendant l'installation ou après quelques jours d'utilisation, il est impératif de nous contacter devant votre installation afin que l'un de nos techniciens diagnostique l'origine du problème car celui-ci provient certainement d'un réglage non adapté ou d'une installation non conforme.

Contactez les techniciens de notre service après-vente au :

0 892 350 069 Service 0,35 € / min + prix appel

Du lundi au vendredi de 9H à 12H et de 14H à 18H.

4 - TUTOS ET VIDÉOS

En cas de difficultés, retrouvez nos tutos et vidéos sur **www.avidsen.com/fr/assistance/tutoriel-sav**

IMPORTANT !
• Veuillez lire le manuel d'utilisation soigneusement avant d'installer ou d'utiliser ce produit
• Si vous installez ce produit pour d'autres, pensez à laisser le manuel ou une copie à l'utilisateur final

Avertissement
• Les différents éléments ne devront être démontés que par un technicien autorisé.

1 - MESURES DE SÉCURITÉ

• Pour une exploitation en toute sécurité de ce système, il est essentiel que les installateurs, utilisateurs et techniciens suivent toutes les procédures de sûreté décrites dans ce manuel.
• Des avertissements spécifiques et des symboles d'attention sont indiqués sur les éléments si nécessaire.
• La mise en œuvre doit être effectuée selon les normes en vigueur dans le pays où est installé le produit (NFC15- 100 pour France).
• Les dommages provoqués par le manque de conformité au manuel mènent à l'expiration de la garantie. Nous n'assumerons aucune responsabilité pour les dommages en résultant ! Nous n'assumerons aucune responsabilité concernant tout dommage, sur les biens ou les personnes, causé par une mauvaise manipulation ou par manque de conformité aux consignes de sécurité.
• Ce produit a été fabriqué dans le respect total des consignes de sécurité. Afin de maintenir ce statut et d'assurer la meilleure exploitation du produit, l'utilisateur doit observer les consignes et avertissements de sûreté contenus dans ce manuel.

Ce symbole indique un risque de choc électrique ou un risque de court-circuit.
- Vous ne devez utiliser ce produit qu'à une tension comprise entre : 100-240 Volts et 50-60 Hz. N'essayez jamais d'utiliser cet appareil avec une tension différente.
- Veillez à ce que tous les raccordements électriques du système soient conformes aux consignes d'utilisation.
- Dans les établissements commerciaux, assurez-vous d'observer les règles de prévention des accidents pour les installations électriques.
- Dans les écoles, les équipements de formation, les ateliers… la présence d'un personnel qualifié est nécessaire pour contrôler le fonctionnement des appareils électroniques.
- Observez les consignes d'utilisation des autres appareils reliés au système.
- Veuillez contacter une personne expérimentée au cas où vous auriez des doutes au sujet du mode de fonctionnement ou de la sûreté des appareils.
- Ne jamais brancher ou débrancher les appareils électriques avec les mains mouillées.
- Lors de l'installation de ce produit, vérifiez bien que les câbles d'alimentation ne risquent pas d'être endommagés.
- Ne remplacez jamais les câbles électriques endommagés vous-même ! Dans ce cas, enlevez-les et faites appel à une personne expérimentée.

2 - RECYCLAGE



Ce logo signifie qu'il ne faut pas jeter les appareils hors d'usage avec les ordures ménagères. Les substances dangereuses qu'ils sont susceptibles de contenir peuvent nuire à la santé et à l'environnement. Faites reprendre ces appareils par votre distributeur ou utilisez les moyens de collecte sélective mis à votre disposition par votre commune.



Pour en savoir plus :
www.quefairedemesdechets.fr

UTILISATION DES DONNÉES SUIVANT LE RÈGLEMENT (UE) 2023/2854		
Type		Photo & vidéo, WiFi SSID et Mot de passe, QR Code pour déverrouiller, Empreinte digitale
Format		Photo : jpg Vidéo : avi Message audio : pcm WiFi SSID et Mot de passe : format binaire Code QR : format binaire Carte RFID : format binaire
Volume		Photo : 100pcs Vidéo : automatique, 50pcs. et manuel 10pcs WiFi SSID et mot de passe : 1 SSID et 1 mot de passe Code QR : 100pcs Empreinte digitale : 20pcs
Les données sont elles générées	en continue (avec temps de latence)	/
	en temps réel	à la demande
Où sont stockées les données		sur l'appareil
Temps de conservation des données		Photo & vidéo : Jusqu'à ce qu'elles soient supprimées manuellement par l'utilisateur, les données les plus anciennes seront automatiquement écrasées lorsque le stockage sera plein ; Message audio et code QR et carte RFID : conservé indéfiniment jusqu'à ce qu'il soit supprimé manuellement par l'utilisateur
Comment	accéder aux données	Photo : L'appareil et l'application peuvent accéder Vidéo : L'appareil et l'application peuvent accéder WiFi SSID et Mot de passe : SEUL l'appareil peut accéder Code QR : L'appareil et l'application peuvent accéder Carte RFID : SEUL l'appareil peut accéder
	les extraires	Photo & vidéo : depuis la carte SD si prise en charge, ou via le côté de l'application pour télécharger ou enregistrer
	les effacer	Photo : SEUL l'appareil peut supprimer Vidéo : SEUL l'appareil peut supprimer WiFi SSID et Mot de passe : SEUL l'appareil peut supprimer Code QR : L'appareil et l'application peuvent supprimer Carte RFID : SEUL l'appareil peut supprimer
	les partager	Photo & vidéo : télécharger dans le cellpone.et partager depuis l'ablum du téléphone portable. Code QR : partagez l'image du code OU avec d'autres personnes
	arrêter le partage	Photo & vidéo : non Code QR : supprimer le code QR dans l'application
identité du détenteur des données (moyen de le contacter)		https://www.avidsen.com Adresse: 19 avenue Marcel Dassult 37200 Tours - FRANCE Contact: hotline@avidsen.com



Le soussigné, **Avidsen**, déclare que l'équipement radioélectrique du type **Extel Wave 3** est conforme à la directive 2014/53/UE

Normes :

Directive 2014/35/UE :
EN 62368-1:2020+A11:2020
EN 62311:2020
EN 50665:2017

Directive 2014/30/UE :
EN 301 489-1 V2.2.3 (2019-11)
EN 301 489-3 V2.3.2 (2023-01)
EN 301 489-17 V3.3.1 (2024-09)
EN 61000-3-2:2019 + A1:2021 + A2:2024
EN 61000-3-3:2013 + A1:2019 + A2:2021

Directive 2014/53/UE :
EN 300 328 V2.2.2 (2019-07)
EN 301 893 V2.2.1 (2024-11)
EN 300 440 V2.2.1 (2018-07)

EN 301 893 V2.2.1
EN 300 220-1 V3.1.1
EN 300 220-2 V3.2.1
EN 18031-1:2024
EN 18031-2:2024

à Tours le 22/08/2025
Alexandre Chaverot, président





EXTEL

WAVE 3

19 avenue Marcel Dassault
ZAC des Deux Lions - 37200 Tours - France
www.avidsen.com

Photographs and illustrations non-binding/©AdobeStock.com/© Avidsen France 2025