Naterial

HEKLA METAL SHED

GALVANIZED STEEL
0,3MM APEX ROOF 4.6M²

10 YEAR Warranty*

2/2

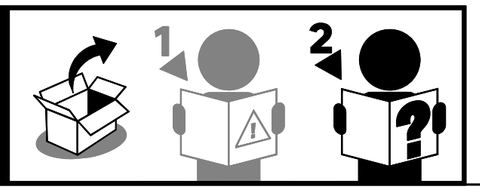

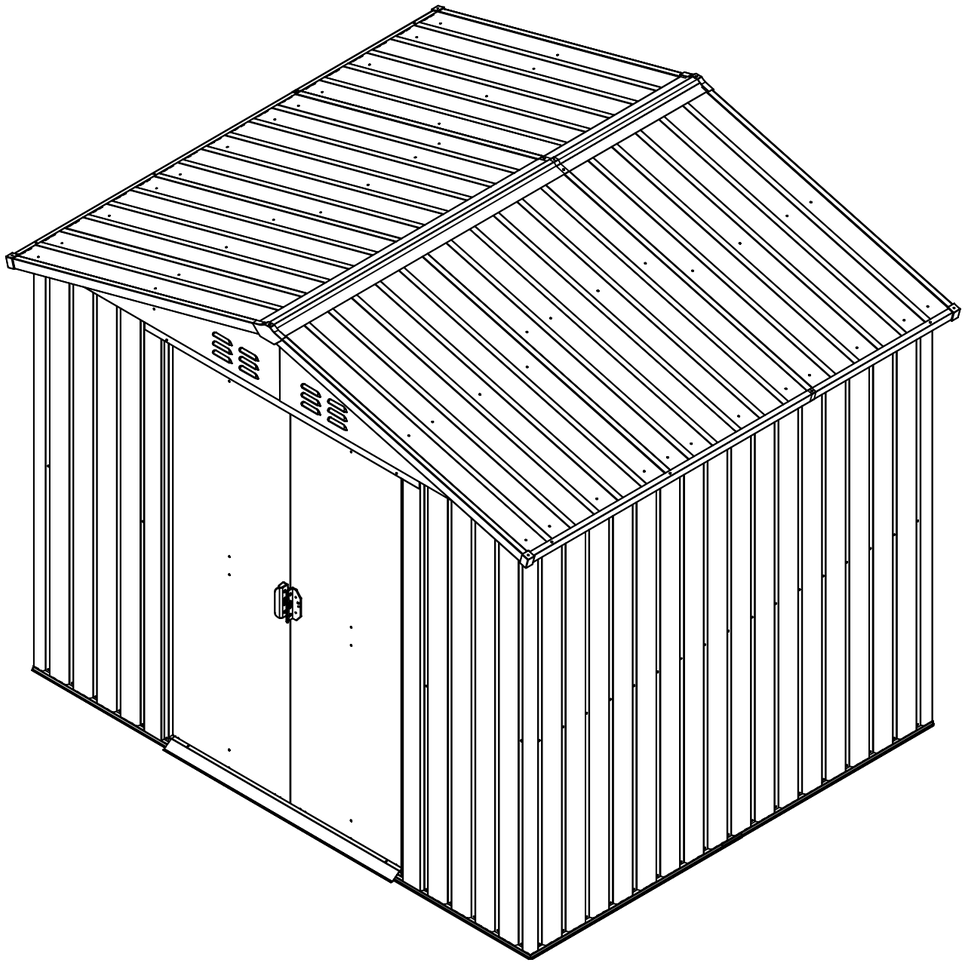

EAN :3276007881325
MATRIX ID :2025R09P11-0021





FR Manuel d'Instructions
ES Manual de Instrucciones
PT Manual de Instruções
IT Manuale di Istruzioni
EL Εγχειρίδιο Οδηγιών
PL Instrukcją Obsługi
RO Manual de Instrucţiuni
BR Manual de Instruções
UA Інструкція з експлуатації
EN Instructions Manual

Traduction de la version originale du mode d'emploi / Traducción de las Instrucciones originales / Tradução das Instruções originais / Traduzione delle istruzioni originali / Μετάφραση των πρωτότυπων οδηγιών / Tłumaczenie instrukcji oryginalnej / Переклад оригінальної інструкції / Traducerea instrucţiunilor originale / Tradução das Instruções originais / Original version of instruction manual

2025-08/ V02

VIEW FULL SCREEN









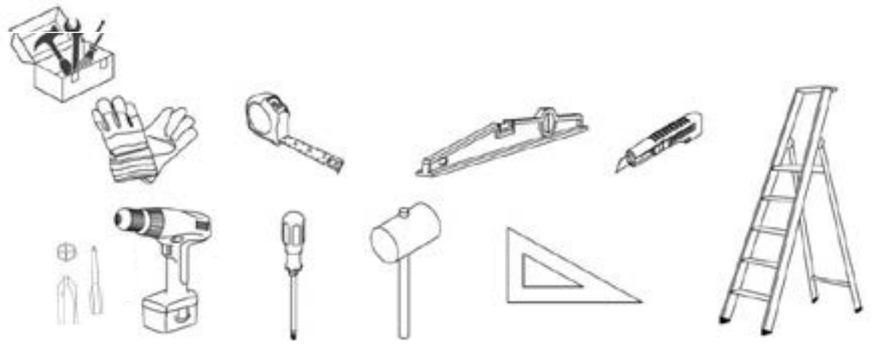

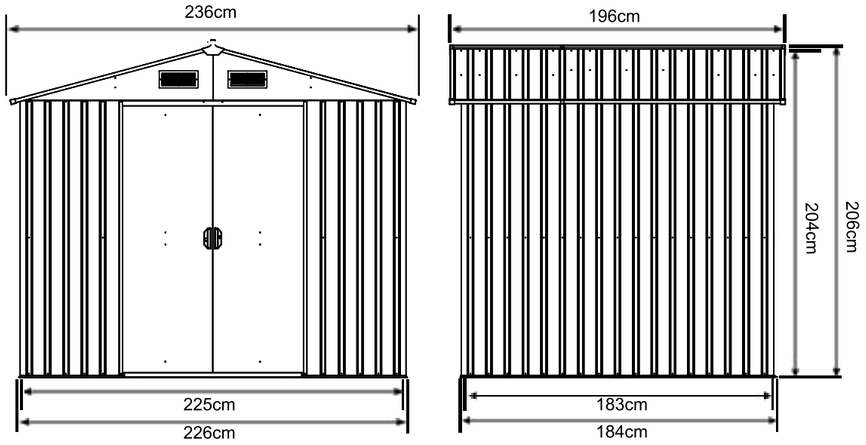



FR Sol nivelé requis	ES Es necesario un suelo nivelado	PT É necessário um solo nivelado
IT È richiesto un fondo livellato	EL Απαιτείται επίπεδο έδαφος	PL Wymagane wyrównanie i wypoziomowanie podłoża
UA Необхідно забезпечити рівну рівнину землі	RO Necesar teren plat	EN Level ground required

[FR] Pose sur dalle béton parfaitement plate et de niveau (non incluse)
[ES] Colocar sobre losa de hormigón perfectamente plana y nivelada (non incluida)
[PT] Montagem sobre laje de betao perfeitamente plana e nivelada (não incluída)
[IT] Posare su pavimenti in cemento perfettamente in piano e livellato (non incluso)
[EL] Πρέπει να τοποθετείται πάνω σε απόλυτα επίπεδη και οριζόντια πλάκα σκυροδέματος (δεν περιλαμβάνεται)
[PL] Montaż na idealnie płaskiej i wypoziomowanej płycie betonowej (brak w zestawie)
[UA] Укладання на ідеально рівну і вирівняну бетонну плиту (не входить у комплект)
[RO] Montare pe dală de beton perfect plată și la nivel (nu este inclusă)
[BR] Instalação em uma laje de concreto perfeitamente plana e nivelada (não incluída).
[EN] Installed on a perfectly flat and level concrete slab (not included)

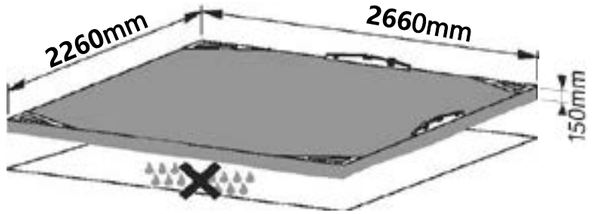

NO.	PART	Qty.
1L		2
1R		2
2L		1
2R		1
3L		1
3R		1
4L	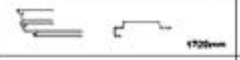	1
4R	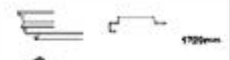	1
5		1
6		1
6-1	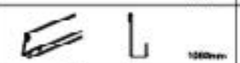	1
6-2		1
7	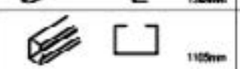	1
8		1
9		2
10L	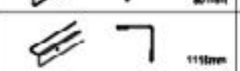	1
10R	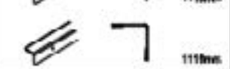	1
11		2
12	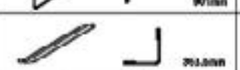	2
13		2
14	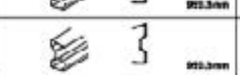	2

NO.	PART	Qty.
15-1		1
15-2		1
16	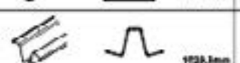	1
16-1	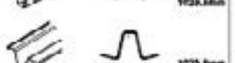	1
17		4
18	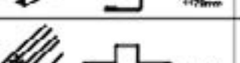	6
19	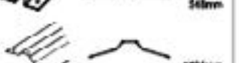	1
20	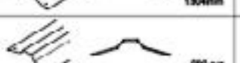	1
21L		2
21R		2
22L		2
22R	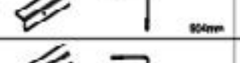	2
23L		1
23R		1
24-1		1
24-2	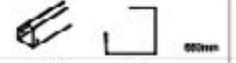	1
B1		2
B2	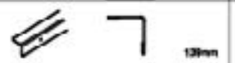	2
B3		2
B4		2

NO.	PART	Qty.
P1		2
P2		2
P3		4
P4		4
P5		2
P6		2
P8		2
G2		4
GD		4
GS		4
GB		2
GC		4
GE		2
J1		4

NO.	PART	Qty.
F1		350
F2		60
F3		8
F7		16
F10		4
S2		260
S3		320

NO.	PART	Qty.
D1		1
D2		1

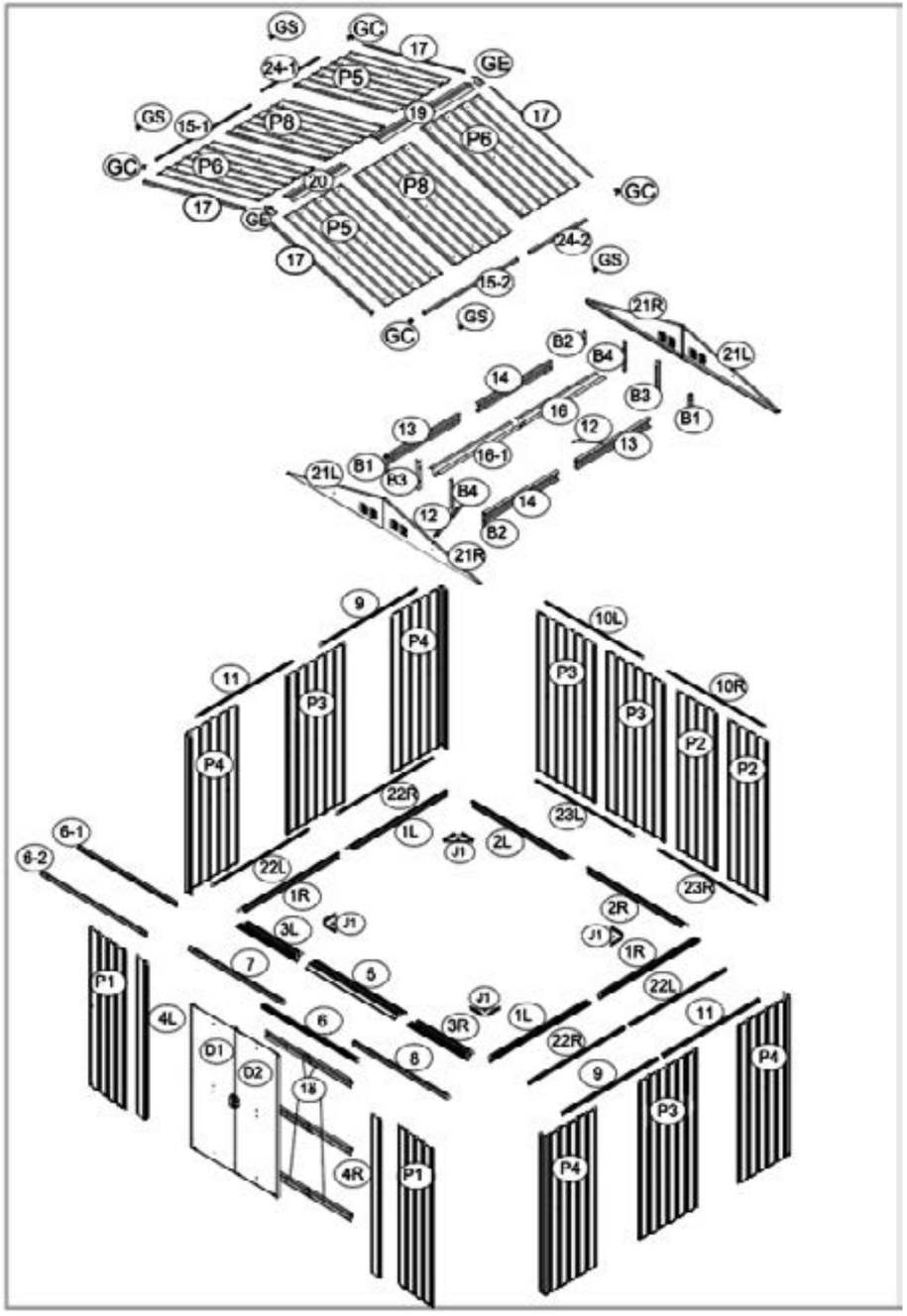
GS
GC
17
GE
24-1
P5
GS
15-1
P8
19
17
P6
GC
P6
20
P8
GC
17
GE
P5
24-2
GS
17
15-2
GS
GC
21R
B2
B4
21L
14
B3
B1
13
16
12
13
16-1
21L
B1
B3
B4
14
12
B2
21R
9
P4
10L
11
P3
P3
10R
P3
P2
P4
P2
22R
23L
6-1
1L
J1
2L
6-2
22L
23R
1R
2R
3L
J1
J1
1R
7
5
22L
P1
J1
4L
6
3R
1L
11
22R
D1
D2
8
9
P4
18
P3
4R
P1
P4

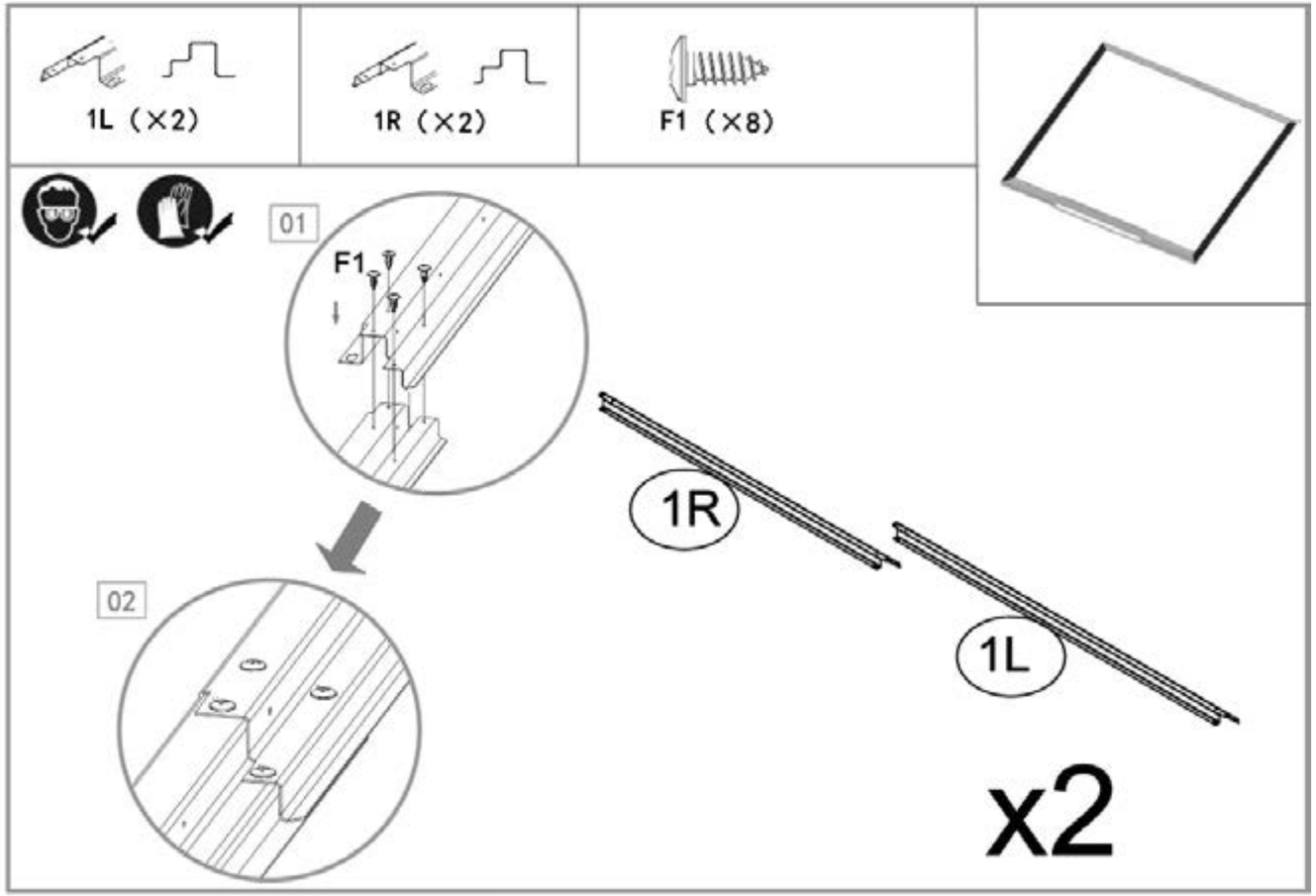
01
1L (×2)
1R (×2)
F1 (×8)
01
F1
1R
1L
02
x2

02



2L（X1）



2R（X1）



F1（X4）





01

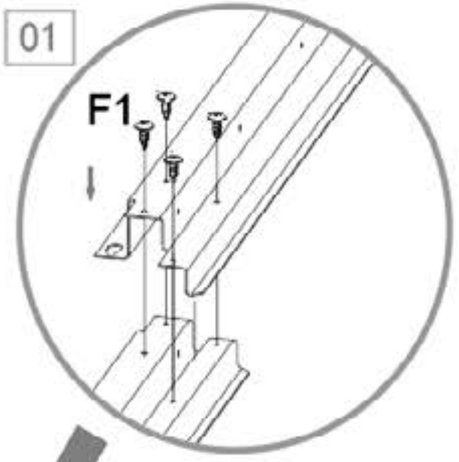

02

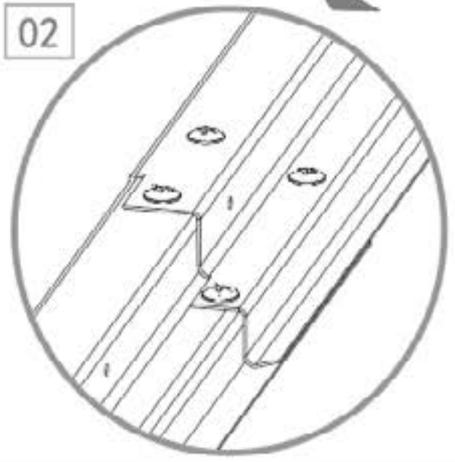

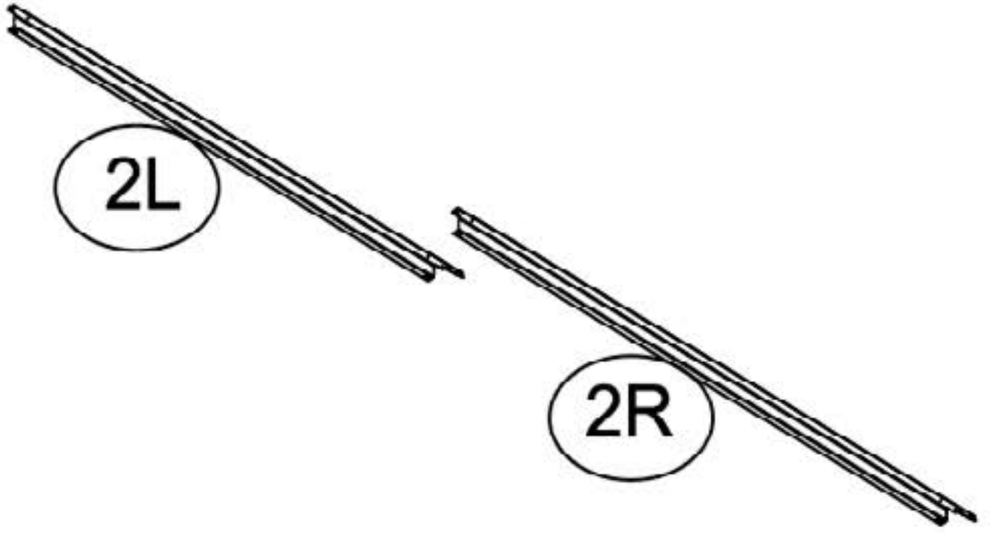

03

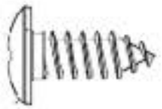

F1 （×4）





01



02

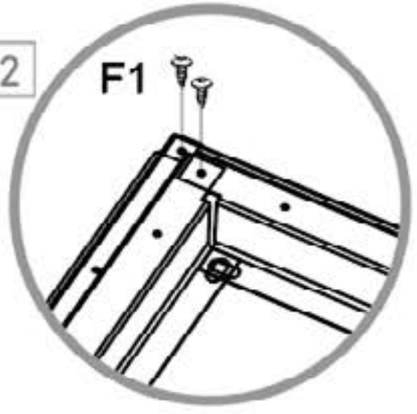

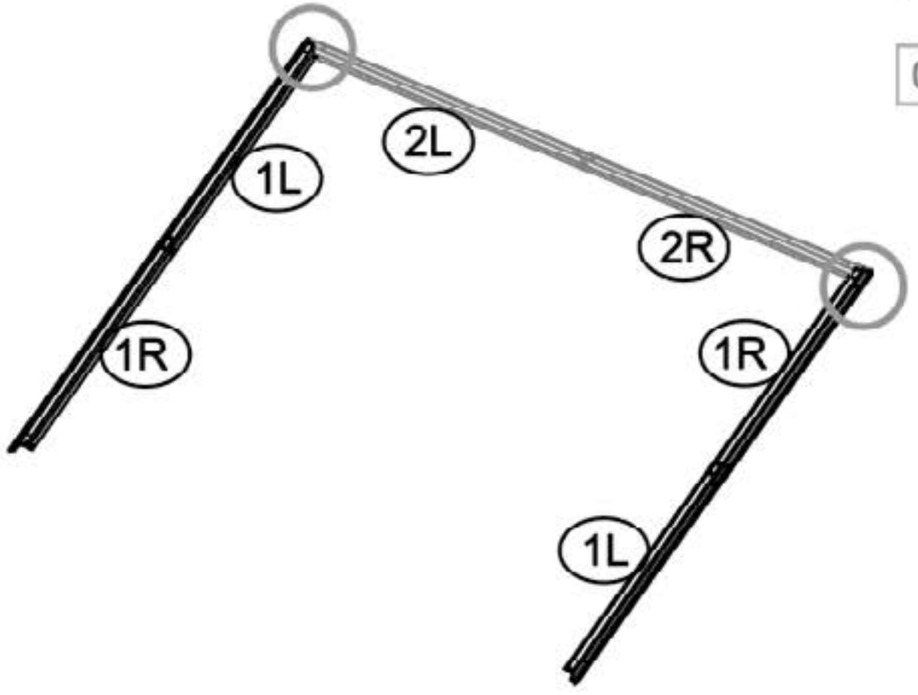

03

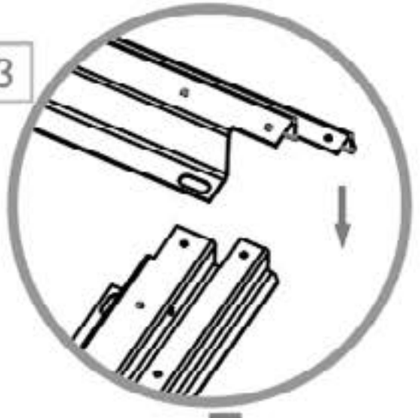

04

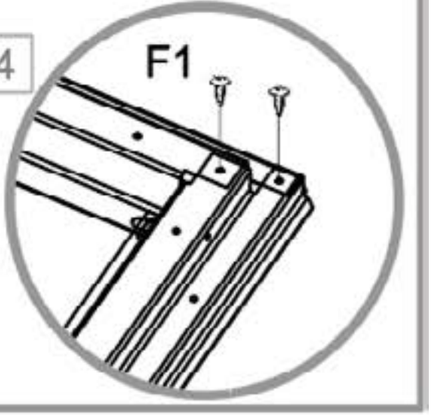

04

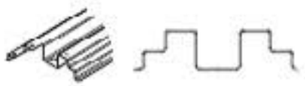

3L（×1）

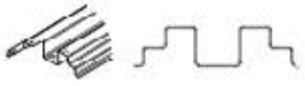

3R（×1）

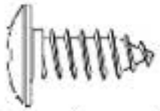

F1（×4）







01

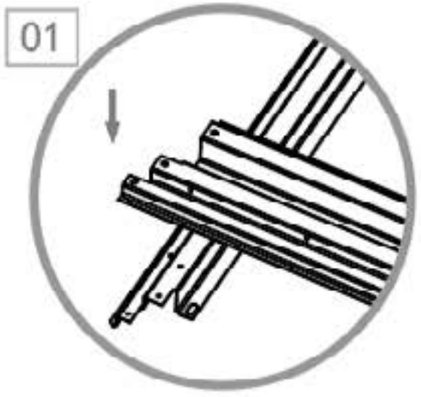

02

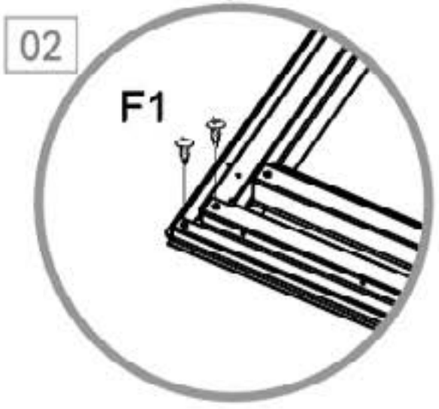

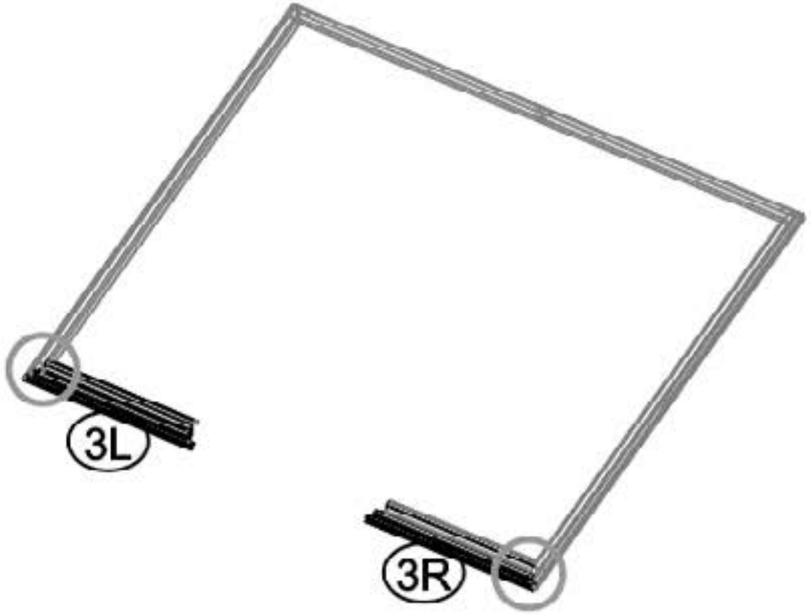

03

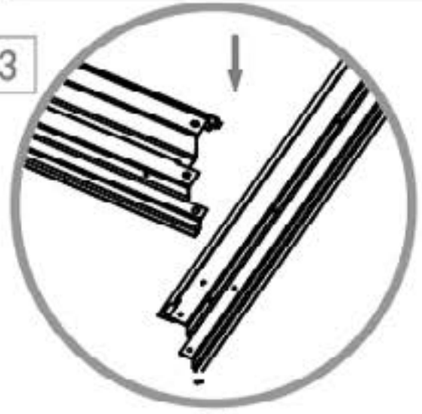

04

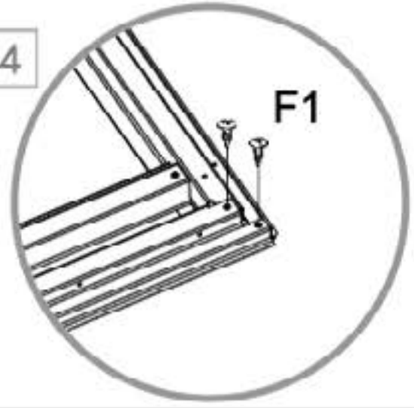

05

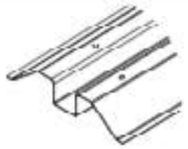

5（×1）

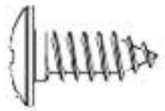

F1（×4）





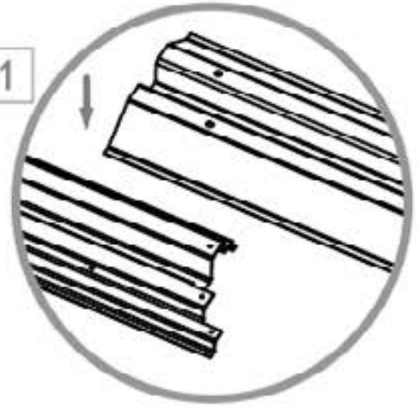

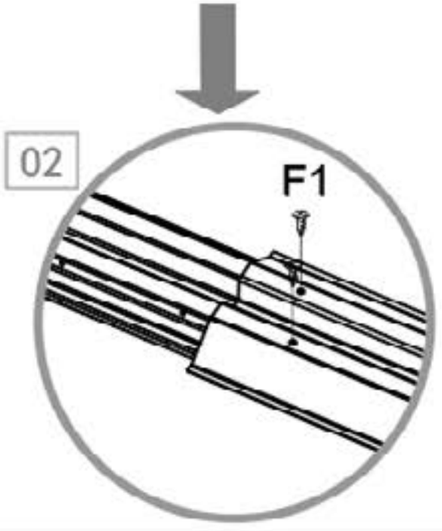

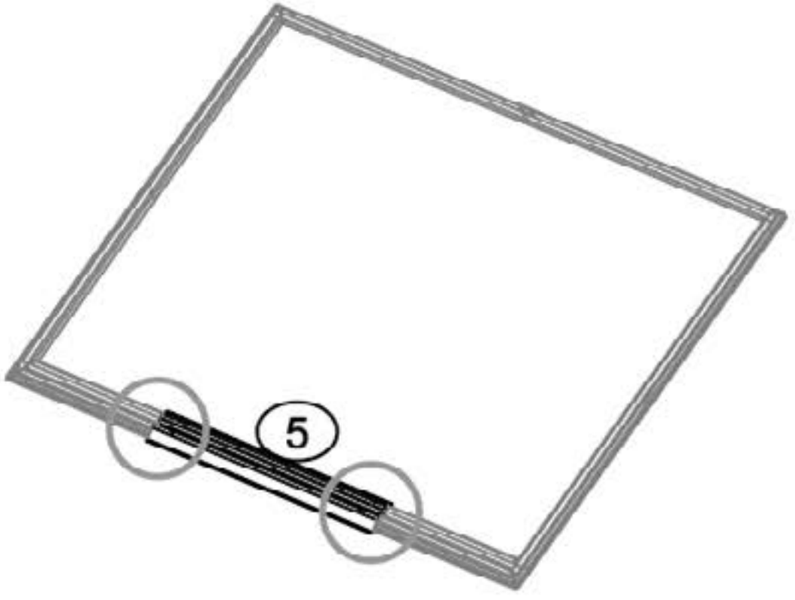

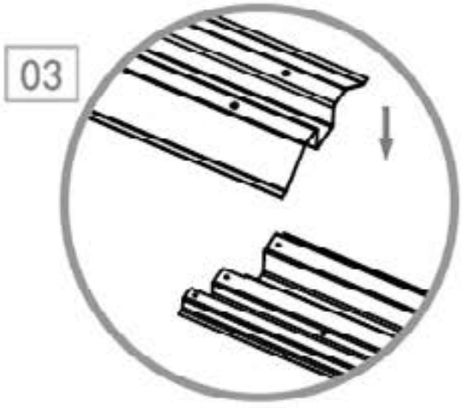

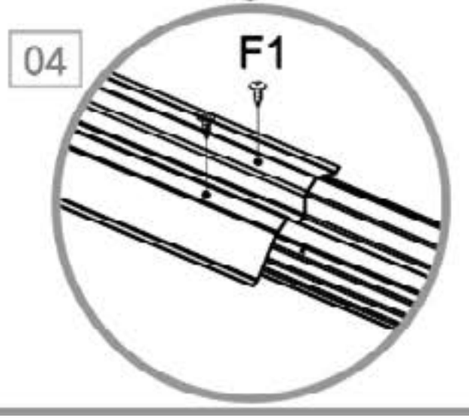

06



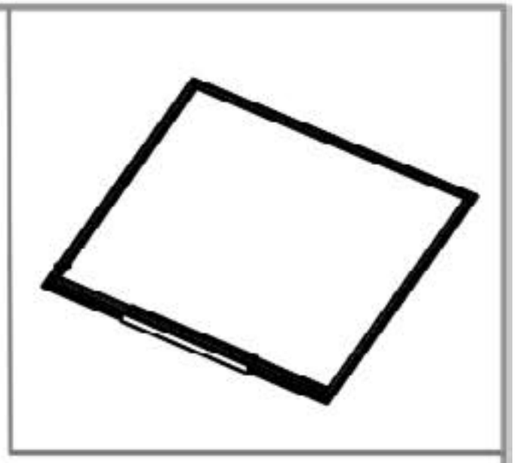

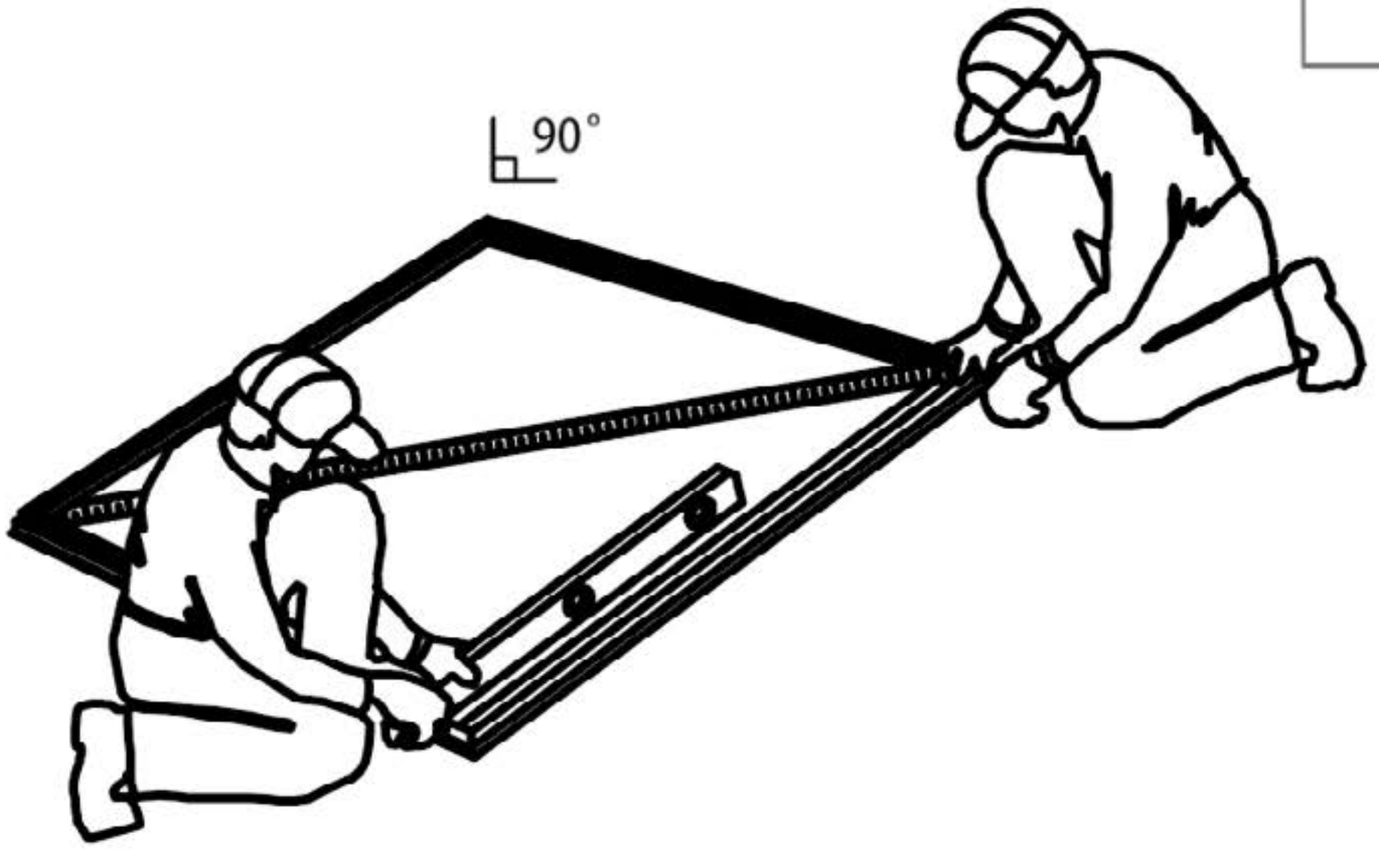

07

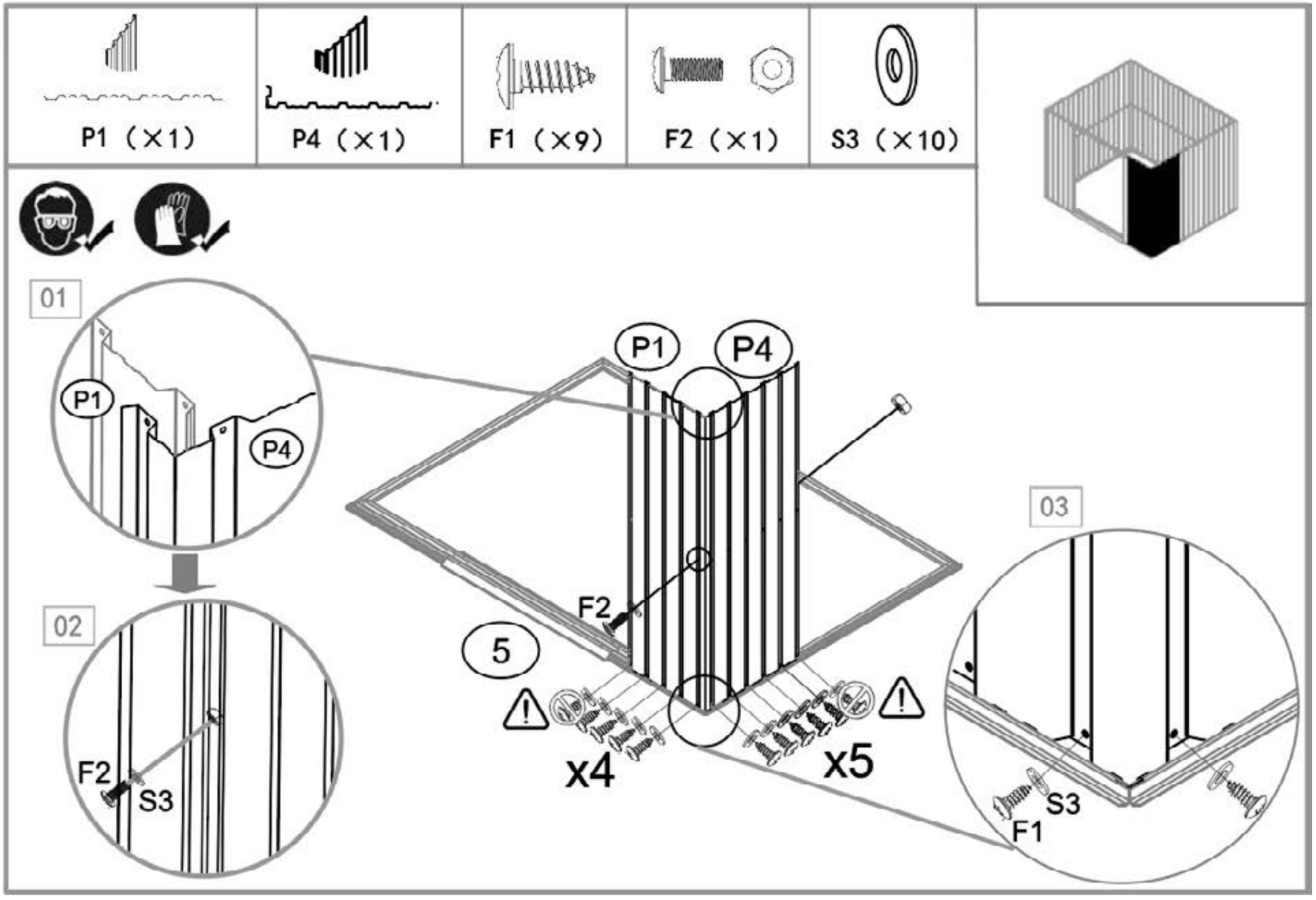

08



22R（X1）

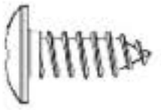

F1（X5）



S3（X5）

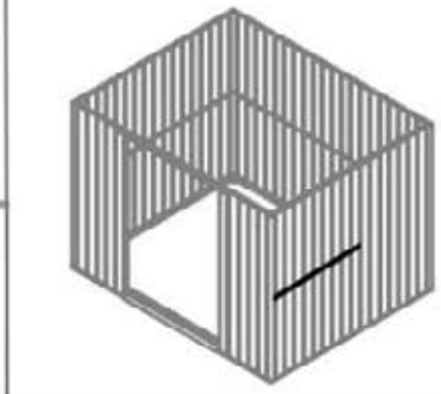



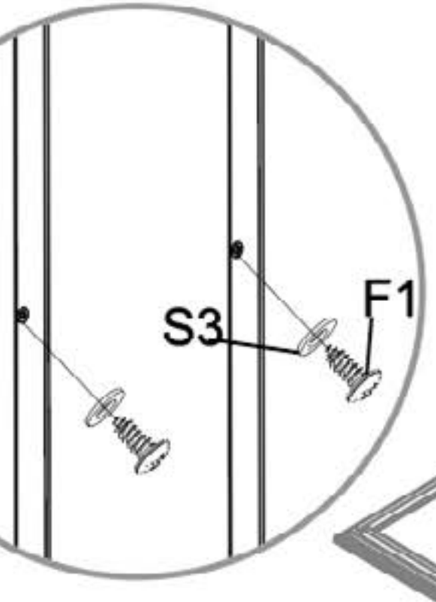

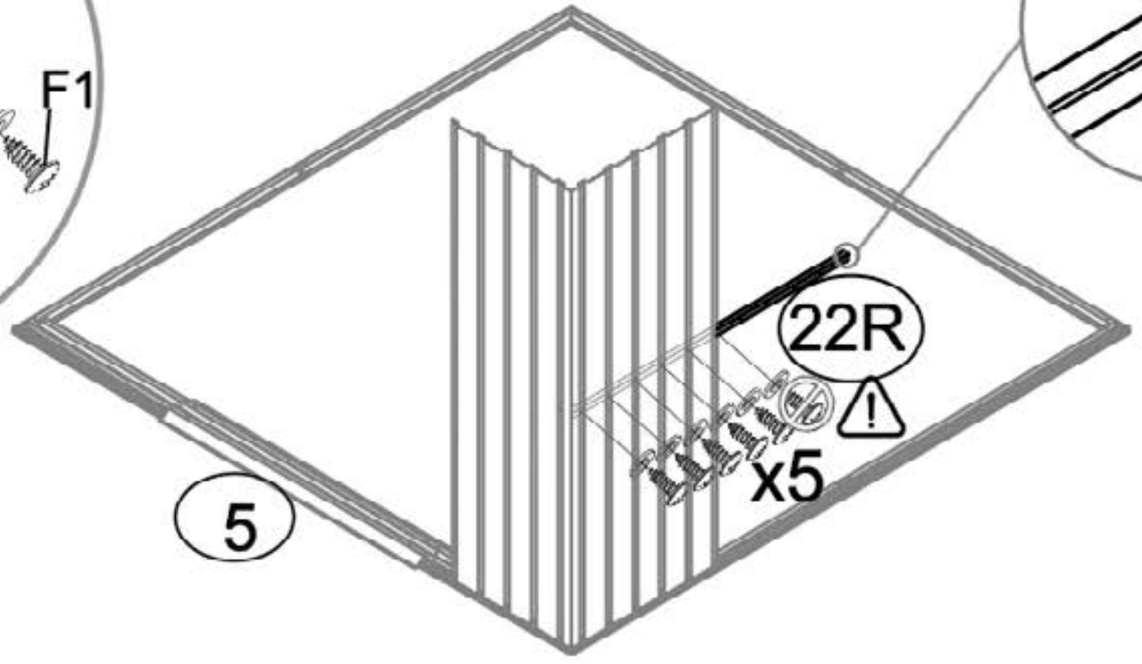

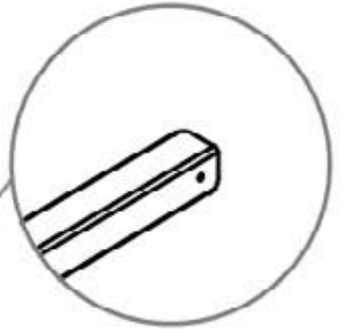

09

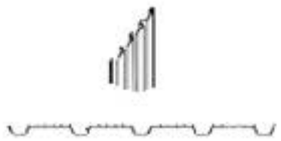

P2（×1）



P4（×1）

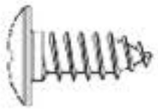

F1（×9）



S3（×9）





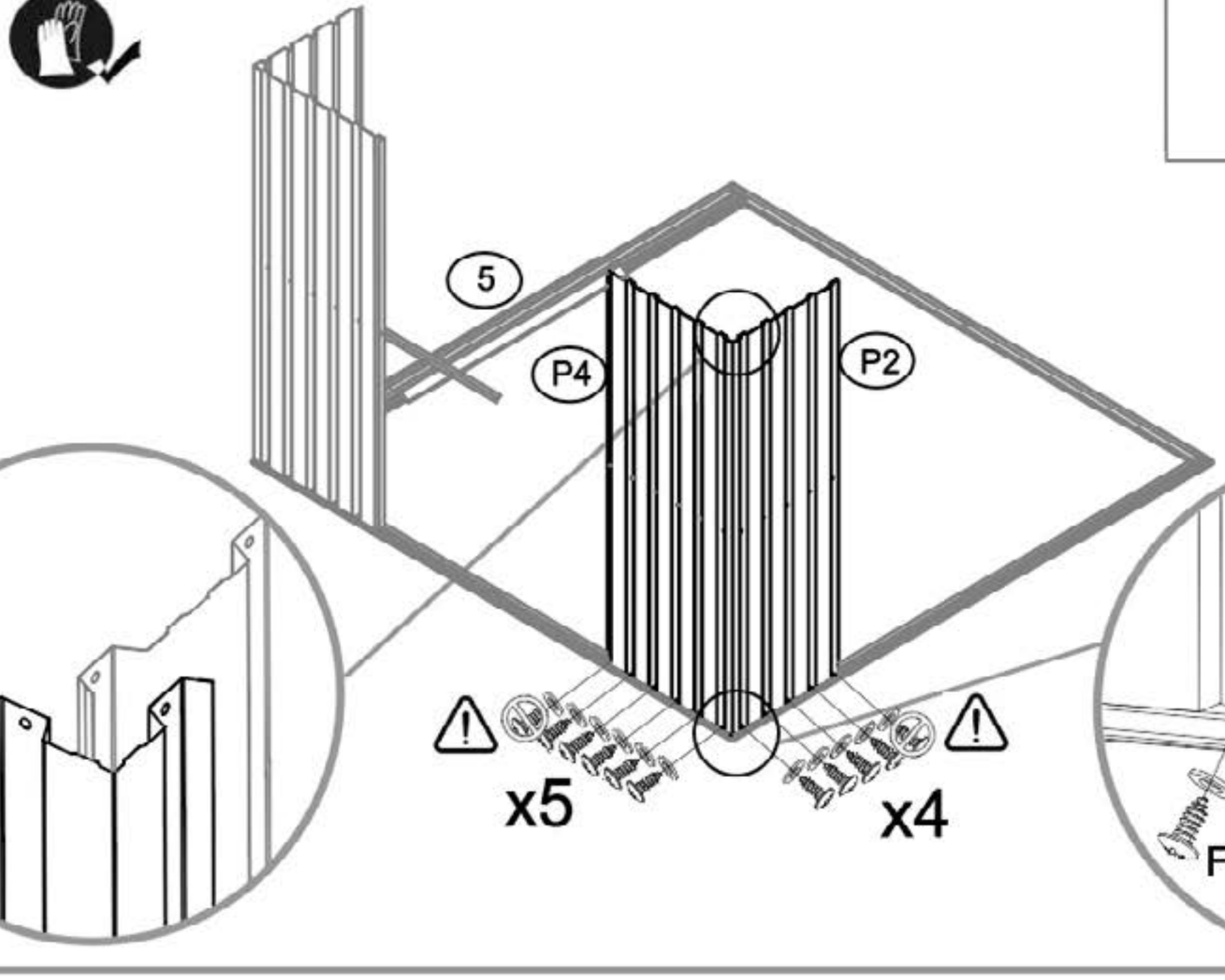

10

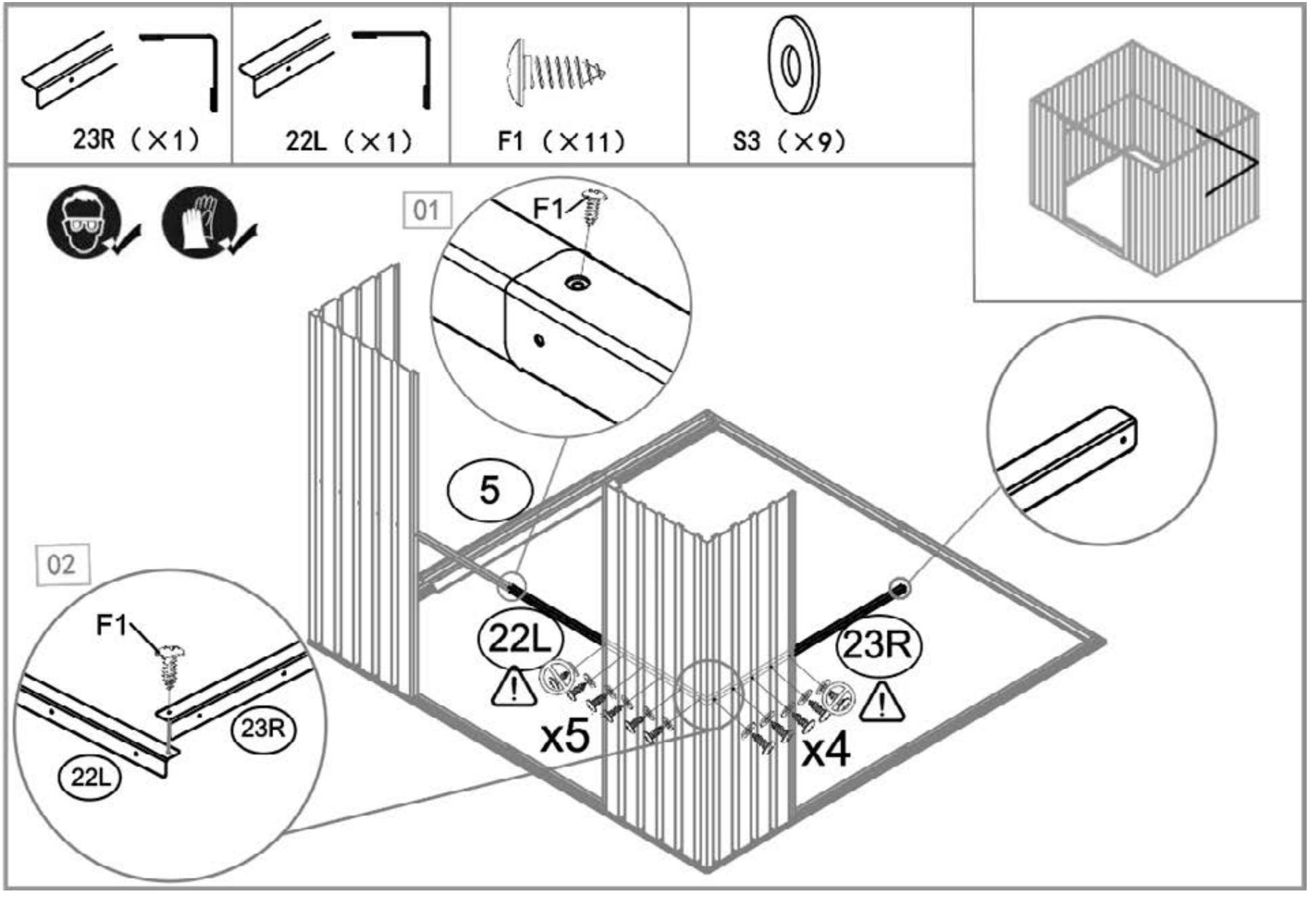

11

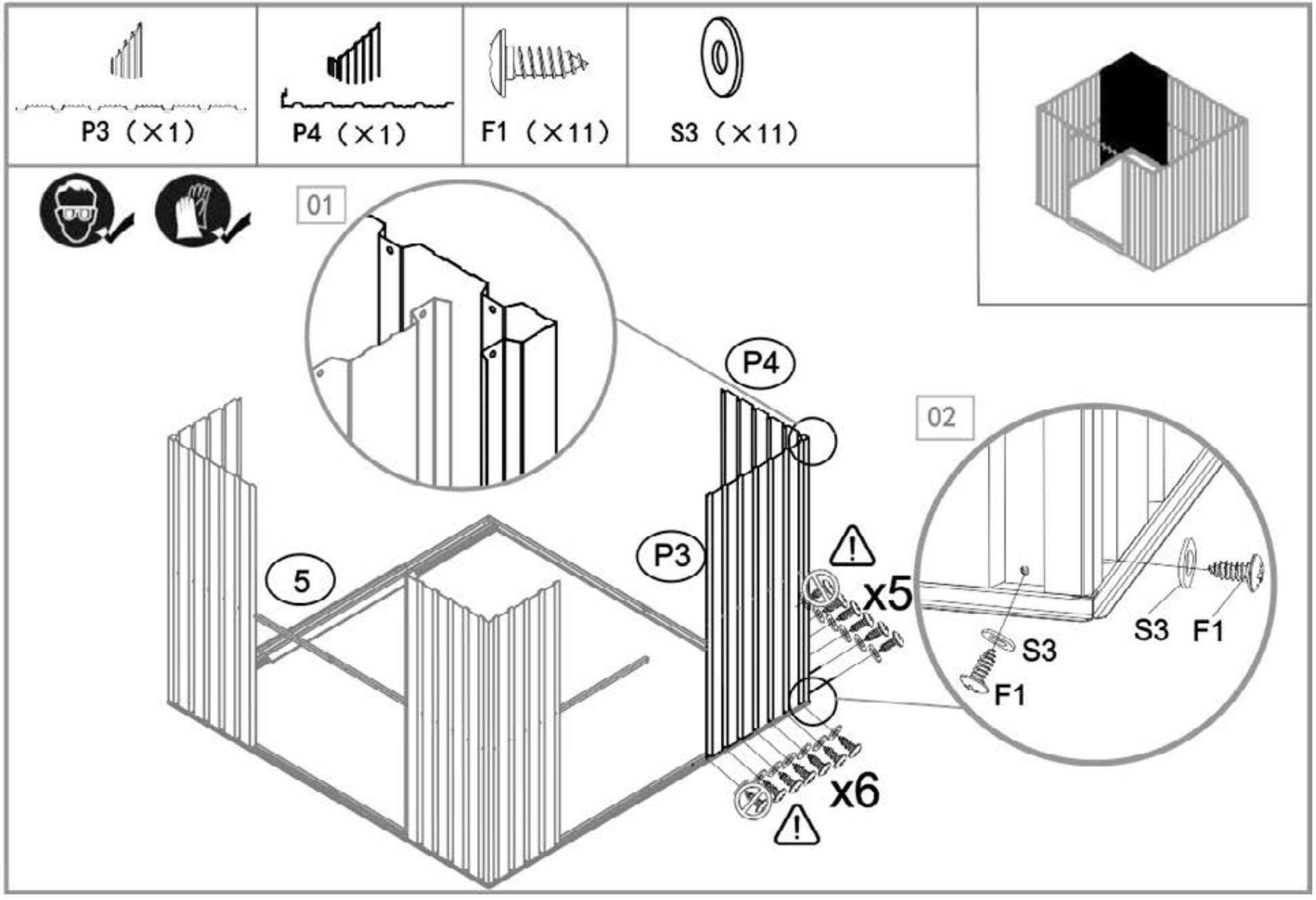

12



23L（×1）



22R（×1）

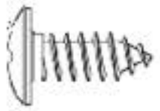

F1（×13）



S3（×11）

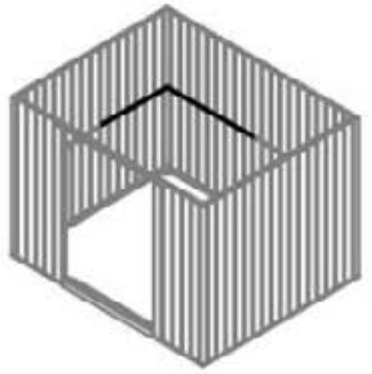



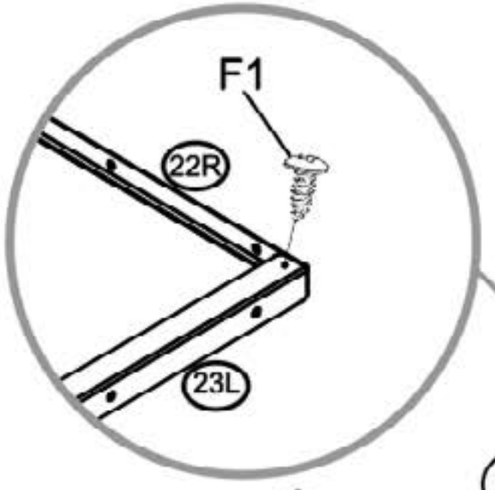

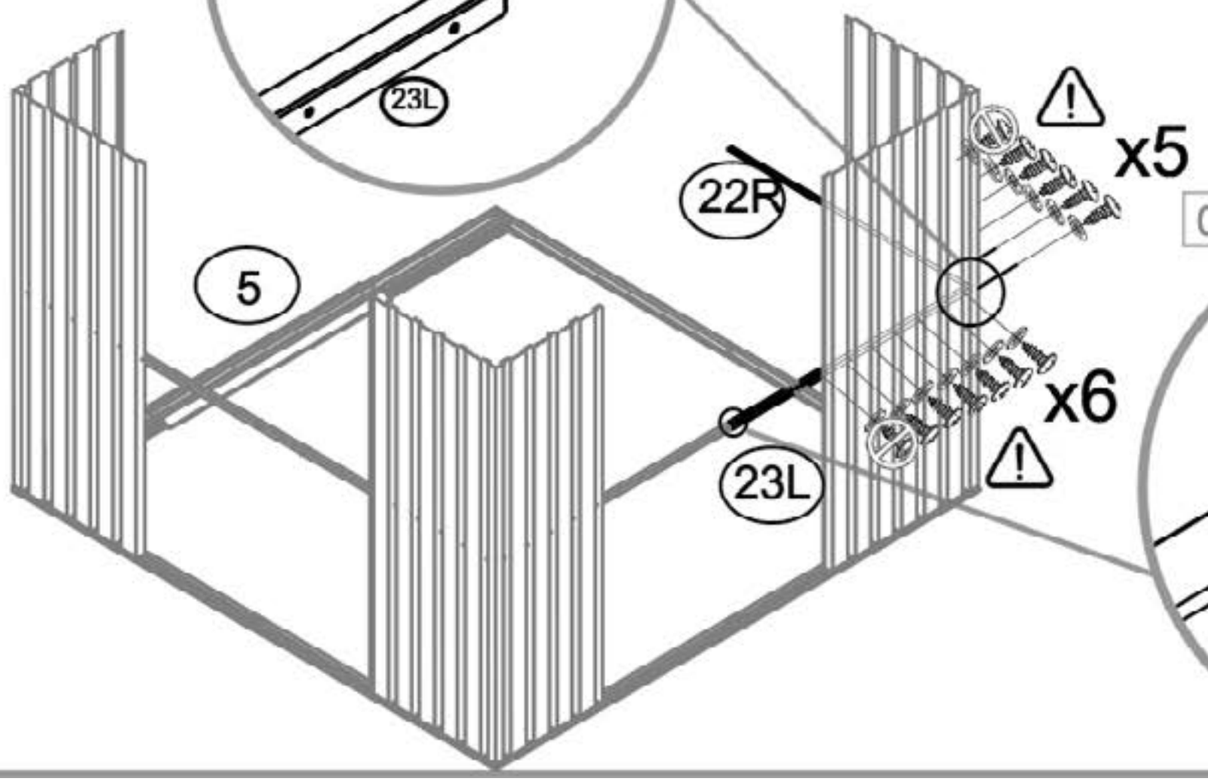

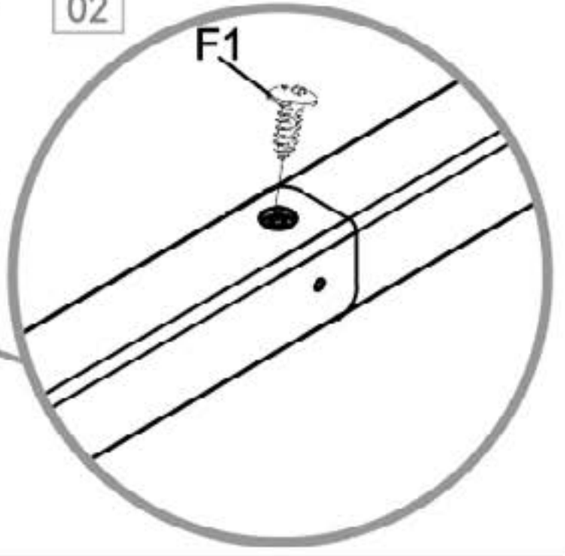

13

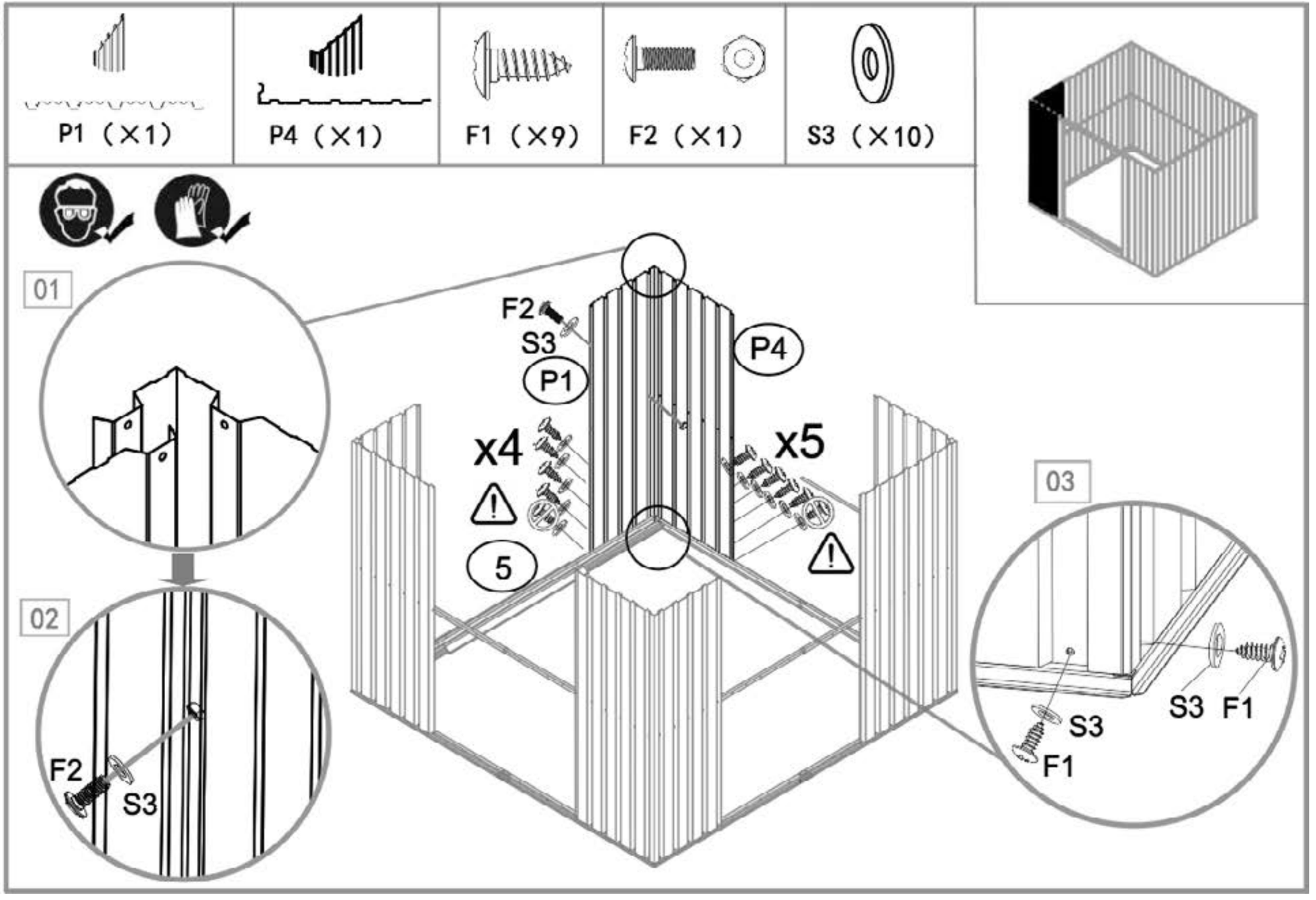
P1 （X1）
P4 （X1）
F1 （X9）
F2 （X1）
S3 （X10）
01
02
03
F2
S3
P1
P4
x4
x5
5
F2
S3
S3
F1
S3
F1

14



22L（×1）



F1（×6）



S3（×5）

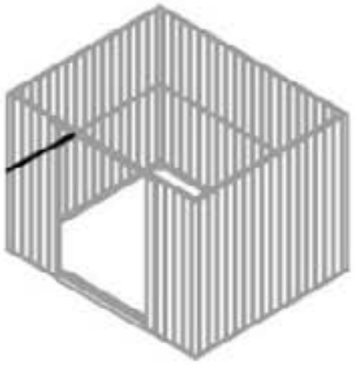



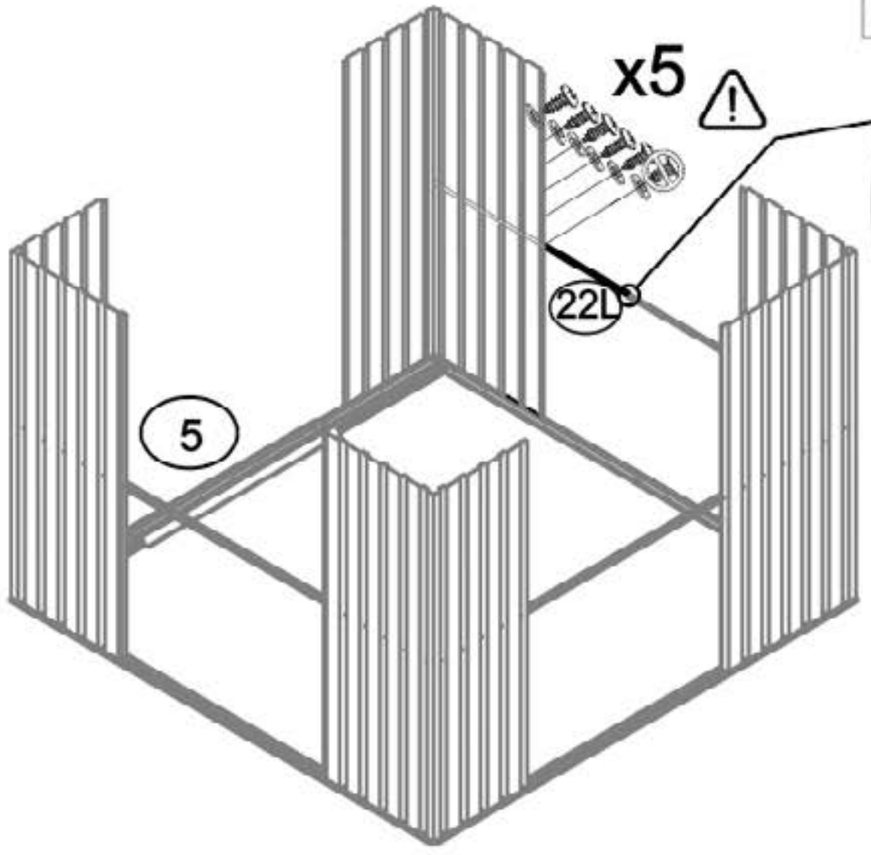

01

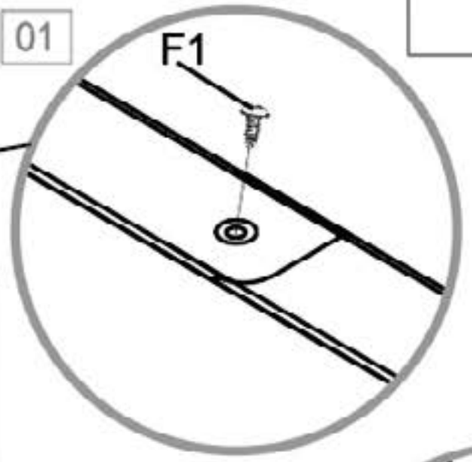

02

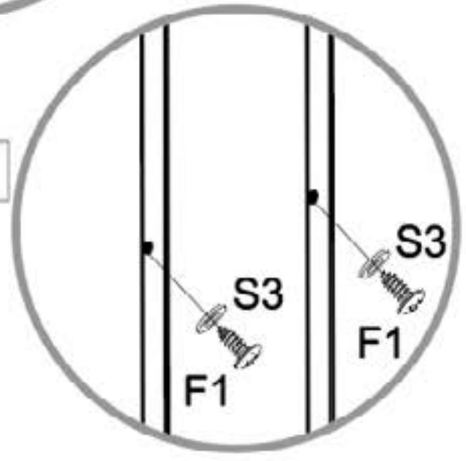

15

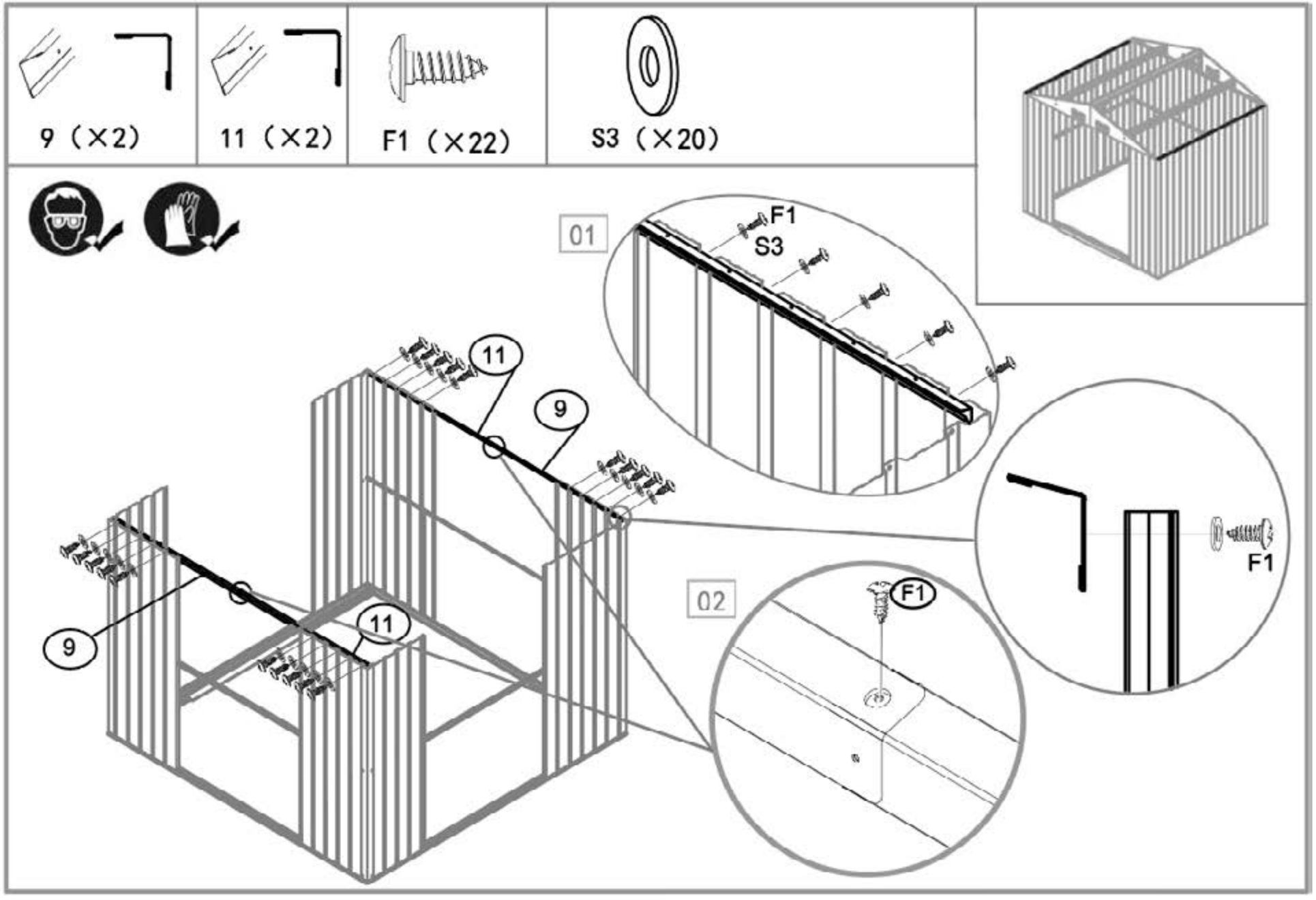

16

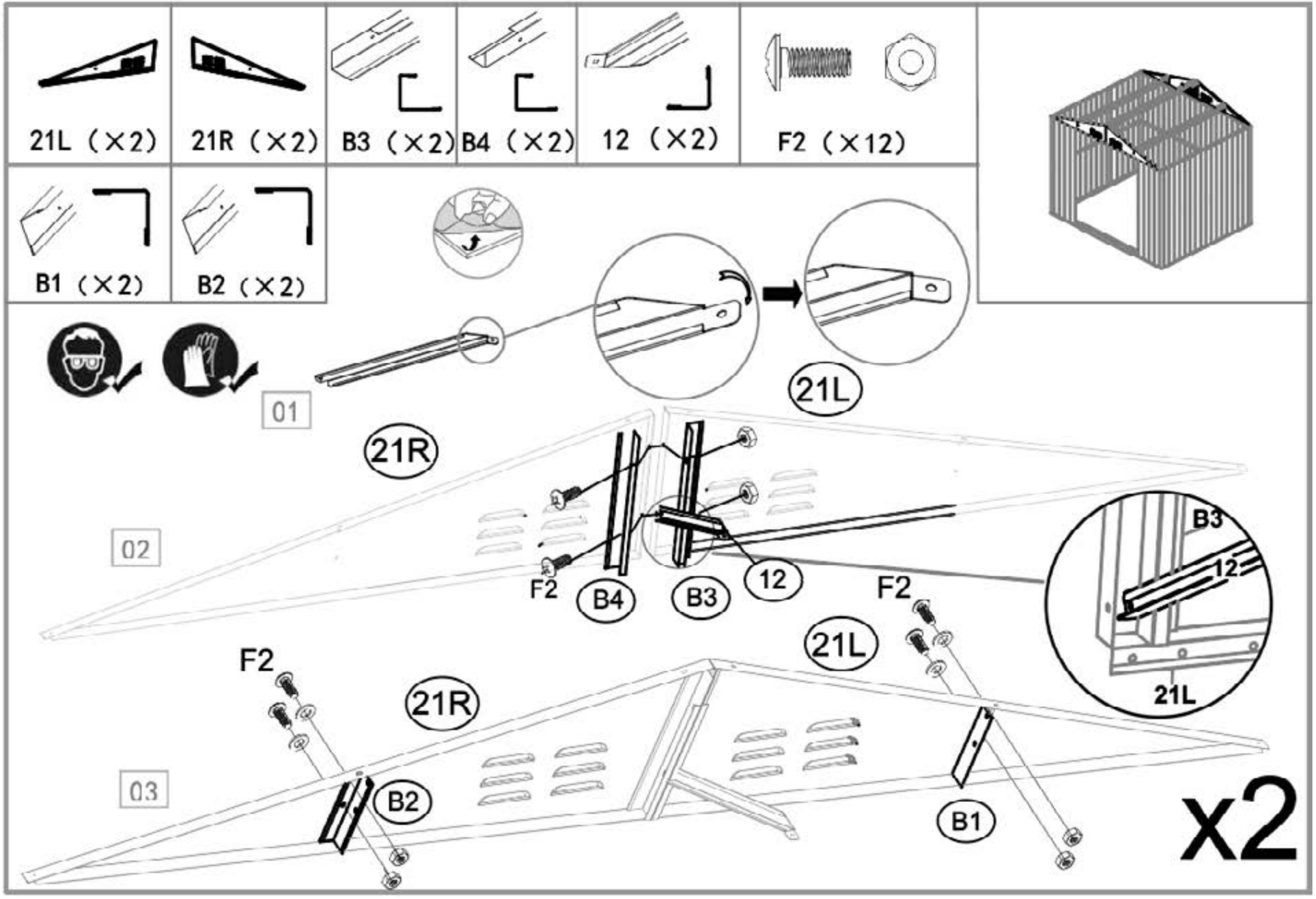
21L（×2）
21R（×2）
B3（×2）
B4（×2）
12（×2）
F2（×12）
B1（×2）
B2（×2）
01
21L
21R
02
F2
B4
B3
12
F2
21L
B3
12
21L
F2
21R
03
B2
B1
x2

17

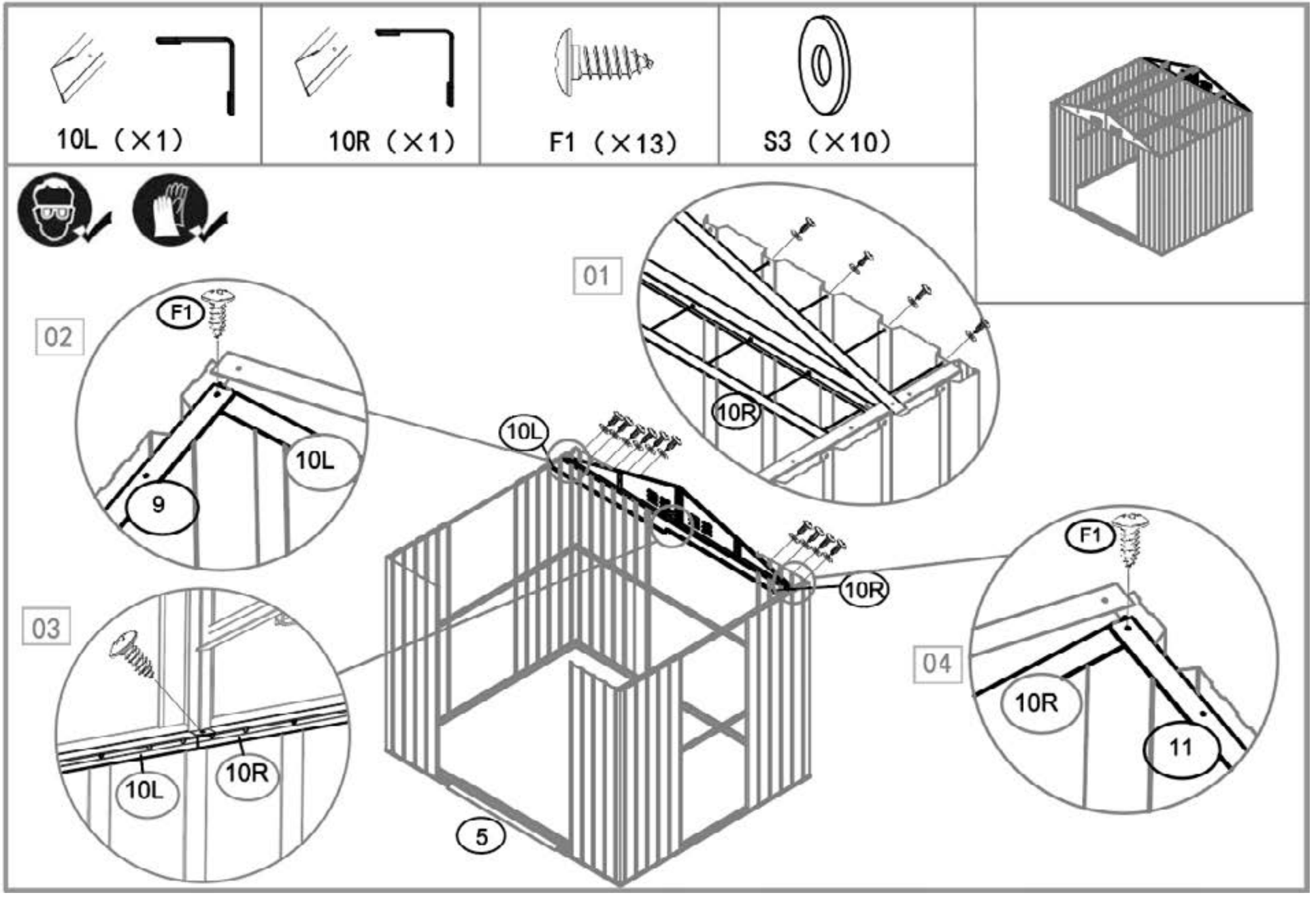
10L（X1）
10R（X1）
F1（X13）
S3（X10）
01
02
F1
10L
9
10R
10L
10R
03
10L
10R
5
04
F1
10R
11

18

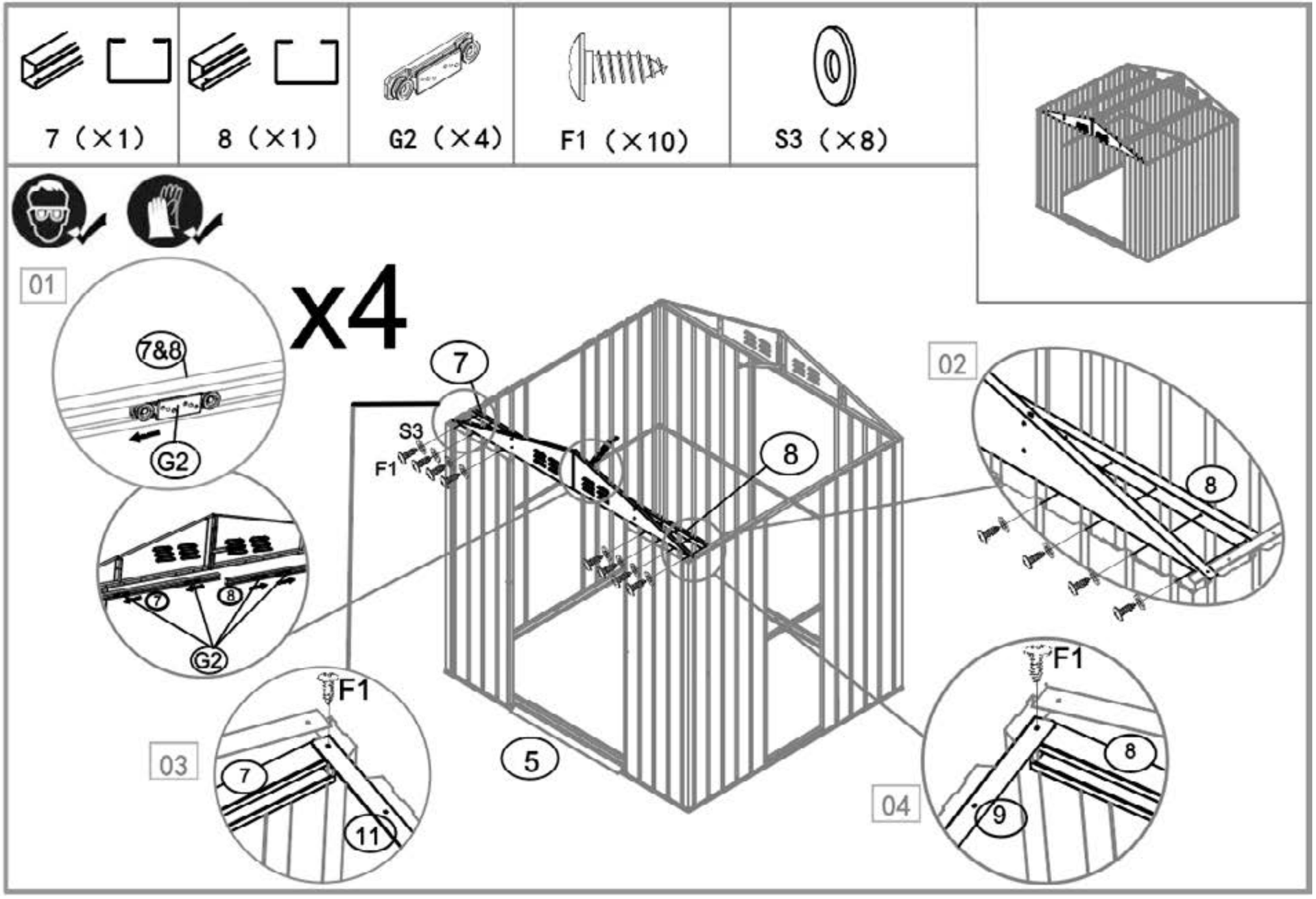

19

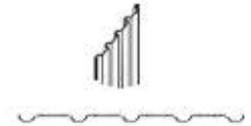

P2（×1）

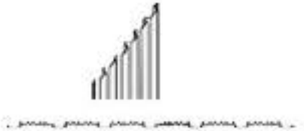

P3（×3）

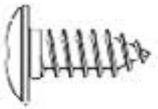

F1（×75）



S3（×75）





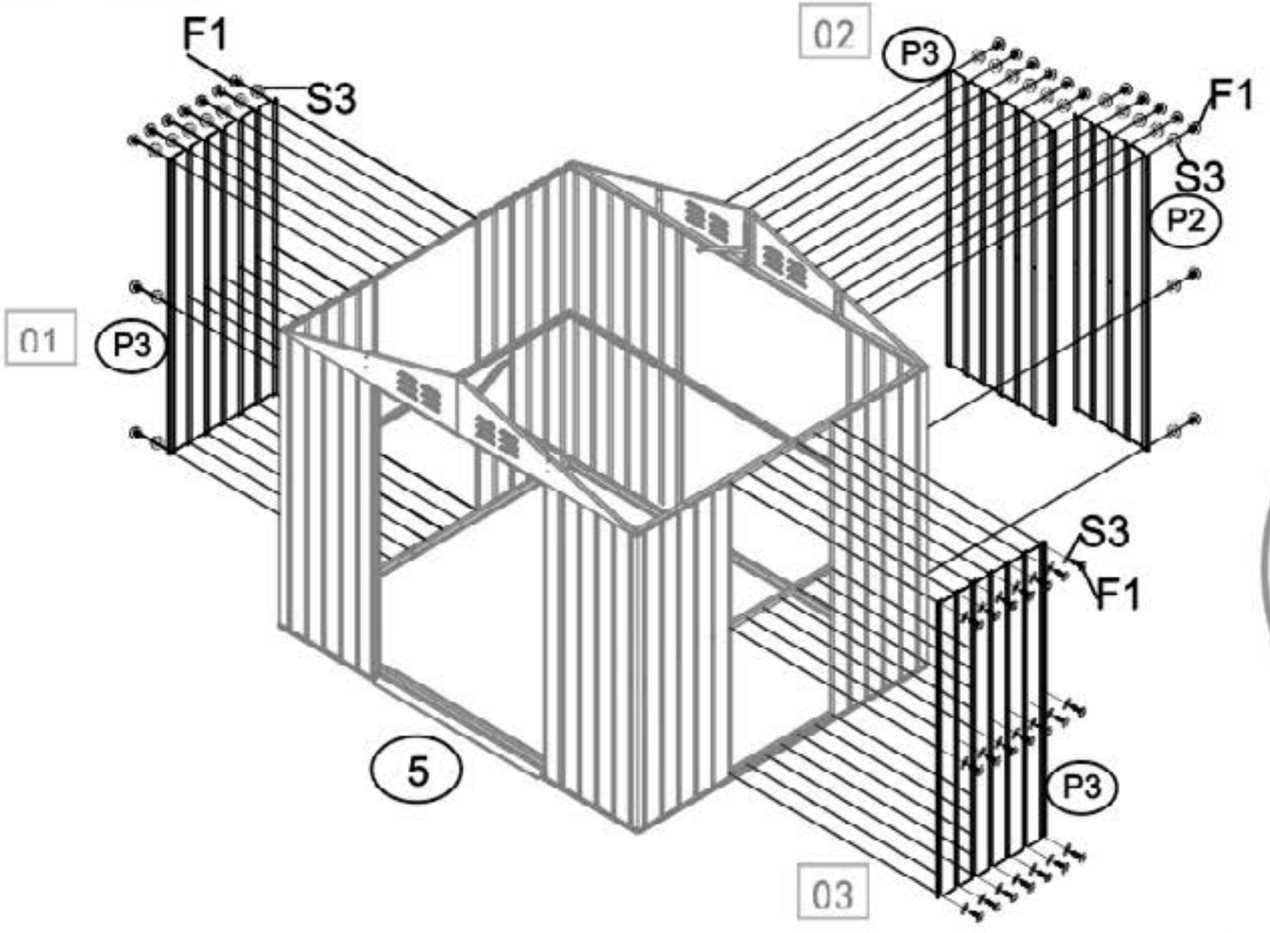



20



13（X2）



14（X2）



F2（X8）

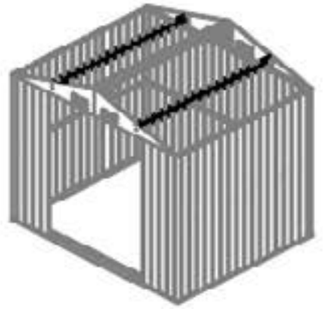



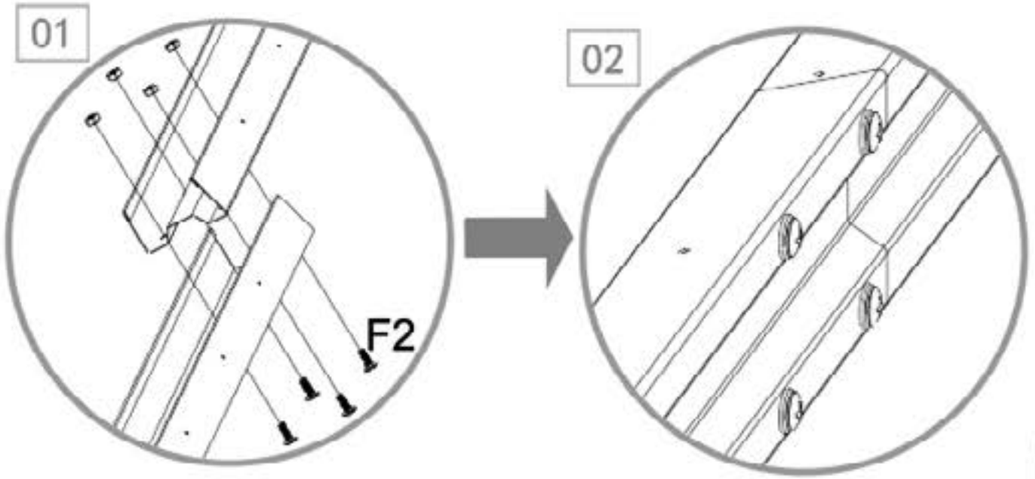

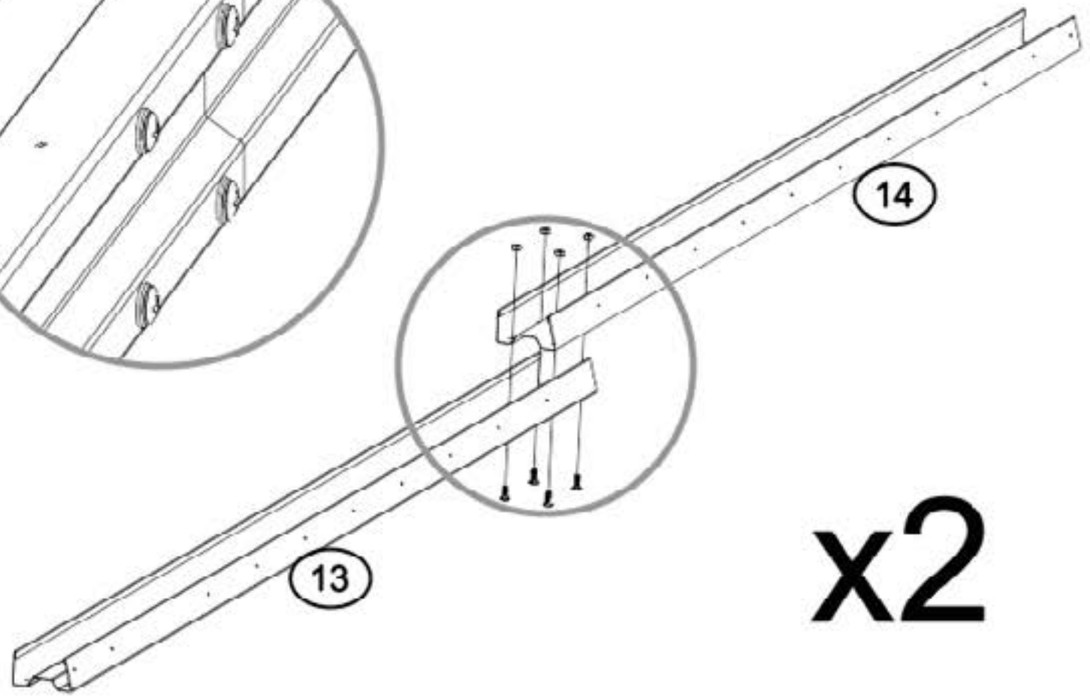

x2

21



16（X1）



16-1（X1）

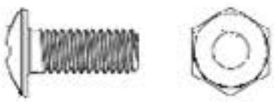

F2（X2）







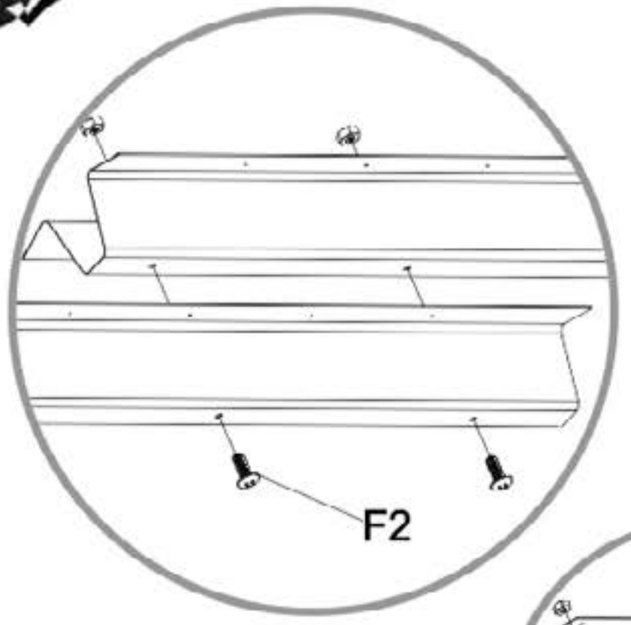

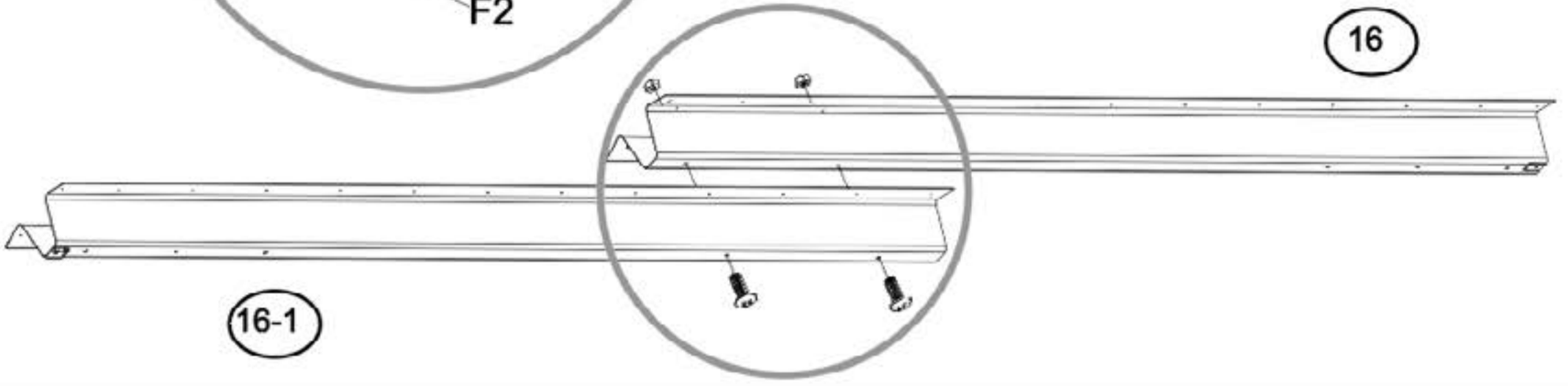

22



F2（×2）





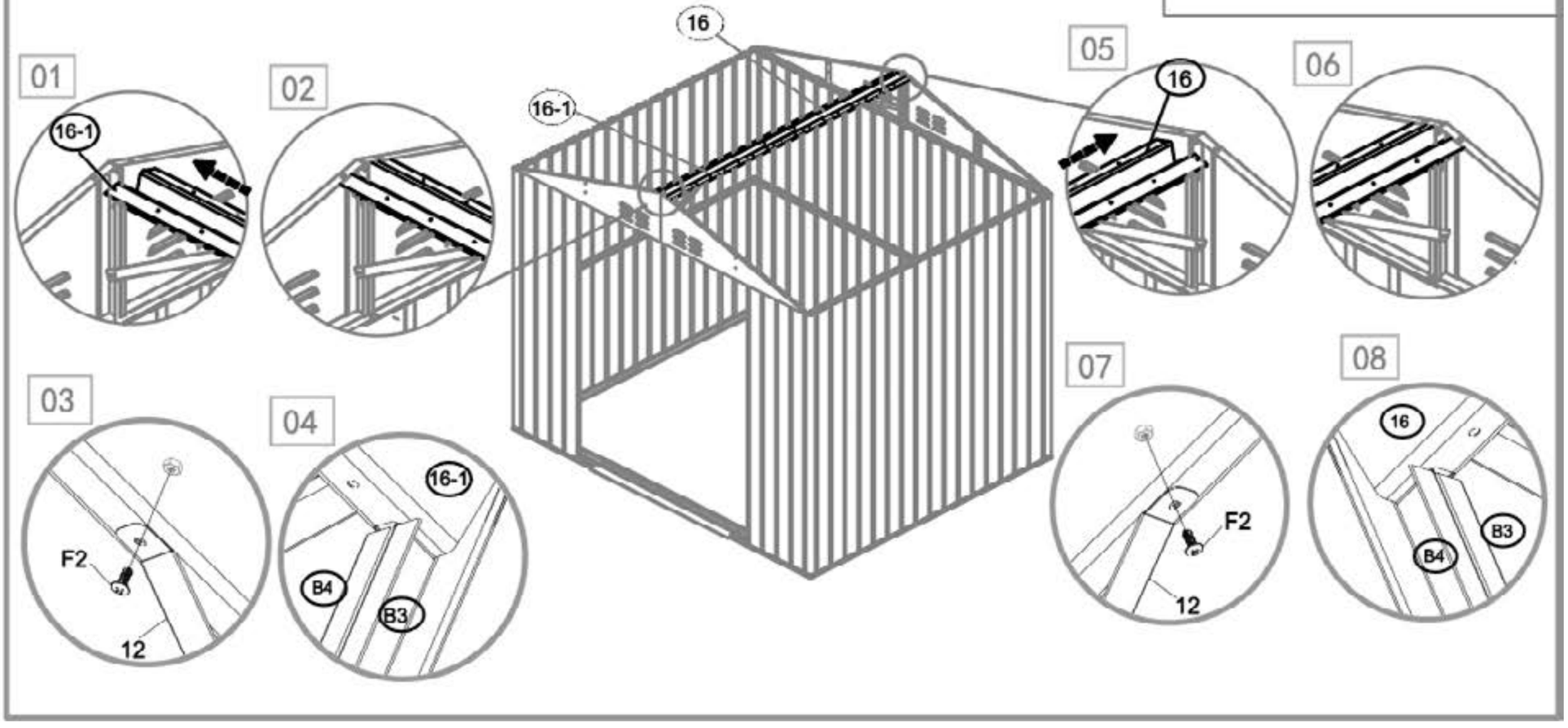

23



F2 (×8)







01

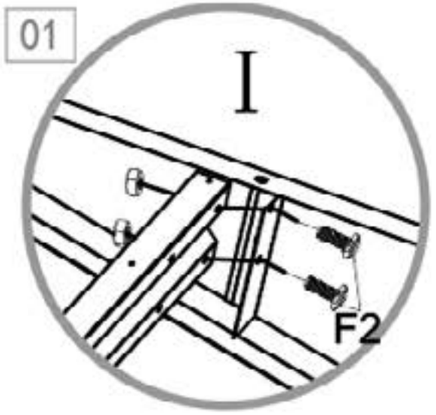

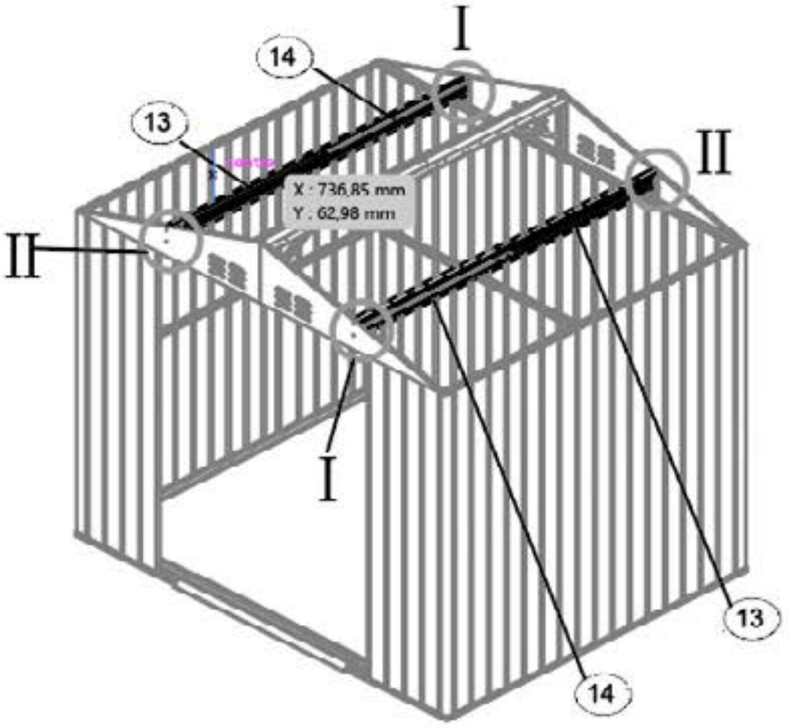

03

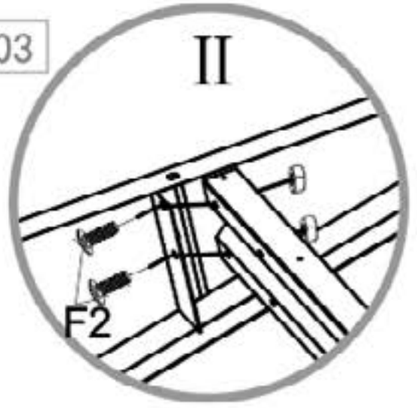

02



04

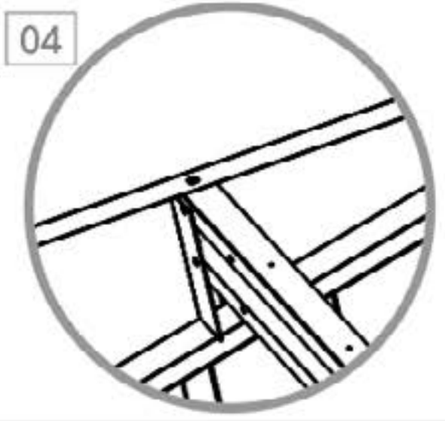

24

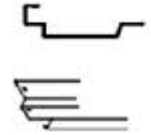
4L（×1）


4R（×1）


6（×1）


F1（×6）


F2（×2）


S3（×8）







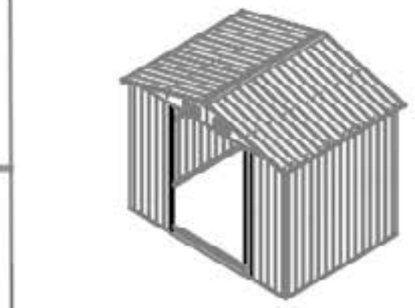

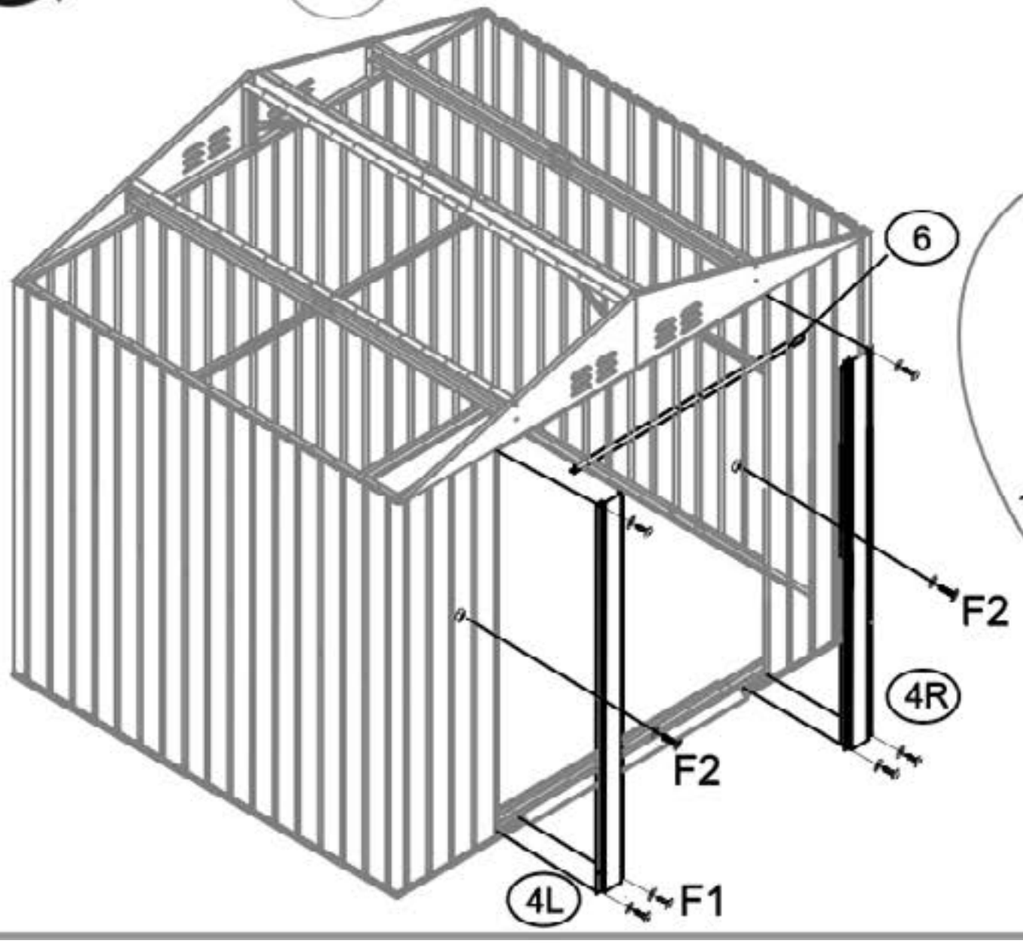

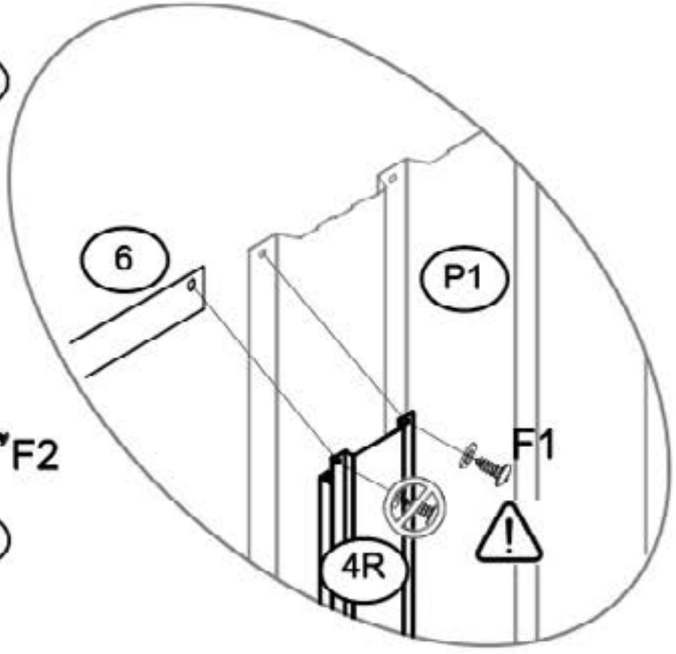

25



6-1（X1）



6-2（X1）

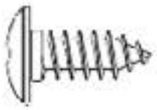

F1（X6）



S3（X2）









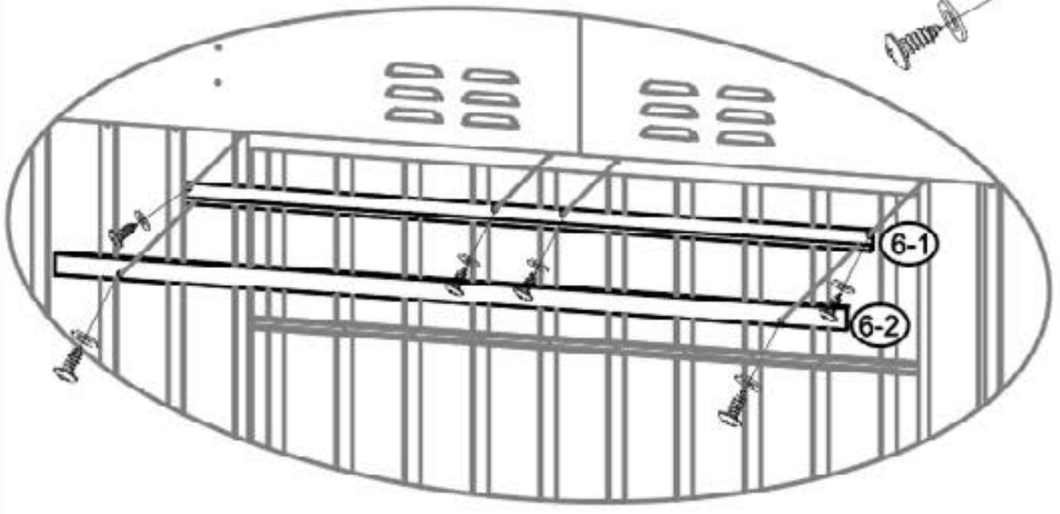

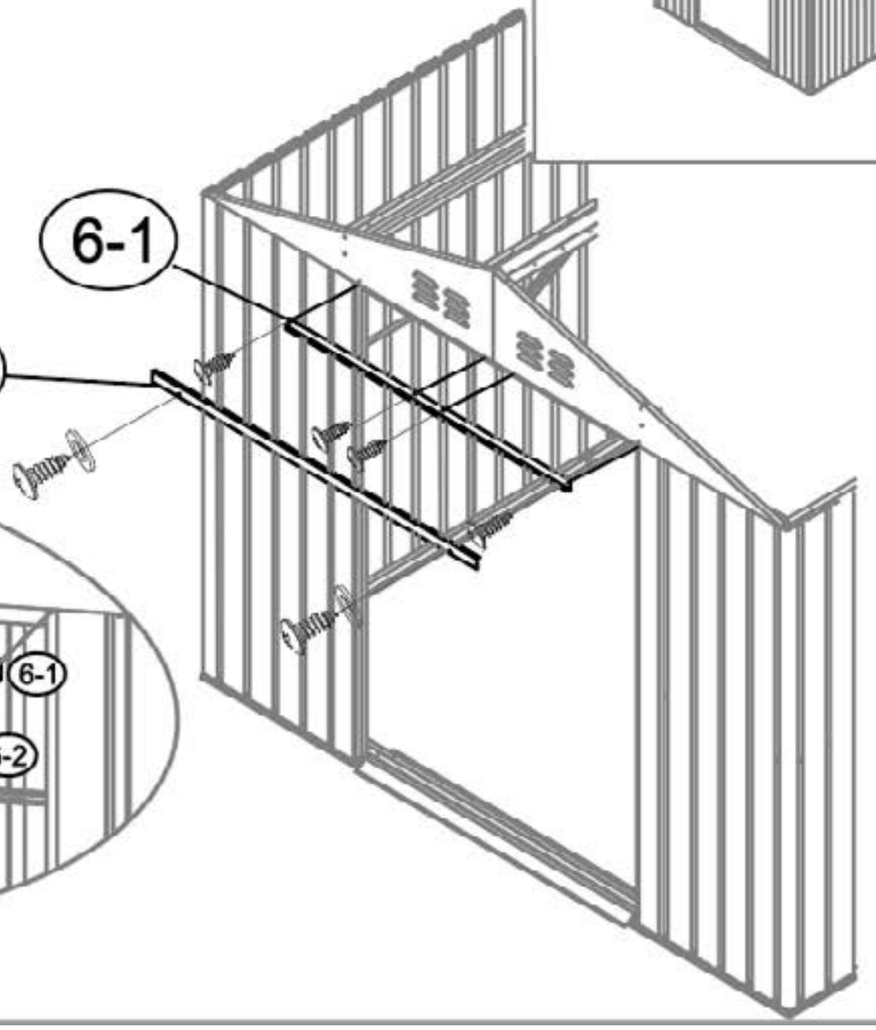

26



P5（×1）



P6（×1）



F1（×24）



S3（×24）







01

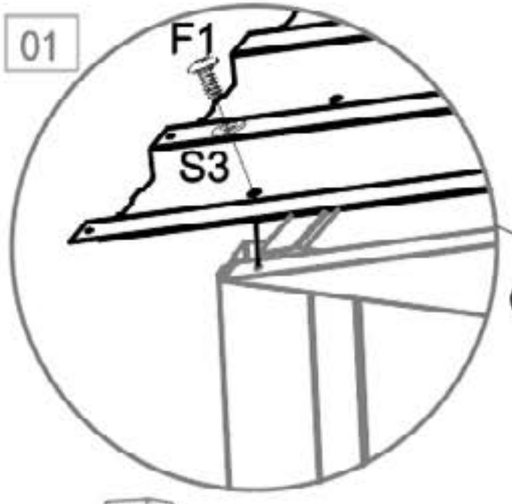

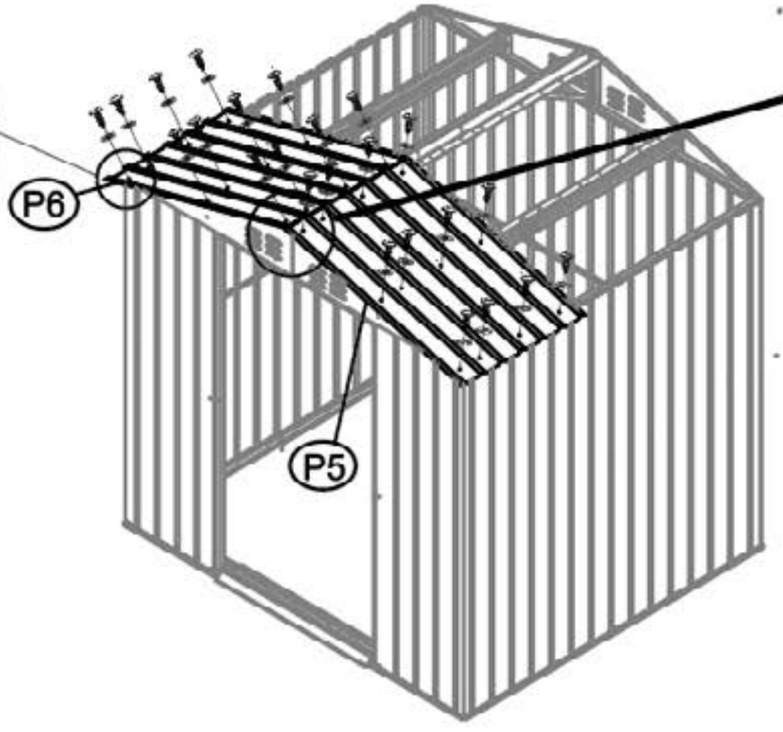

02

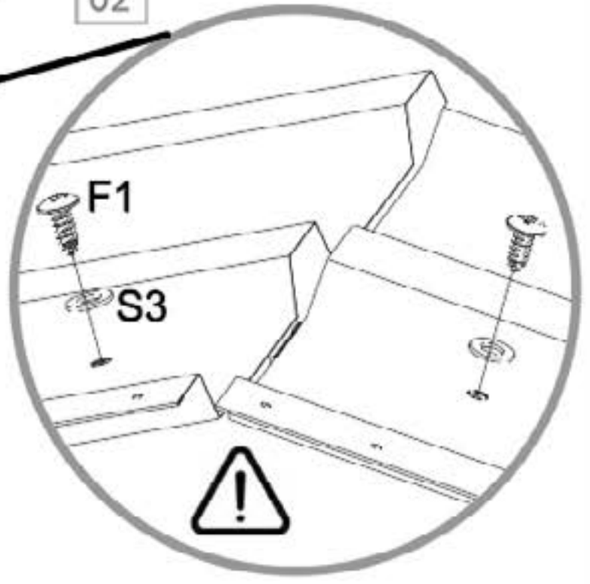



27



P8 （×2）

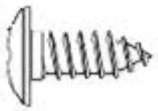

F1 （×24）



S3 （×24）







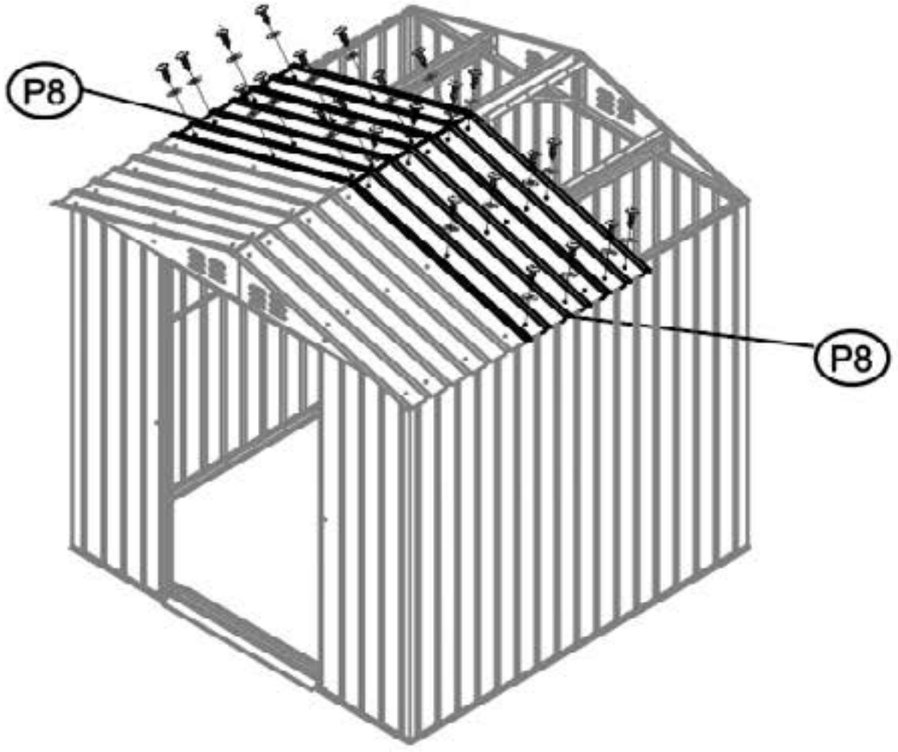



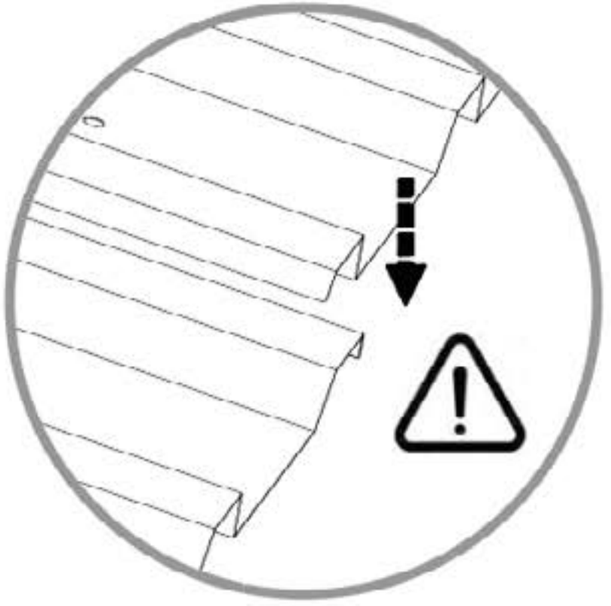

28



P5（×1）



P6（×1）

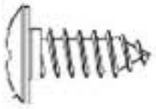

F1（×24）



S3（×24）







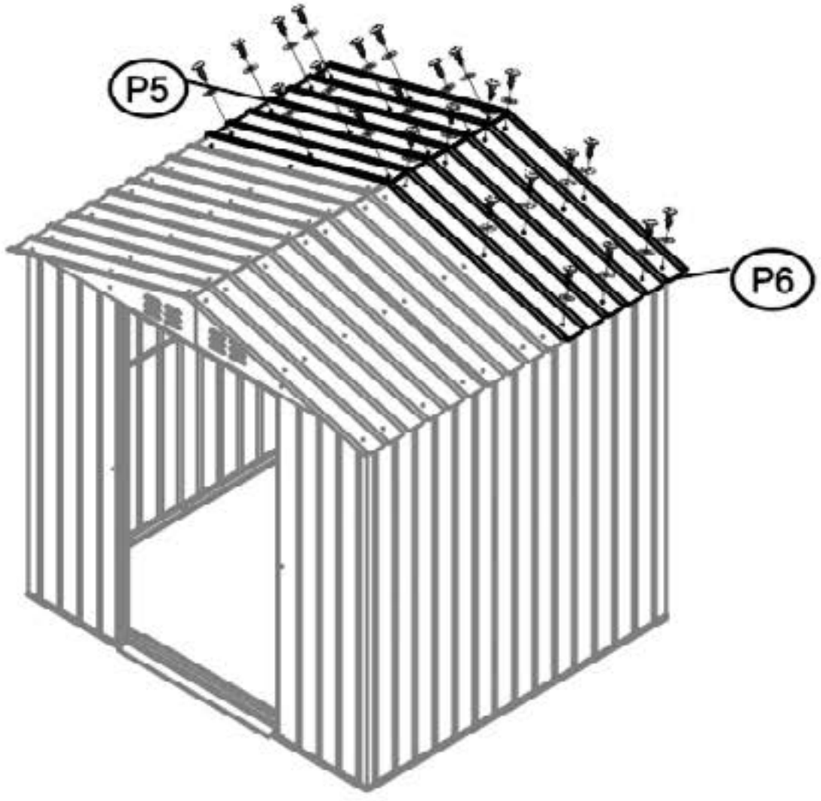



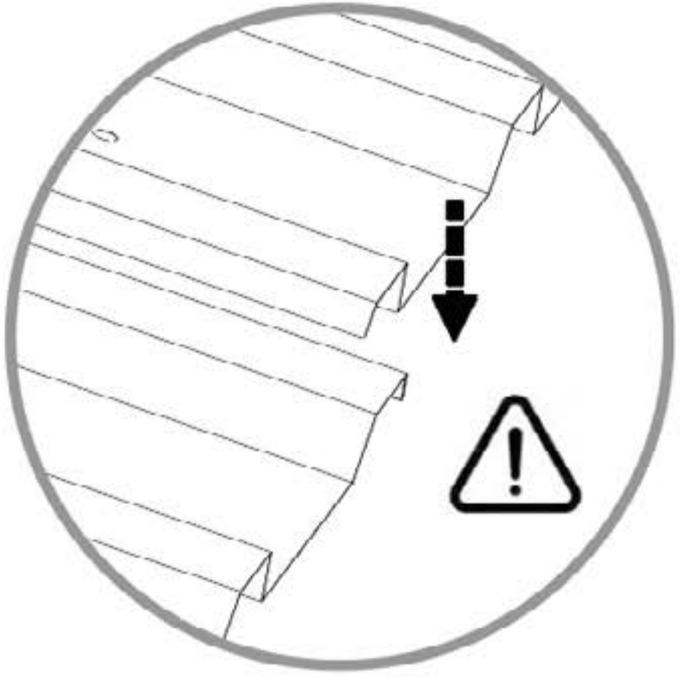

29

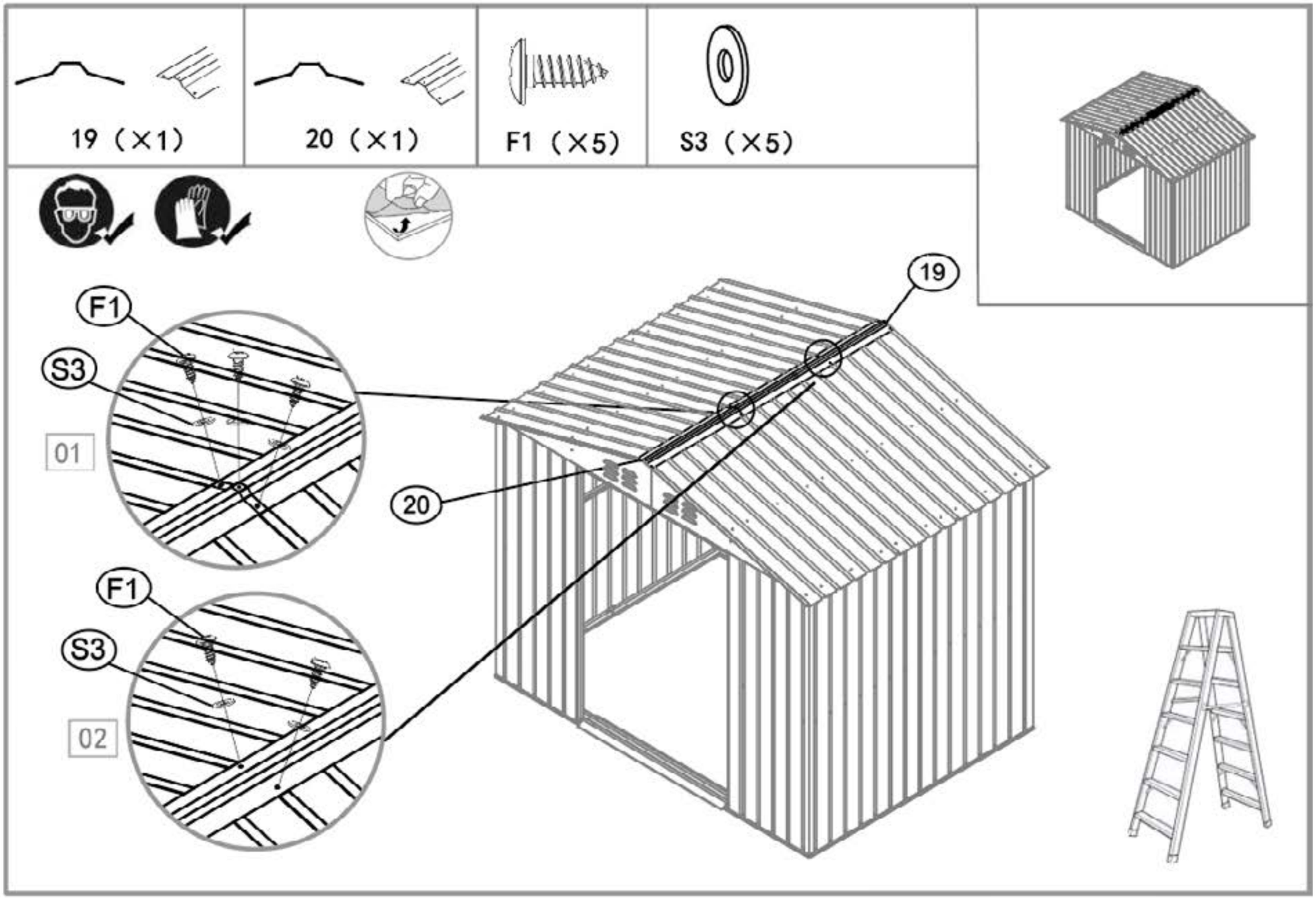

30

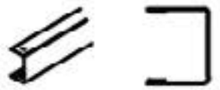

17 (×4)



GE (×2)



F1 (×6)









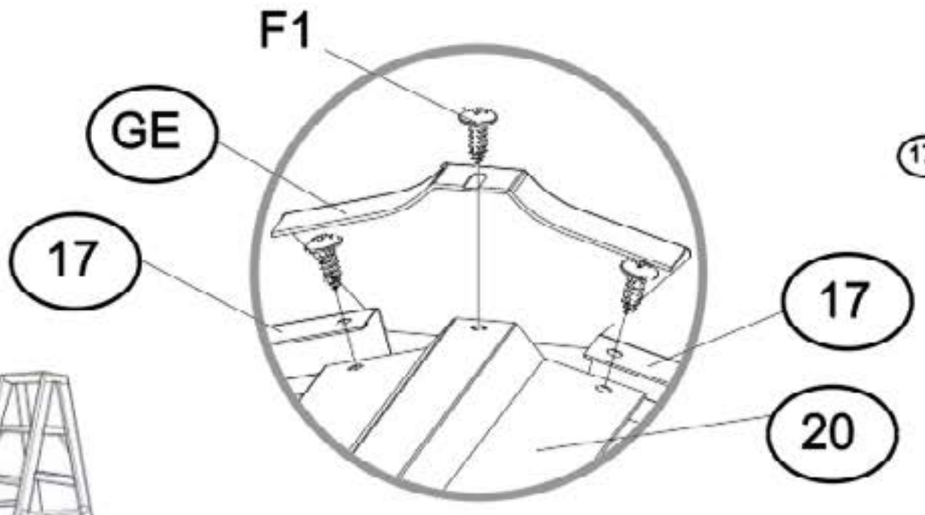



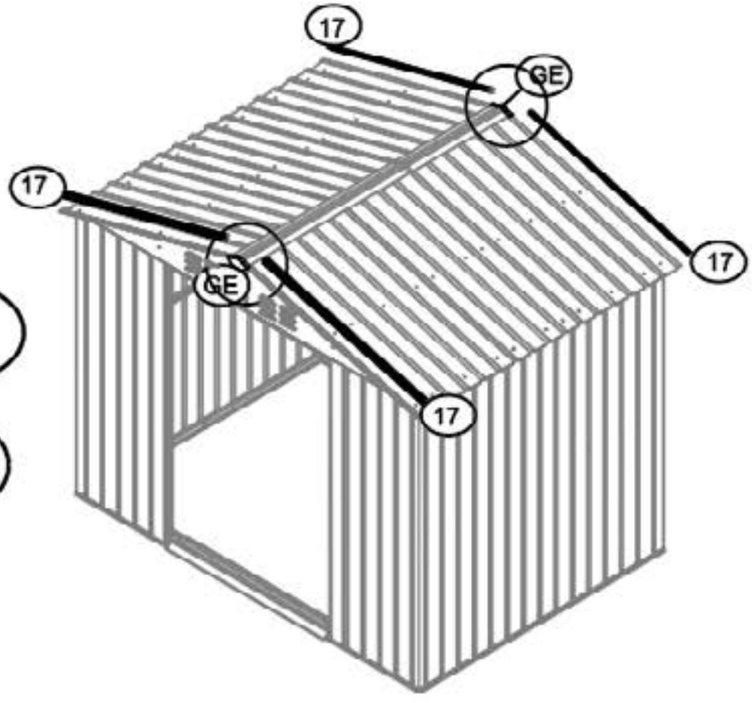

31



15-2（×1）

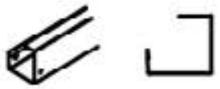

24-1（×1）



GS（×2）

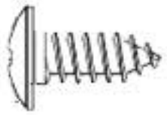

F1（×4）









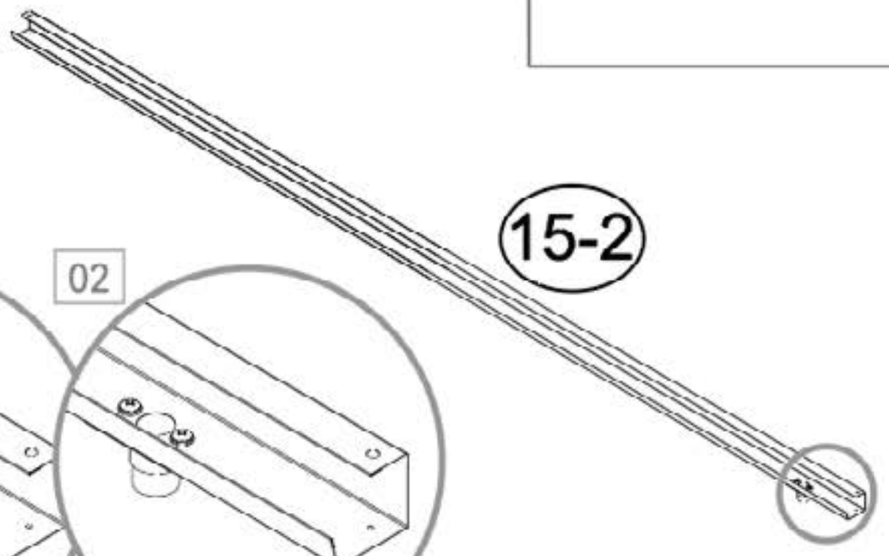

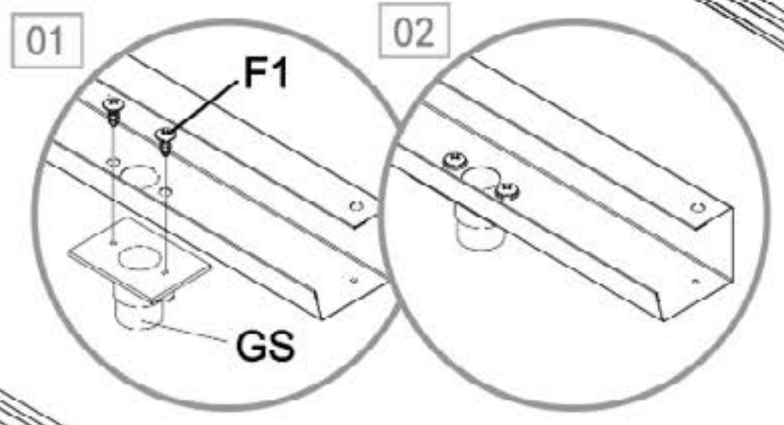

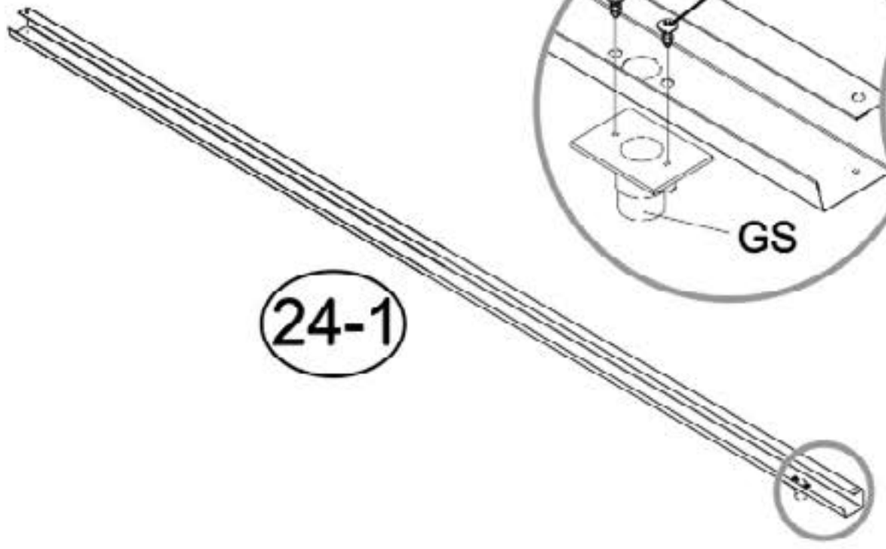

x2

32



15-1 （X1）



24-2 （X1）



GS （X2）



F1 （X4）









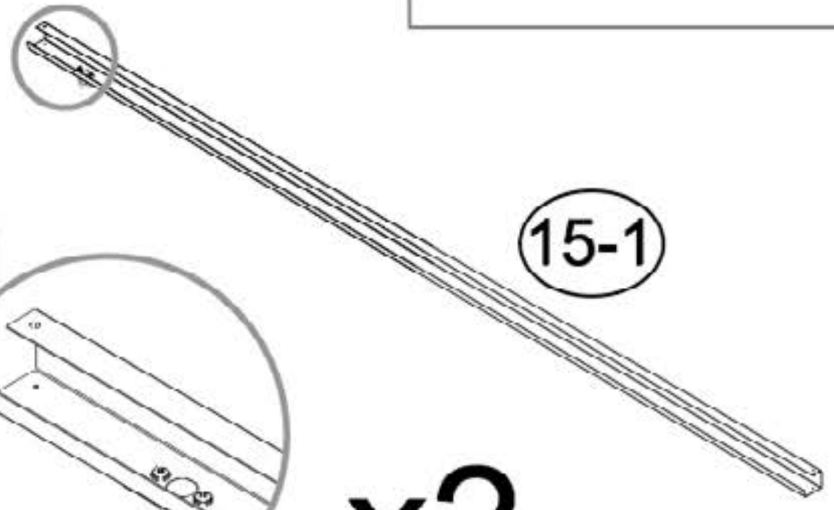

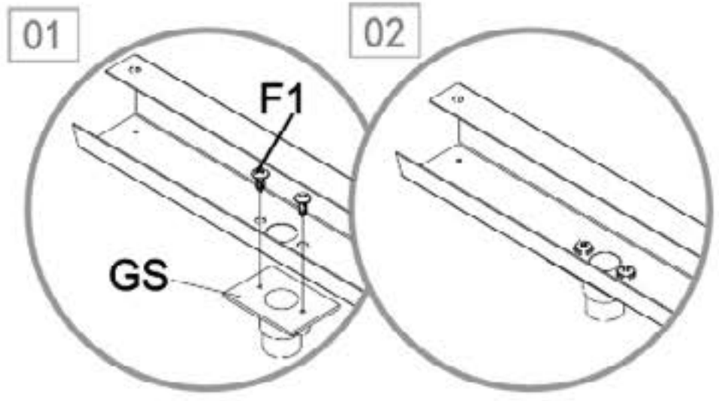

x2

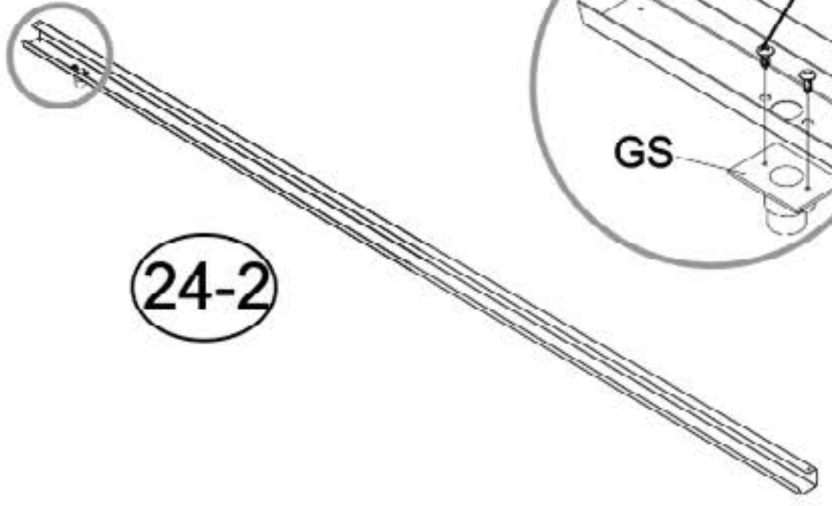

33



GC（×4）

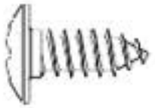

F1（×12）



S3（×12）







x2

01

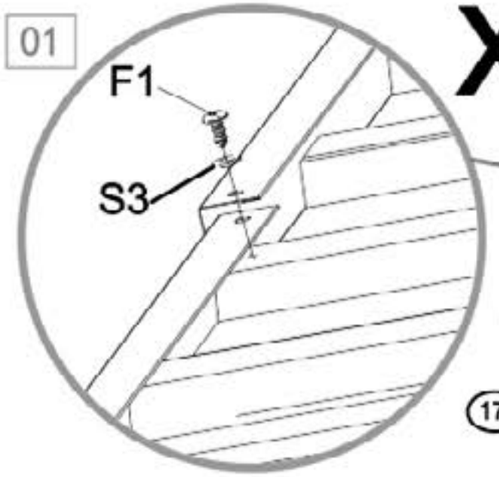

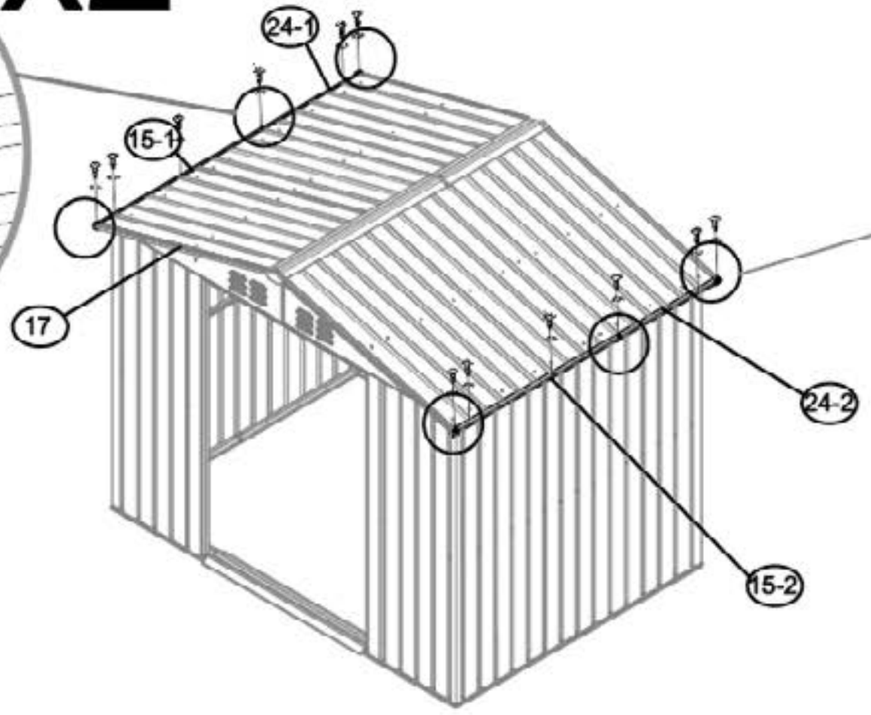

02

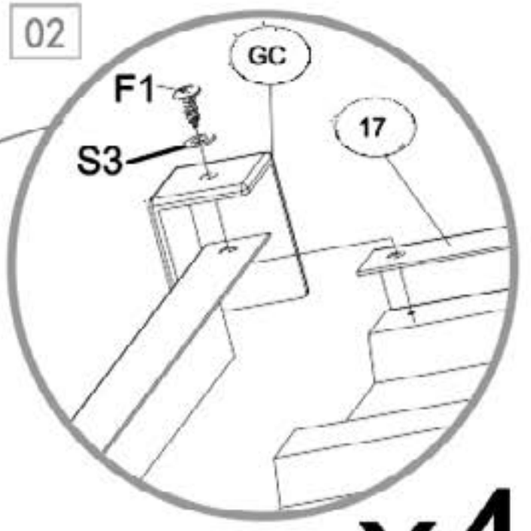

x4



34



D1 （×1）



D2 （×1）



GB （×1）



F2 （×2）





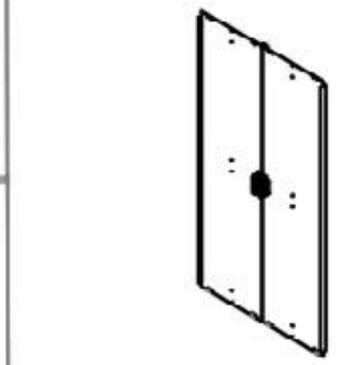

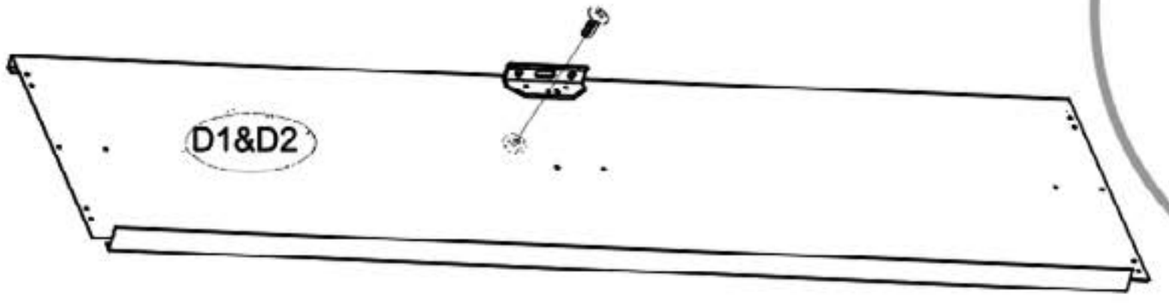

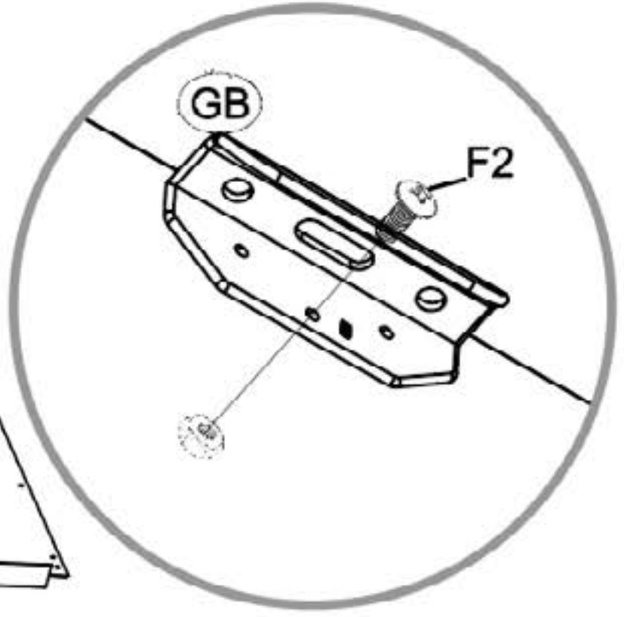

x2

35

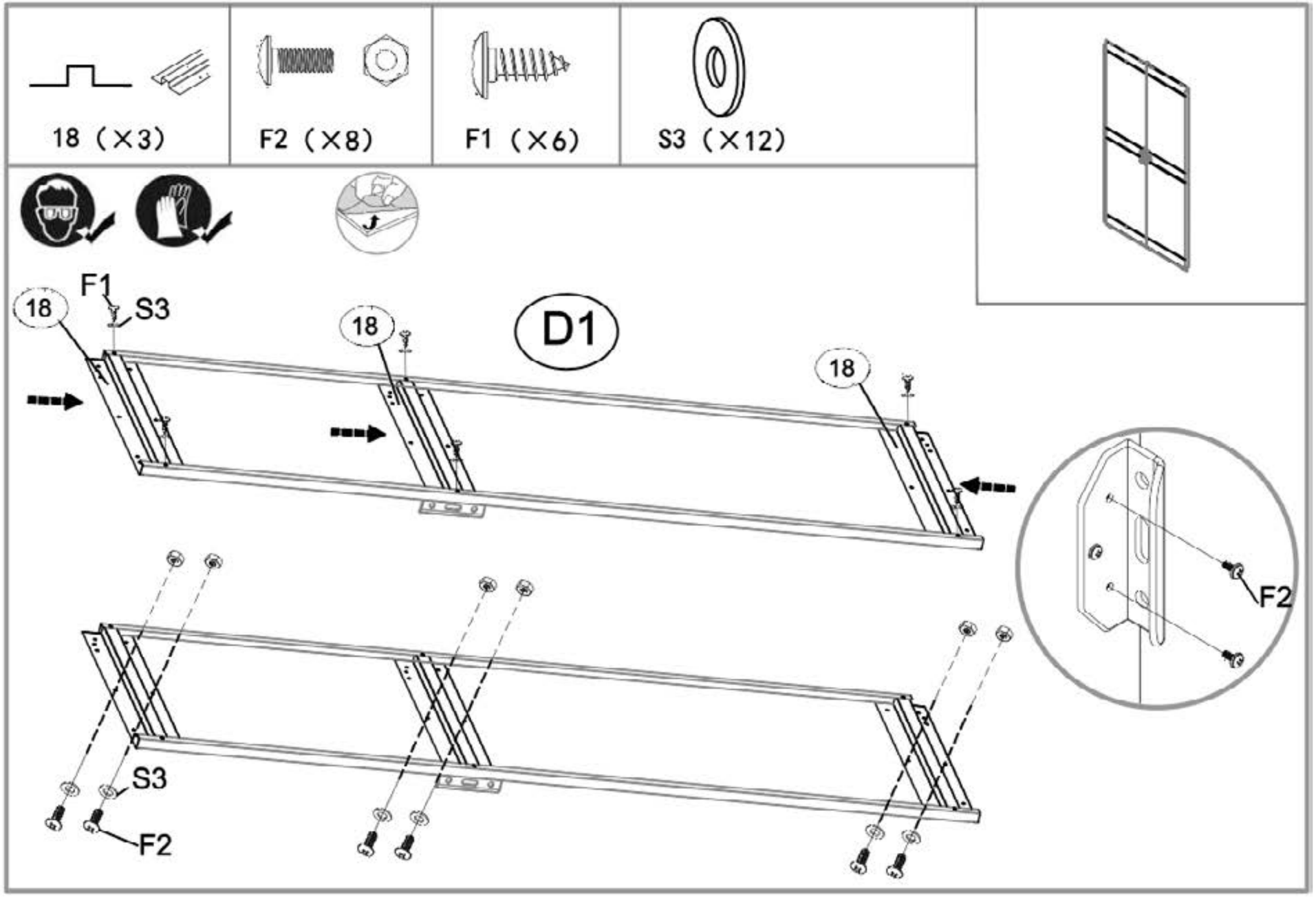

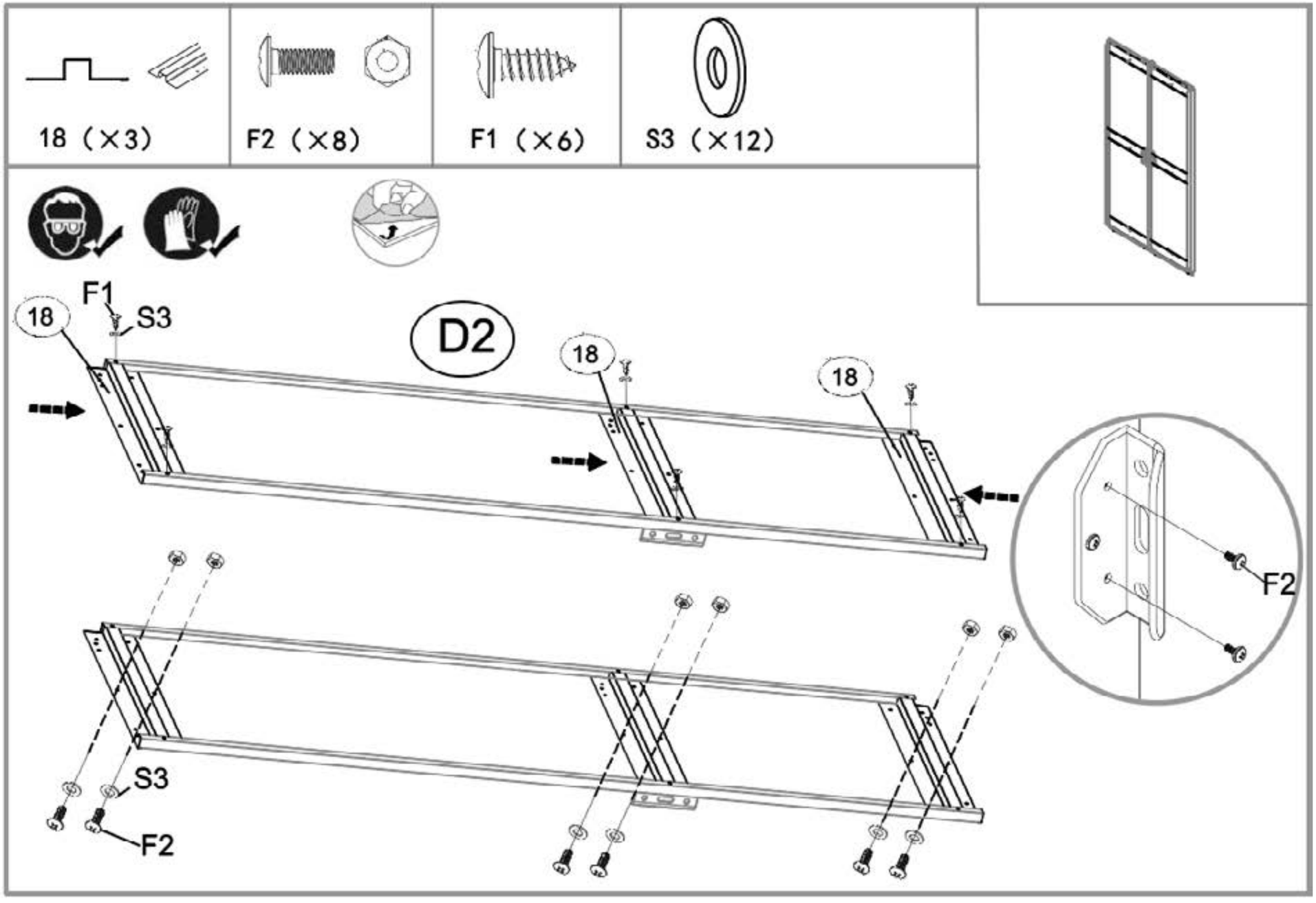
18 (×3)
F2 (×8)
F1 (×6)
S3 (×12)
D2
18
F1
S3
18
18
F2
S3
F2

37



GD（×4）



F2（×4）



S3（×4）

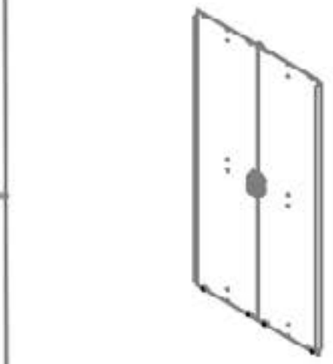





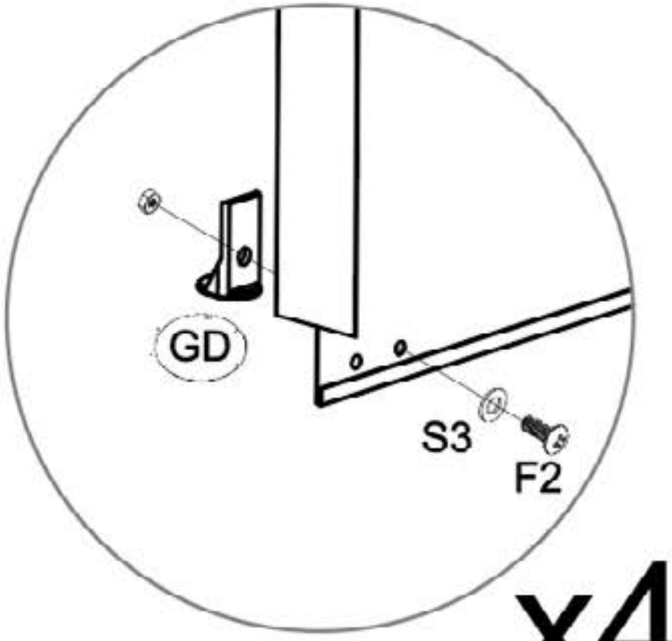

x4

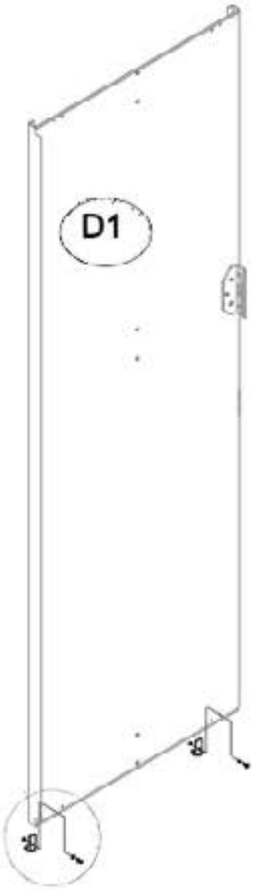





F3（×8）



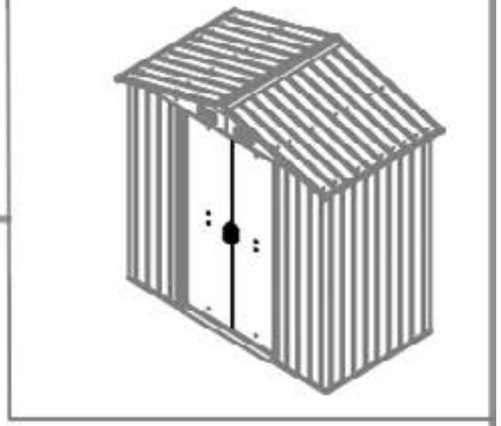

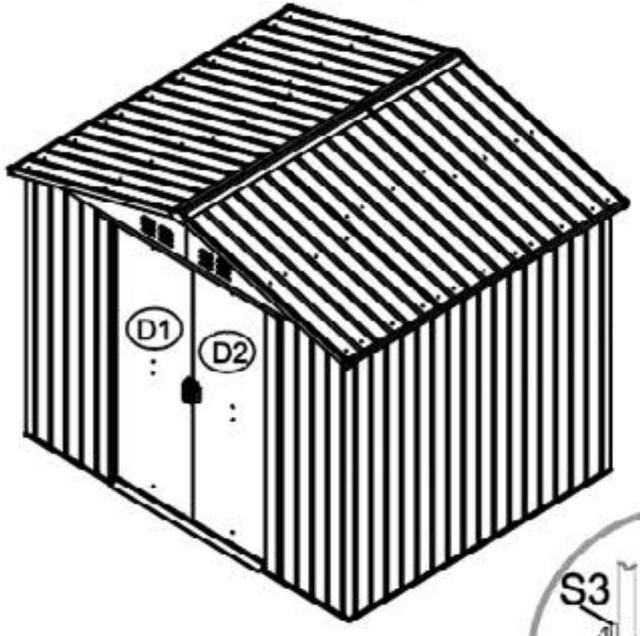

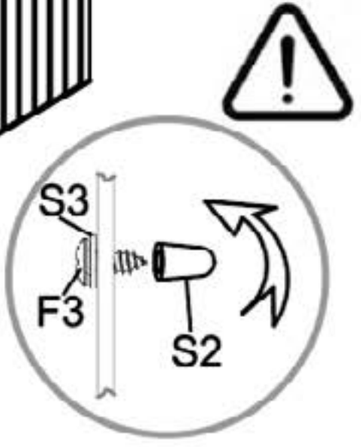

39



J1 （×4）







F7 （×16）



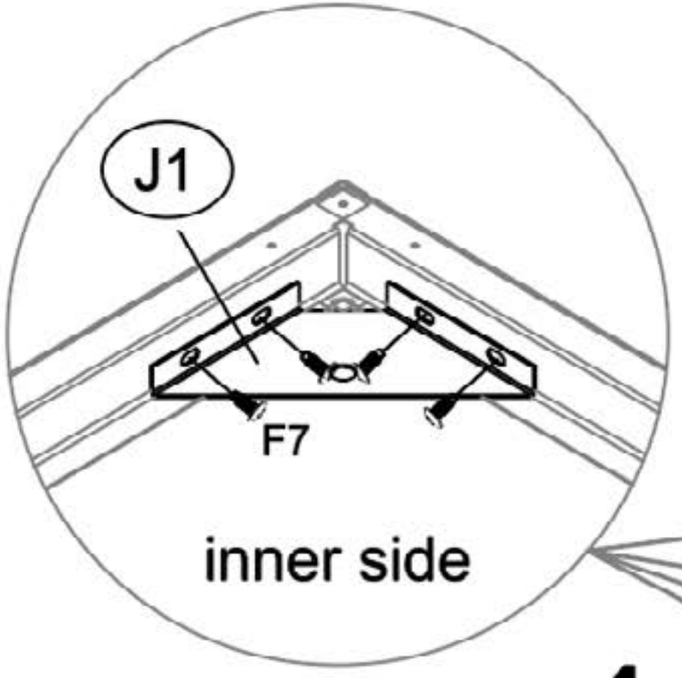

x4

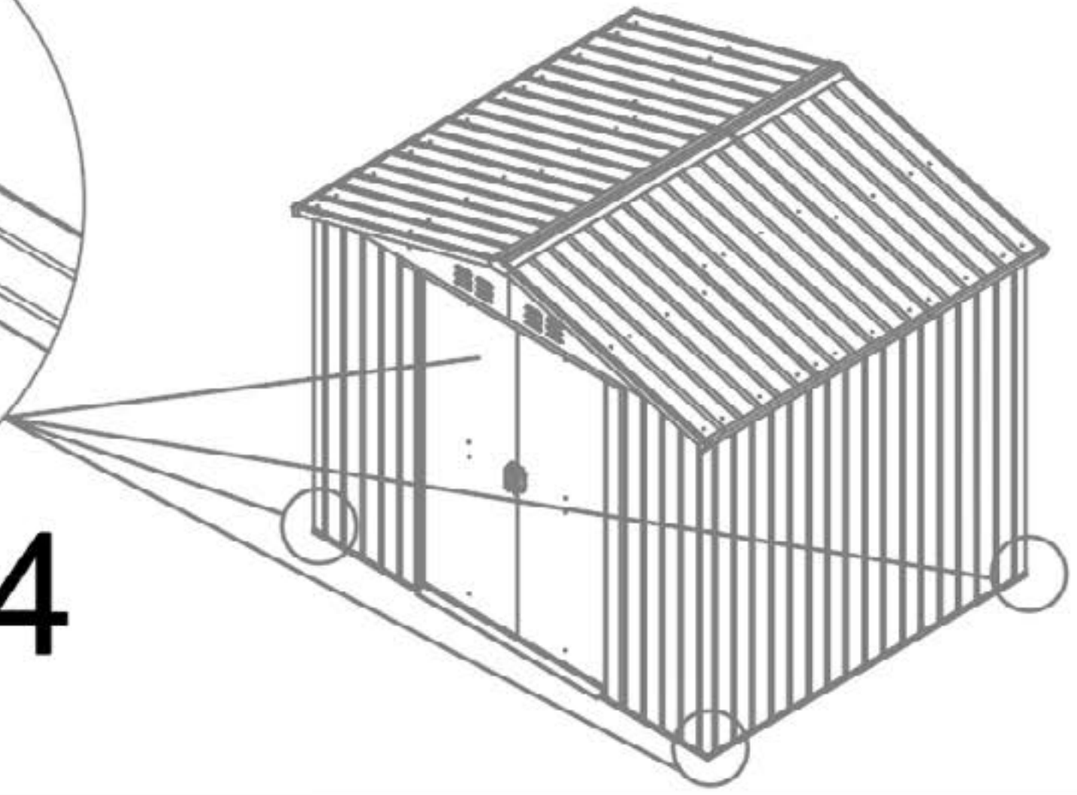

40



F10（X4）





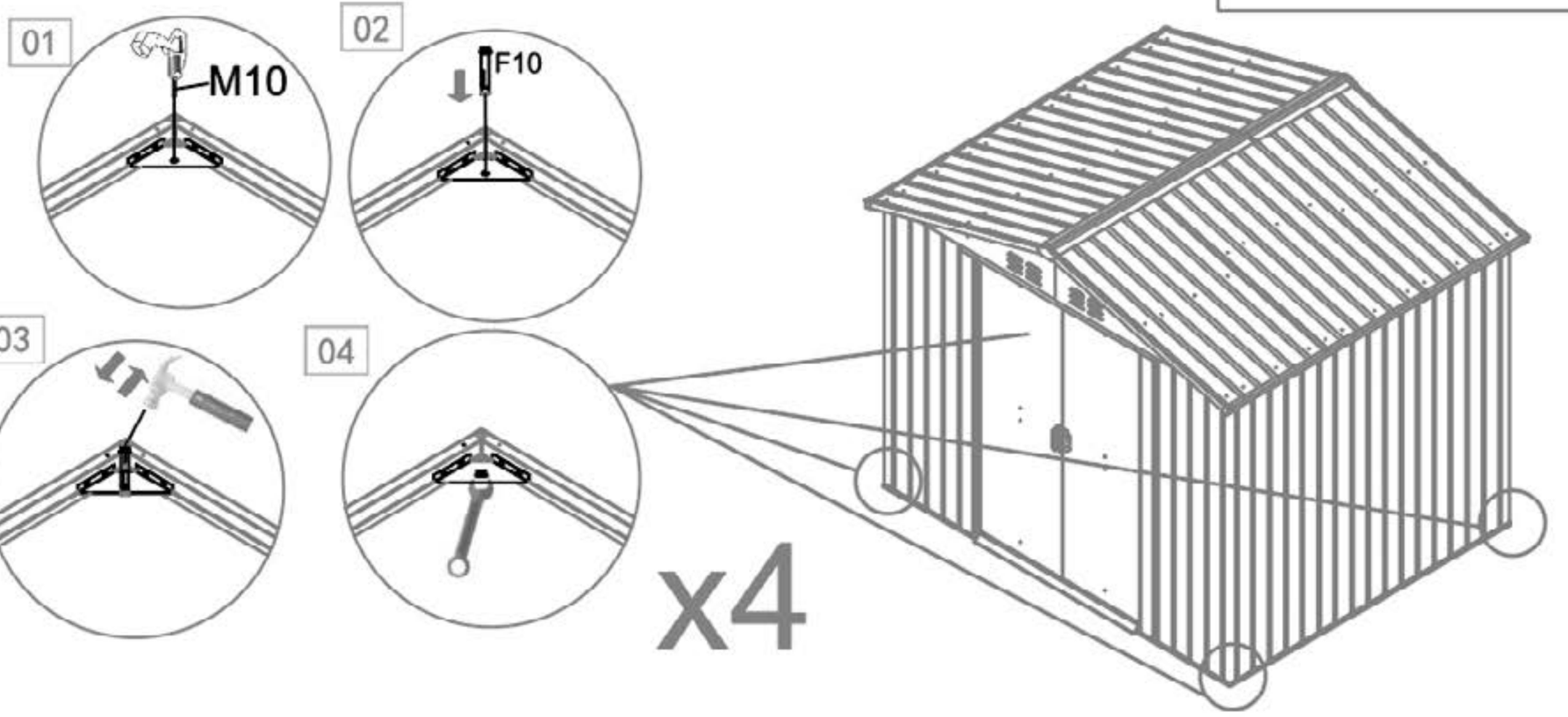

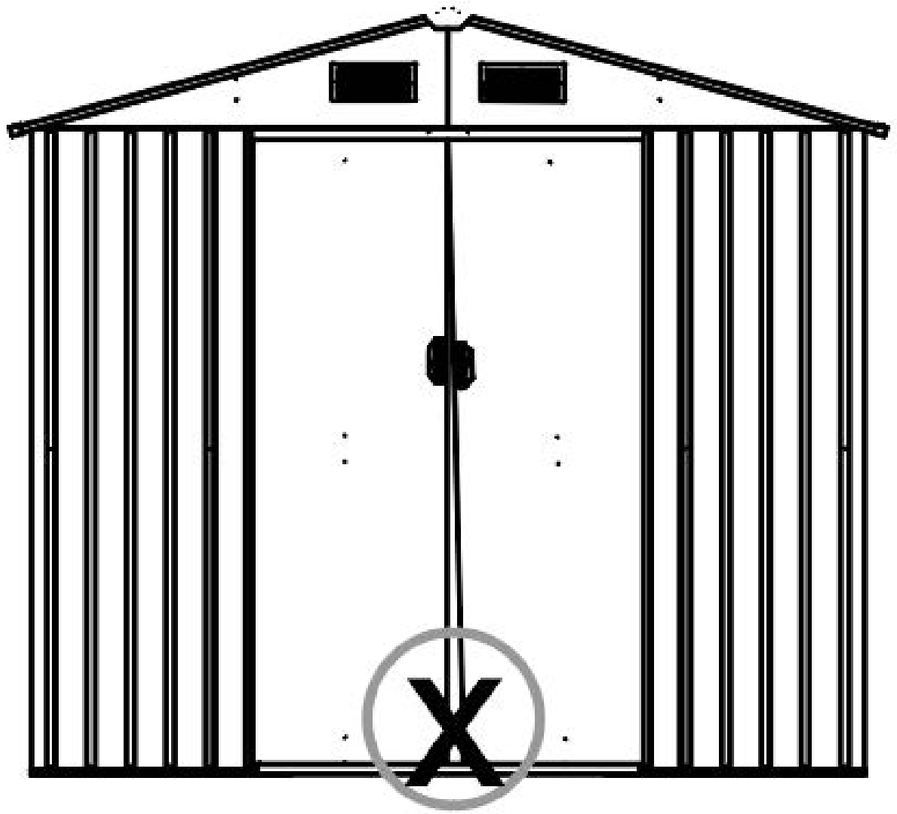

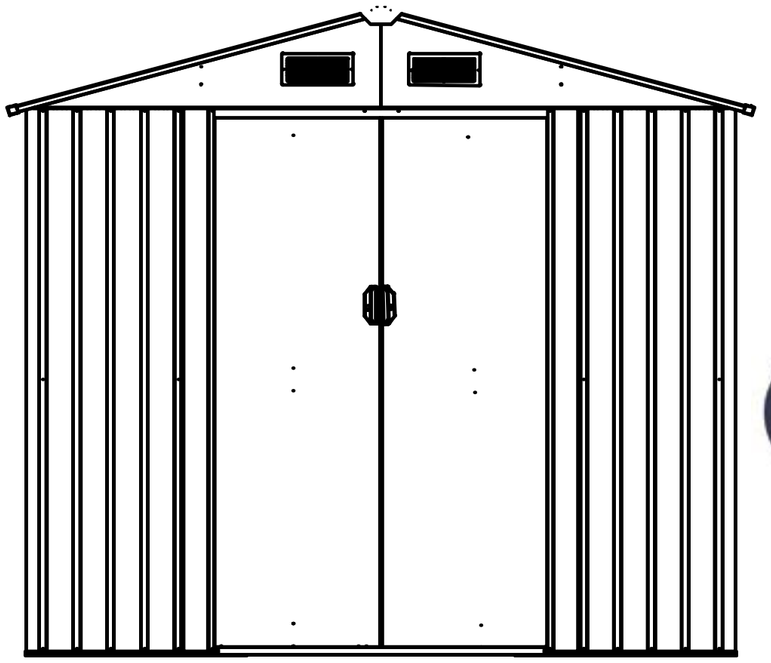

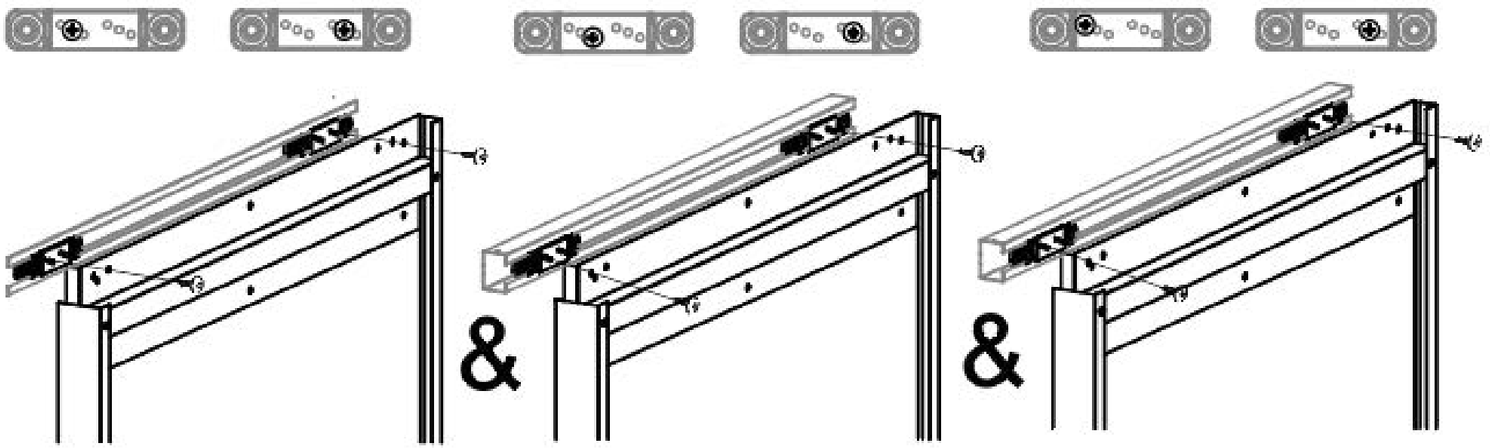









Production date :

MM / YYYY

SERIAL NUMBER

** Garantie 10 ans / 10 años de garantía / Garantia de 10 anos / Garanzia 10 anni / Εγγύηση 10 ετών / Gwarancja 10-letnia / Гарантія 10 років / Garanţie 10 ani / Garantia 10 anos / 10-year warranty

EU ADEO : Adeo Services
135, rue Sadi Carnot- CS 00001 59790- RONCHIN- France
www.product-regulatory.adeoservices.com

UA: Виробник: ТОВ "Адео Сервісез С.А.", вул. Саді Карно, CS 00001, 59790 Роншен, Франція. Імпортер: ТОВ "Леруа Мерлен Україна", 04201 Україна, м.Київ, вул. Полярна 17А, +380 44 498 46 00. Імпортер приймає претензії від споживачів щодо товару, а також проводить його ремонт, технічне і гарантійне обслуговування.

BR: Importado e distribuído por LEROY MERLIN COMPANHIA BRASILEIRA DE BRICOLAGEM CNPJ: 01.438.784/0001-05. Rua Pascoal Pais, nº. 525, 6º andar cj 61 a 64, Vila Cordeiro, São Paulo -SP. CEP: 04581-060 CALM (Central de Atendimento Leroy Merlin) Capitais 4020-5376 Demais Regiões 0800-0205376 IMAGENS ILLUSTRATIVAS

SA: Imported by Adeo South Africa (PTY) LTD T/A Leroy Merlin
Hosted in Leroy Merlin Fourways Store
35 Roos Street Witkoppen Ext 97, Sandton, 2191
Johannesburg, Gauteng, South Africa
Tel: +27 10 493 8000 Email: contact@leroymerlin.co.za

Made in China
Зроблено в Китаї / Fabricado na China