Naterial

SANGAY METAL SHED

GALVANIZED STEEL
0,3MM PENT ROOF 7.7M²

10 YEAR Warranty*

2/2

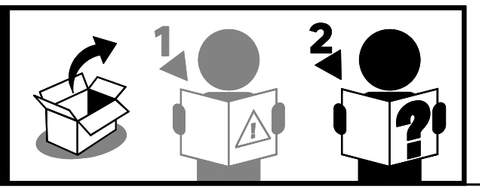

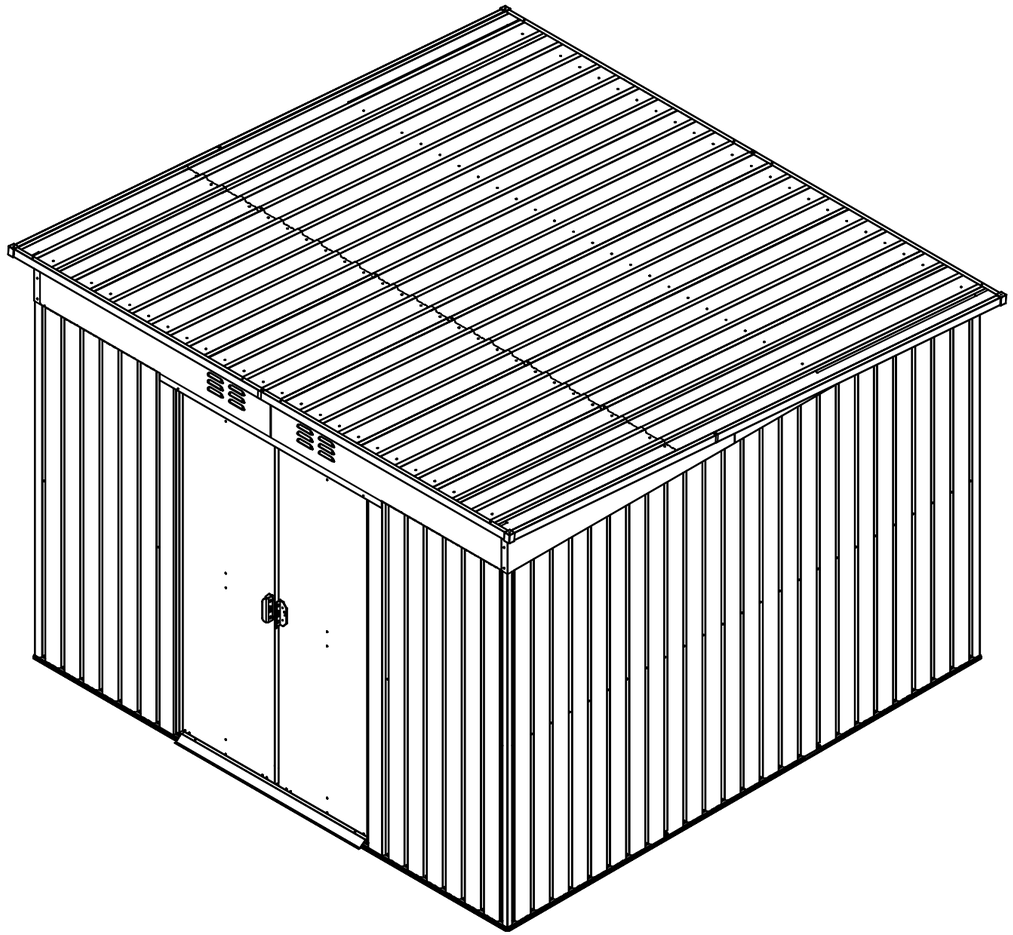

EAN : 3276007881301
MATRIX ID : 2025R09P11-0025

FR Manuel d'Instructions
ES Manual de Instrucciones
PT Manual de Instruções
IT Manuale di Istruzioni
EL Εγχειρίδιο Οδηγιών
PL Instrukcją Obsługi
RO Manual de Instrucţiuni
BR Manual de Instruções
UA Інструкція з експлуатації
EN Instructions Manual

Traduction de la version originale du mode d'emploi / Traducción de las Instrucciones originales / Tradução das Instruções originais / Traduzione delle istruzioni originali / Μετάφραση των πρωτότυπων οδηγιών / Tłumaczenie instrukcji oryginalnej / Переклад оригінальної інструкції / Traducerea instrucţiunilor originale / Tradução das Instruções originais / Original version of instruction manual

2025-08/ V02

VIEW FULL SCREEN









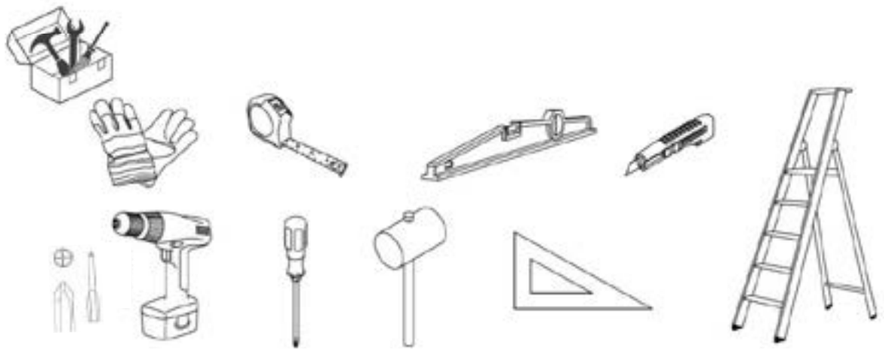

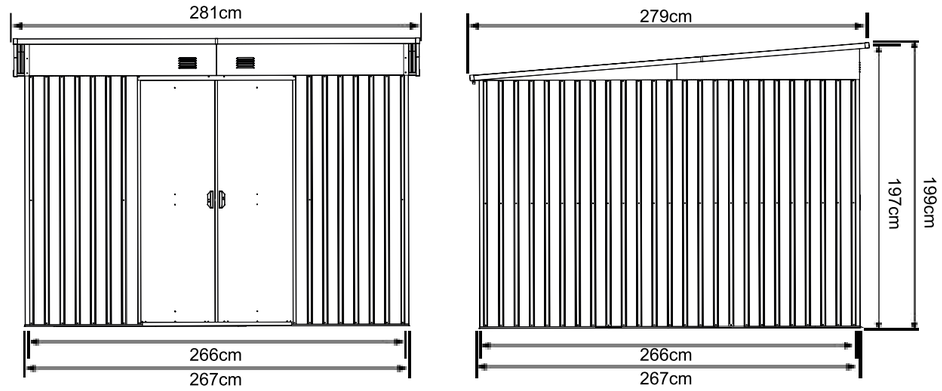

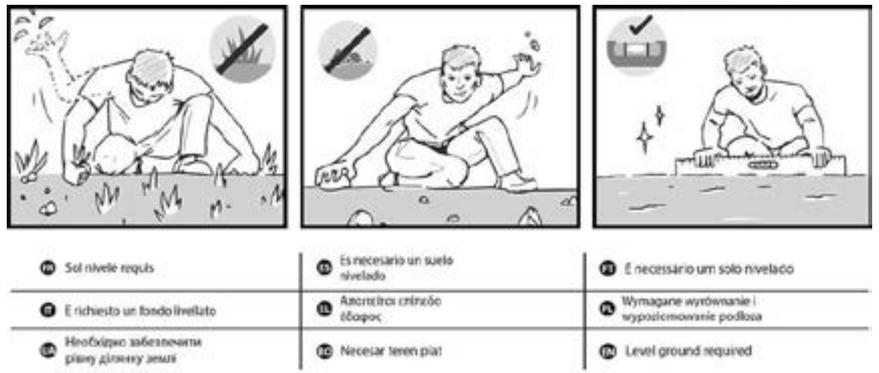

[FR] Pose sur dalle béton parfaitement plate et de niveau (non incluse)
[ES] Colocar sobre losa de hormigón perfectamente plana y nivelada (non incluida)
[PT] Montagem sobre laje de betao perfeitamente plana e nivelada (não incluída)
[IT] Posare su pavimenti in cemento perfettamente in piano e livellato (non incluso)
[EL] Πρέπει να τοποθετείται πάνω σε απόλυτα επίπεδη και οριζόντια πλάκα σκυροδέματος (δεν περιλαμβάνεται)
[PL] Montaż na idealnie płaskiej i wypoziomowanej płycie betonowej (brak w zestawie)
[UA] Укладання на ідеально рівну і вирівняну бетонну плиту (не входить у комплект)
[RO] Montare pe dală de beton perfect plată și la nivel (nu este inclusă)
[BR] Instalação em uma laje de concreto perfeitamente plana e nivelada (não incluída).
[EN] Installed on a perfectly flat and level concrete slab (not included)

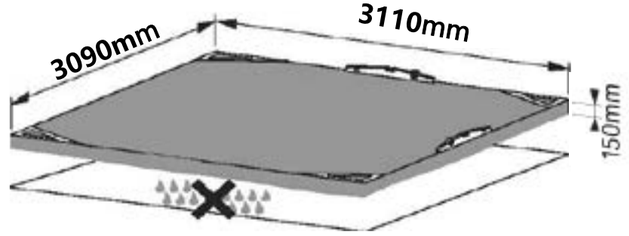

NO.	PART	Qty.
1	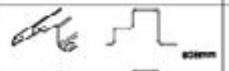	2
1L		2
1R		2
2		2
3L		1
3R	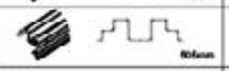	1
4L		1
4R		1
5		1
5L		1
5R		1
6		1
6L		1
6R		1
6-1		1
6-2		1
7		1
8		1
9	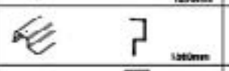	2
10L		1
10R	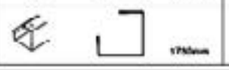	1

NO.	PART	Qty.
11-1	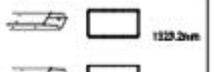	2
11-2		2
11-3		4
11-4		2
13	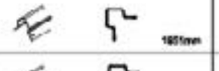	2
13-1	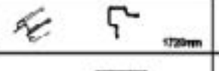	2
15	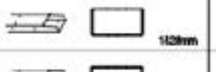	2
16	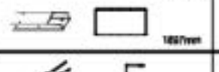	2
17-1	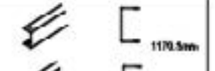	2
17-2		2
17L	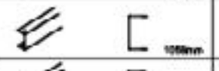	1
17R		1
18		6
20		2
21L		1
21R	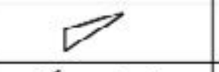	1
22		4
22L	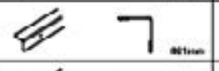	4
22R		4
23L		1
23R		1

NO.	PART	Qty.
P1		2
P3		12
P5		1
P6		1
P7		3
P8		1
P11		1
P12		1
P14		3
P16		1
J1		4
J8		4

NO.	PART	Qty.
D1		1

NO.	PART	Qty.
G2		4
GD		4
GB		2
GC		4
GS		2
F1		495
F2		40
F3		8
F5		20
S2		300
S3		430
F10		4
F7		16

NO.	PART	Qty.
D2		1

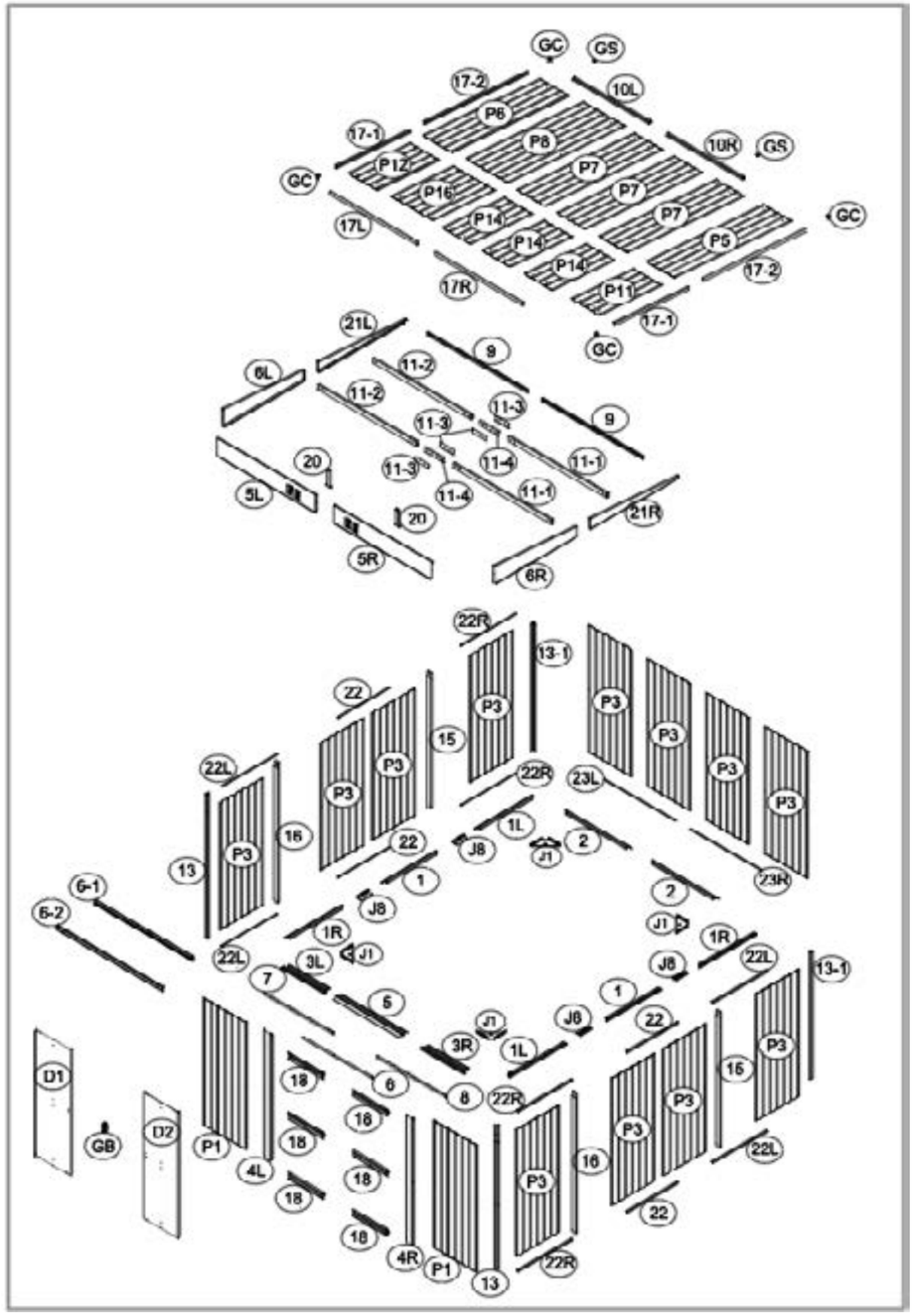
GC
GS
17-2
10L
P6
P8
17-1
10R
GS
P12
P7
GC
P16
P7
GC
17L
P14
P7
P14
P5
P14
17-2
17R
P11
17-1
GC
21L
9
6L
11-2
11-2
11-3
9
11-3
20
11-3
11-4
11-1
5L
11-4
11-1
20
21R
5R
6R
22R
13-1
22
P3
P3
15
P3
P3
22L
P3
22R
23L
P3
P3
16
1L
22
J8
J1
2
13
P3
1
23R
6-1
J8
2
6-2
1R
J1
1R
22L
3L
J1
J8
22L
13-1
7
5
1
J1
J8
22
3R
1L
P3
D1
18
6
8
22R
P3
15
18
P3
GB
D2
P1
18
16
22L
4L
18
P3
18
22
18
4R
P1
13
22R

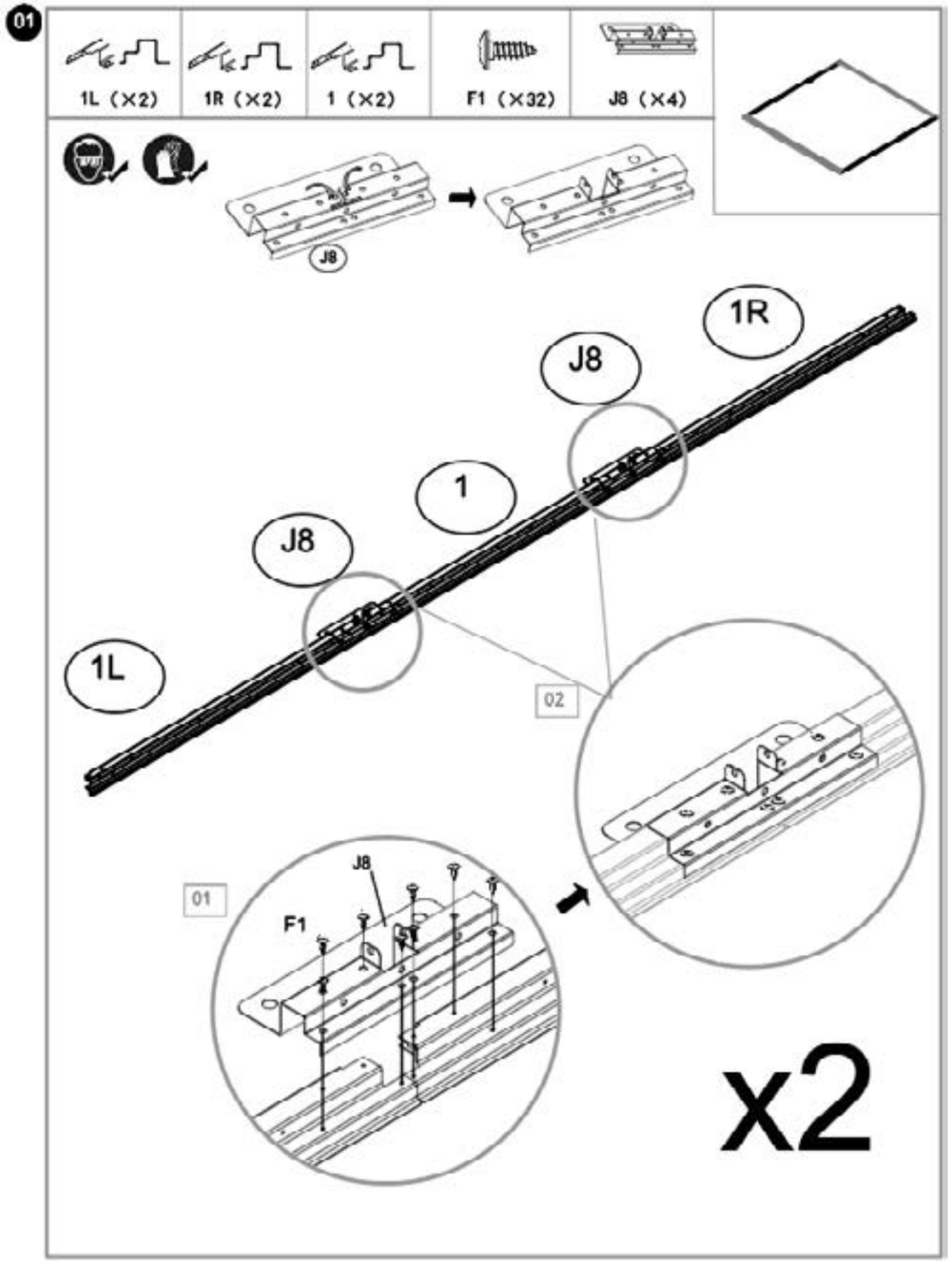
01
1L (×2)
1R (×2)
1 (×2)
F1 (×32)
J8 (×4)
J8
1R
J8
1
J8
1L
02
01
J8
F1
x2

02



2（×2）

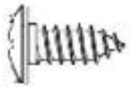

F1（×4）







01

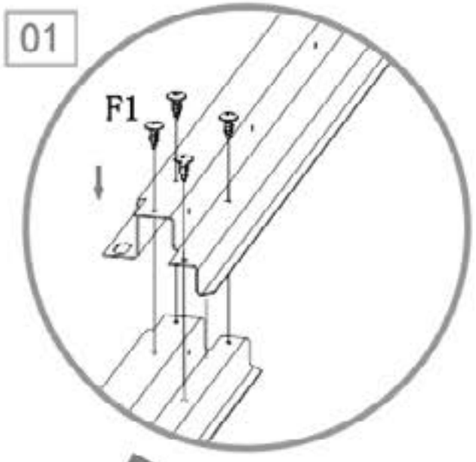

02

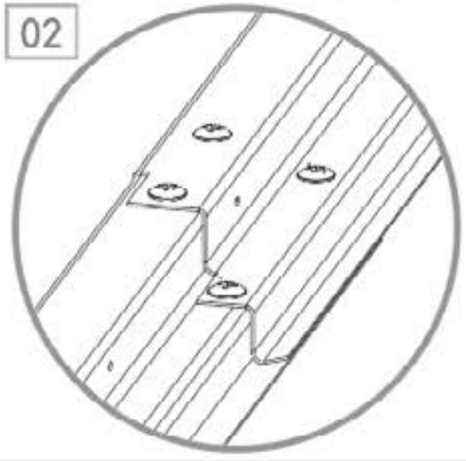

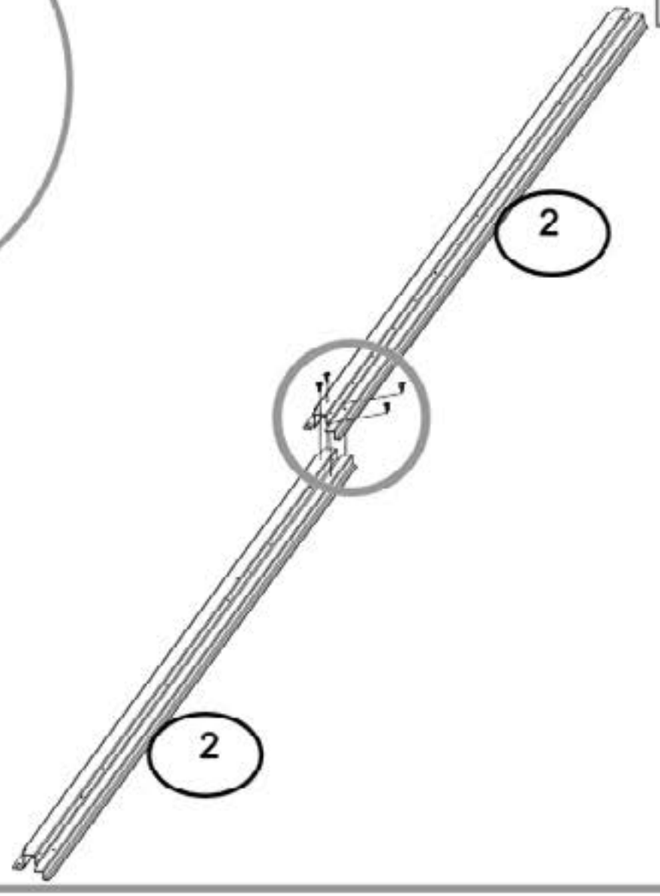

03

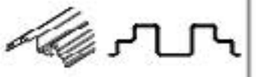

3L（×1）



3R（×1）



F1（×4）







01

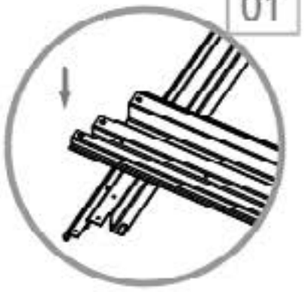

02

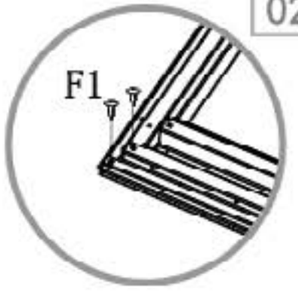

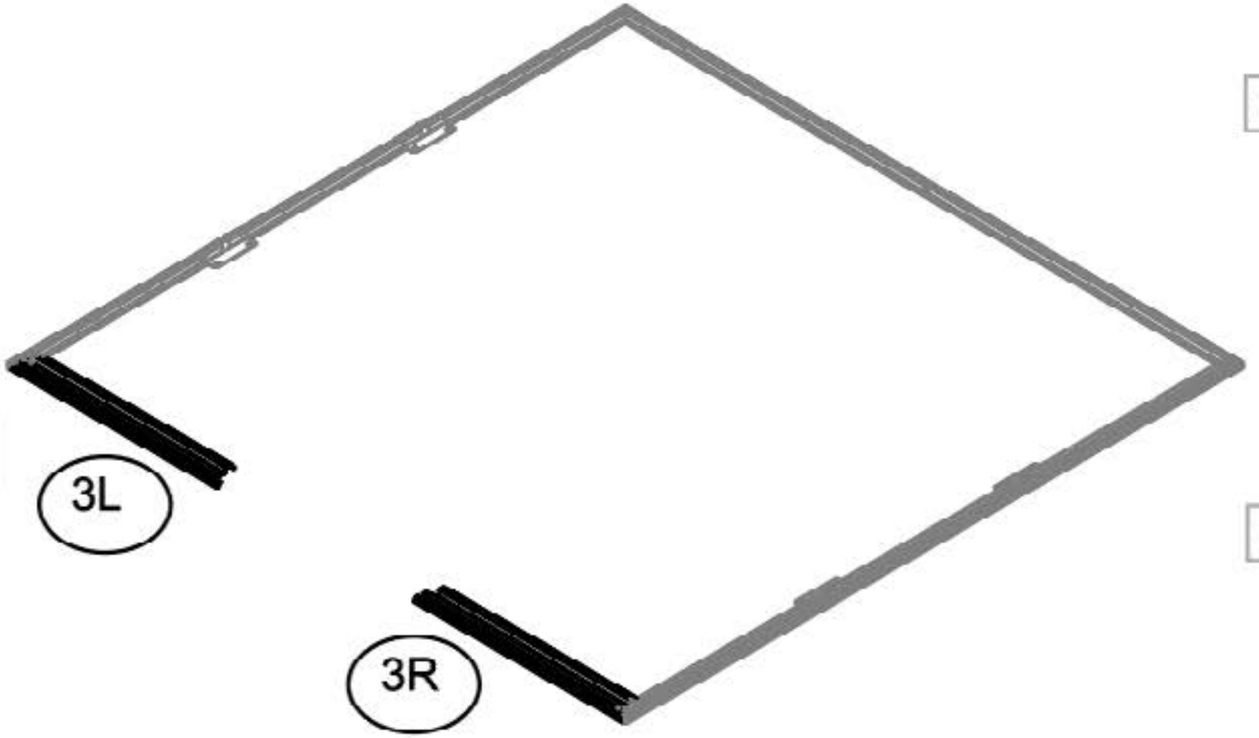

03



04

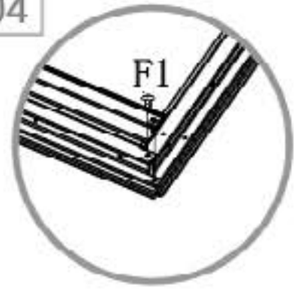

04

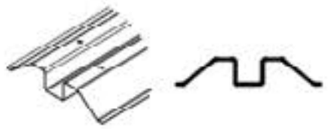

5（X1）

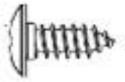

F1（X4）

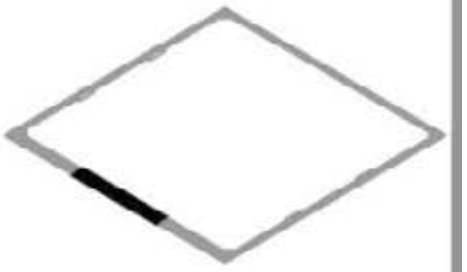





01

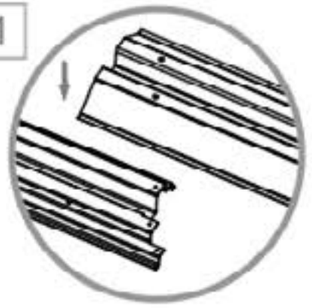

02

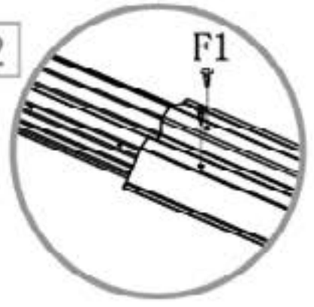

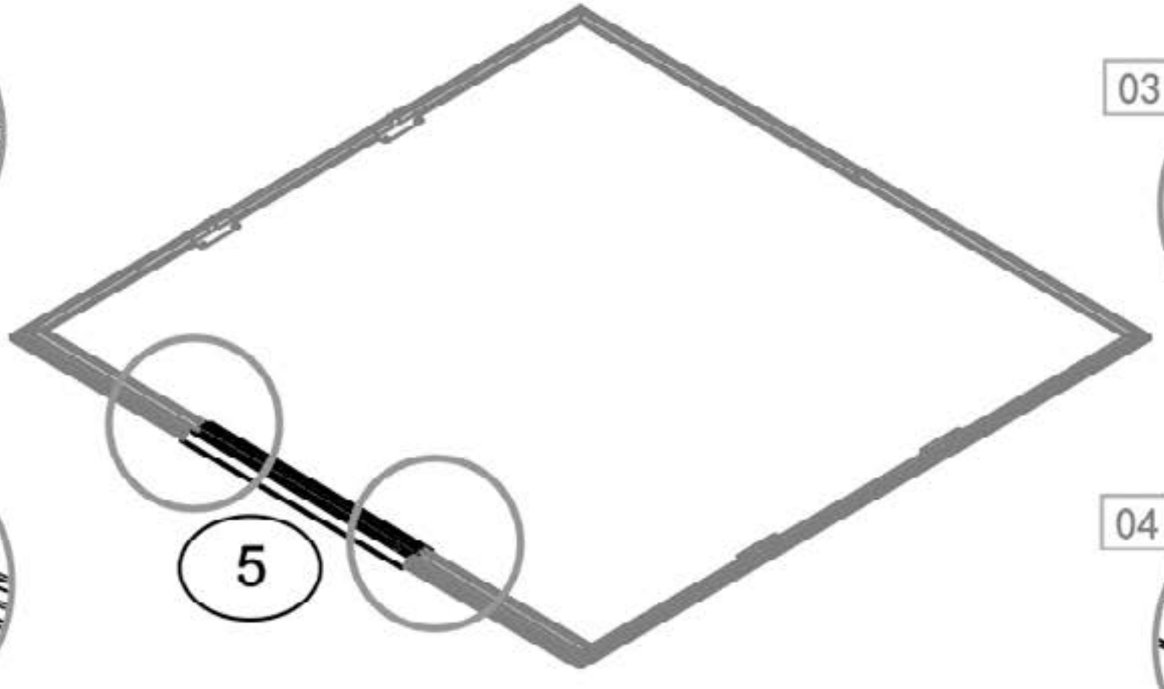

5

03

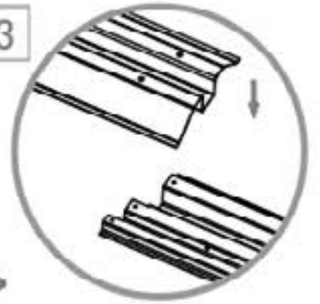

04

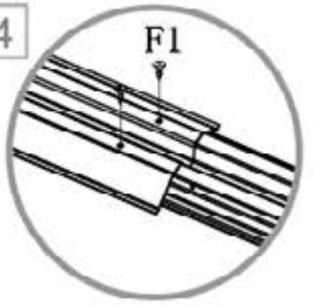

05



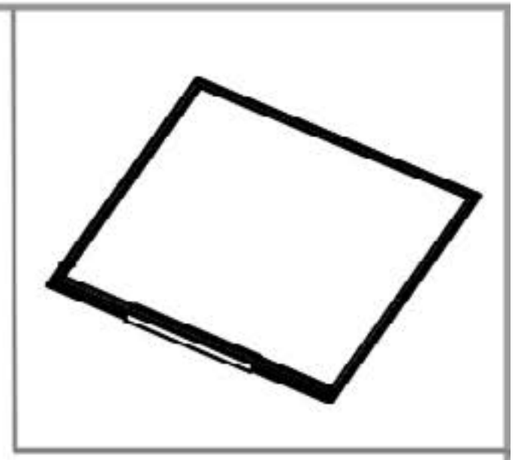

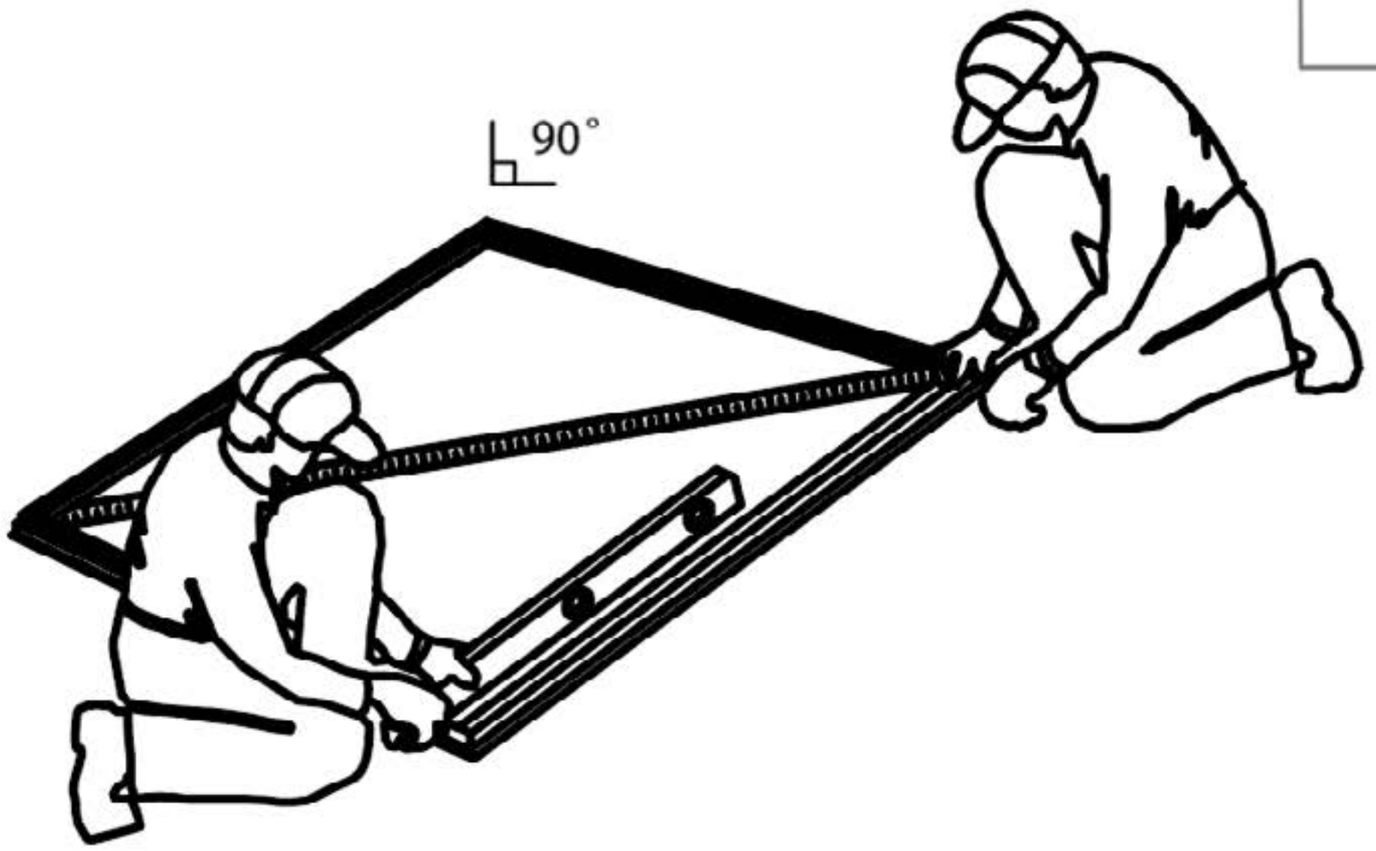

06

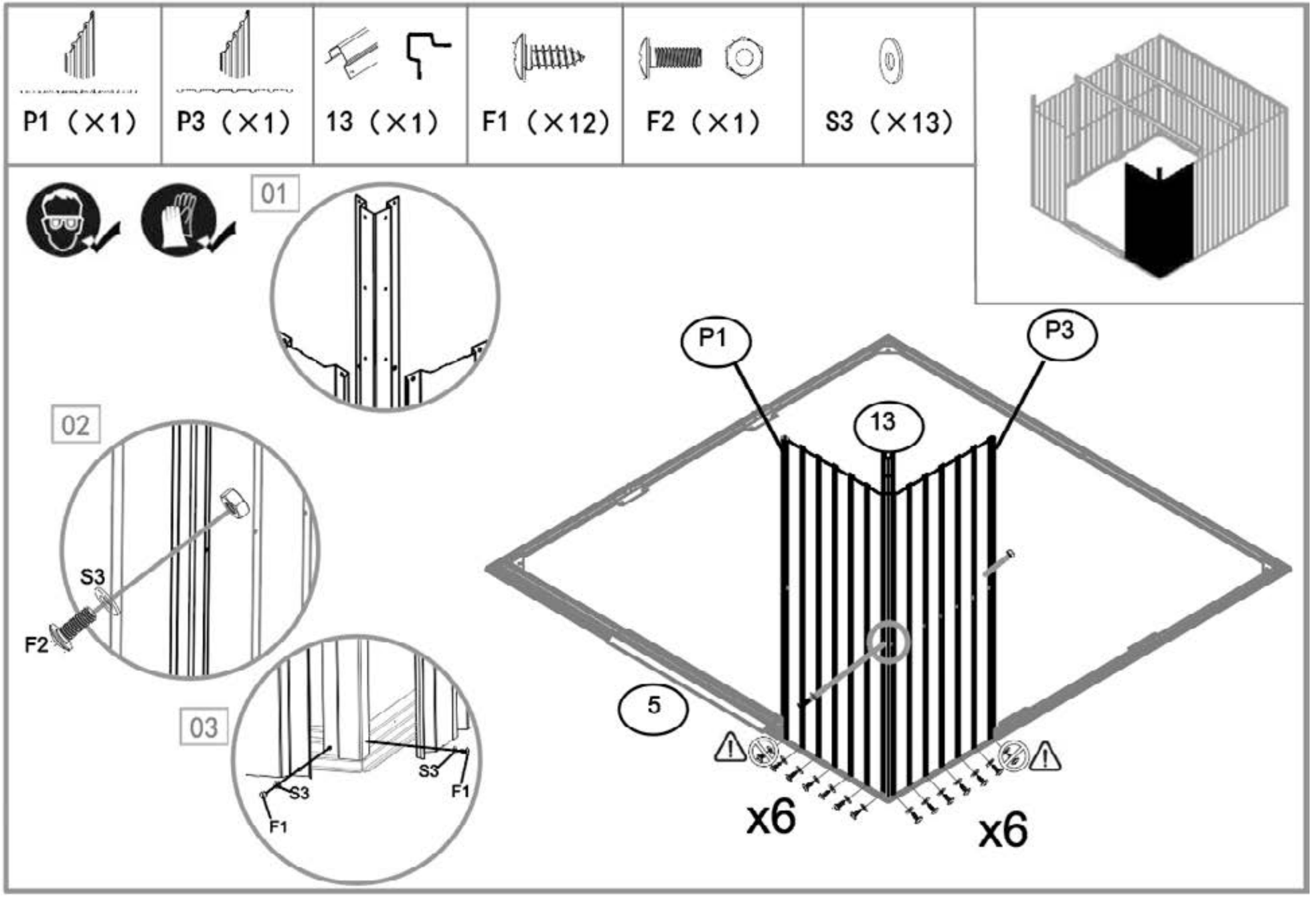

07



22R（×1）



F1（×6）



S3（×6）

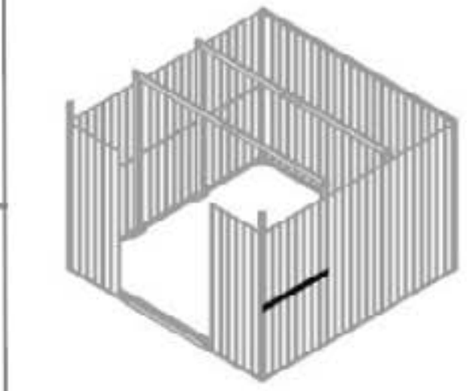





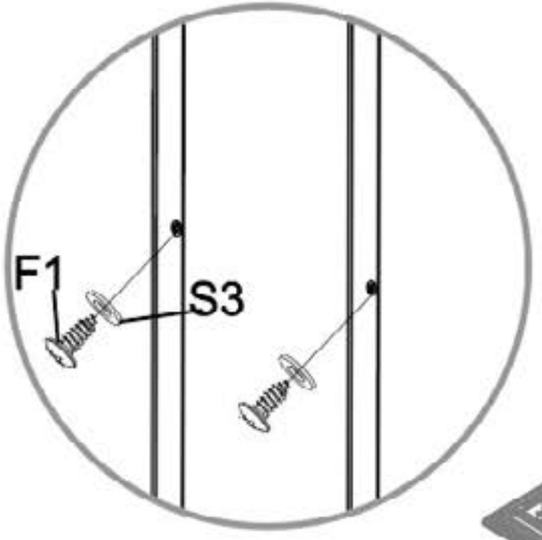

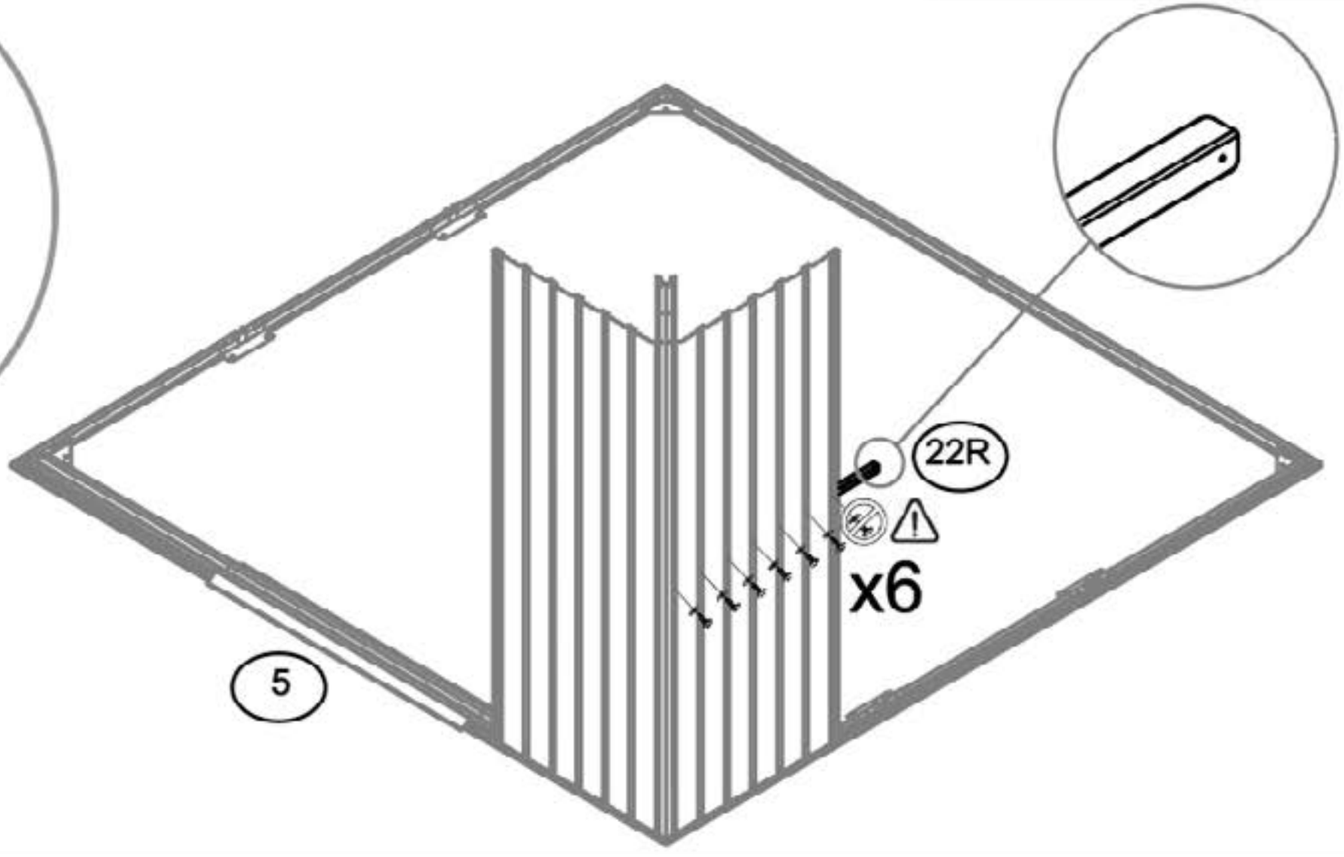

08

13-1 （×1）	P3 （×2）	F1 （×12）	F2 （×1）	S3 （×13）

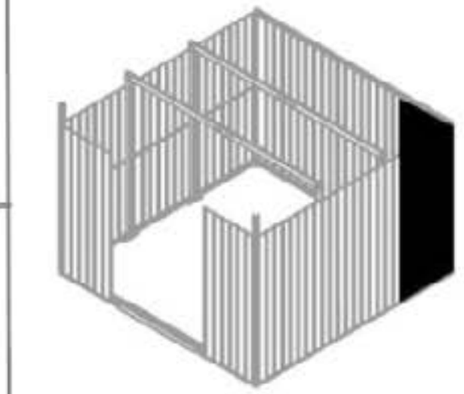



01

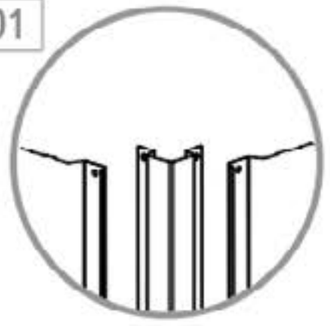

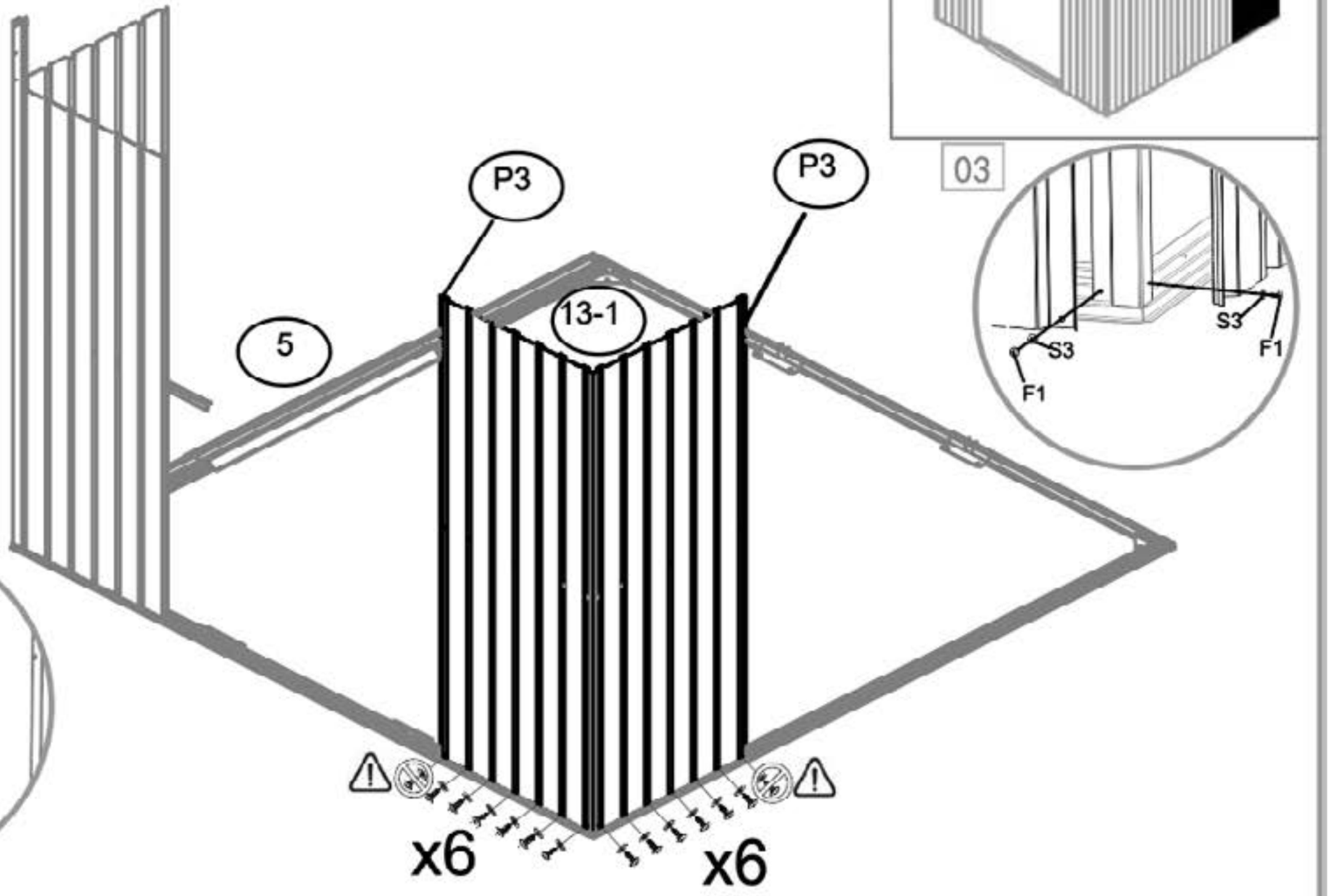

03

02

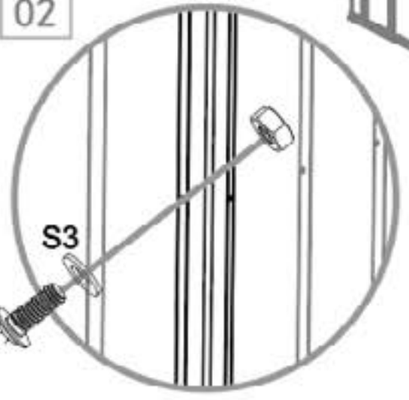

09


23R（×1）


22L（×1）

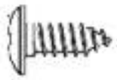
F1（×13）


S3（×12）

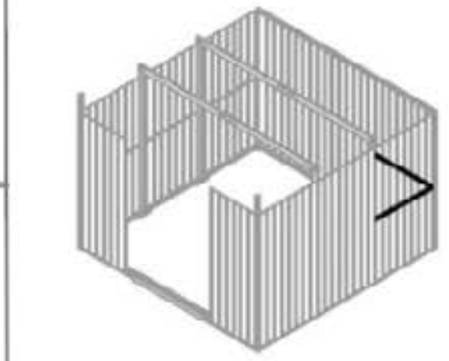



01

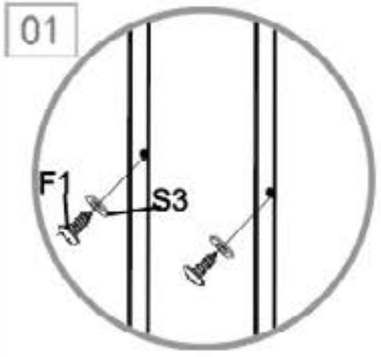

02

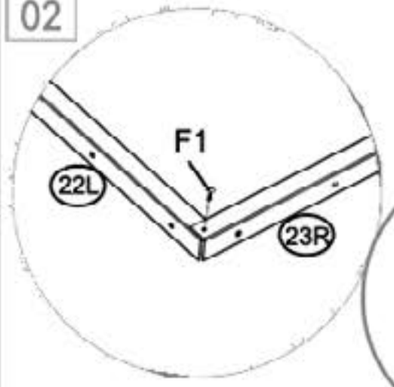

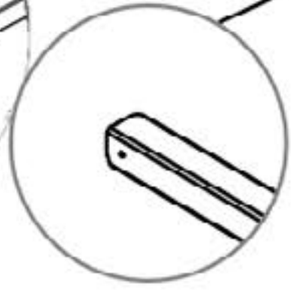

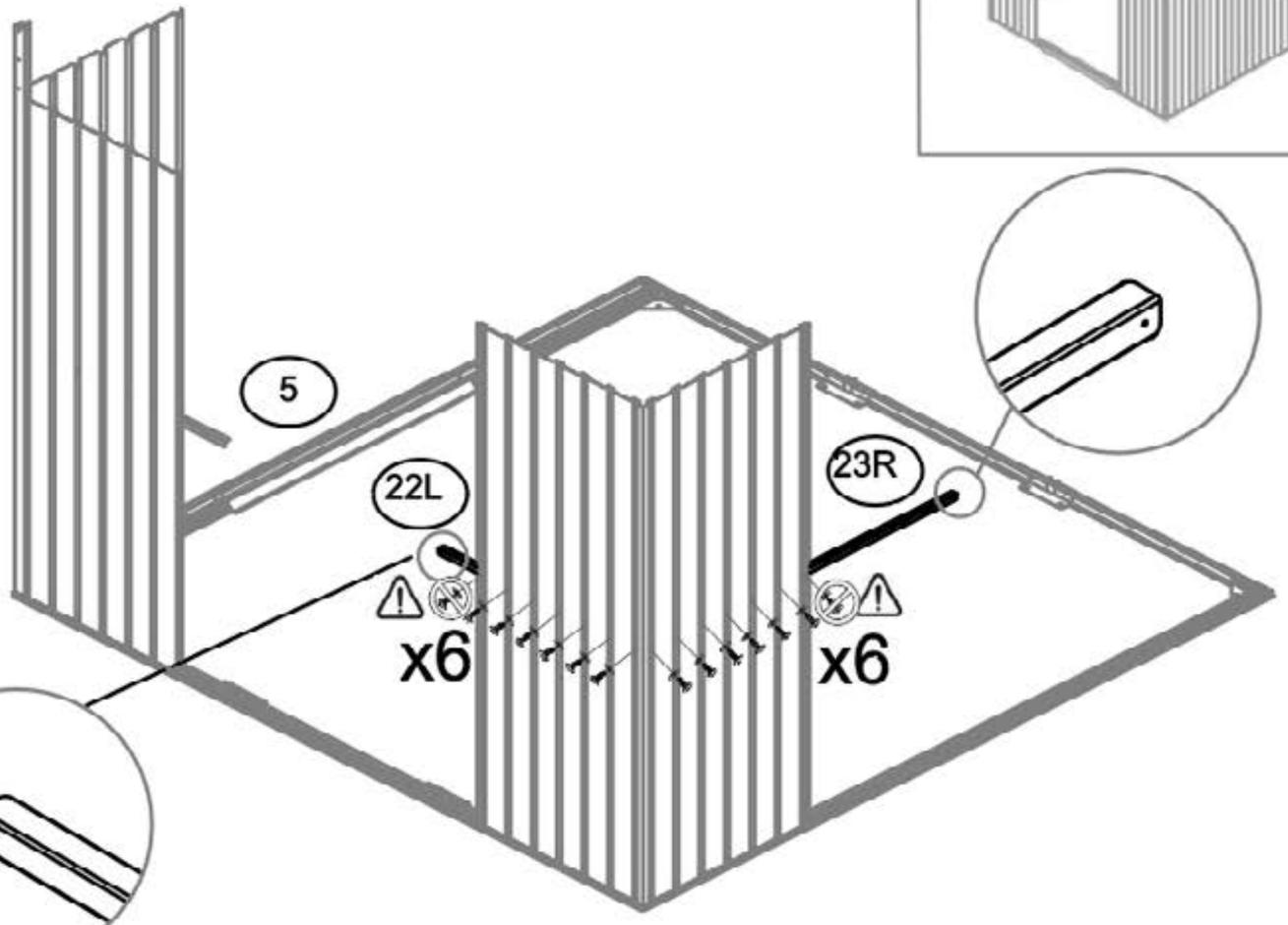

10

13-1 （×1）	P3 （×2）	F1 （×12）	F2 （×1）	S3 （×13）

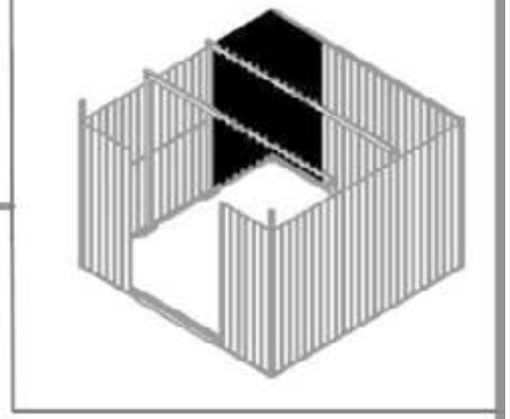



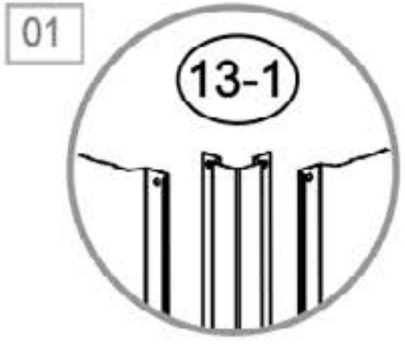

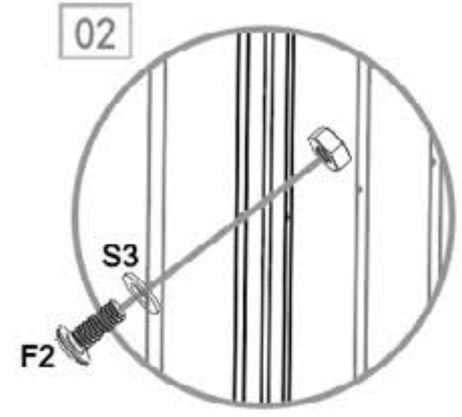

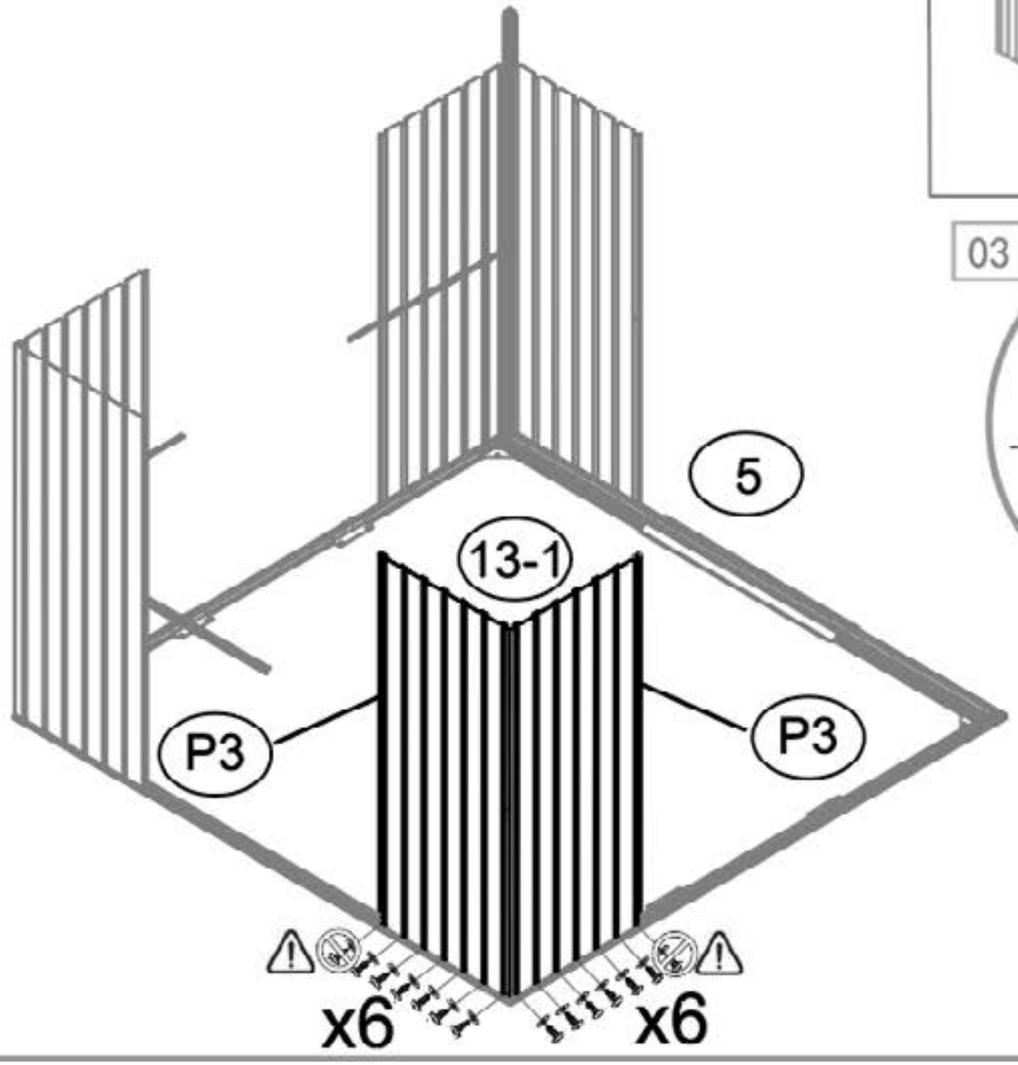

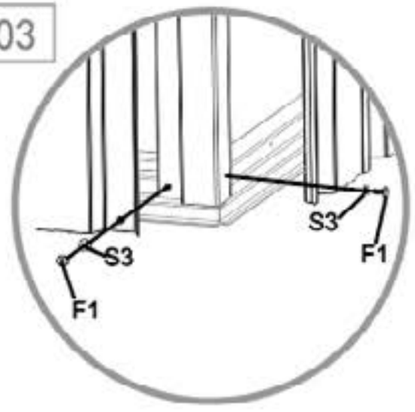

11

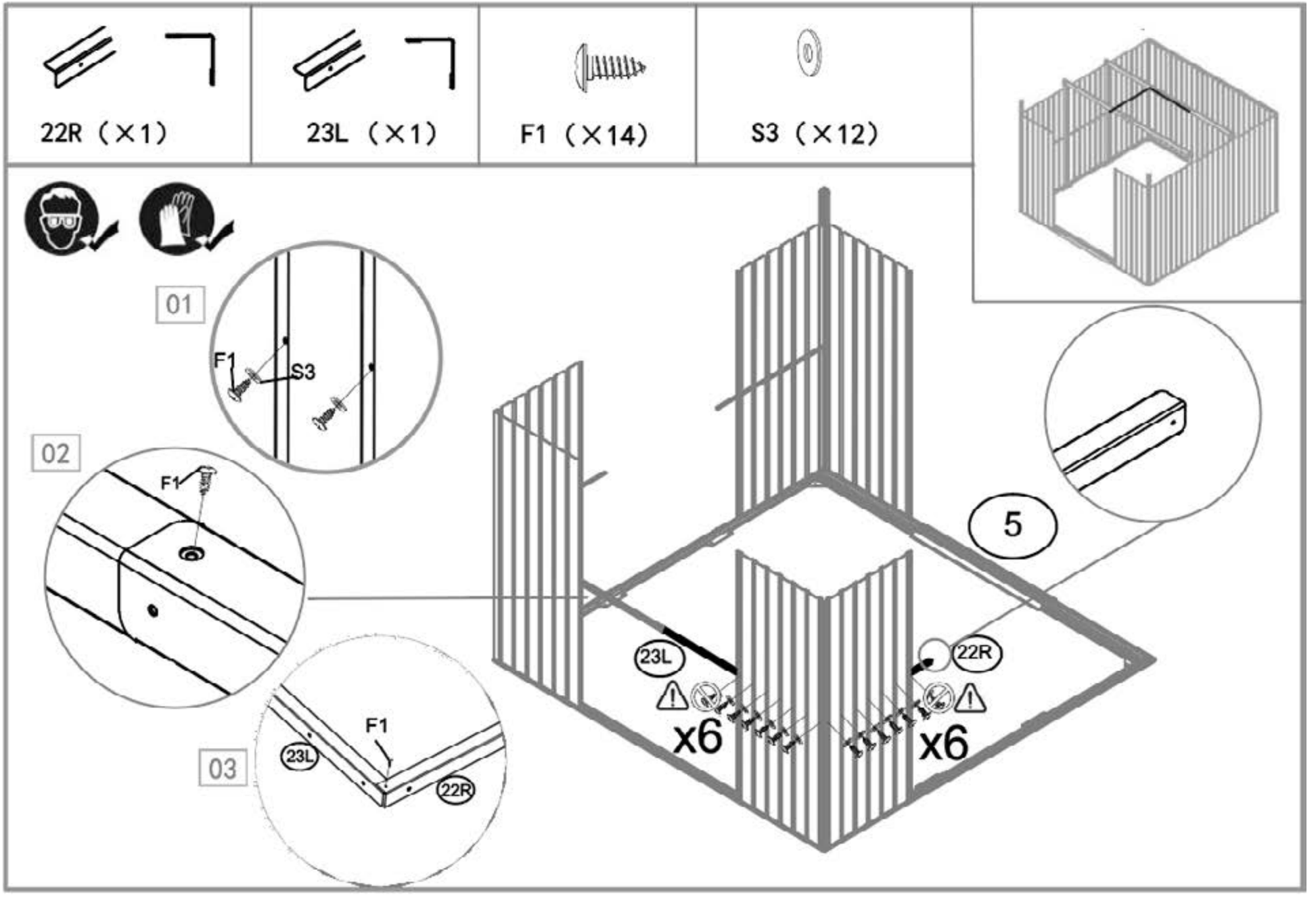

12

P3 （X1）	P1 （X1）	13 （X1）	F1 （X12）	F2 （X1）	S3 （X13）

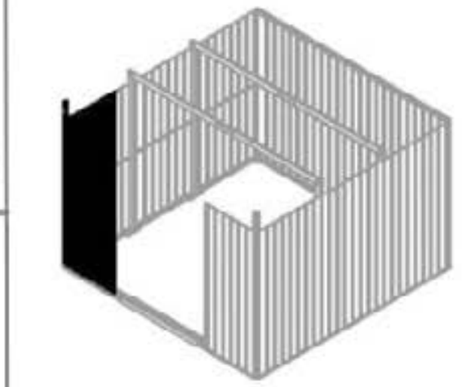



01



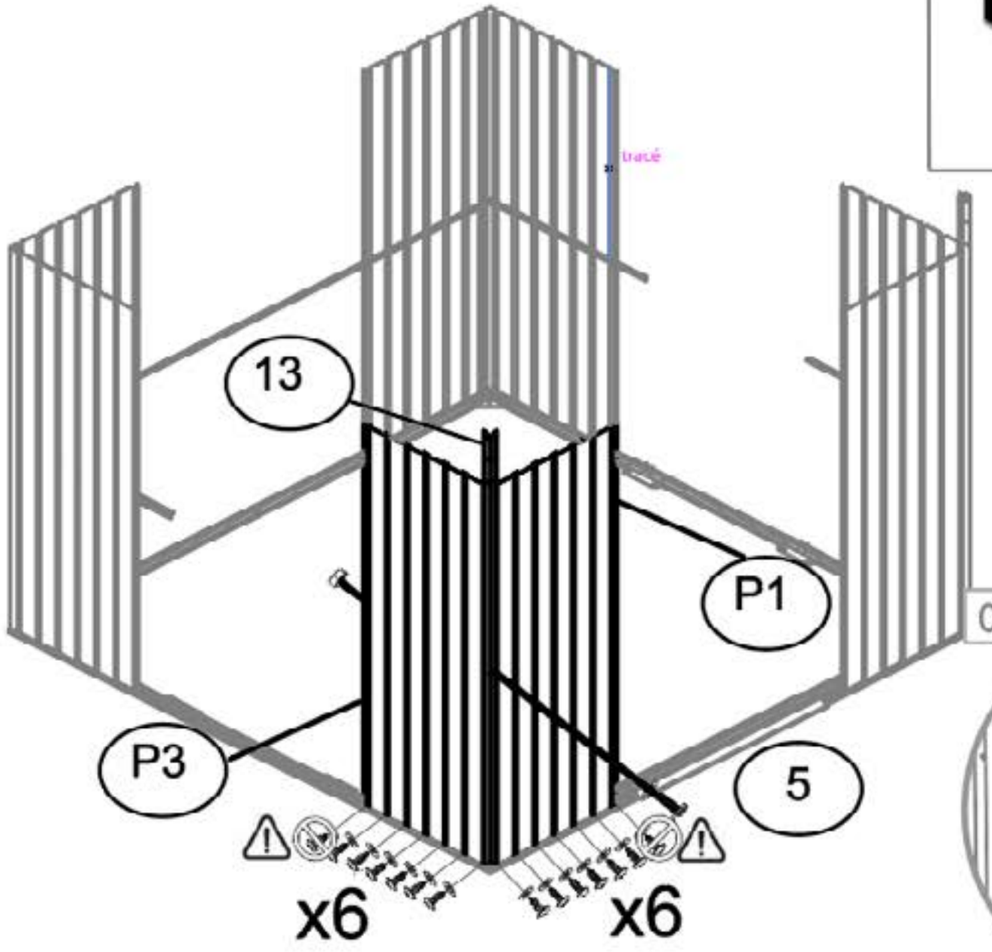

02

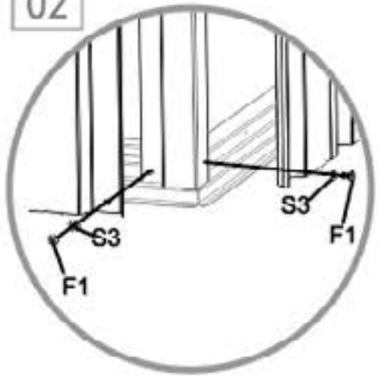

03

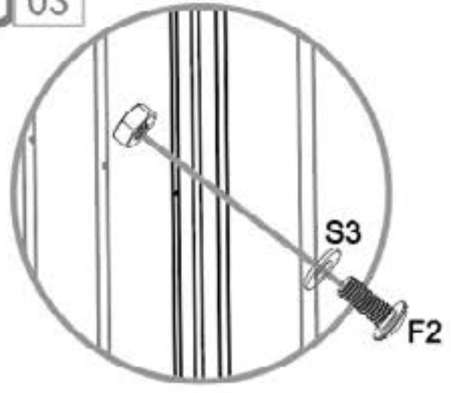

13



22L（×1）



F1（×6）



S3（×6）

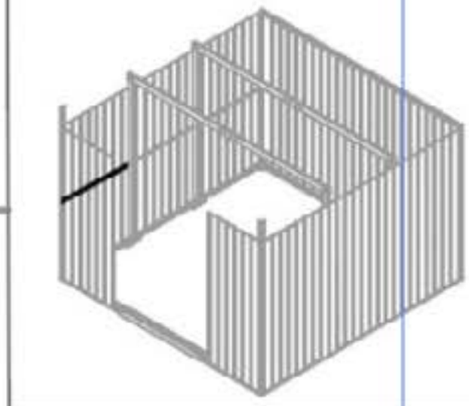





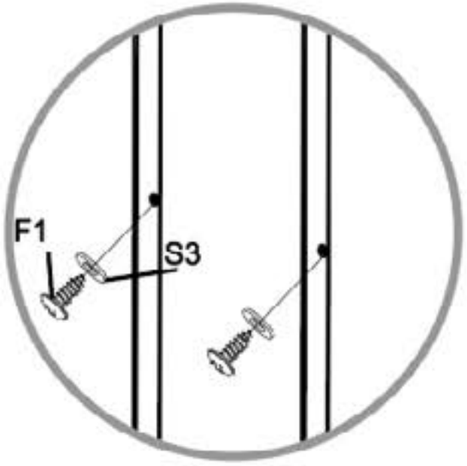

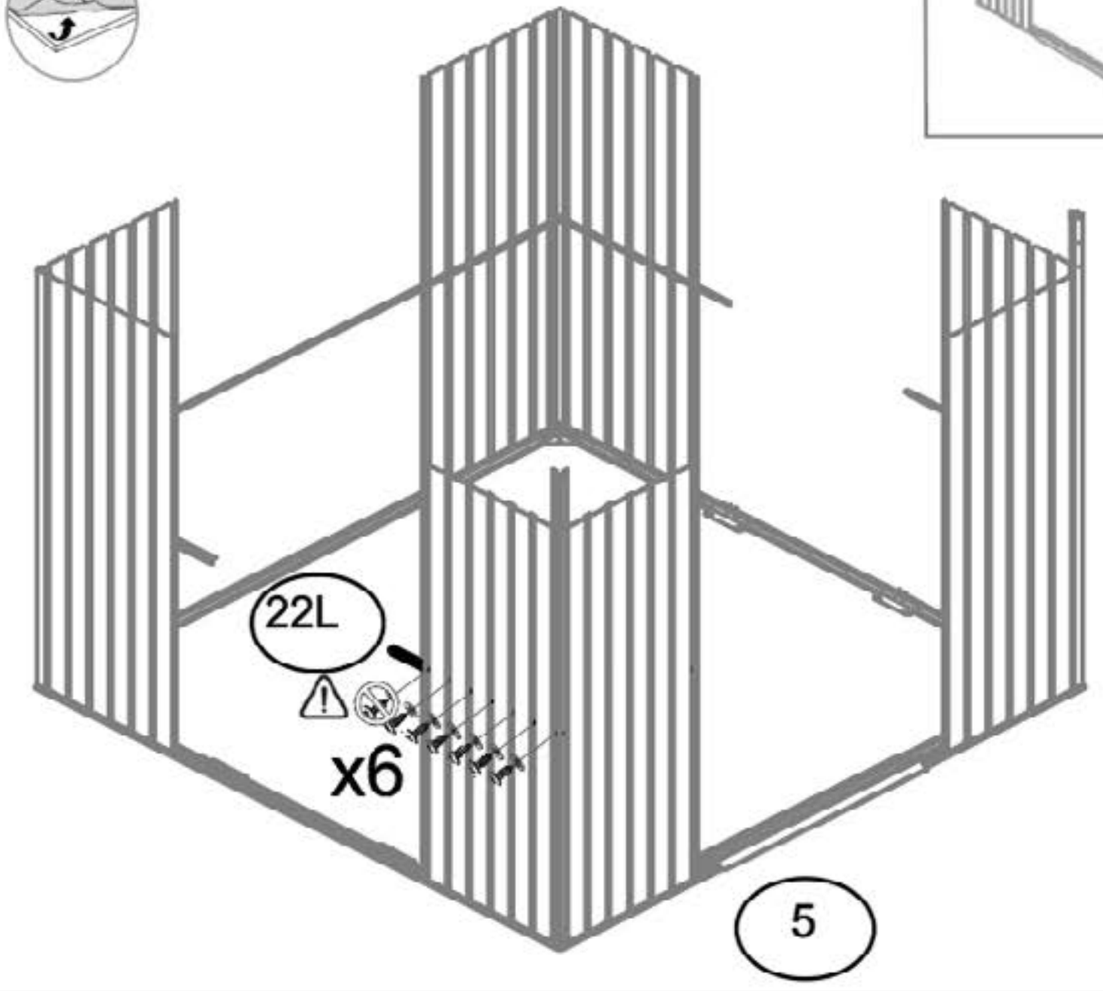

14

16 (×1)

15 (×1)

F1 (×4)



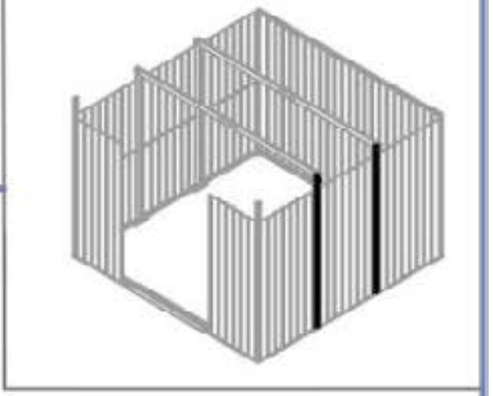

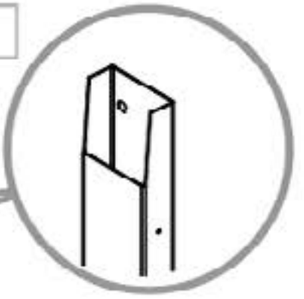

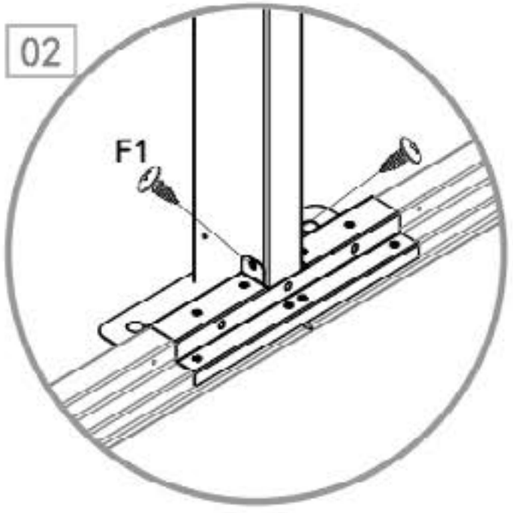

15

P3（×2）	F1（×26）	S3（×26）	22（×1）

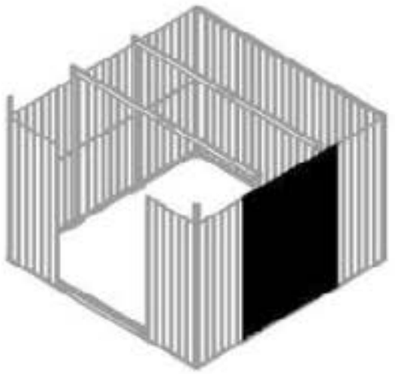



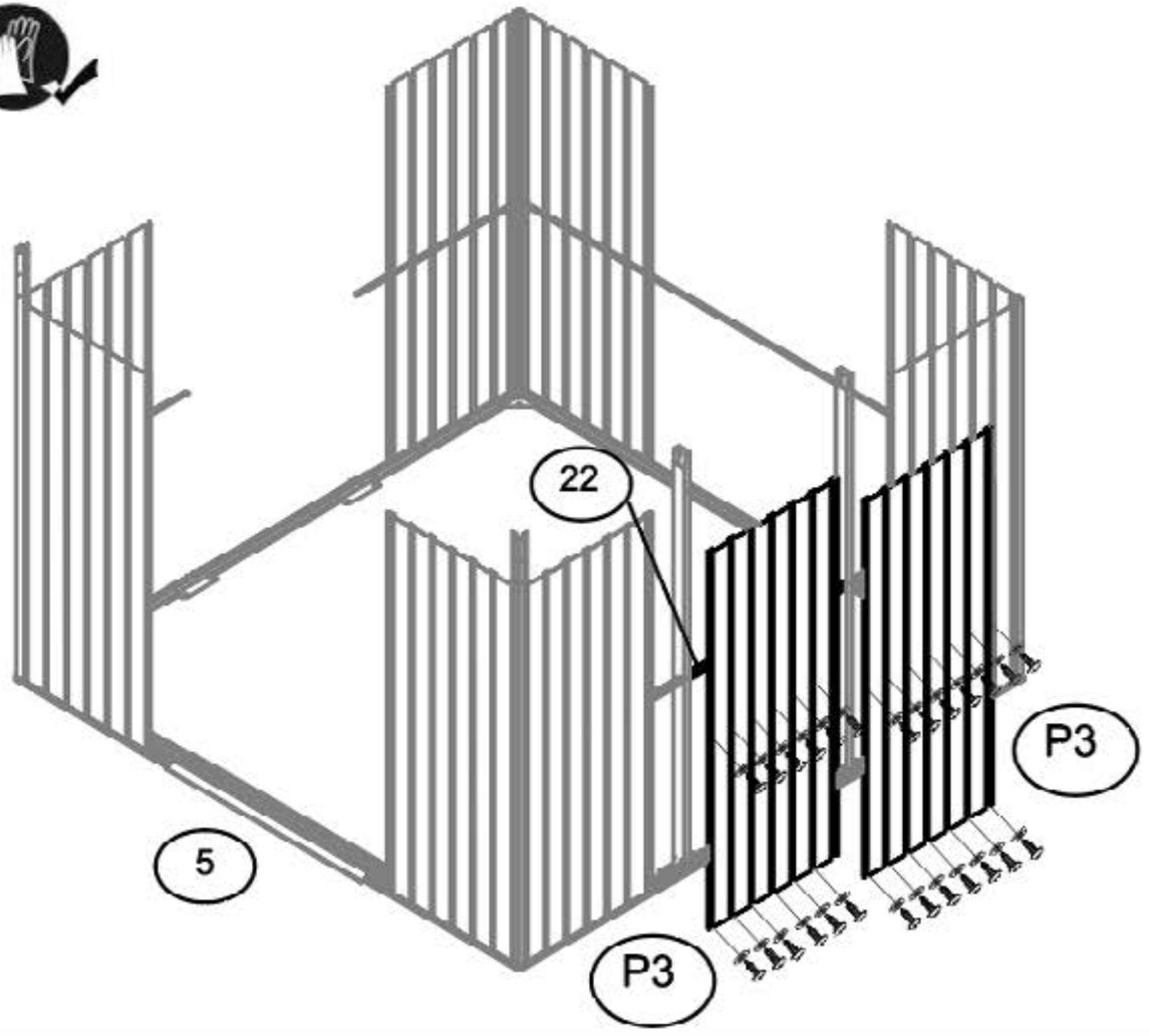

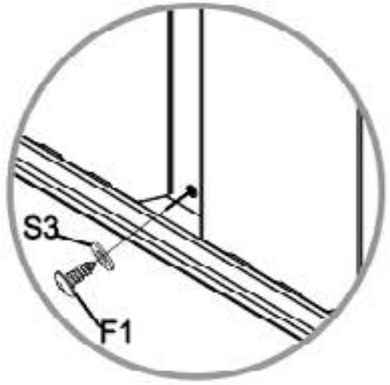

16



16（×1）



15（×1）



F1（×4）

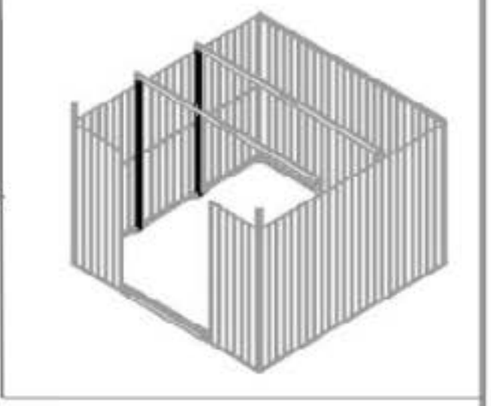



01

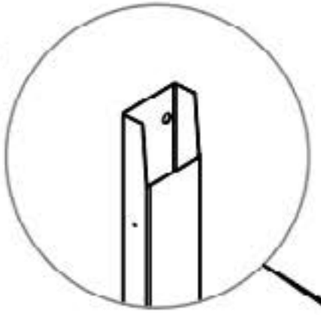

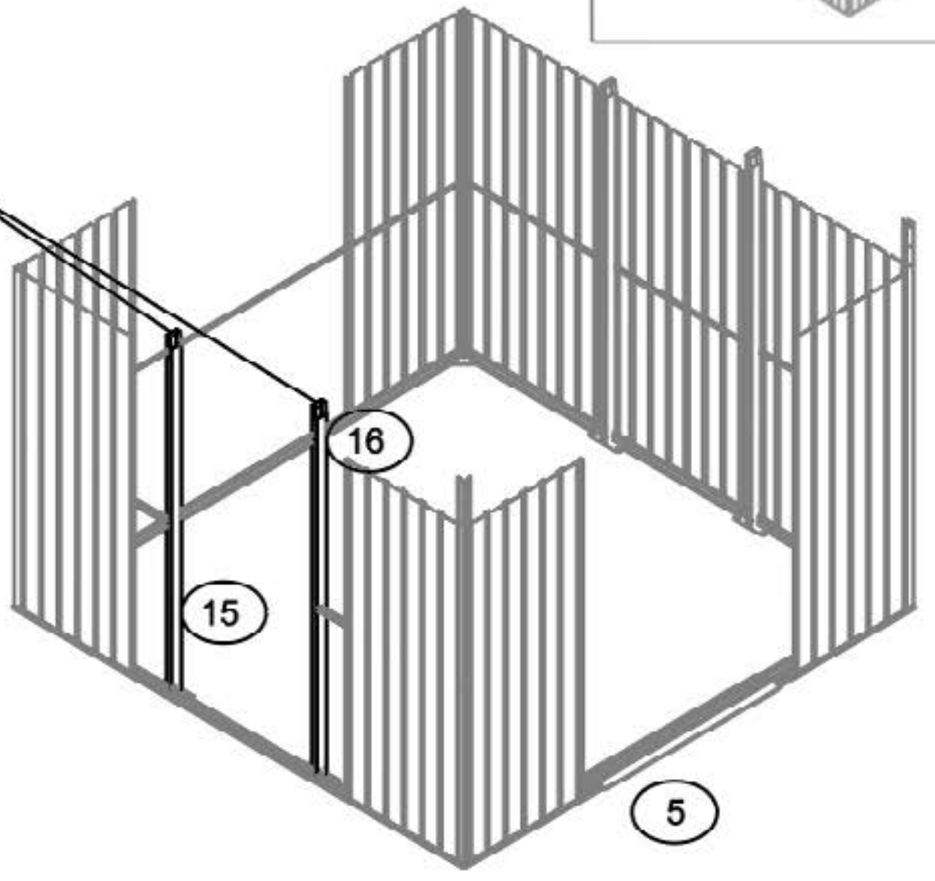

02

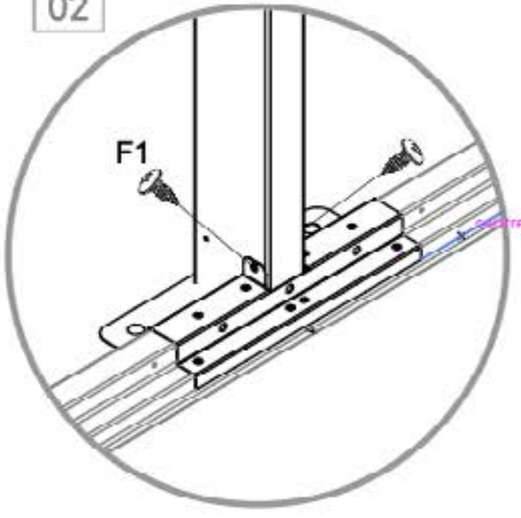

17

P3（×2）	F1（×26）	S3（×26）	22（×1）

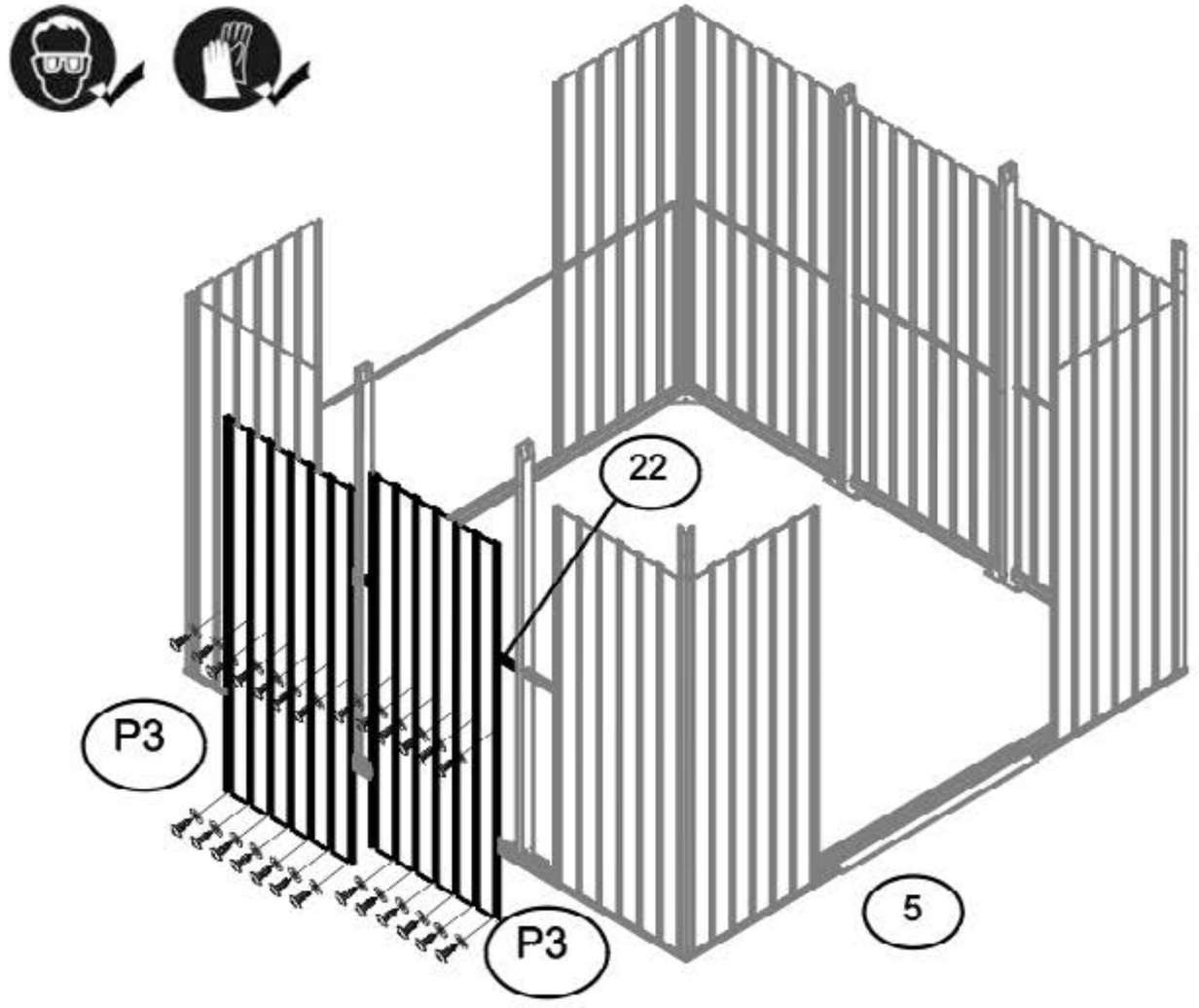

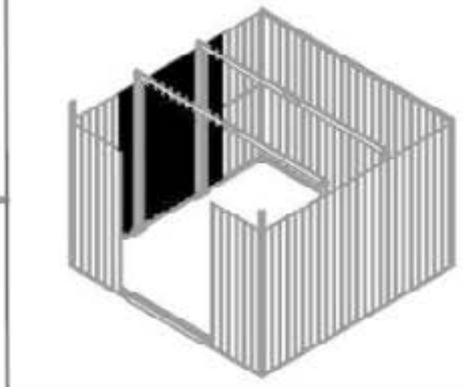

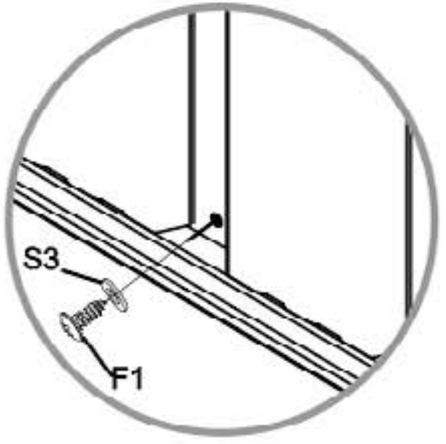

18



9（×2）



F1（×16）



S3（×16）





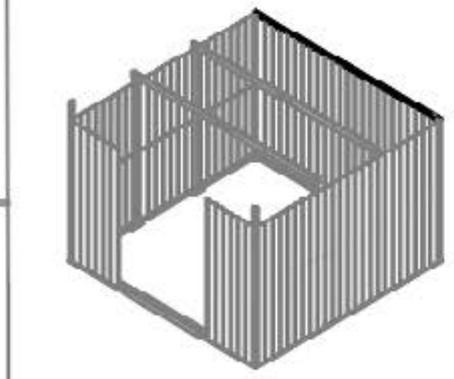

01

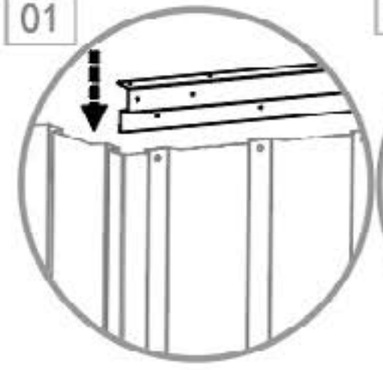

02

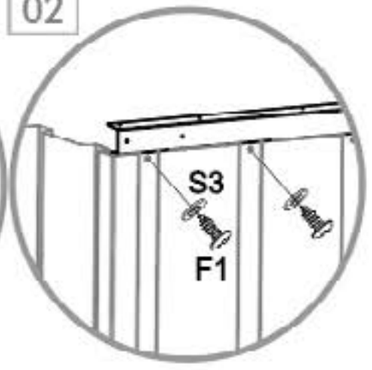



03

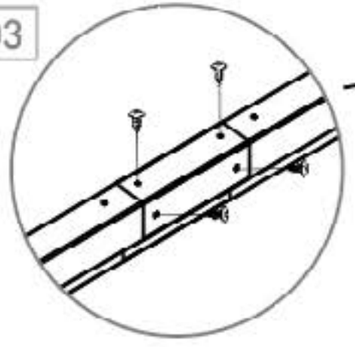

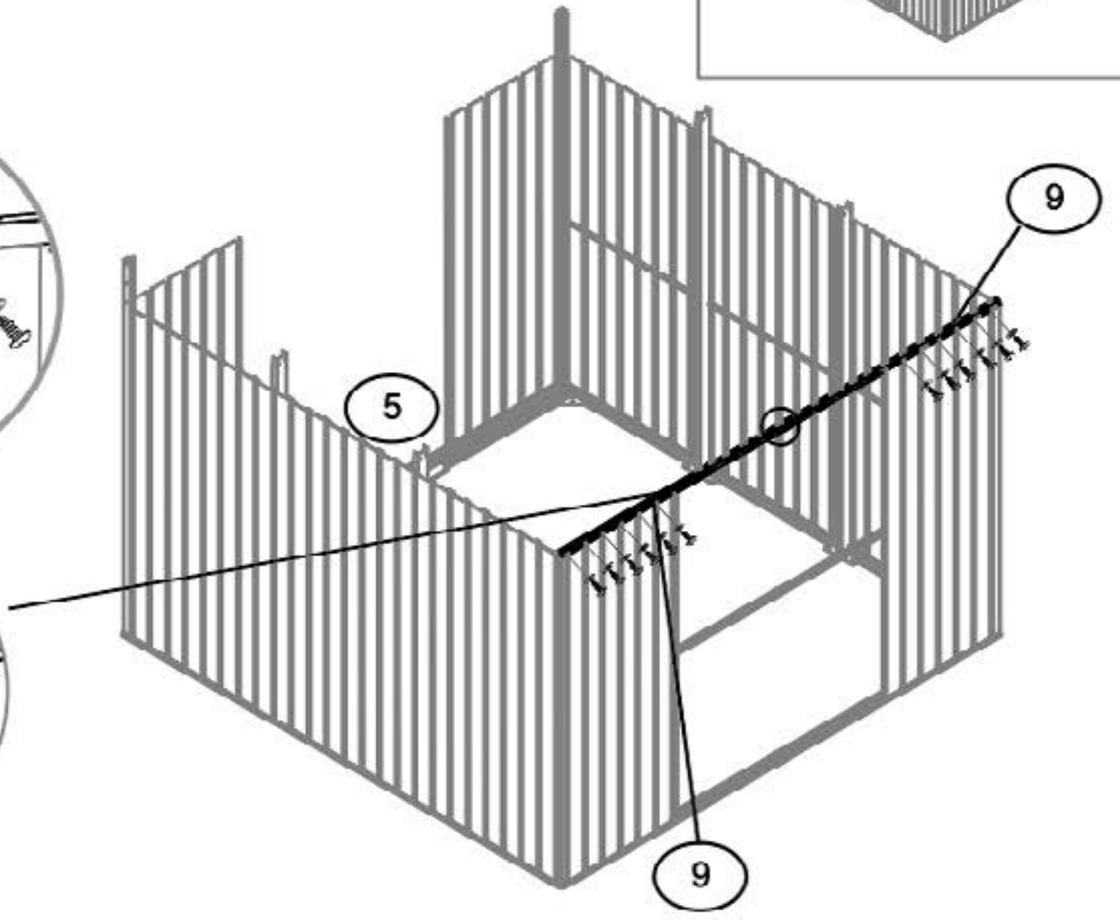

19

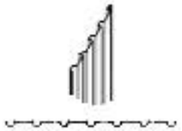

P3（×2）

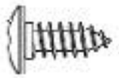

F1（×39）



S3（×39）

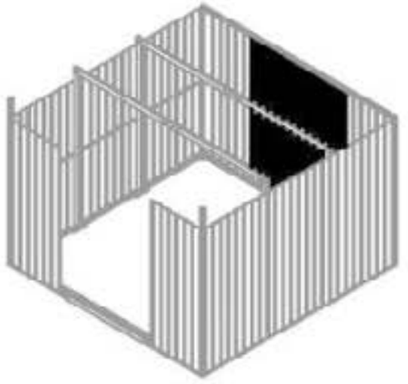





01

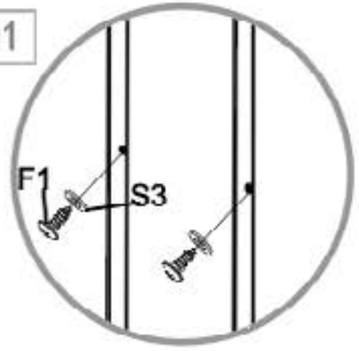

02

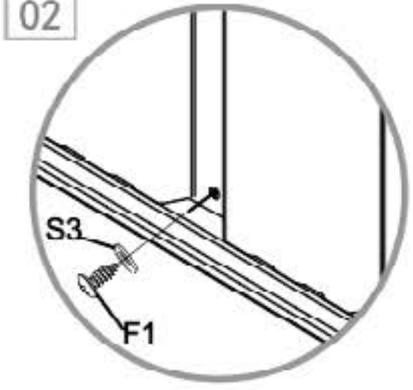

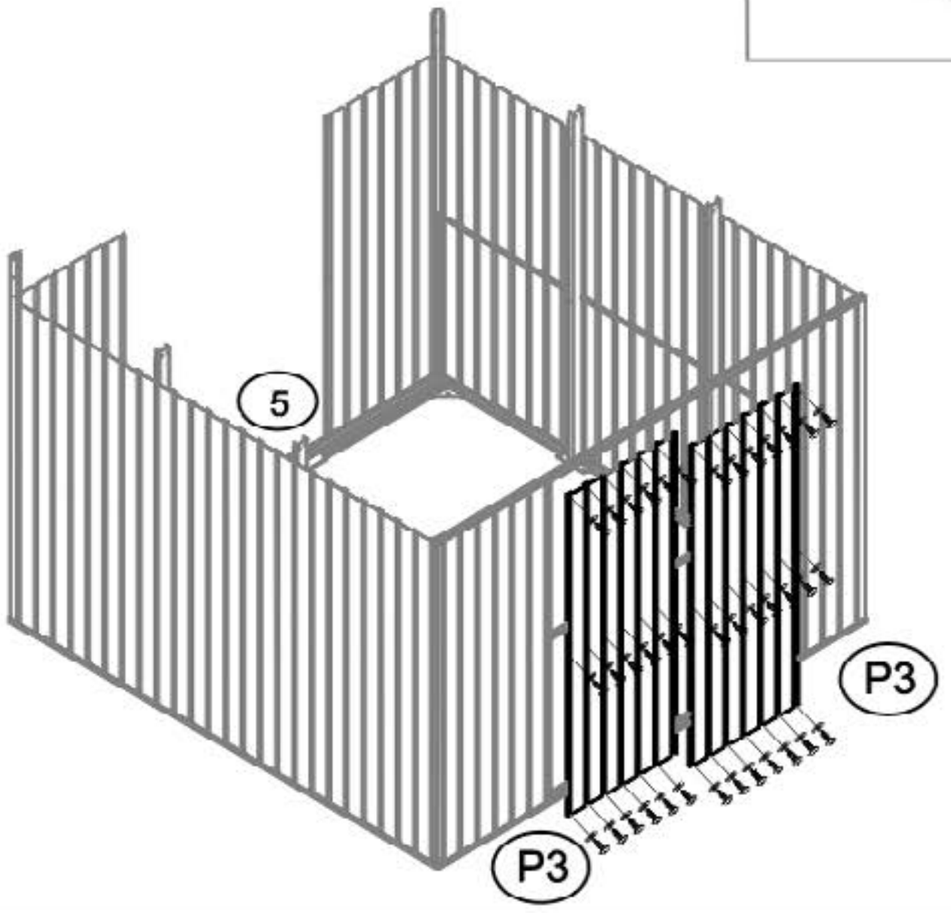

20


11-1 （X2）


11-2 （X2）


11-3 （X4）


11-4 （X2）


F5 （X12）

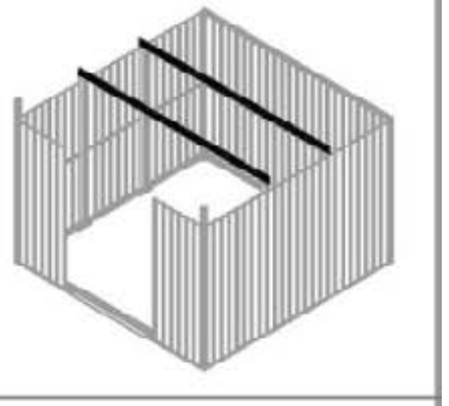



21



F5（×8）

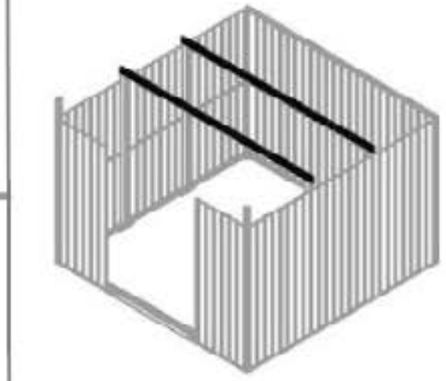



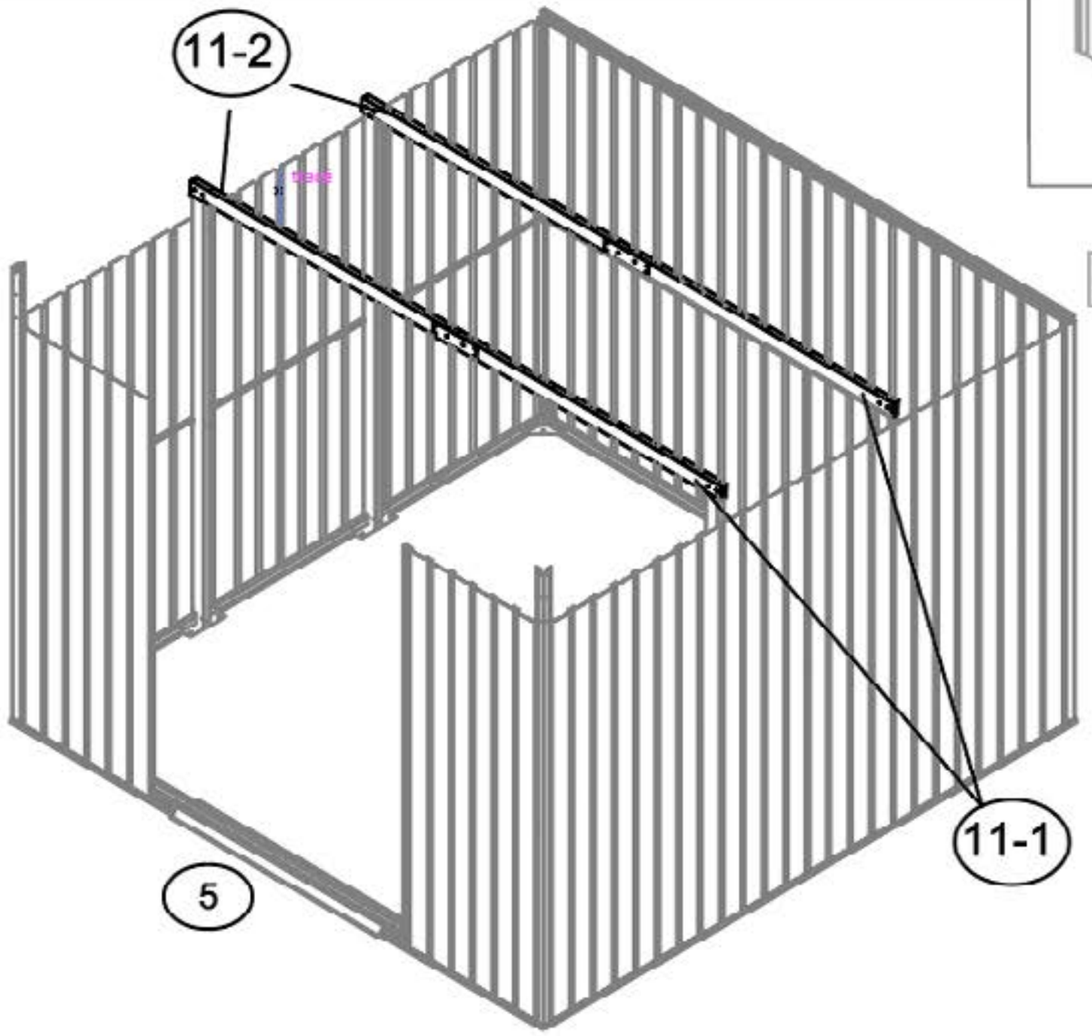

01

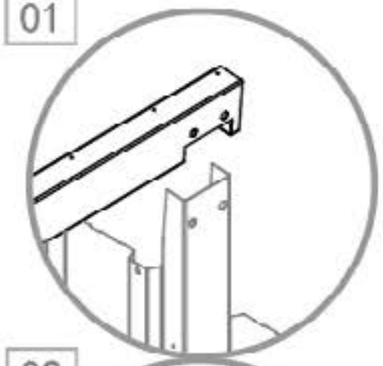

02

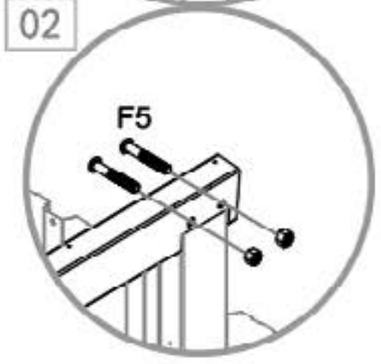

03

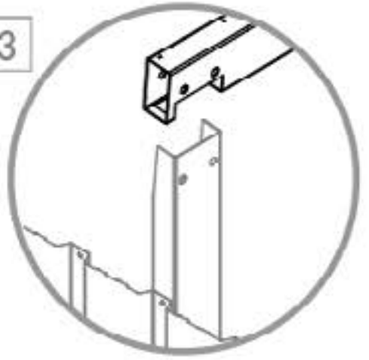

04

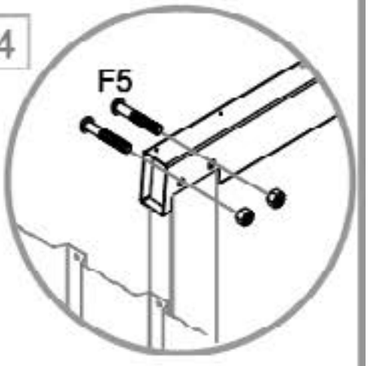

22

5R（×1）	5L（×1）	7（×1）	8（×1）	G2（×1）	F2（×3）





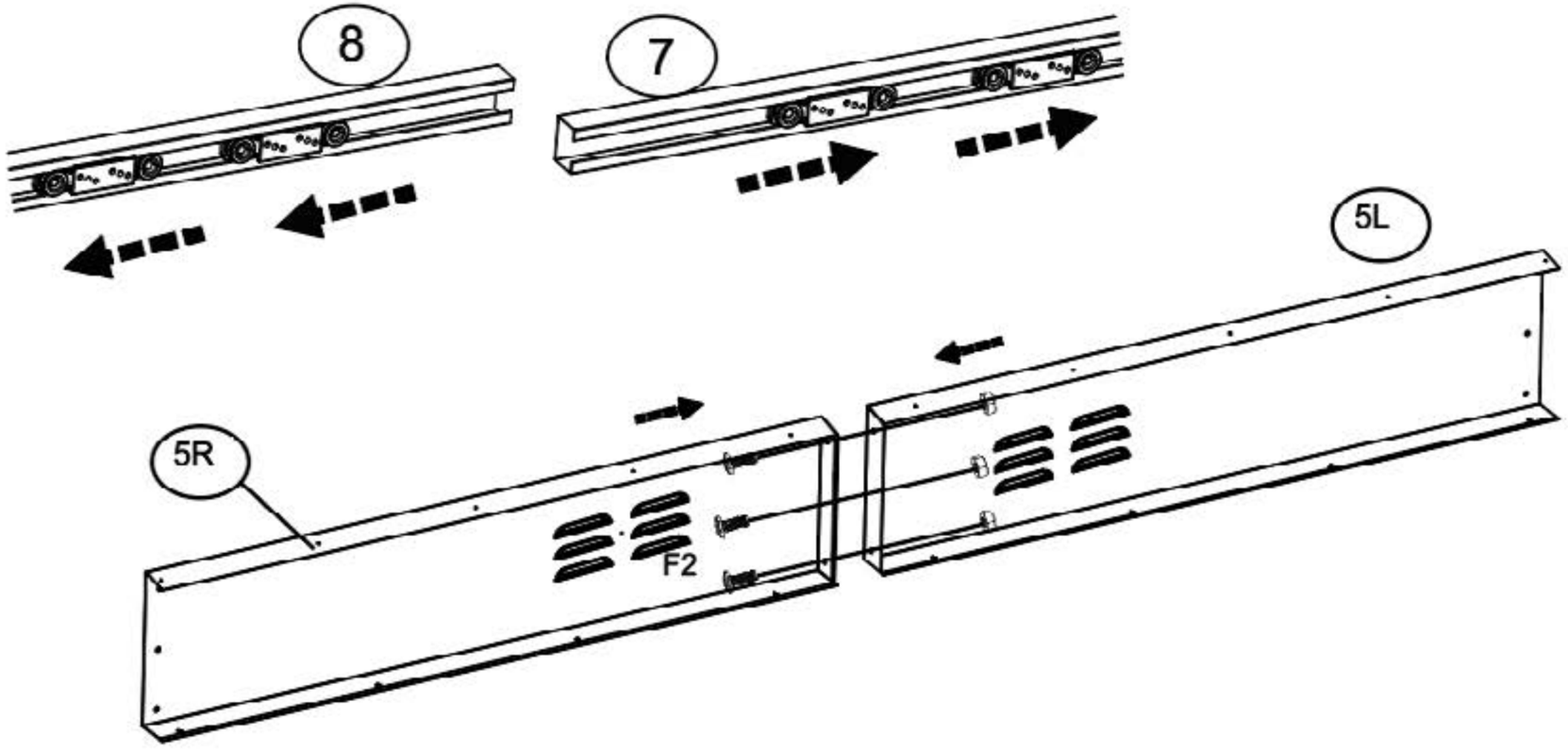

23



F1（×16）



S3（×16）





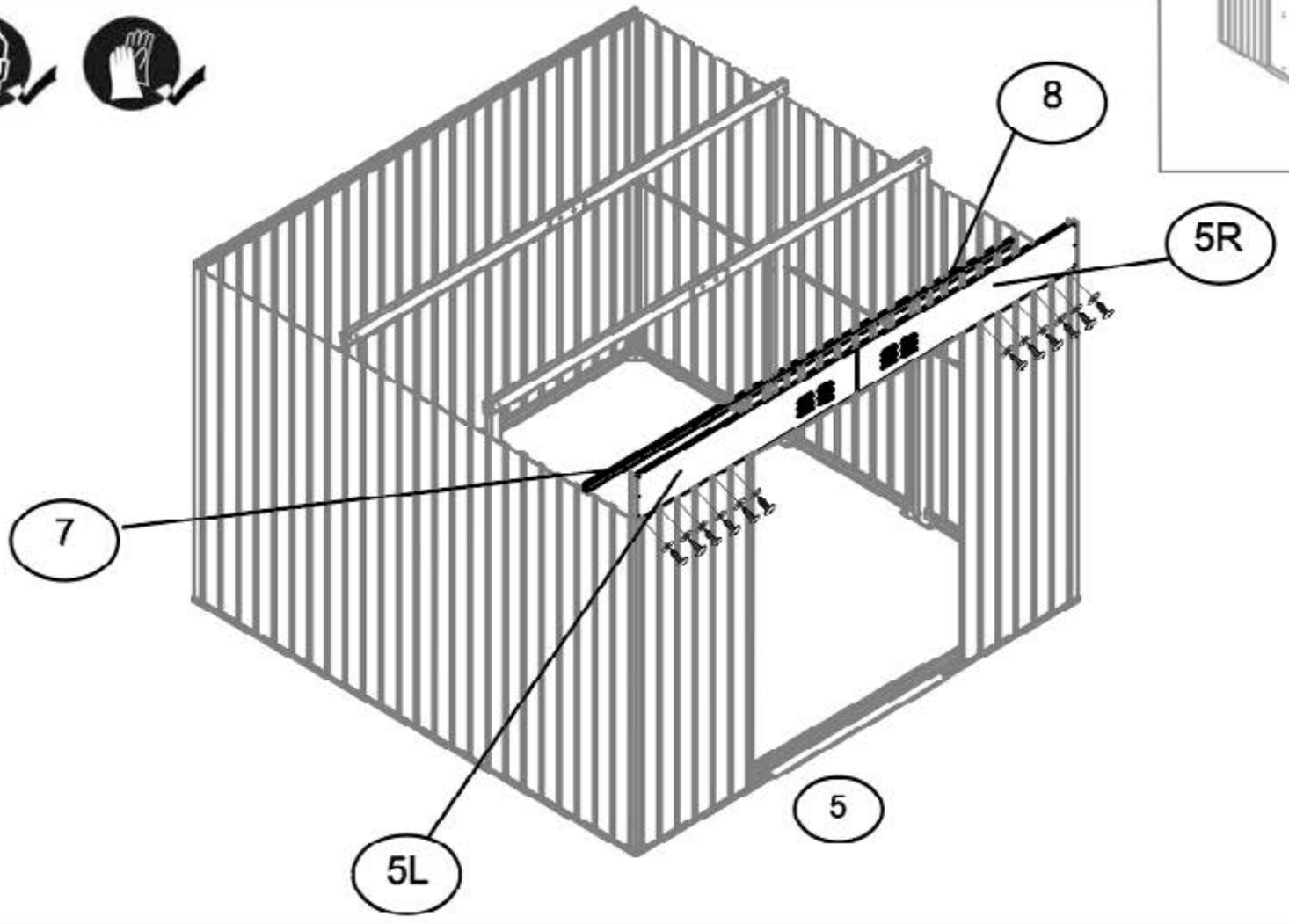



24

6 (X1)	4R (X1)	4L (X1)	F2 (X2)	F1 (X6)	S3 (X8)

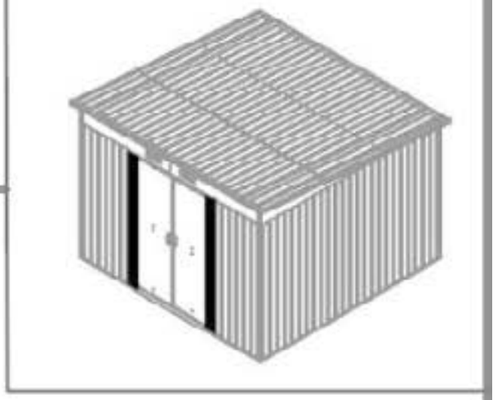





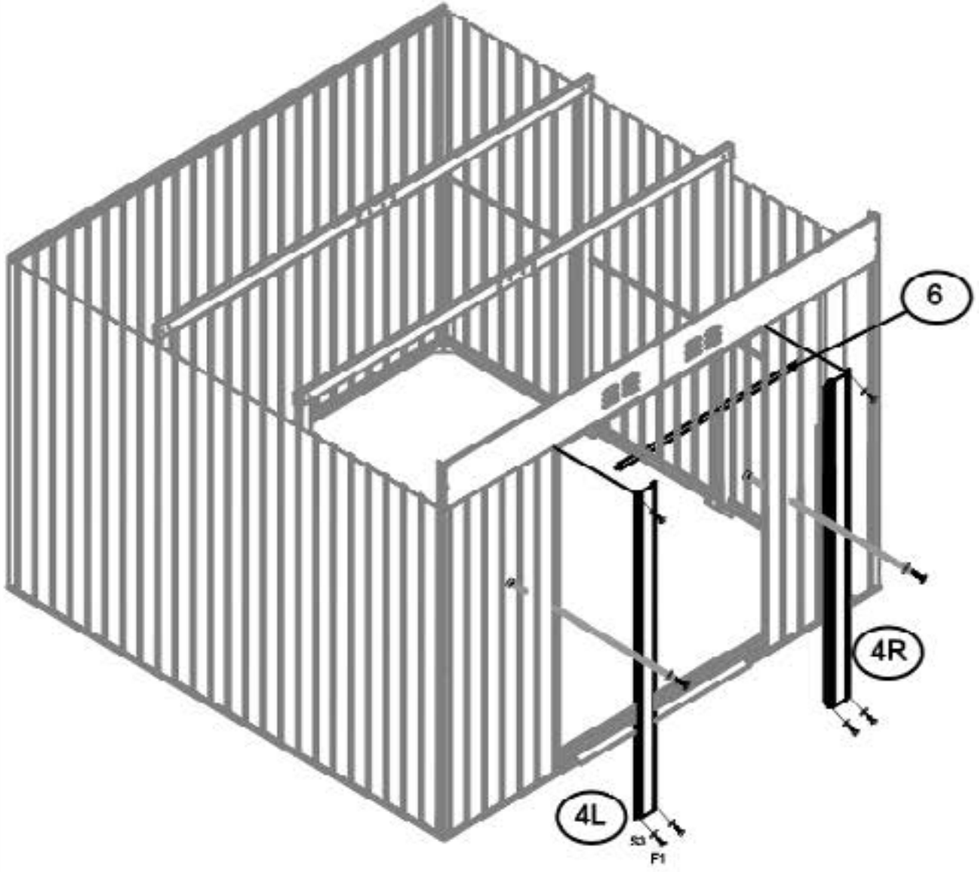

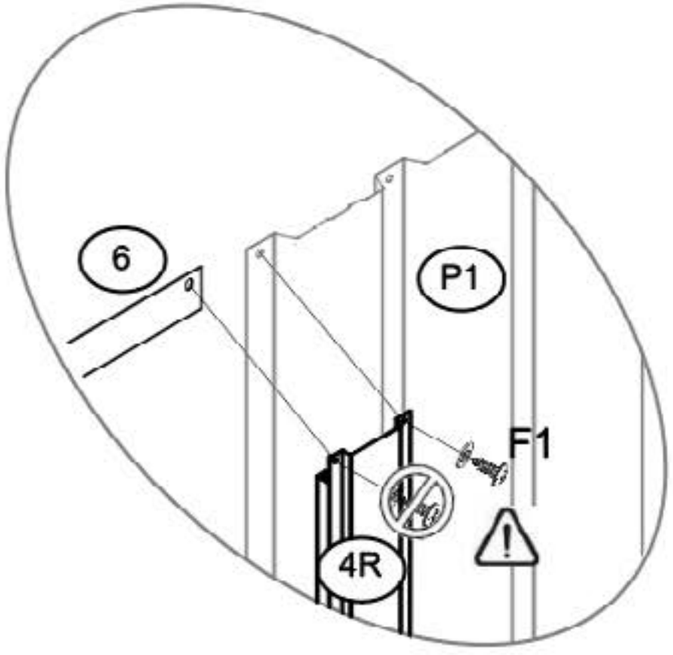

25



6-1（×1）



6-2（×1）



F1（×6）



S3（×2）









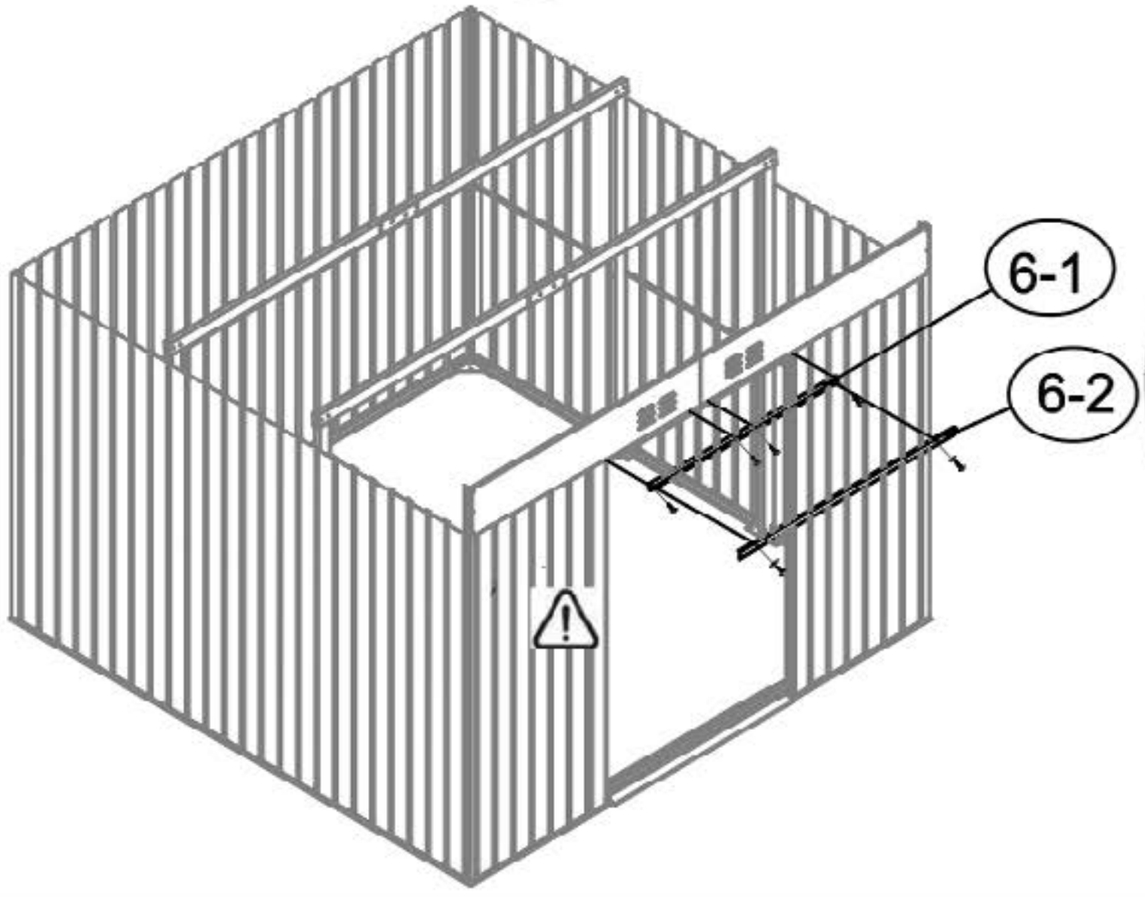

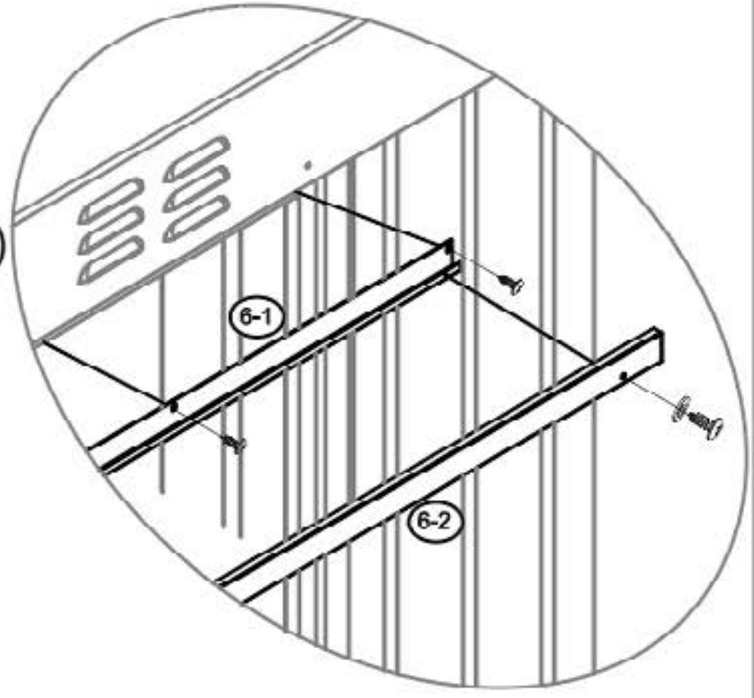

26



F2（×3）



6L（×1）



21L（×1）







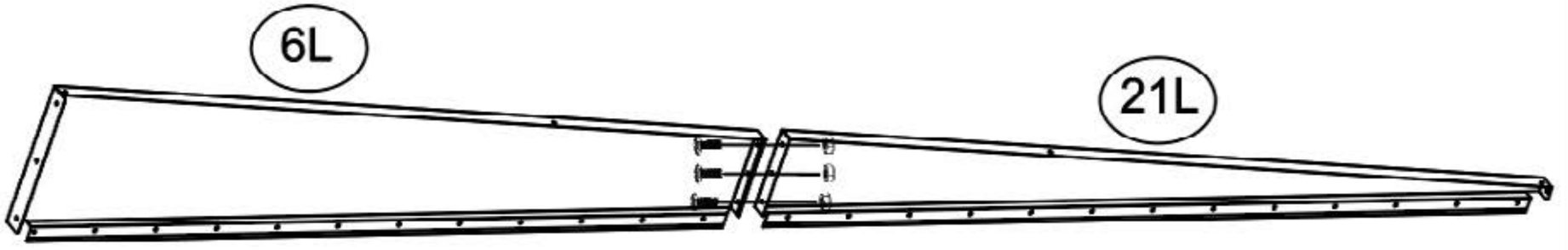

27


22R（×1）


22L（×1）


22（×1）


F1（×29）


S3（×29）







01 02 03

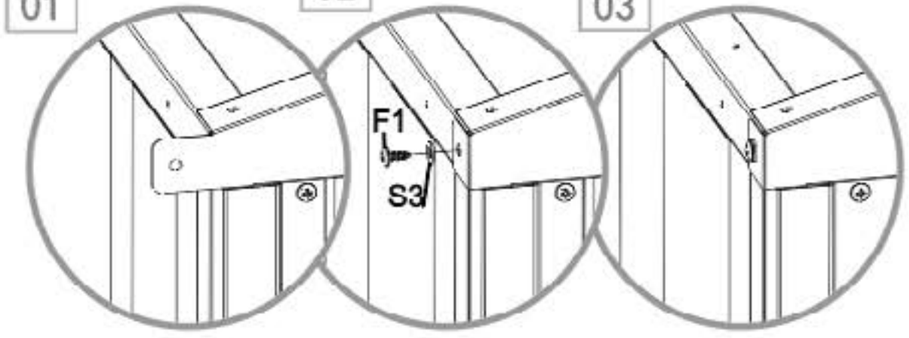



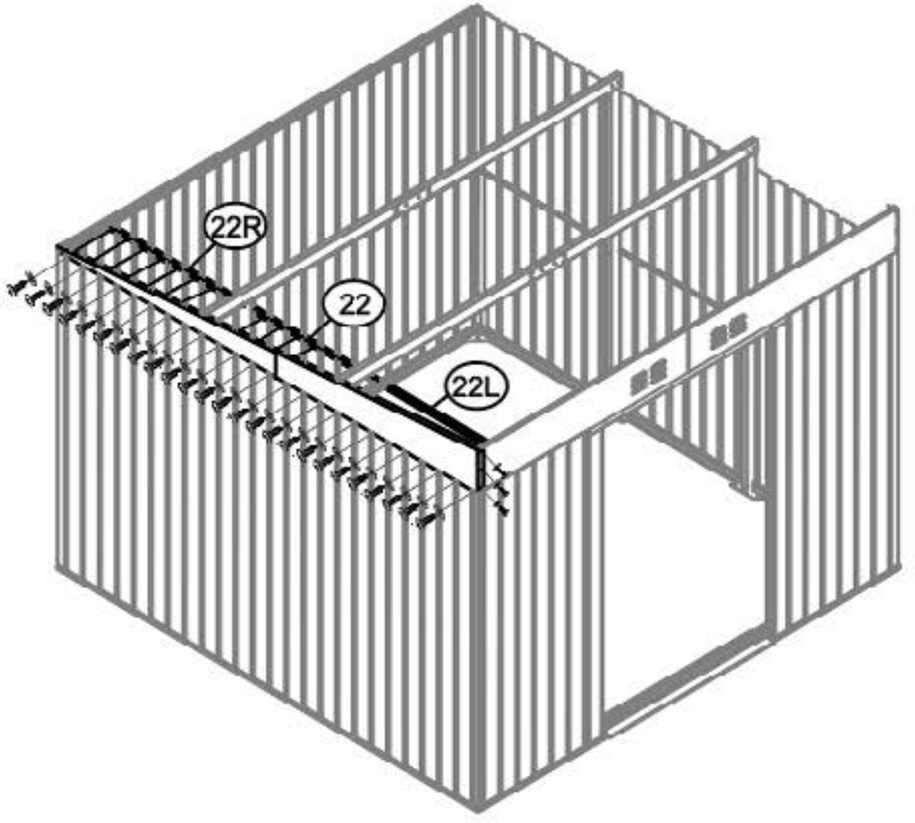

28



F2（×3）



6R（×1）



21R（×1）







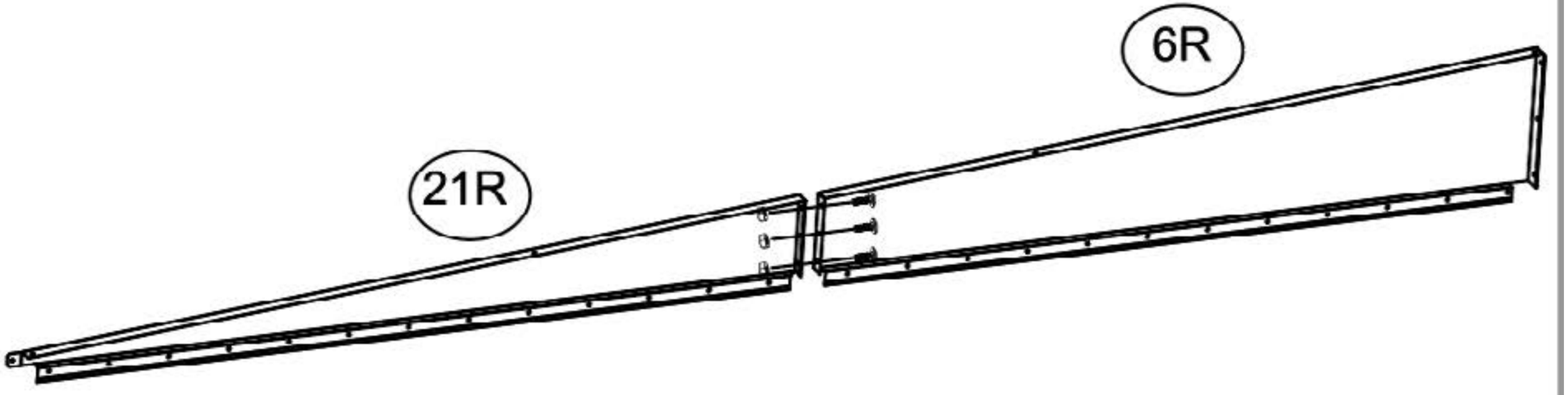

29


22R（×1）


22L（×1）


22（×1）


F1（×29）


S3（×29）









01 02 03

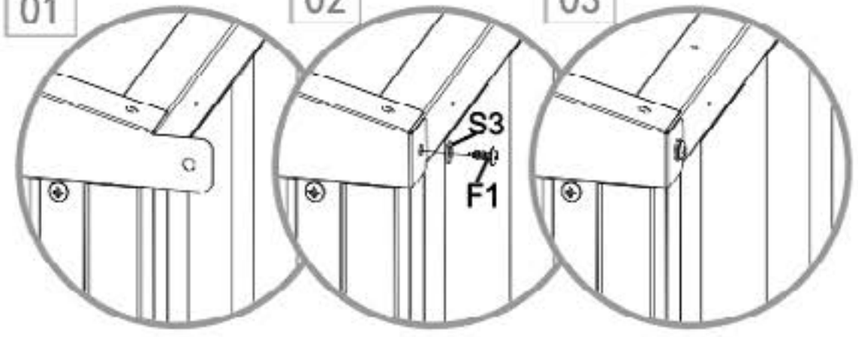



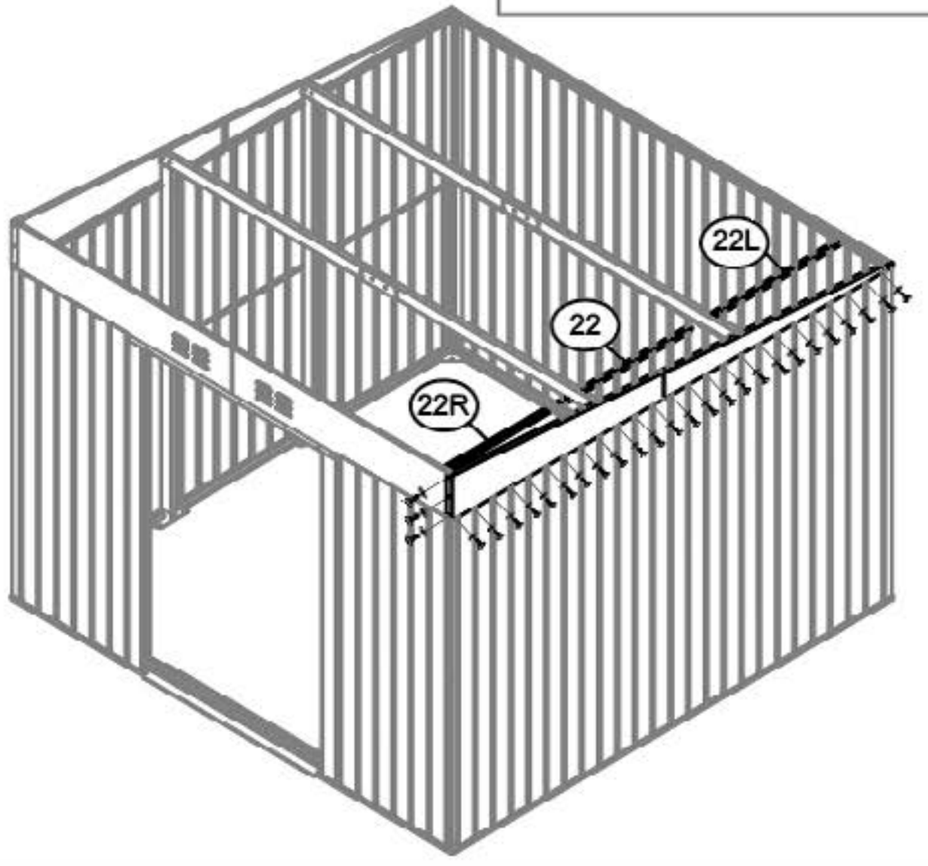

30



20（×2）



F1（×6）







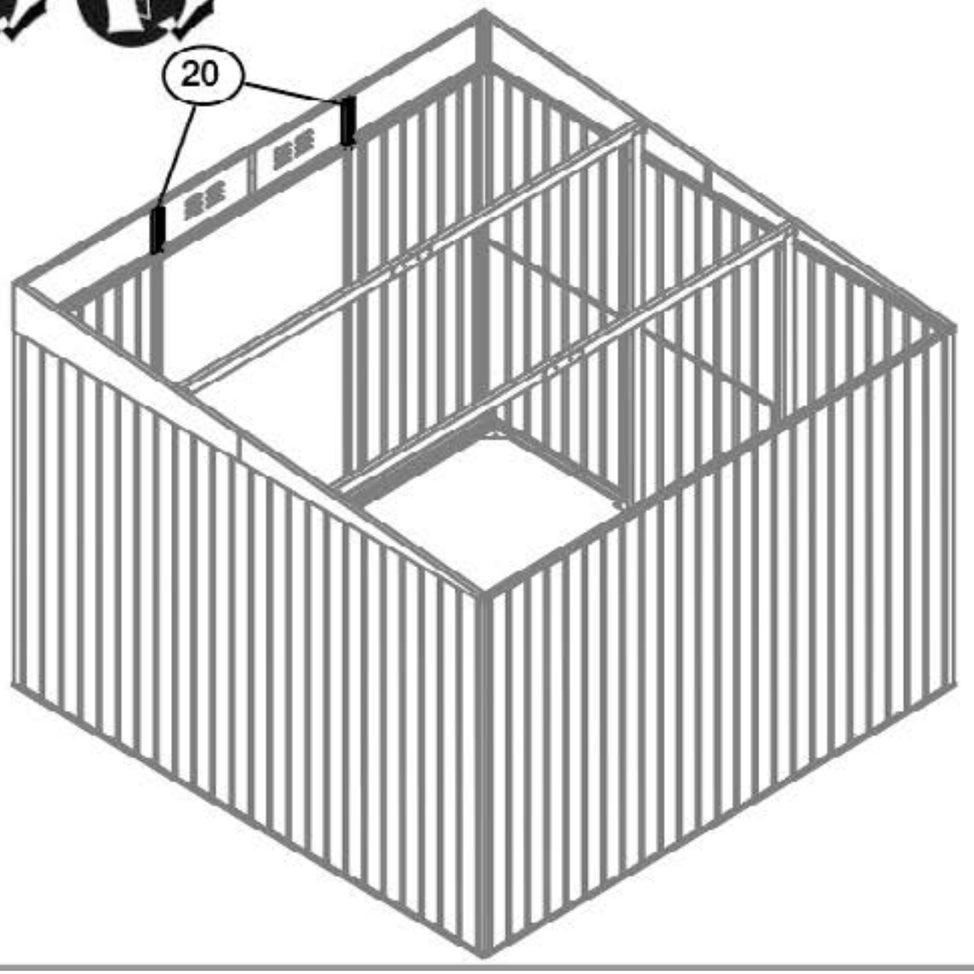

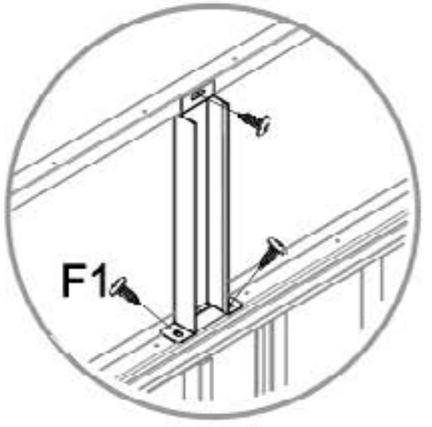



31


P5（×1）


P6（×1）


P7（×3）

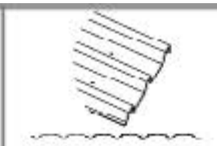
P8（×1）


F1（×48）


S3（×48）







01

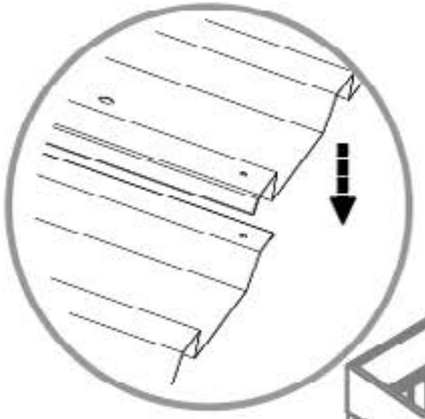

02

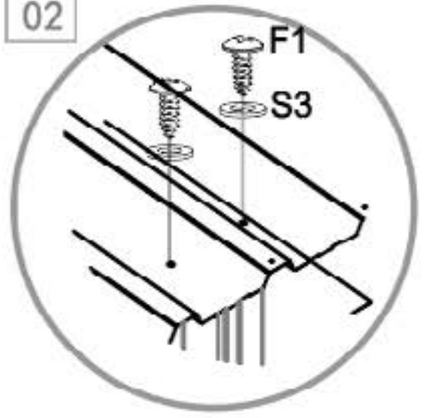



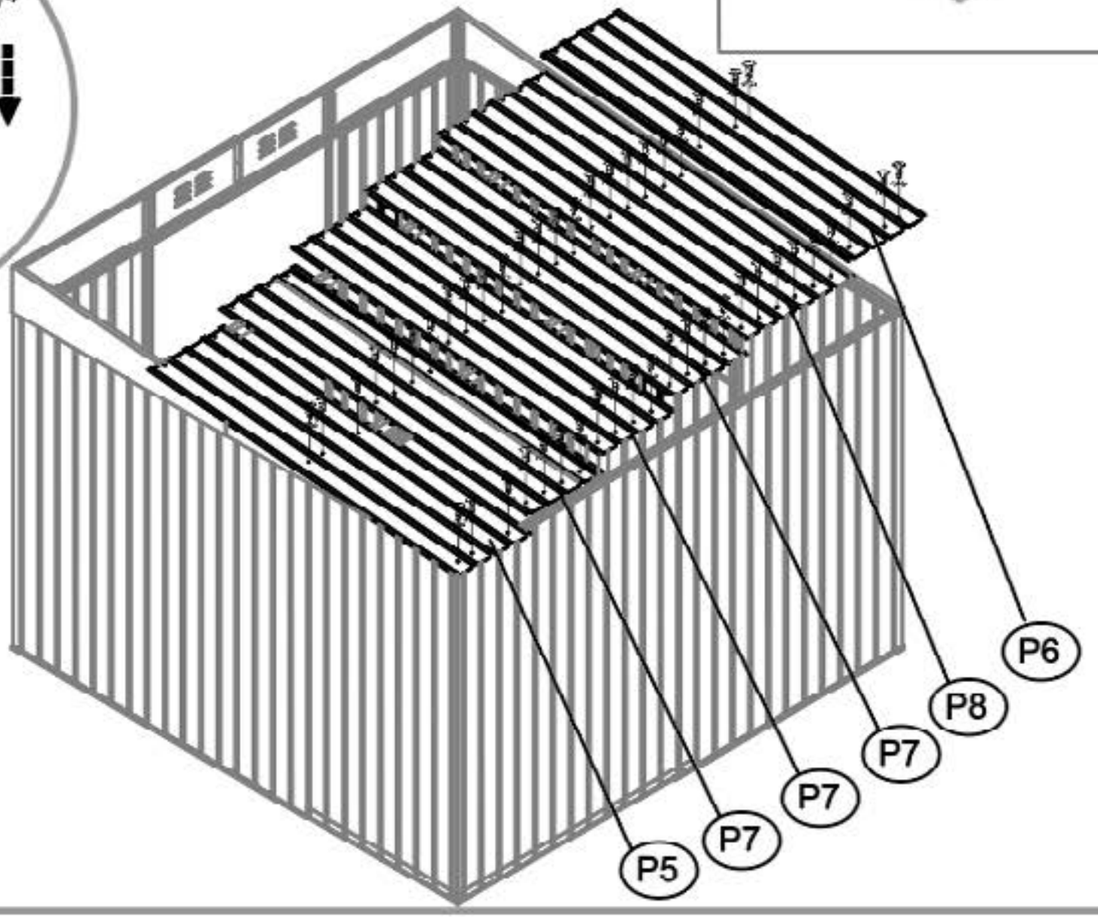

32

P11 （×1）	P12 （×1）	P14 （×3）	P16 （×1）	F1 （×48）	S3 （×48）





01

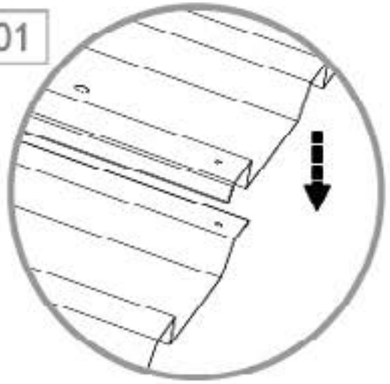

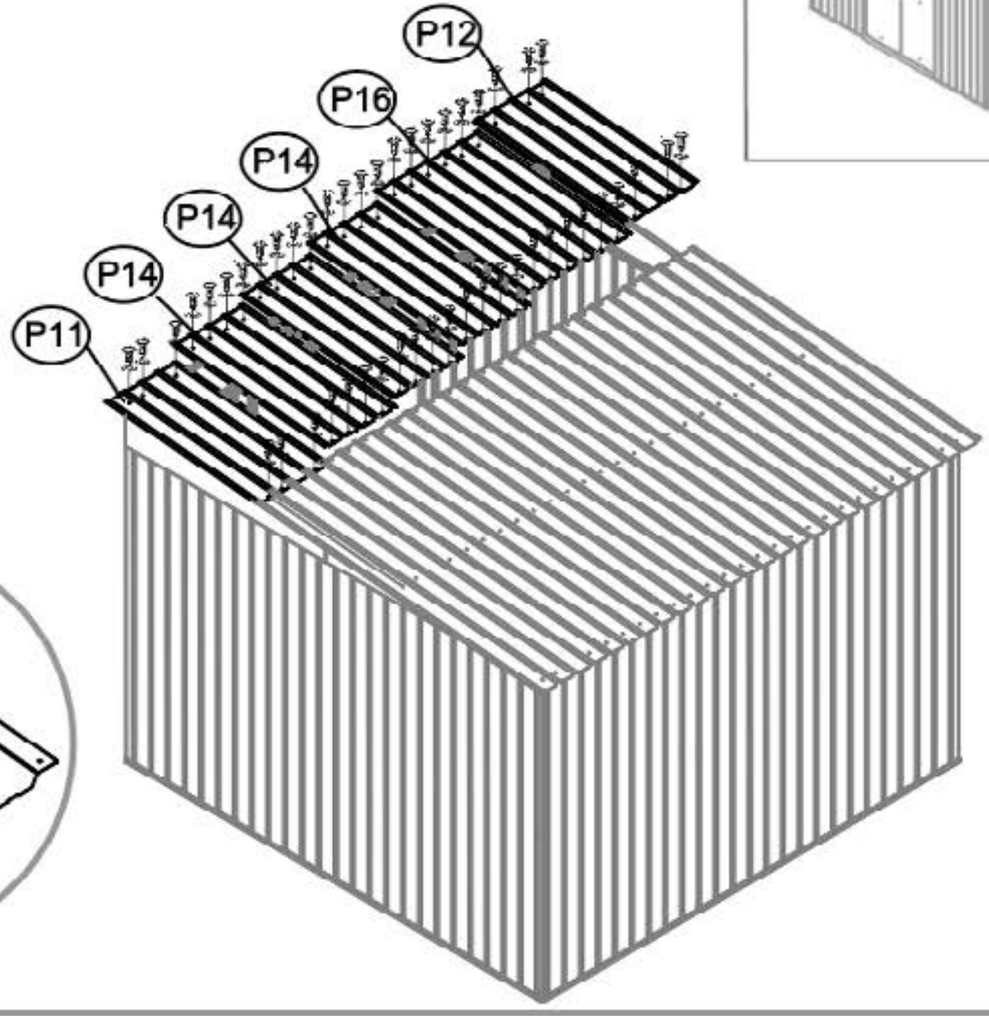

02

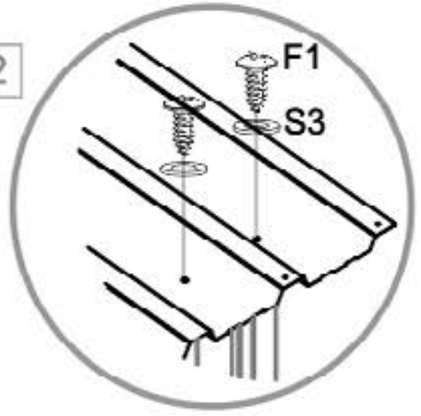



33



10L（×1）



10R（×1）



GS（×2）



F1（×4）









01

02

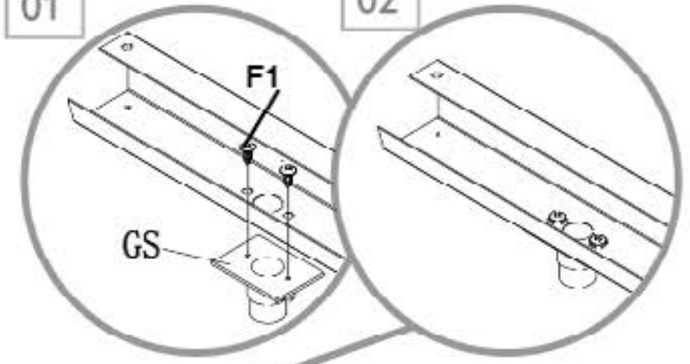

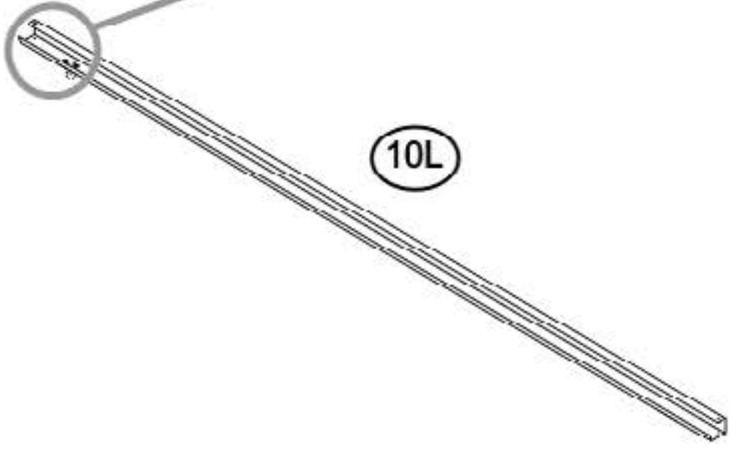

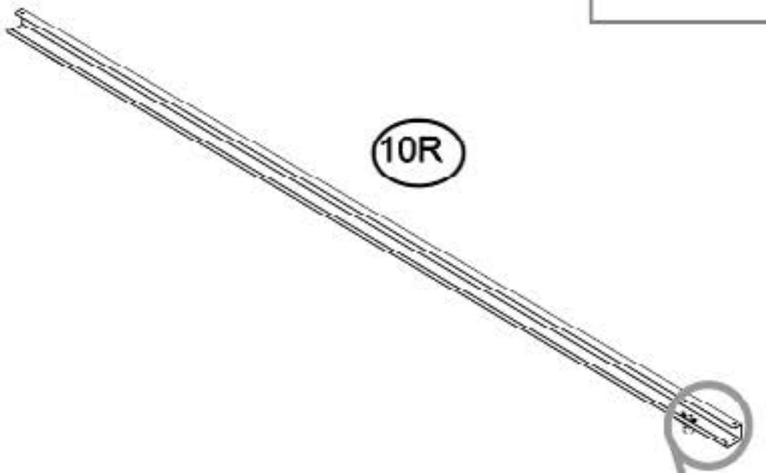

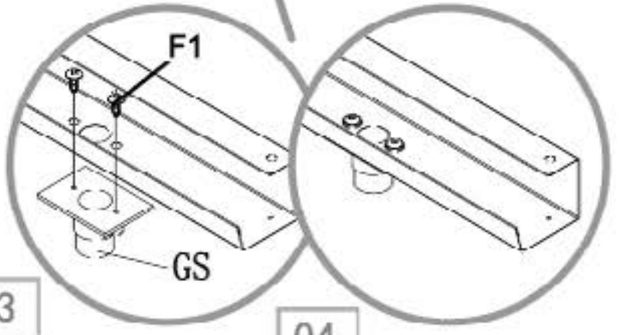

03

04

34


17L（×1）


17R（×1）


17-2（×2）


17-2（×2）


F1（×16）


S3（×14）









02

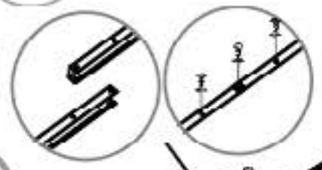

01



17L

17-1

17R

17-2

17-1

10L

10R

17-2

03

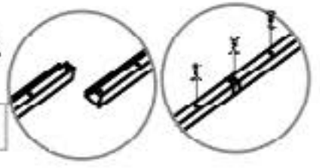



35



D1 (X1)



D2 (X1)



GB (X2)



F2 (X2)

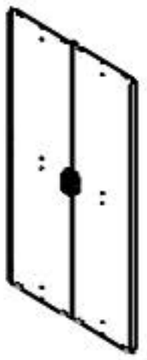





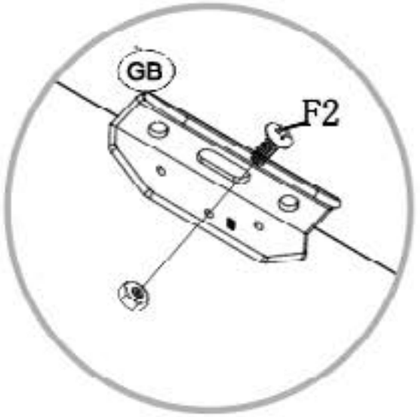

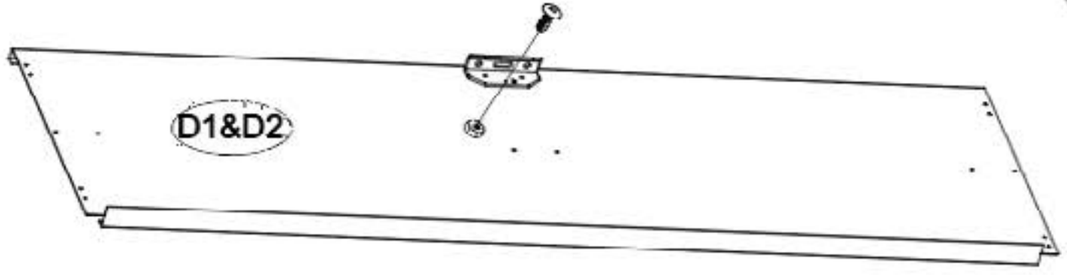

x2

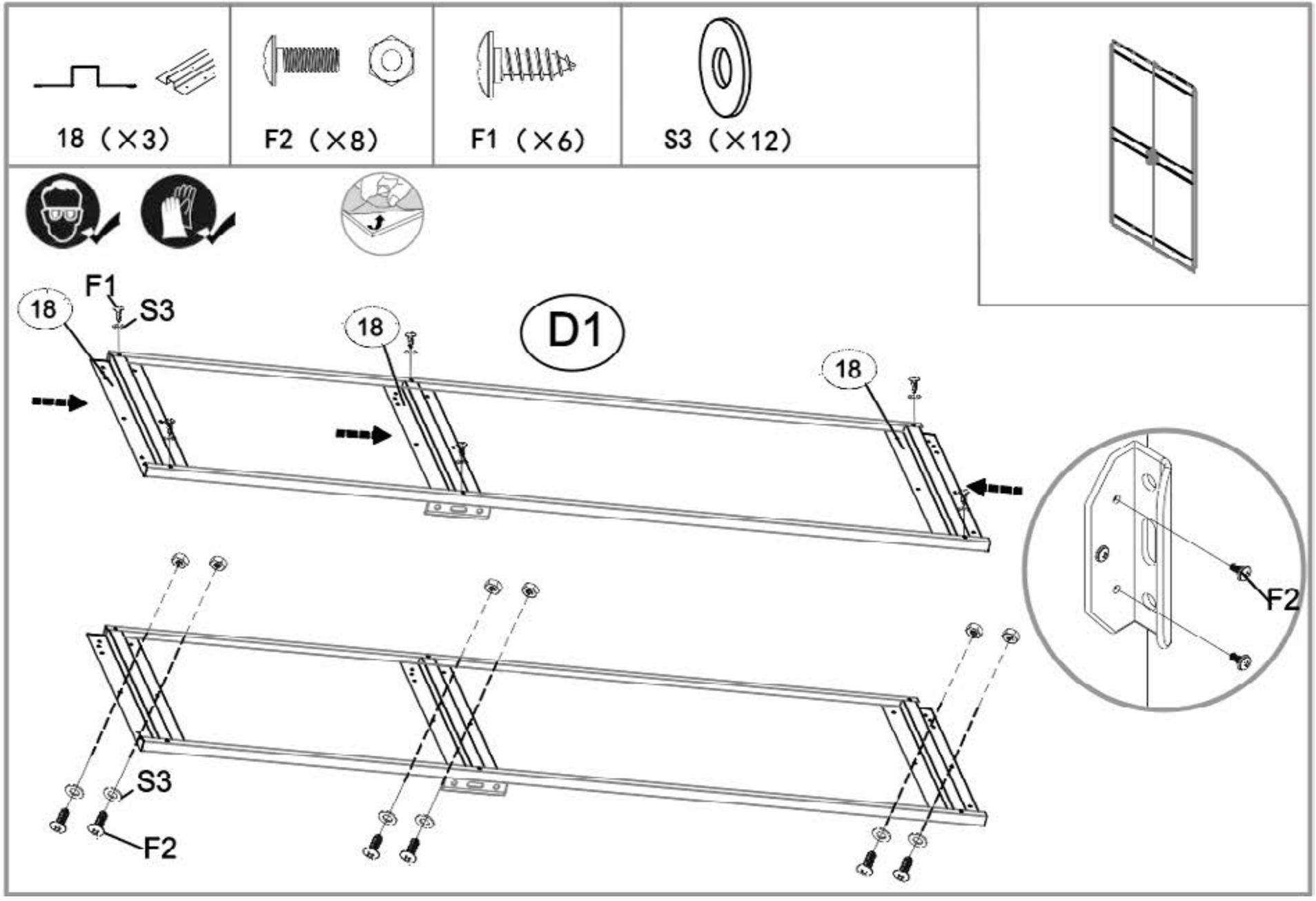
18 (×3)
F2 (×8)
F1 (×6)
S3 (×12)
F1
S3
18
18
18
D1
F2
S3
F2

37

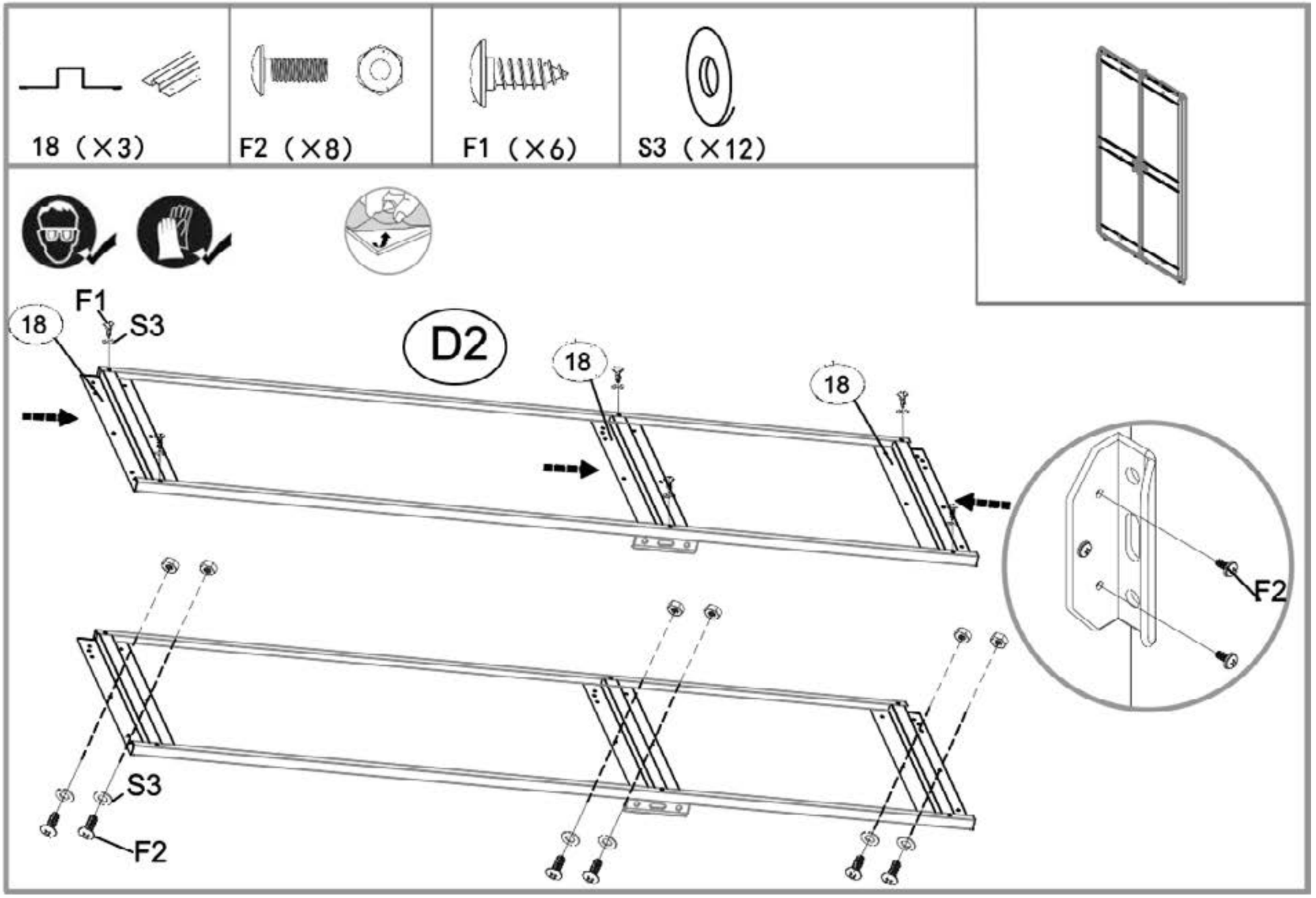

38



GD（×4）



F2（×4）



S3（×4）







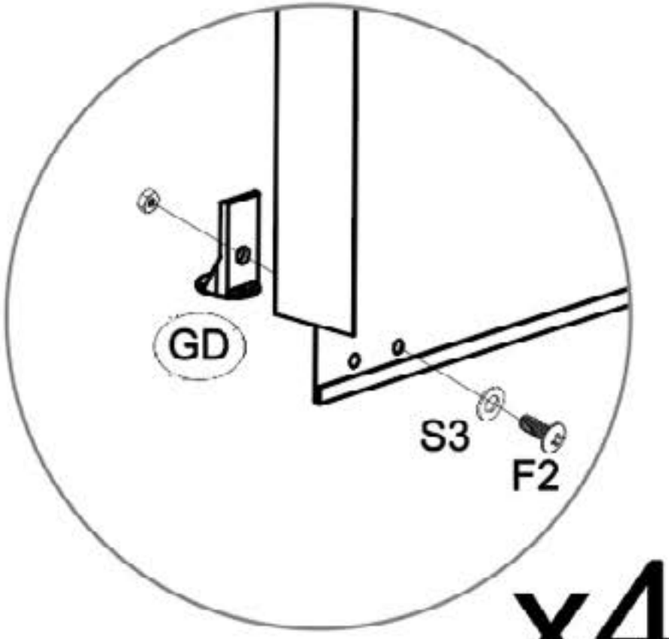

x4

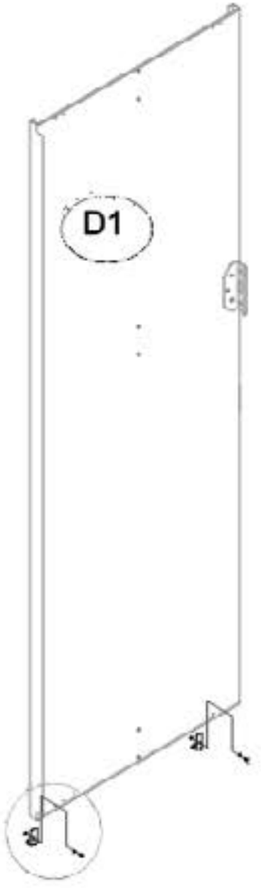

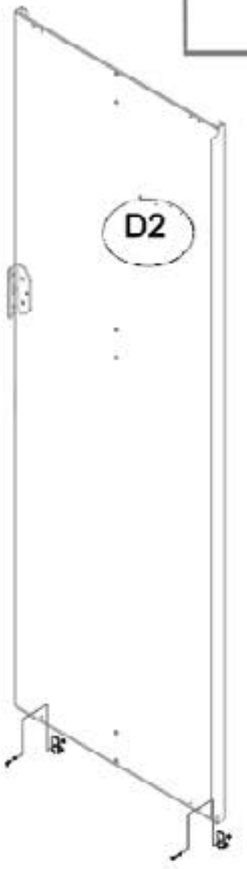

39

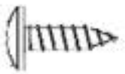

F3（×8）







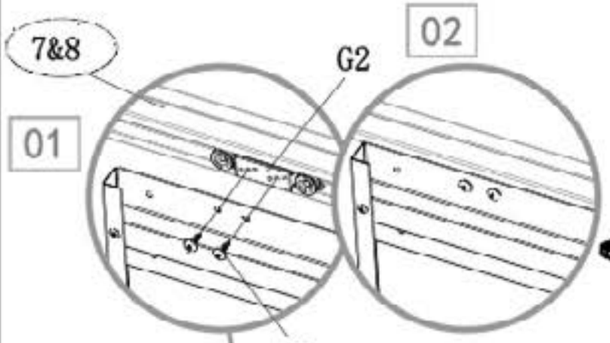

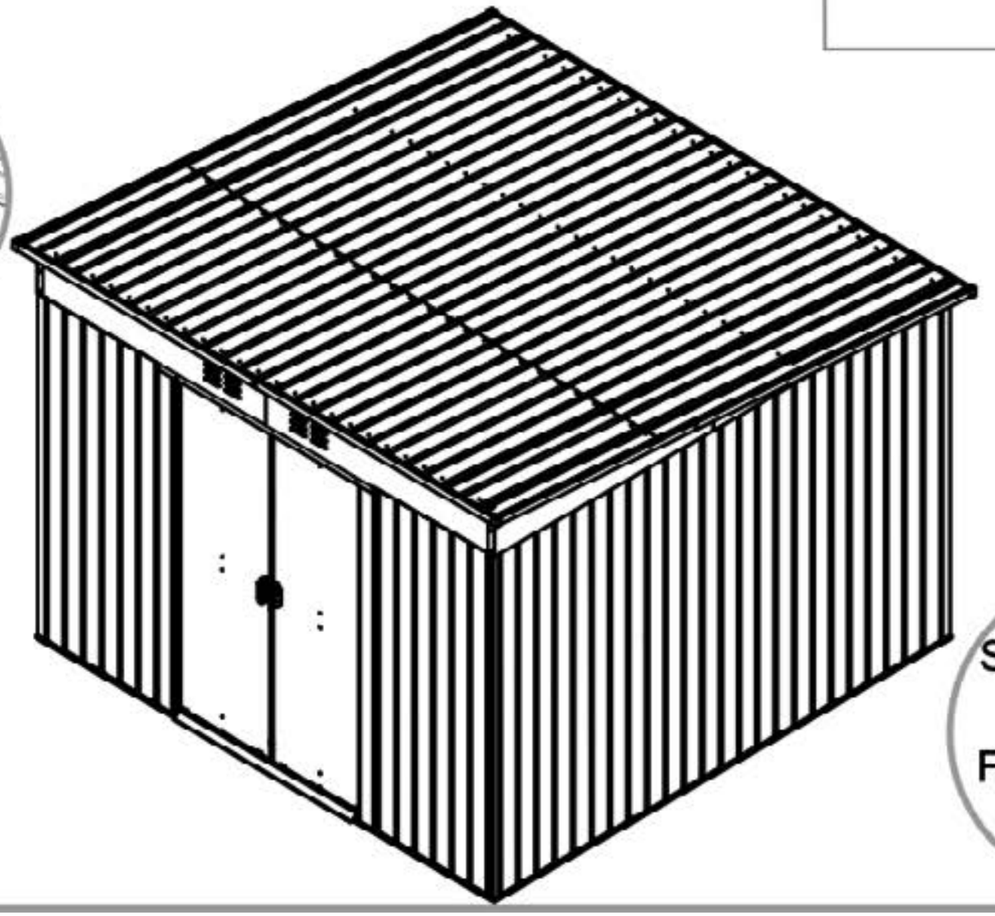

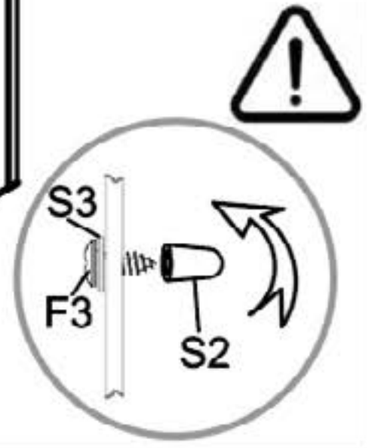

40



J1（×4）



F7（×16）

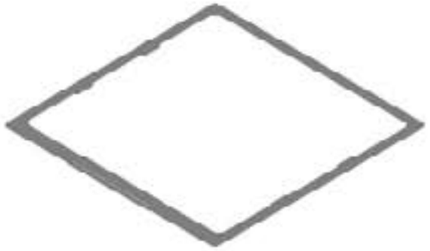



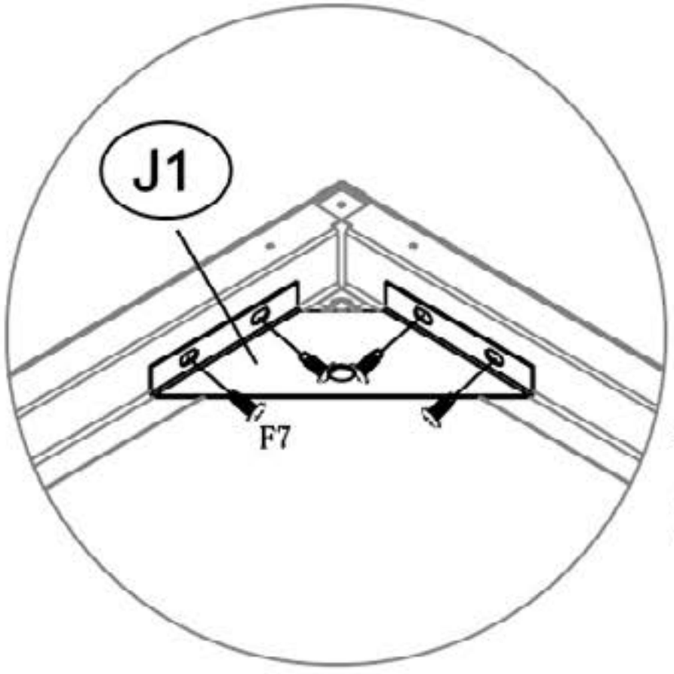

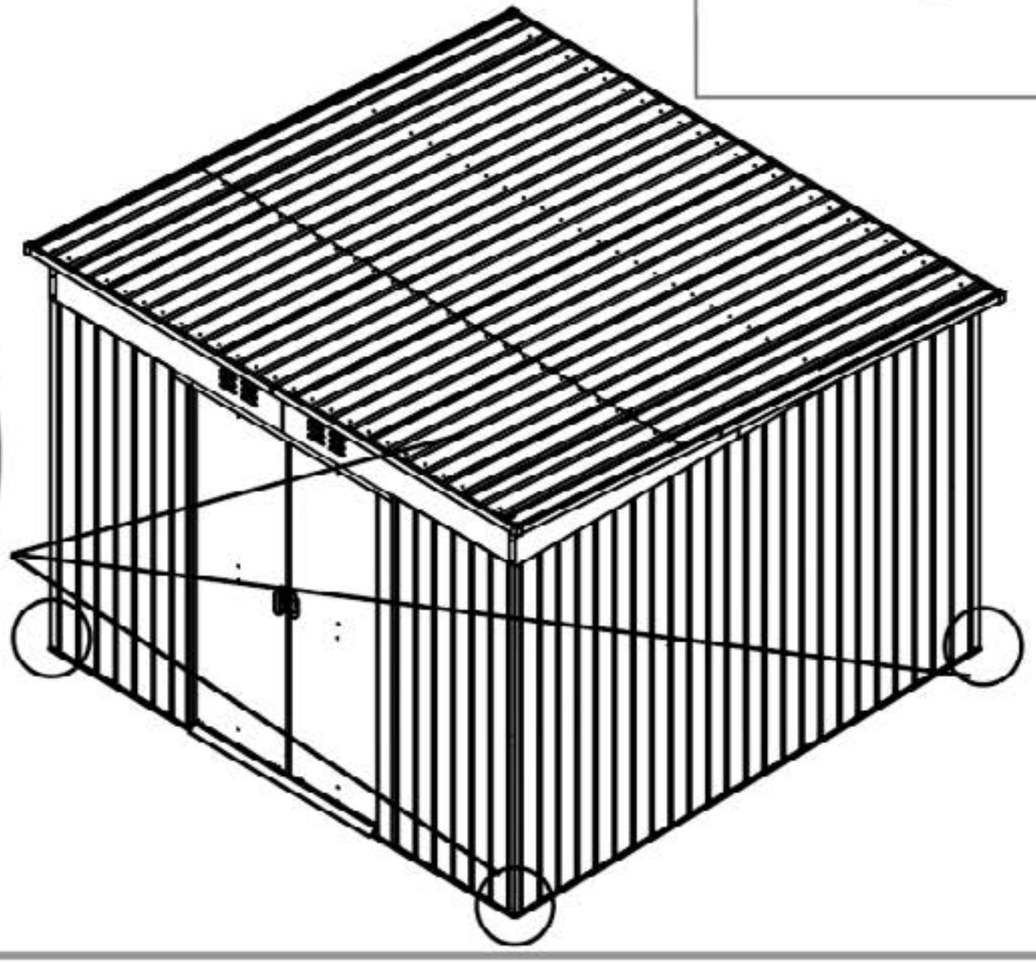

41

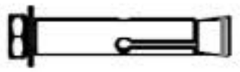

F10（X4）

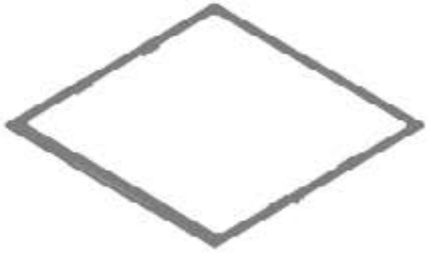



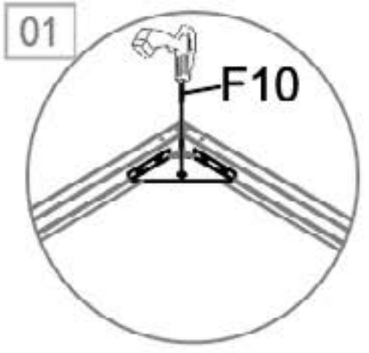

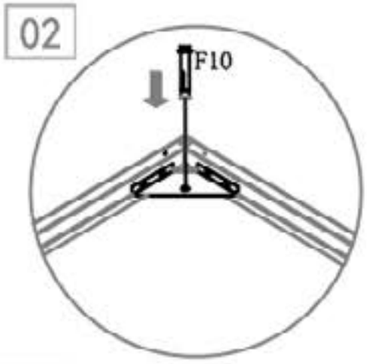

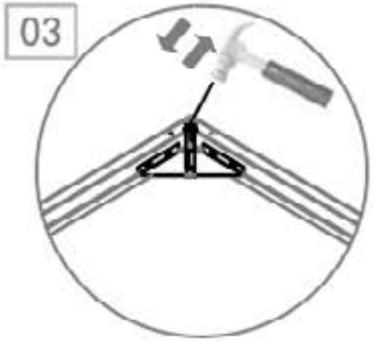

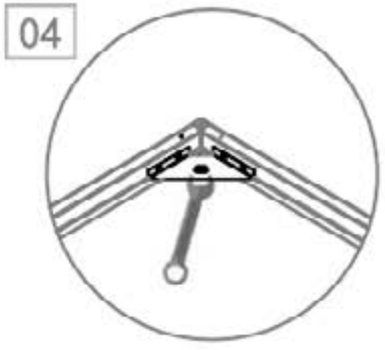

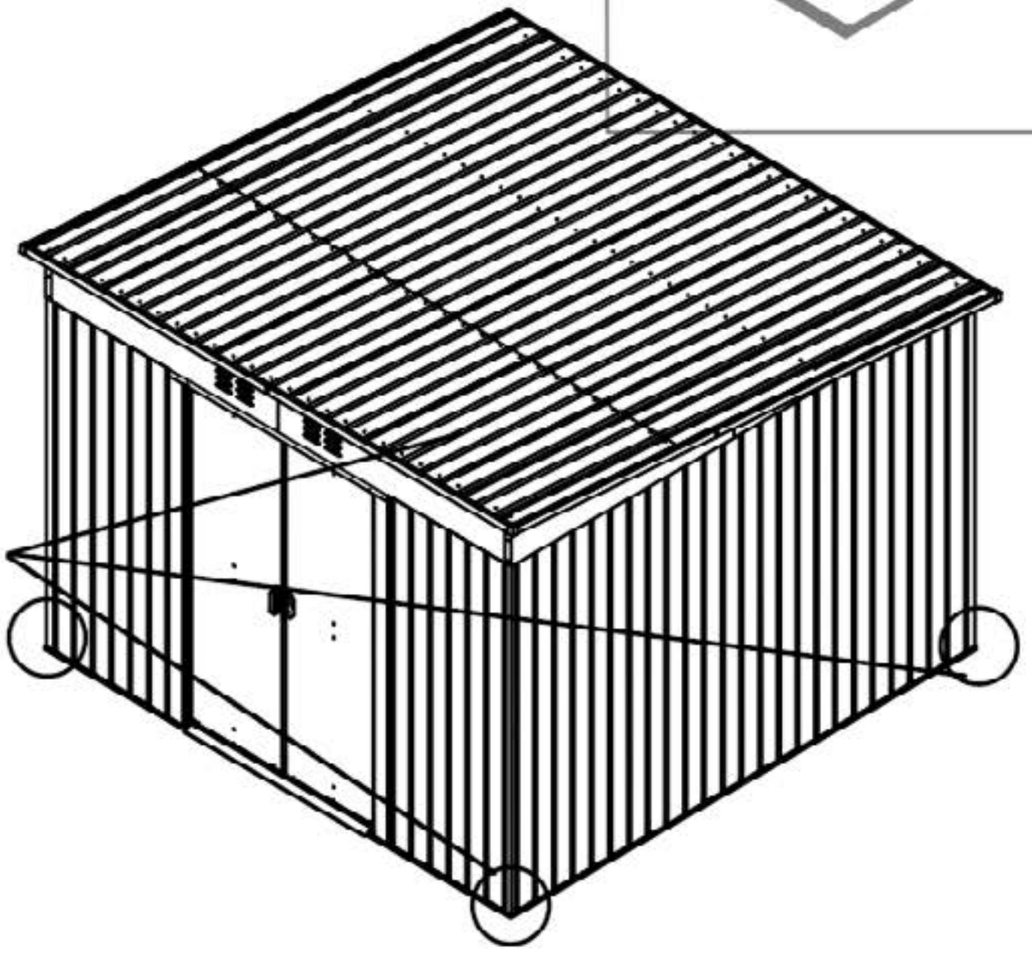

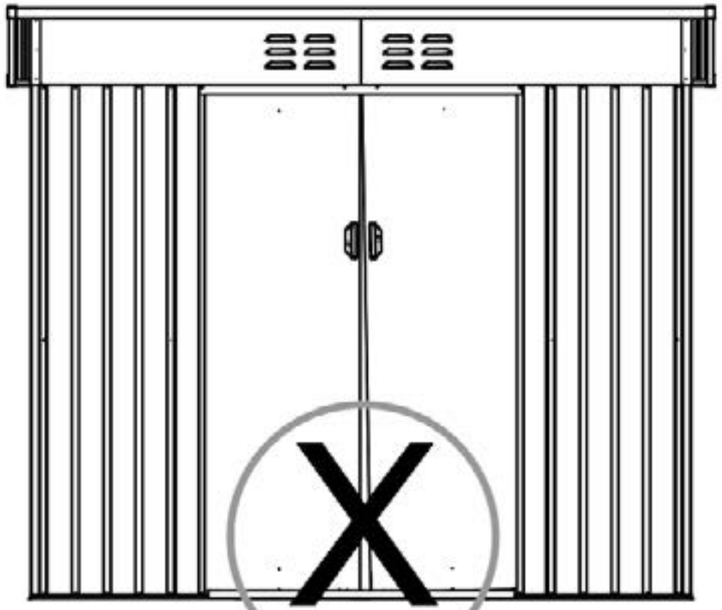

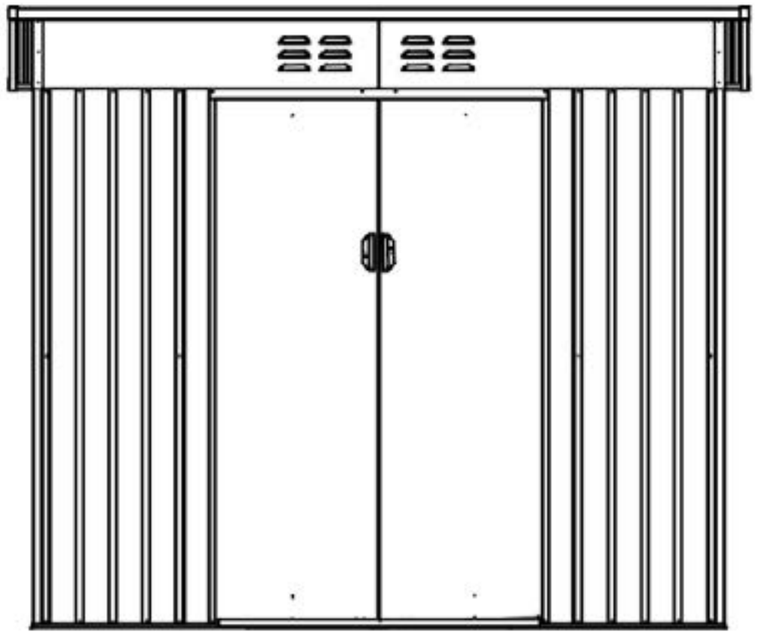



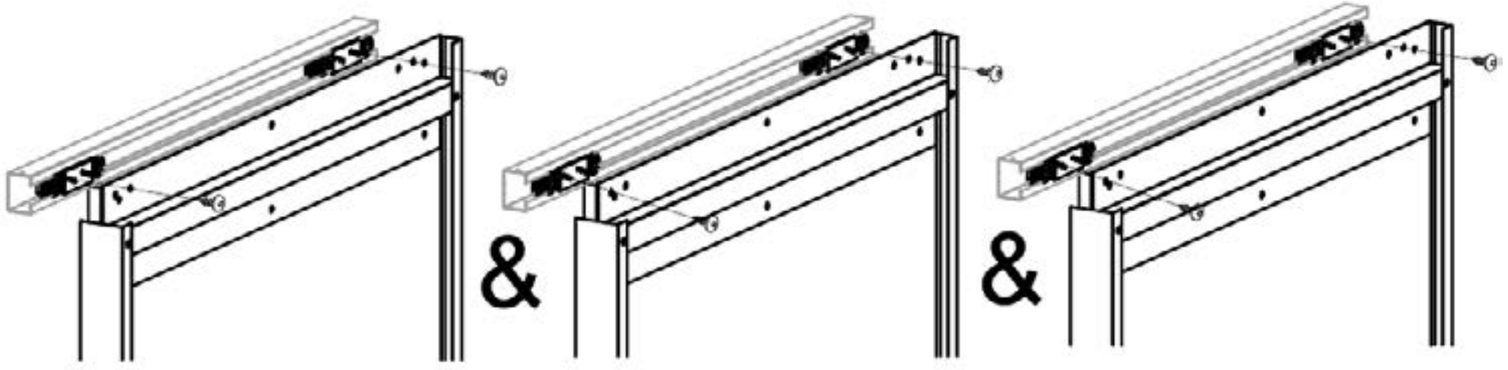



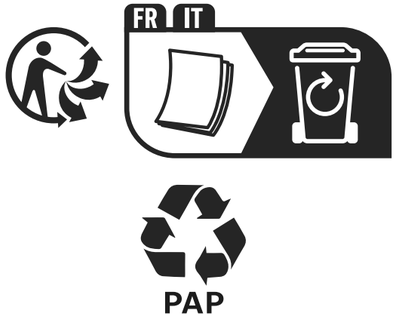



Production date :

MM / YYYY

SERIAL NUMBER

** Garantie 10 ans / 10 años de garantía / Garantia de 10 anos / Garanzia 10 anni / Εγγύηση 10 ετών / Gwarancja 10-letnia / Гарантія 10 років / Garanţie 10 ani / Garantia 10 anos / 10-year warranty

EU ADEO : Adeo Services
135, rue Sadi Carnot- CS 00001 59790- RONCHIN- France
www.product-regulatory.adeoservices.com

UA: Виробник: ТОВ "Адео Сервісез С.А.", вул. Саді Карно, CS 00001, 59790 Роншен, Франція. Імпортер: ТОВ "Леруа Мерлен Україна", 04201 Україна, м.Київ, вул. Полярна 17А, +380 44 498 46 00. Імпортер приймає претензії від споживачів щодо товару, а також проводить його ремонт, технічне і гарантійне обслуговування.

BR: Importado e distribuído por LEROY MERLIN COMPANHIA BRASILEIRA DE BRICOLAGEM CNPJ: 01.438.784/0001-05. Rua Pascoal Pais, nº. 525, 6º andar cj 61 a 64, Vila Cordeiro, São Paulo -SP. CEP: 04581-060 CALM (Central de Atendimento Leroy Merlin) Capitais 4020-5376 Demais Regiões 0800-0205376 IMAGENS ILLUSTRATIVAS

SA: Imported by Adeo South Africa (PTY) LTD T/A Leroy Merlin
Hosted in Leroy Merlin Fourways Store
35 Roos Street Witkoppen Ext 97, Sandton, 2191
Johannesburg, Gauteng, South Africa
Tel: +27 10 493 8000 Email: contact@leroymerlin.co.za

Made in China
Зроблено в Китаї / Fabricado na China