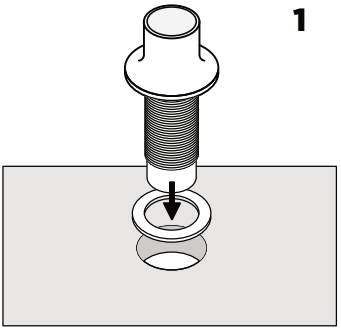
1

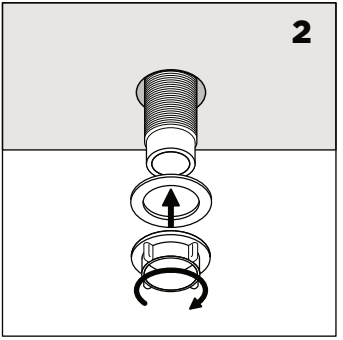
2

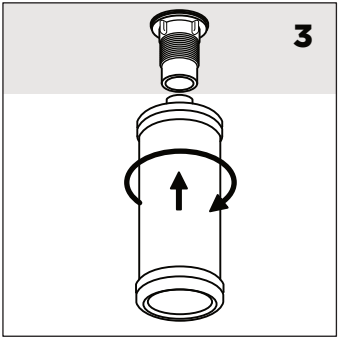
3

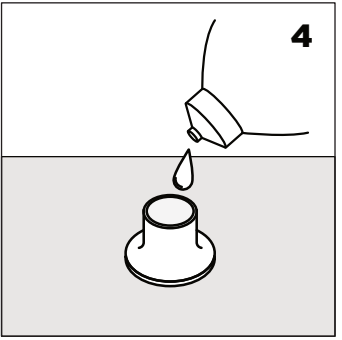
4

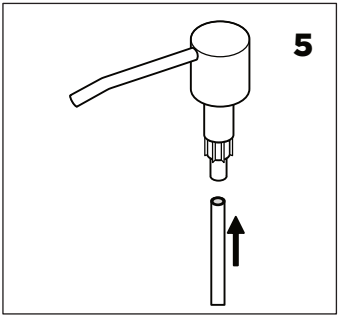
5

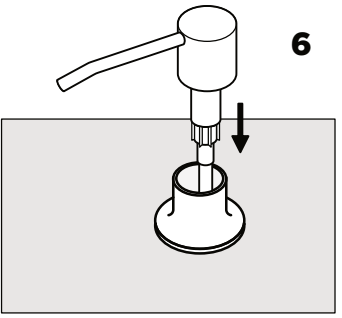
6