FICHA TÉCNICA

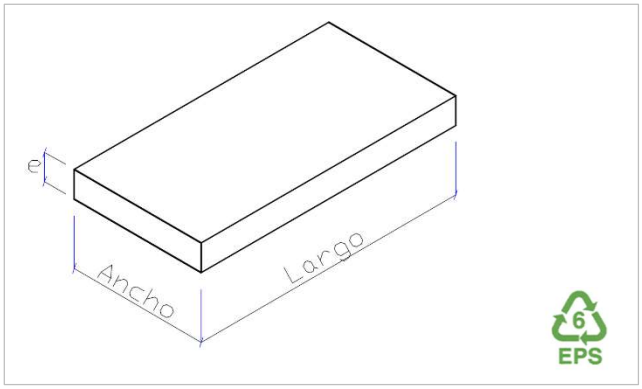

TIPO DE PRODUCTO

PANEL EPS T1

AISLAMIENTO TÉRMICO.

CONDUCTIVIDAD TÉRMICA: **0,046** W/mk

DIMENSIONES (mm): LARGO x ANCHO x e

1250x1000xe
2000x1000xe
2500x1000xe

PRESTACIONES

Prestaciones Declaradas de acuerdo con la norma armonizada EN 13163:2012+A2:2016.

CARÁCTERÍSTICAS ESENCIALES	NIVEL	VALOR	UNIDAD
Conductividad térmica	-	0,046	W/mk
Resistencia térmica (RT)	-	VER TABLA	m²k/W
Reacción al fuego	RFE	E	CLASE
Absorción de agua a largo plazo por inmersión total	WL(T)3	<3	%
Tolerancia en Longitud	L(2)	±2	mm
Tolerancia en Anchura	W(1)	±1	mm
Tolerancia en Espesor (e)	T(1)	±1	mm
Tolerancia en Rectangularidad	S(3)	±3	mm/m
Tolerancias en Planeidad	P(2)	±2	mm
Estabilidad dimensional en condiciones normales	DS(N)2	<2	%
Estabilidad dimensional en condiciones específicas	DS(70,90)1	<1	%
Resistencia a la Flexión	BS50	≥50	KPa
Resistencia a Compresión al 10% de deformación	CS(10)40	≥40	KPa
Resistencia a la difusión al vapor de agua (μ)	MU20a40	20-40	-

Espesor	20	30	40	50	60	80	100	120	140	160	180	200
(RT)	0,40	0,65	0,85	1,05	1,30	1,70	2,15	2,60	3,00	3,45	3,90	4,35

MARCADO CE

Marcado CE de acuerdo con la norma armonizada EN 13163:2012+A2:2016.

CE EPS - T(1) - L(2) - W(1) - S(2) - P(3) - DS(N)2 - DS(70,90)1 - CS(10)40 – BS50 - WL(T)3 - MU20a40 - RFE

OTROS DATOS

Color: BLANCO
Canto: RECTO
100% RECICLABLE
Facilidad de manipulación e instalación
La exposición al sol puede alterar las propiedades del producto

Polígono Industrial Pelagatos ::: C/ de las Libertades, 28
11130 Chiclana de la Frontera (Cádiz)
Tlf.: 956 535 105 ::: FAX: 956 535 121
www.utilbox.es ::: info@utilbox.es