1136940000 **ALANIS MONOMANDO DE LAVABO 1/2" TAMAÑO S**



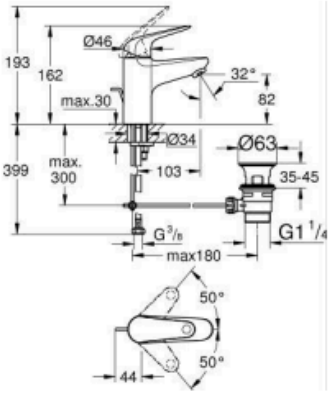

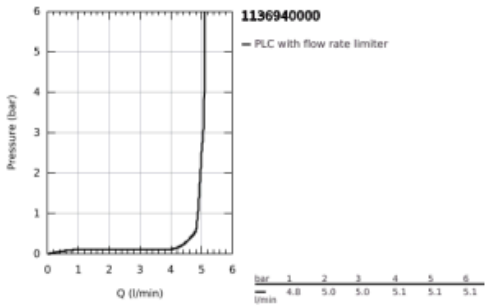

DESCRIPCIÓN DEL PRODUCTO

- Color: Cromo
- Palanca metálica
- GROHE Cartucho de discos cerámicos SmoothControl de 28 mm
- Limitador de temperatura
- GROHE LongLife acabado duradero
- Aísla los conductos de agua internos, sin plomo y sin níquel.
- Caudal máximo a 3 bar: 5 l/min
- Sistema de rápida instalación
- Válvula automática 1/4 “
- Con conexiones flexibles

1136940000 **ALANIS MONOMANDO DE LAVABO 1/2" TAMAÑO S**

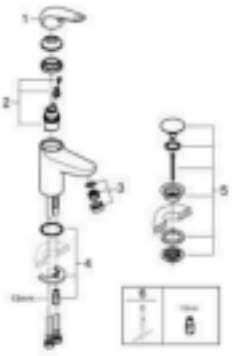

PIEZAS DE REPUESTO, julio 2021 – ahora

1: maneta (Número de pedido 1020480000)
2: cartucho (Número de pedido 1030059990)
3: Mousseur completo (Número de pedido 48159000)
4: Juego fijación (Número de pedido 46249000)
5: Válvula de desagüe (Número de pedido 65807000)
6: Llave de tubo larga (Número de pedido 19017000)*
*Accesorios especiales