START
BIOCLIMATIC ALU / STEEL

3 YEAR Warranty*



EAN : 3276007947984

MATRIX ID : 2026R09P13-0026

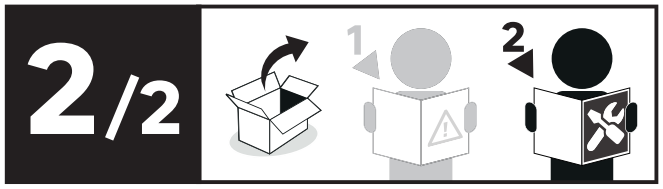

FR Manuel d'Instructions
ES Manual de Instrucciones
PT Manual de Instruções
IT Manuale di Istruzioni
EL Εγχειρίδιο Οδηγιών
PL Instrukcją Obsługi
RO Manual de Instrucţiuni
BR Manual de Instruções
UA Інструкція з експлуатації
HE מדריך הוראות
AR كتيب التعليمات
EN Instructions Manual
NL Handleiding
NO Instruksjonsmanual
DA Instruktionsbog
SV Instruktionsbok
DE Gebrauchsanweisung
SL Navodila za uporabo
HR Upute za uporabu
SQ Manuali i udhëzimeve

Traduction de la version originale du mode d'emploi / Traducción de las Instrucciones originales / Tradução das Instruções originais / Traduzione delle istruzioni originali / Μετάφραση των πρωτότυπων οδηγιών / Tłumaczenie instrukcji oryginalnej / Переклад оригінальної інструкції / Traducerea instrucţiunilor originale / תרגום של הגרסה המקורית של הוראות השימוש/ ترجمة النسخة الأصلية لتعليمات الاستعمال / Tradução das Instruções originais / Vertaling van de oorspronkelijke versie van de gebruiksaanwijzing / Oversettelse av originalversjonen av brukerhåndboken / Oversættelse af originalversionen af brugsanvisningen / Översättning av originalversionen av instruktionsboken / Übersetzung der Originalversion der Gebrauchsanweisung / Prevod originalne različice navodil za uporabo / Prijevod izvorne verzije priručnika / Përkthimi i versionit origjinal të udhëzimeve për përdorimin / Original version of instruction manual

2026-01 / V01





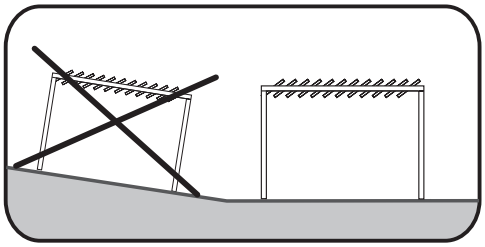

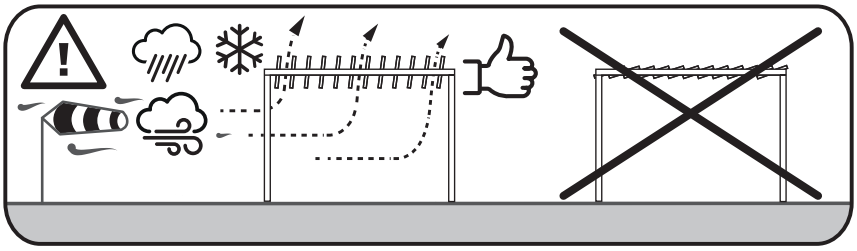







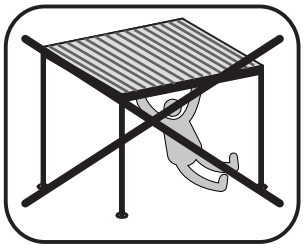



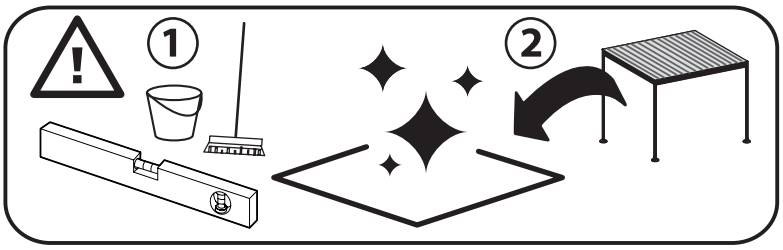

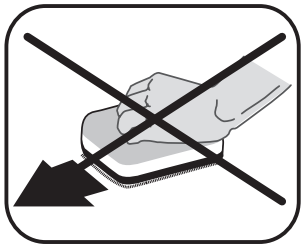





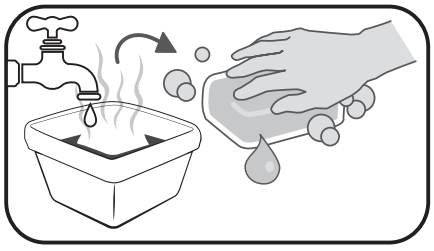



Pièces / Piezas / Partes / Parti di ricambio / Ανταλλακτικά / Części / Деталі деталей / Piese / Peças / Parts



Outils / Herramientas / Ferramentas / Strumenti / Εργαλεία / Narzędzia / Інструменти / Instrumente / Ferramentas / Tools



Article non inclus / Artículo no incluido / Artigo não incluído / Articolo non incluso / Το στοιχείο δεν περιλαμβάνεται / Artykuł nie wliczony / Пункт не включено / Articol neînclus / Item não incluído / Article not included



Montage / Montaje / Assembleia / Montaggio / Συναρμολόγηση / Montaż / Збірка / Asamblarea / Assembléia / Assembly



Utilisation / Utilice / Utilização / Utilizzo / Χρήση / Użyj / Утилізація / Utilizați / Use / Use

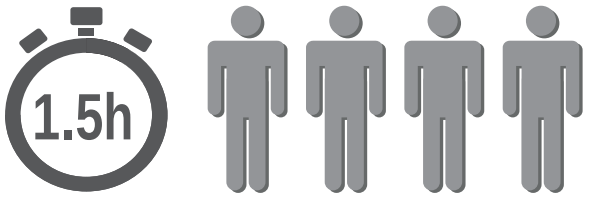
1.5h

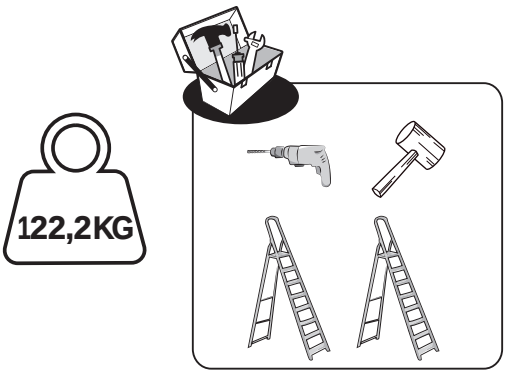
122,2KG

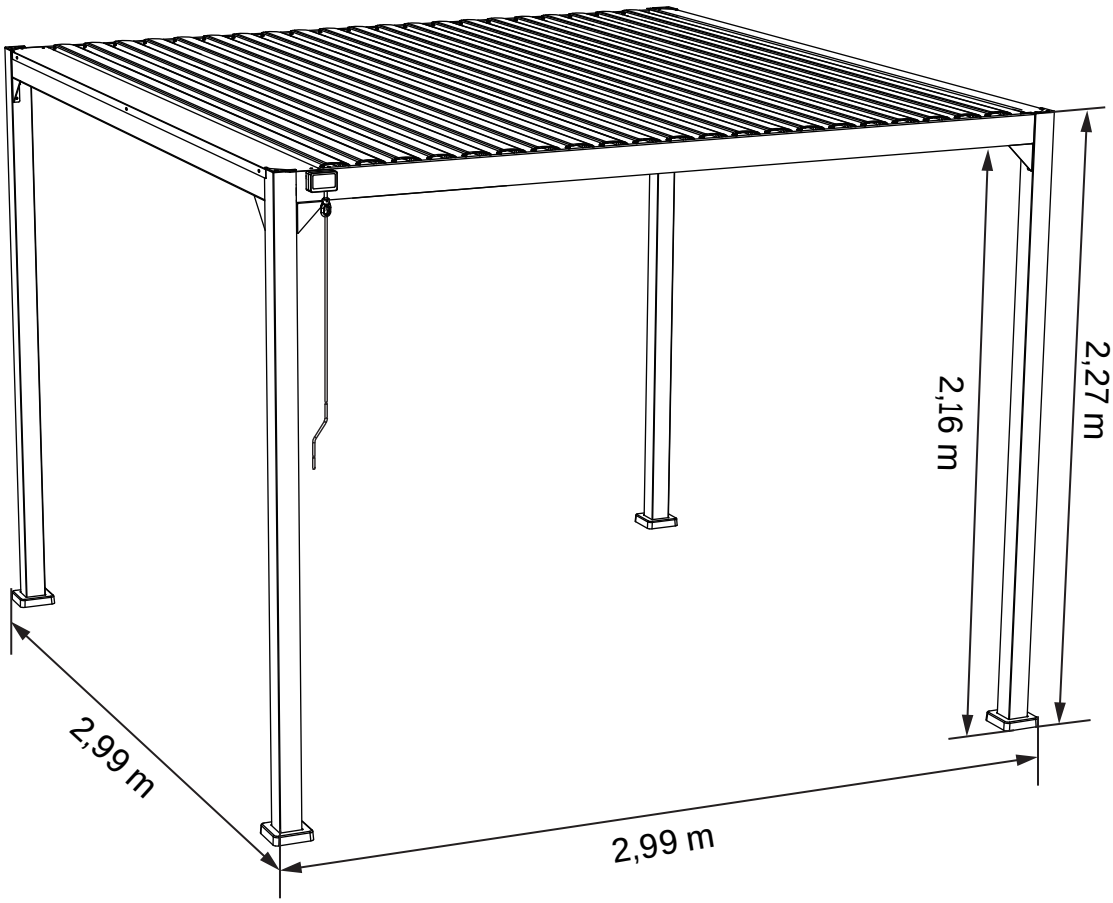
2,99 m
2,99 m
2,16 m
2,27 m

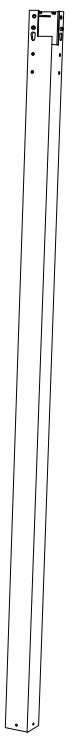

① **x2**

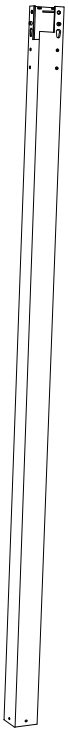

② **x2**

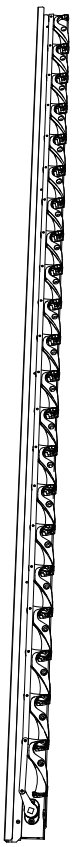

③ **x1**

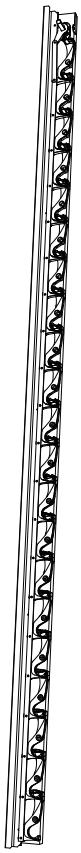

④ **x1**

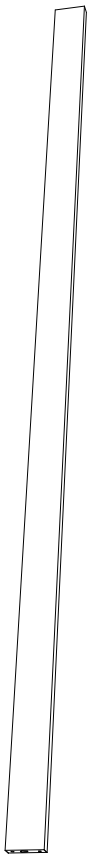

⑤ **x2**



⑥ **x1**



⑦ **x21**

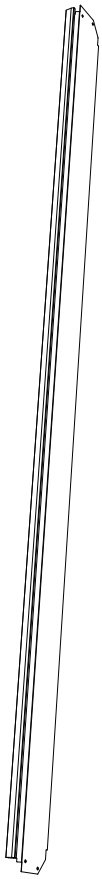

⑧ **x1**

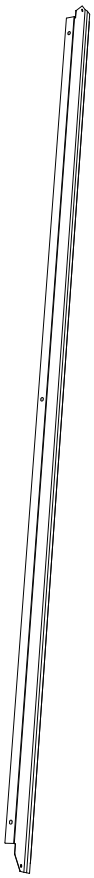

⑨ **x1**



⑩ **x1**

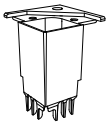

⑪ **x4**



⑫ **x8**



⑬ **x4**

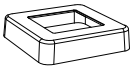

⑭ **x4**



⑮ **x1**

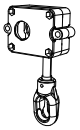

⑯ **x1**



⑰ **x1**



⑱ **x1**

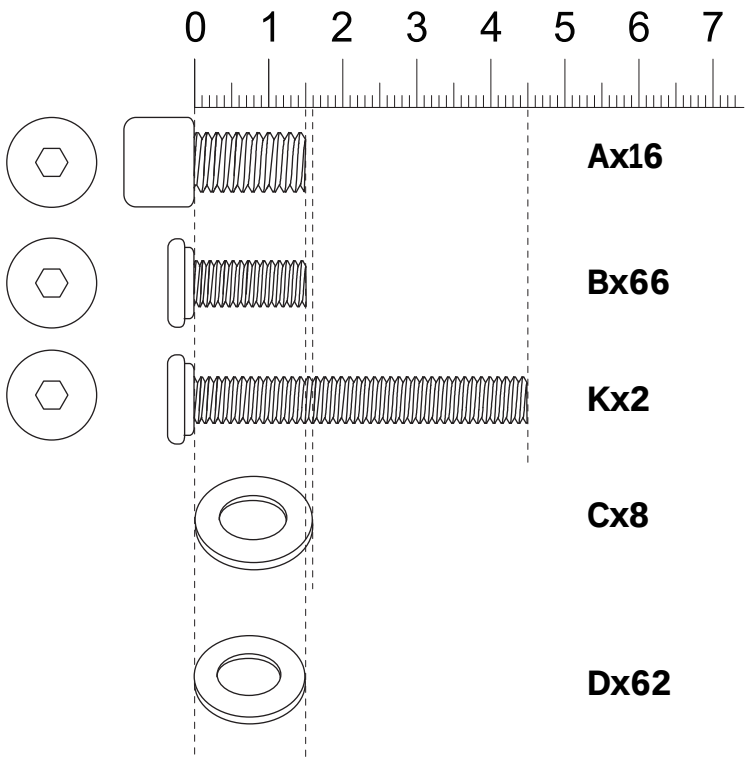

Ax16

Bx66

Kx2

Cx8

Dx62

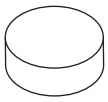

Ex44

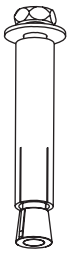

Fx8

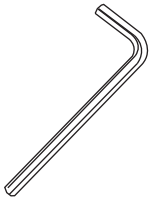

Gx1

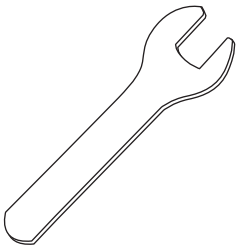

Hx1



Ix1

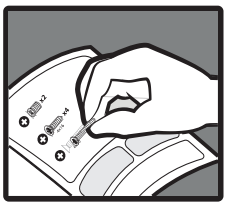

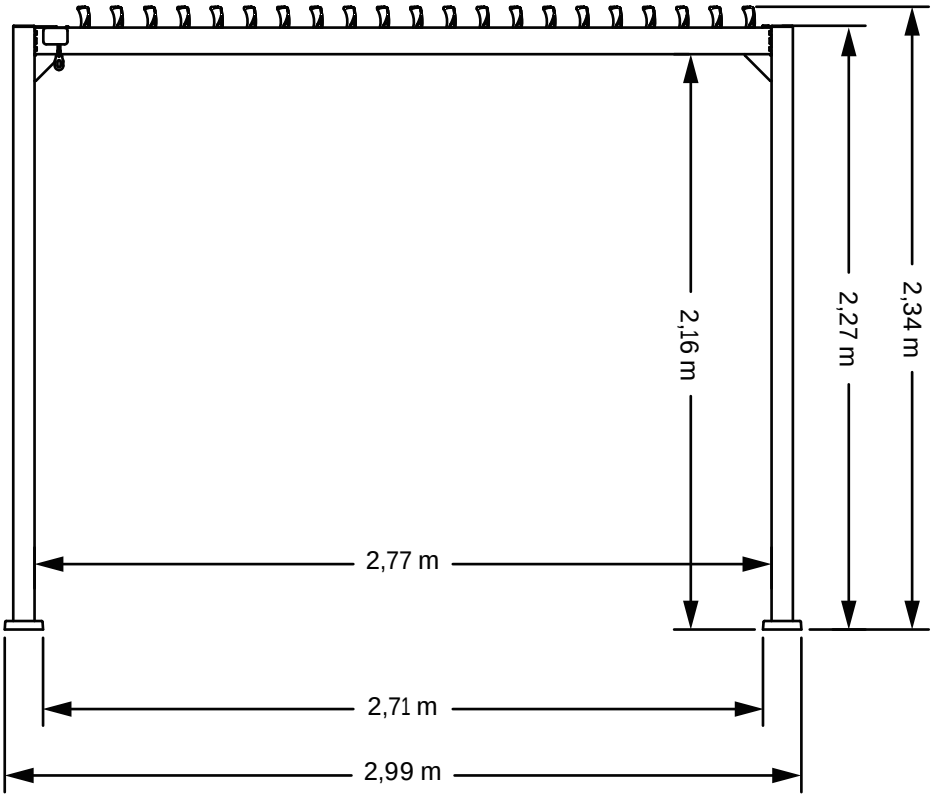
2,16 m
2,27 m
2,34 m
2,77 m
2,71 m
2,99 m

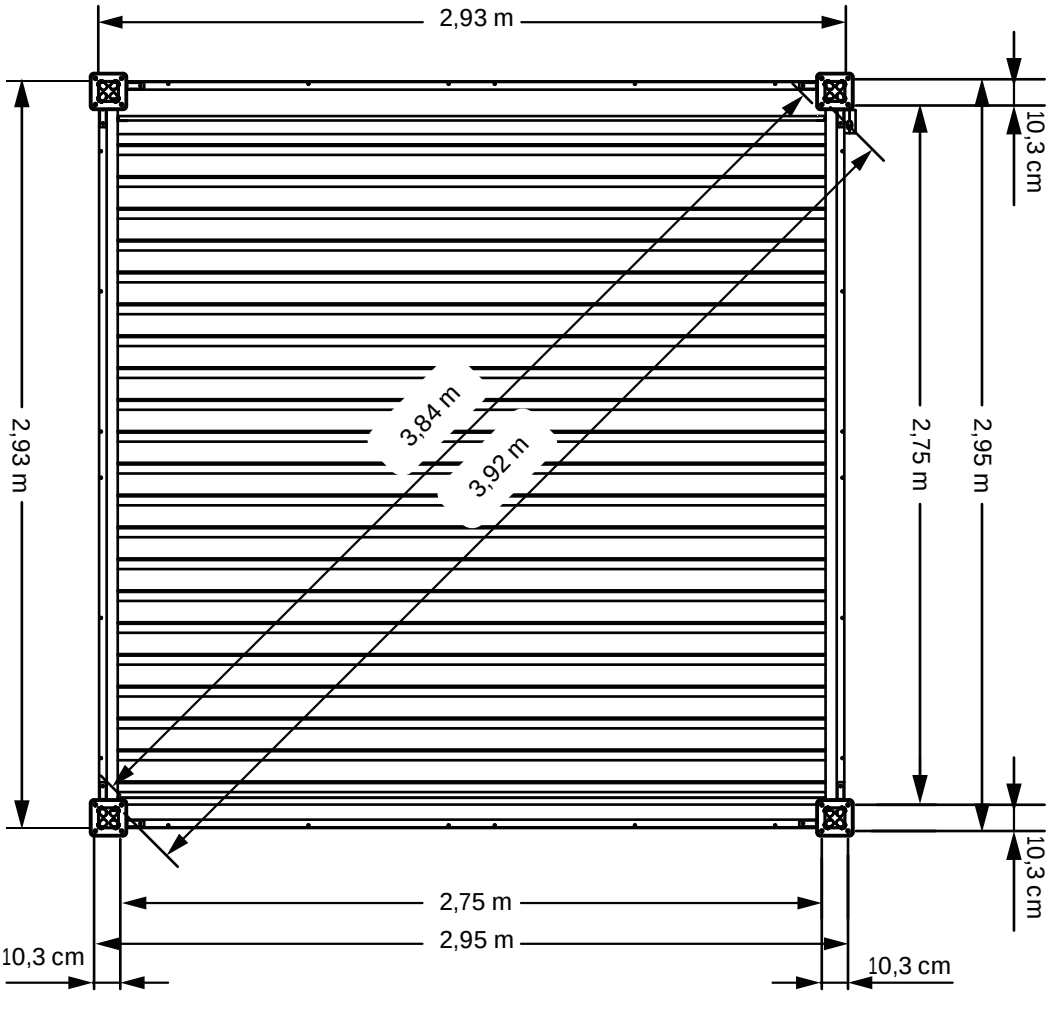
2,93 m
10,3 cm
2,93 m
3,84 m
3,92 m
2,75 m
2,95 m
10,3 cm
2,75 m
2,95 m
10,3 cm
10,3 cm

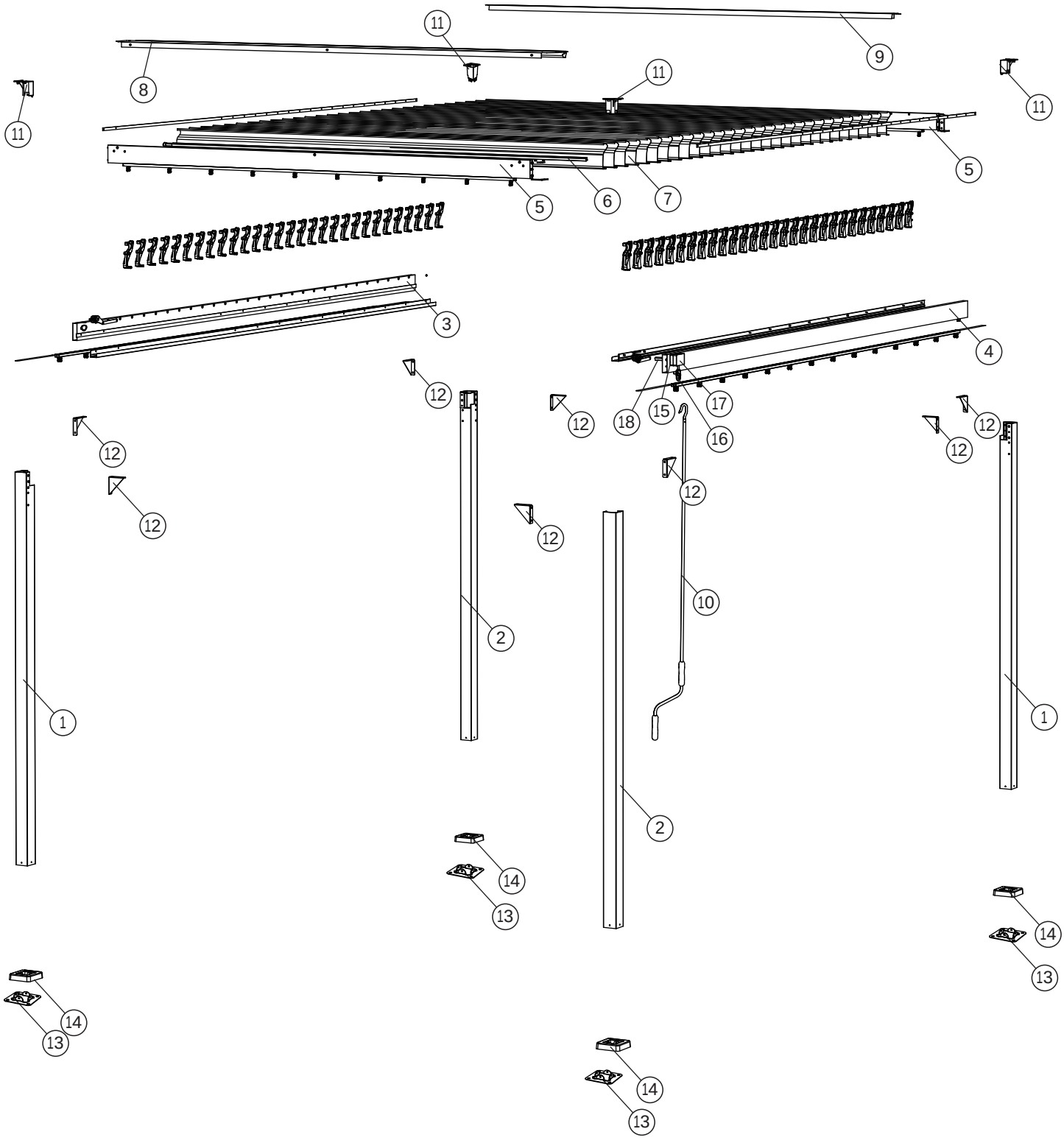
11
8
9
11
11
11
5
5
6
7
3
4
12
12
12
18
15
17
16
12
12
12
12
12
10
2
1
1
2
14
13
14
13
14
13
14
13

(FR) Mesurez et tracez sur le sol et/ou sur le mur, les points de fixation à prévoir pour le percage.
(ES) Mida y marque en el suelo y/o en la pared los puntos de fijación que se utilizarán para taladrar.
(PT) Medir e marcar no chão e/ou na parede os pontos de fixação a utilizar para a perfuração.
(IT) Misurare e segnare sul pavimento e/o sulla parete i punti di fissaggio da utilizzare per la foratura.
(EL) Μετρήστε και σημειώστε στο δάπεδο ή/και στον τοίχο τα σημεία στερέωσης που θα χρησιμοποιηθούν για τη διάτρηση.
(PL) Zmierz i zaznacz na podłodze i/lub ścianie punkty mocowania, które zostaną użyte do wiercenia.
(UA) Виміряйте та позначте на підлозі та/або стіні точки кріплення, які будуть використовуватися для свердління.
(RO) Măsurați și marcați pe podea și/sau perete punctele de fixare care urmează să fie utilizate pentru găurire.
(BR) Meça e marque no piso e/ou na parede os pontos de fixação a serem usados para a perfuração.
(EN) Measure and mark on the floor and/or wall the fixing points to be used for drilling.

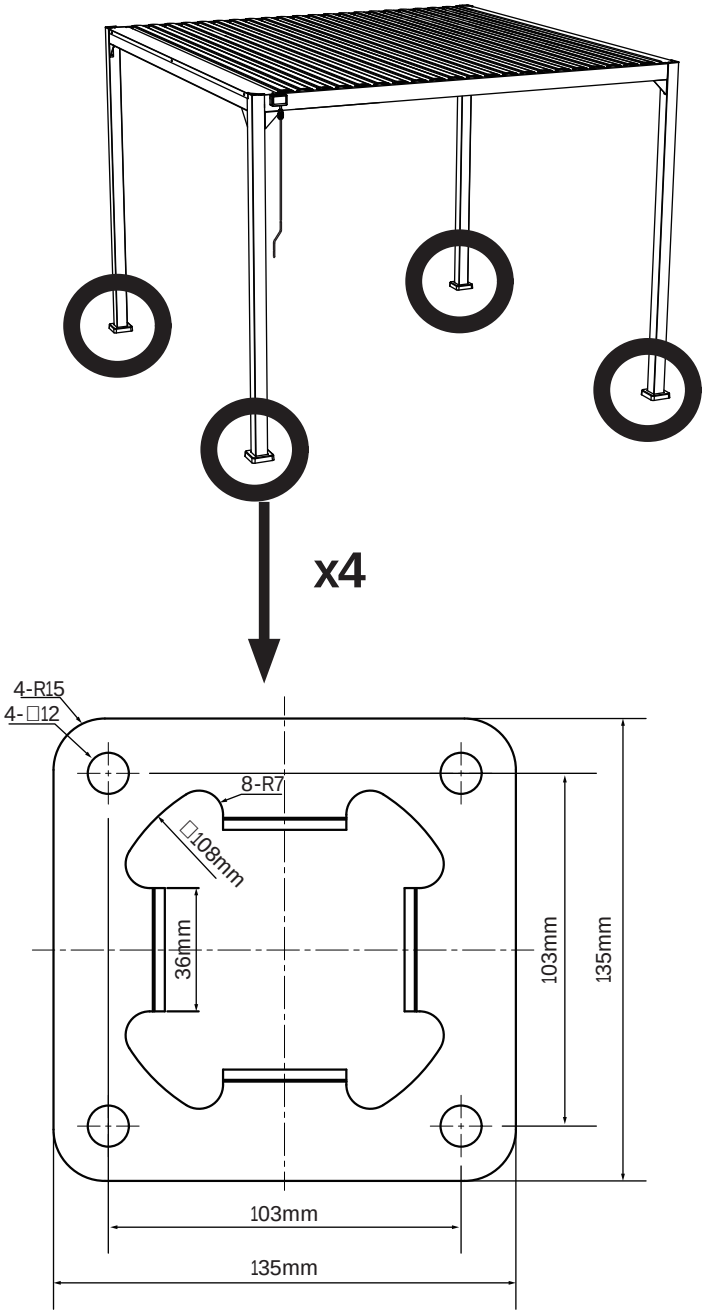

1

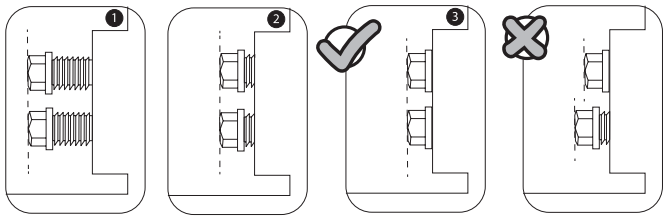

1 x2

2 x2

13 x4

14 x4

Bx16

Dx16

Gx1

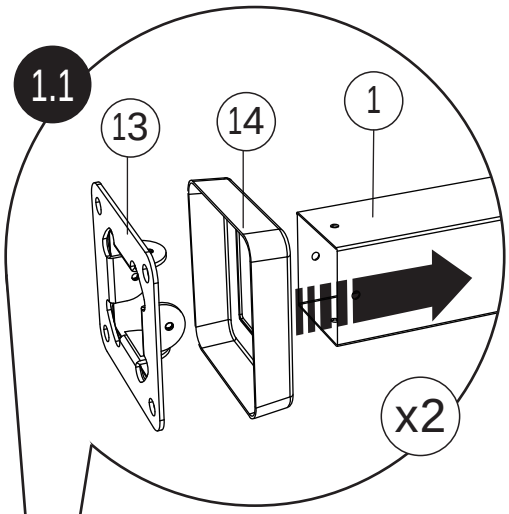

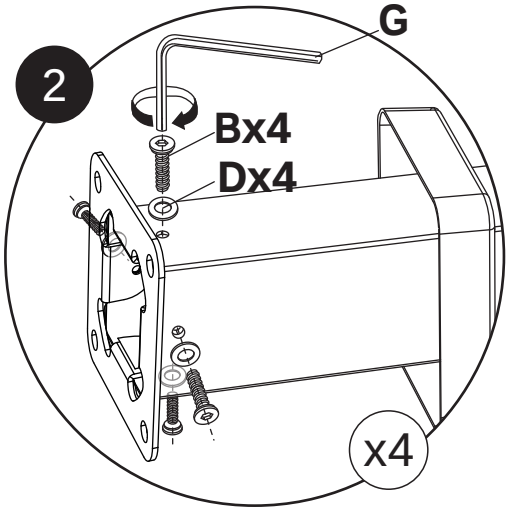

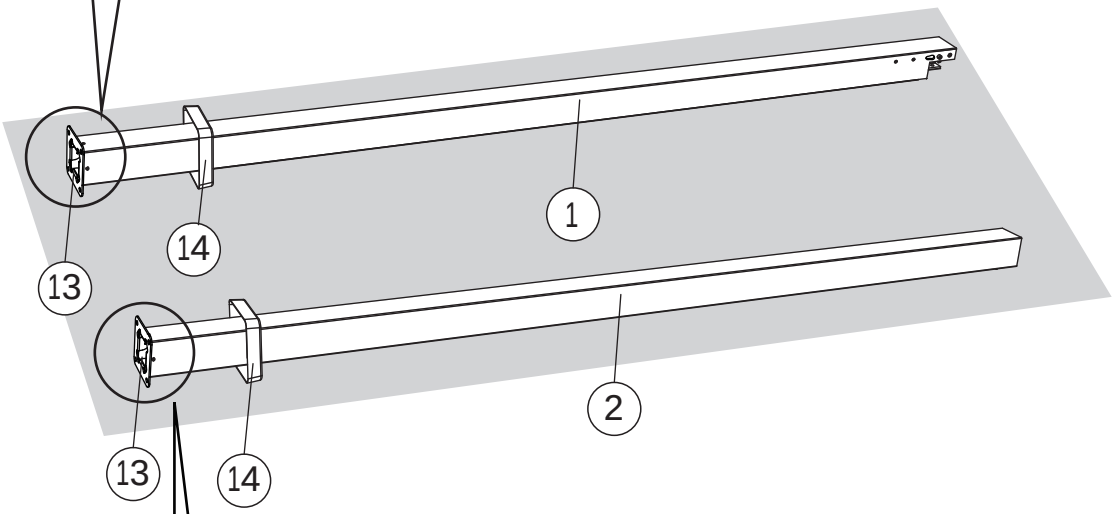

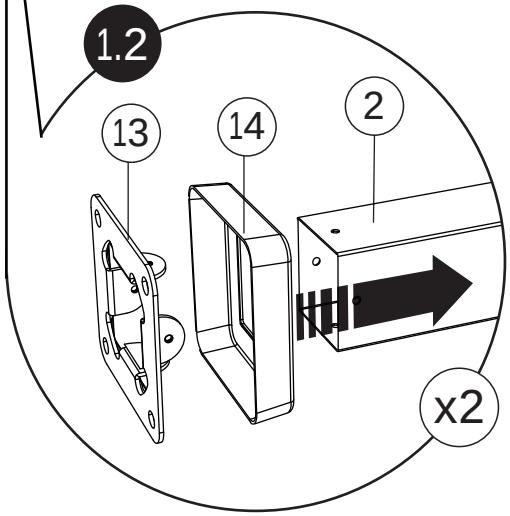

2

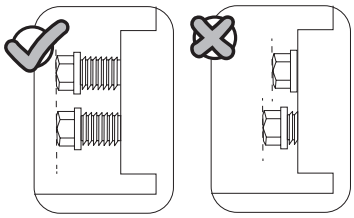

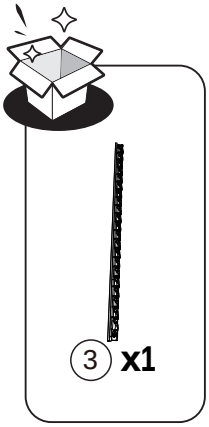

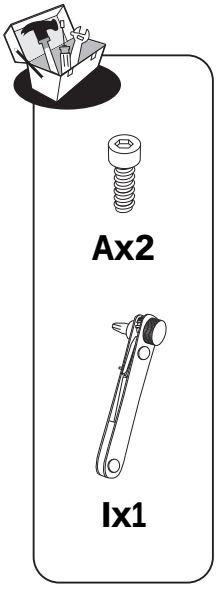

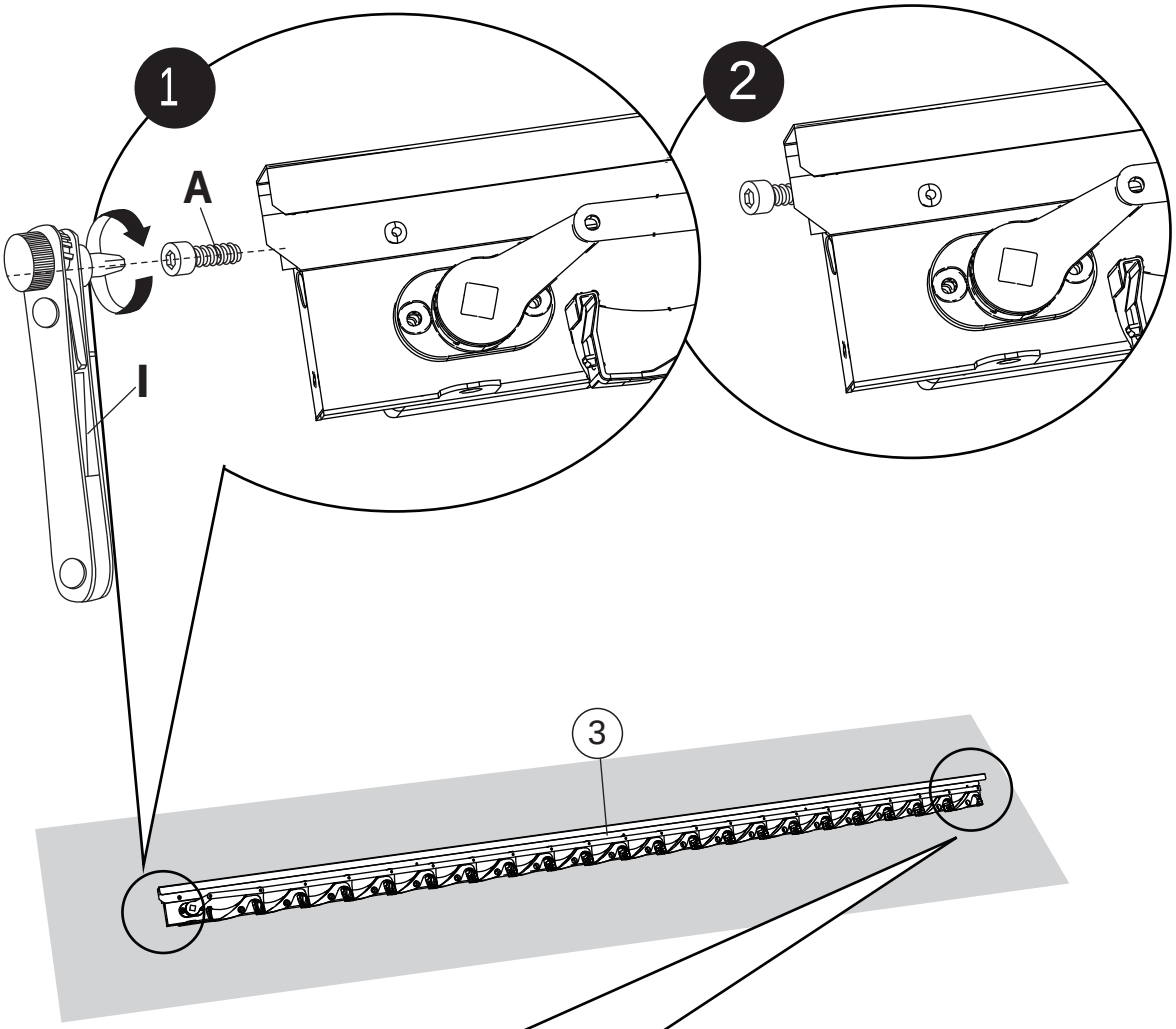

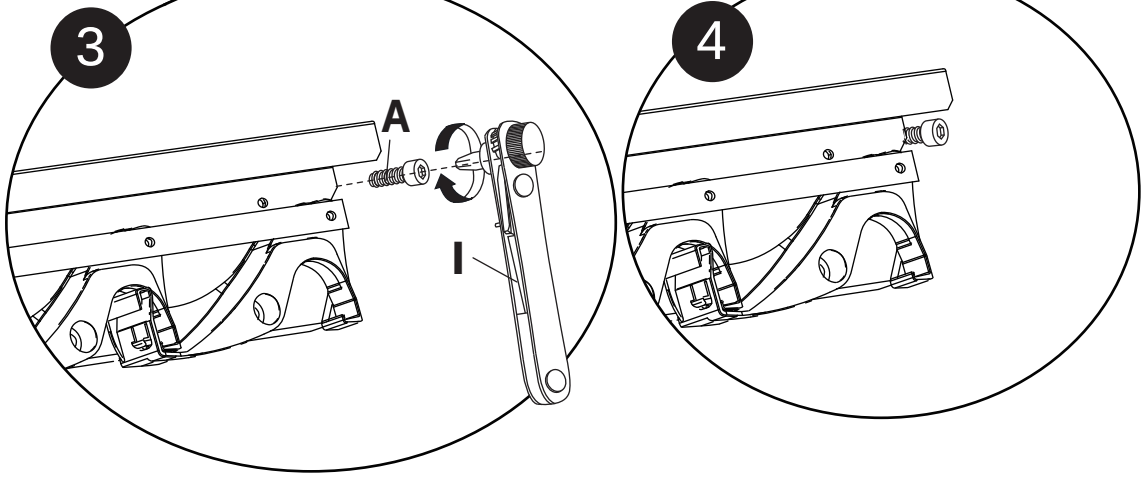

3

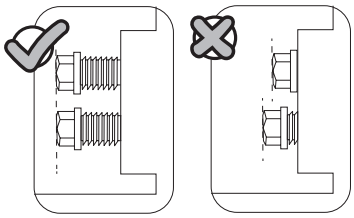

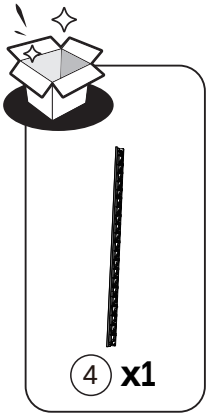

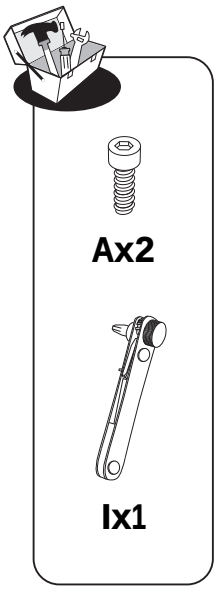

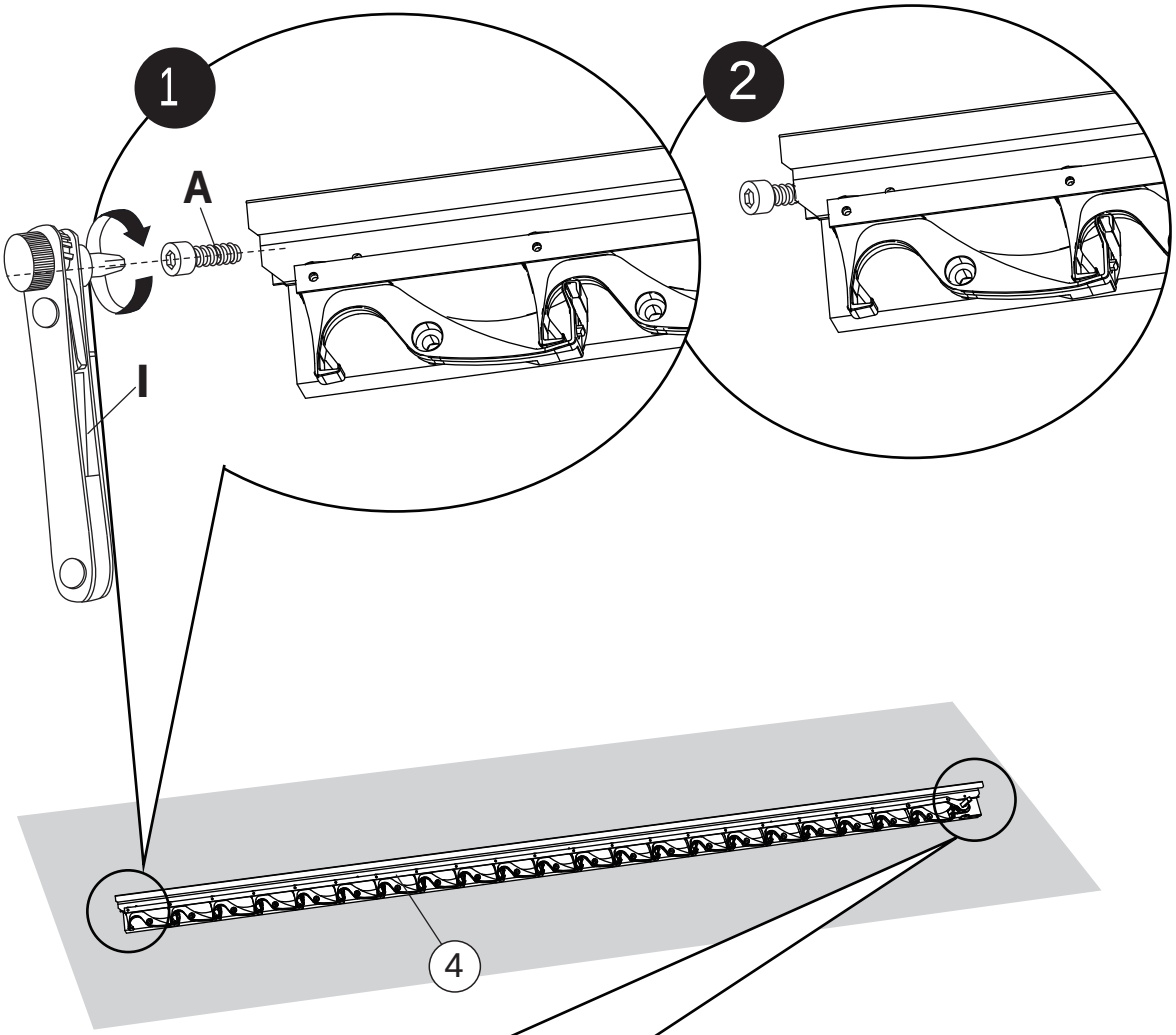

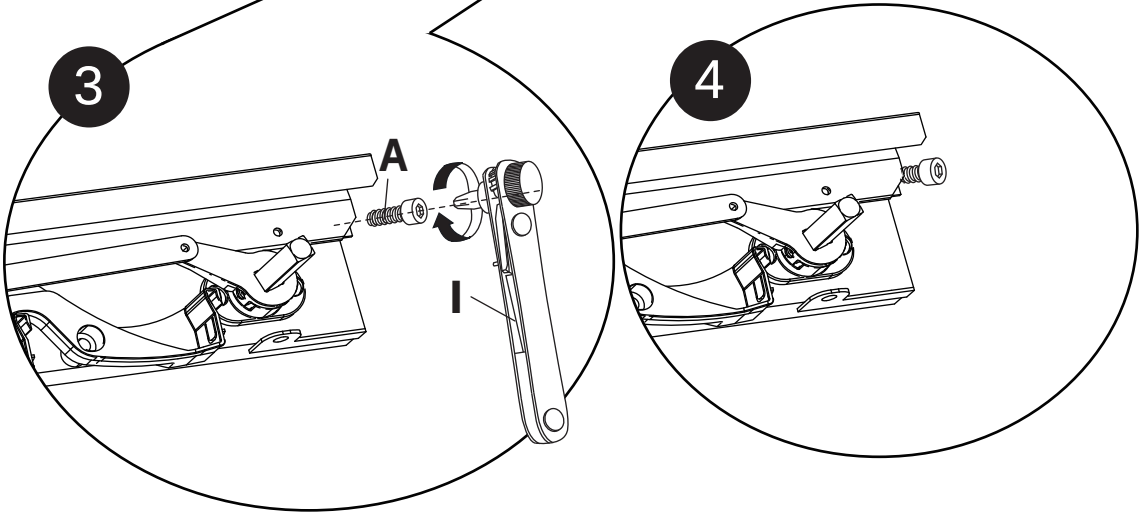

4

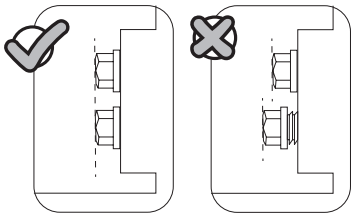



1 x2

2 x2

3 x1

4 x1

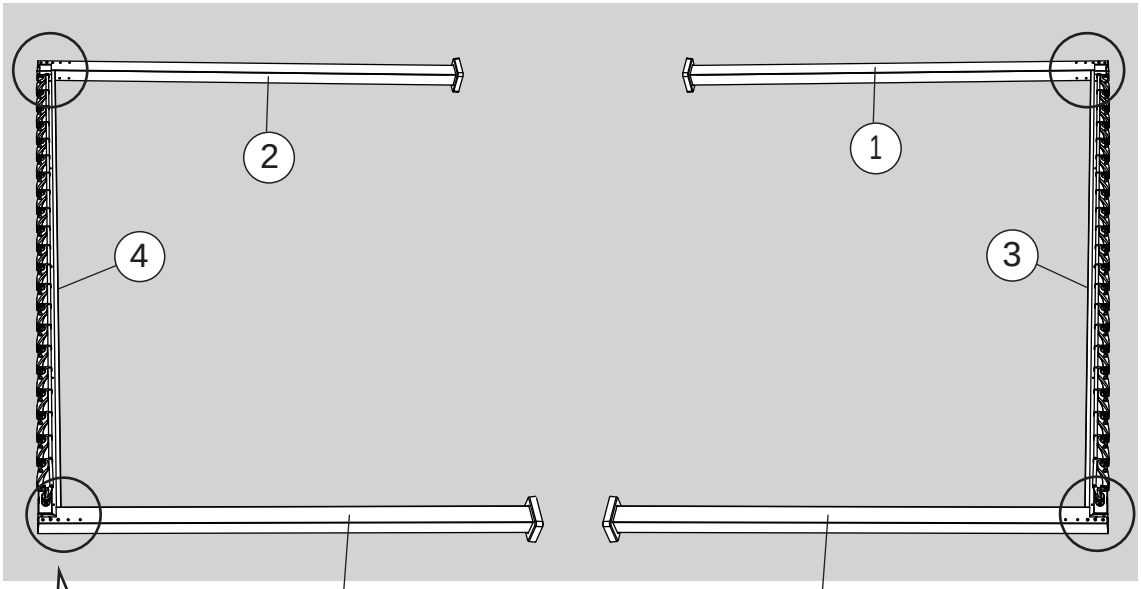

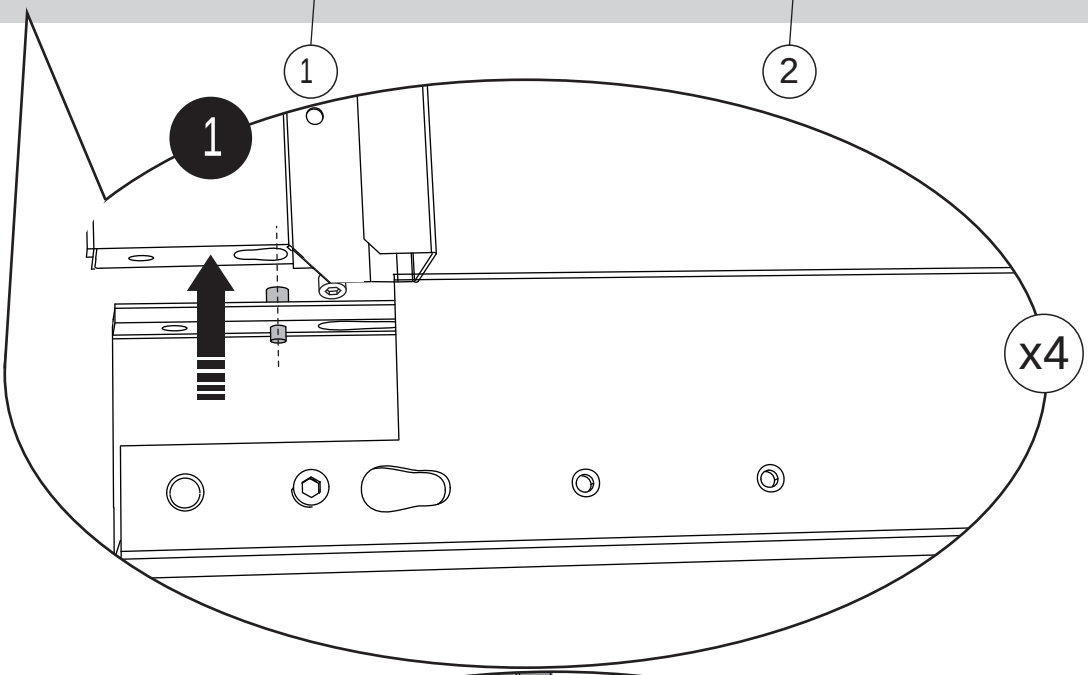

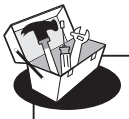

Ax4

Cx4



Ix1

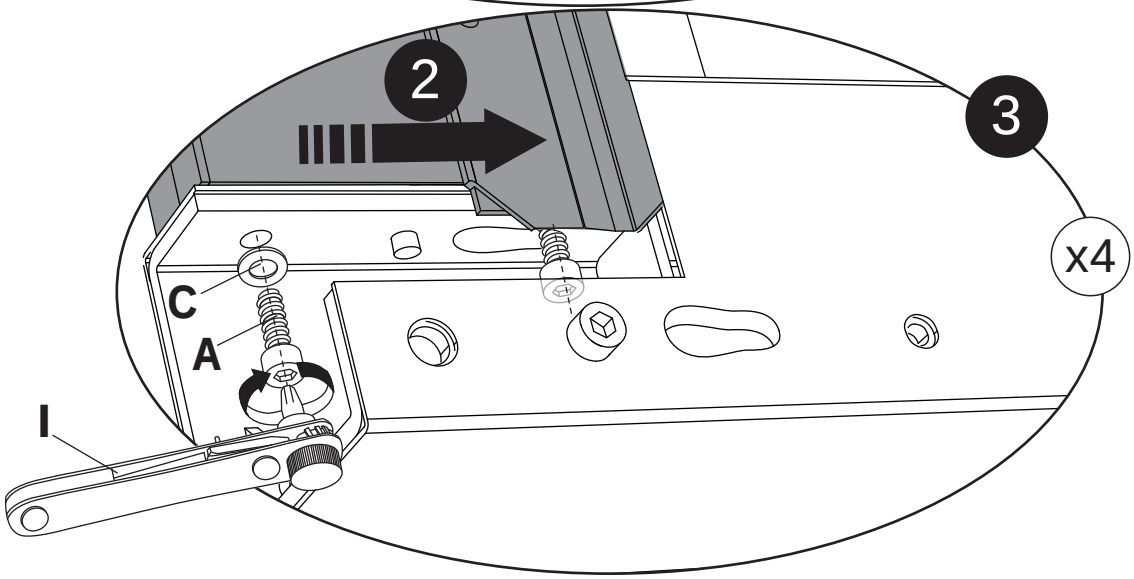

5

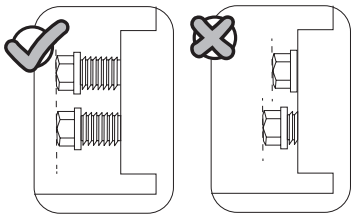

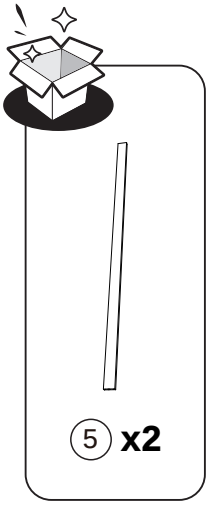

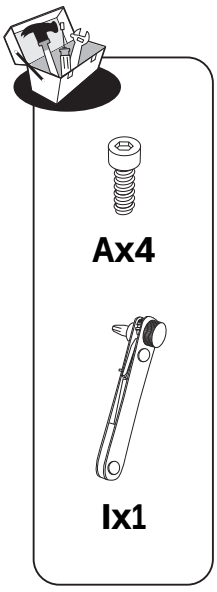

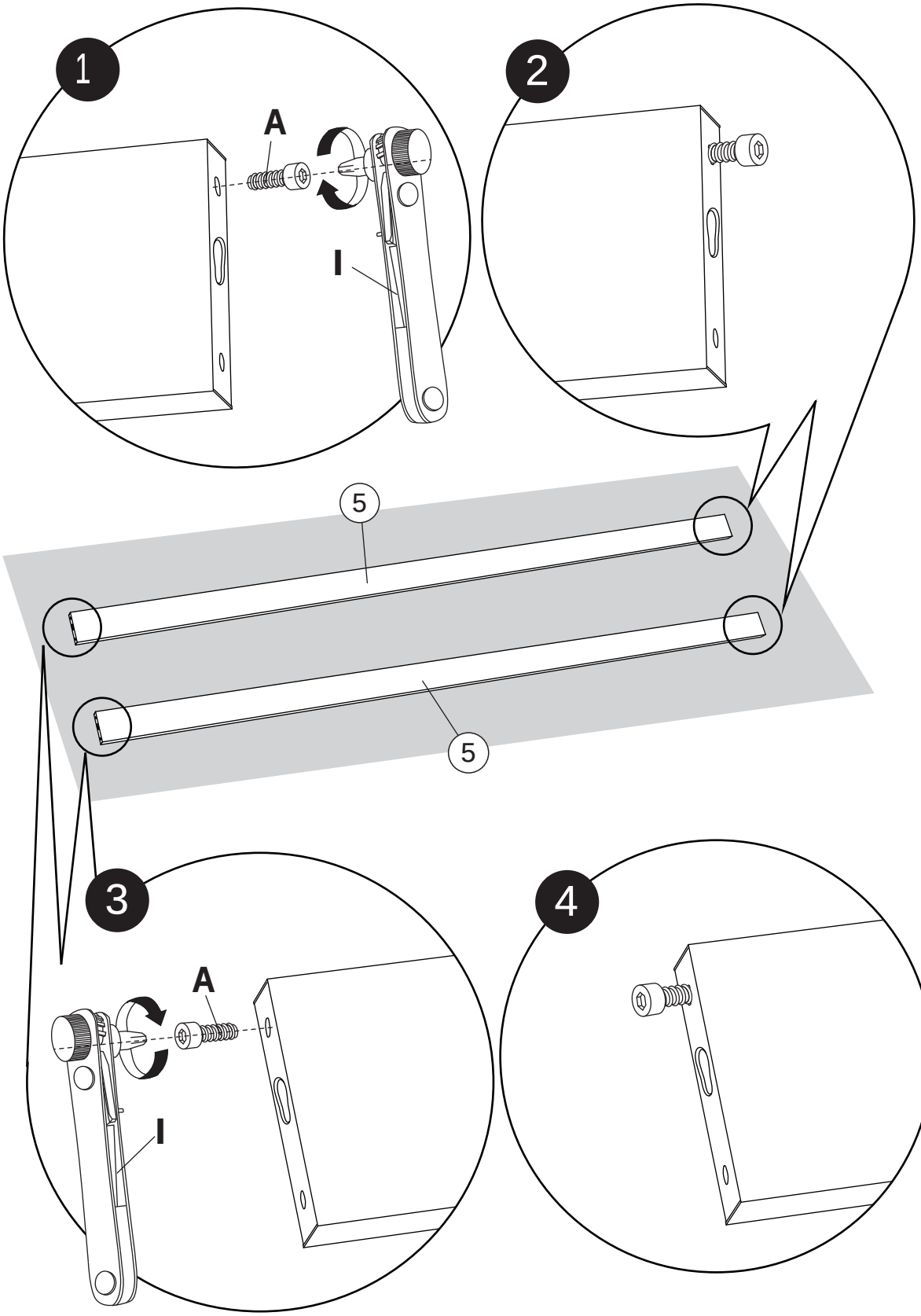

6

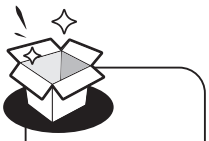

5 x2



Ax4



Cx4



Ix1

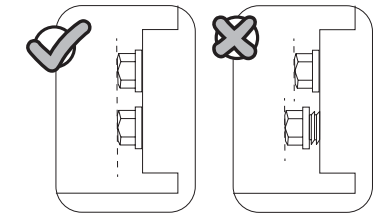

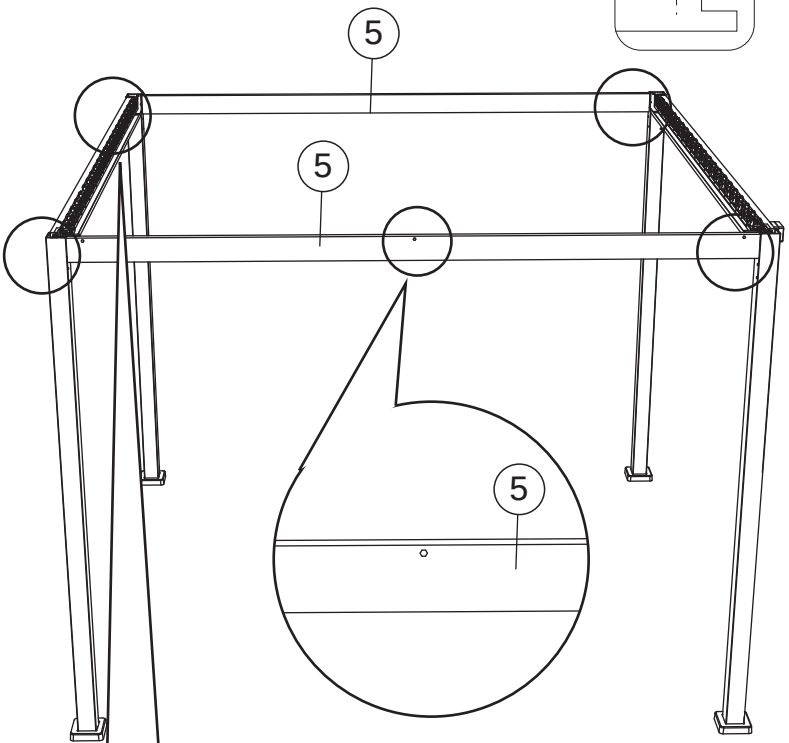

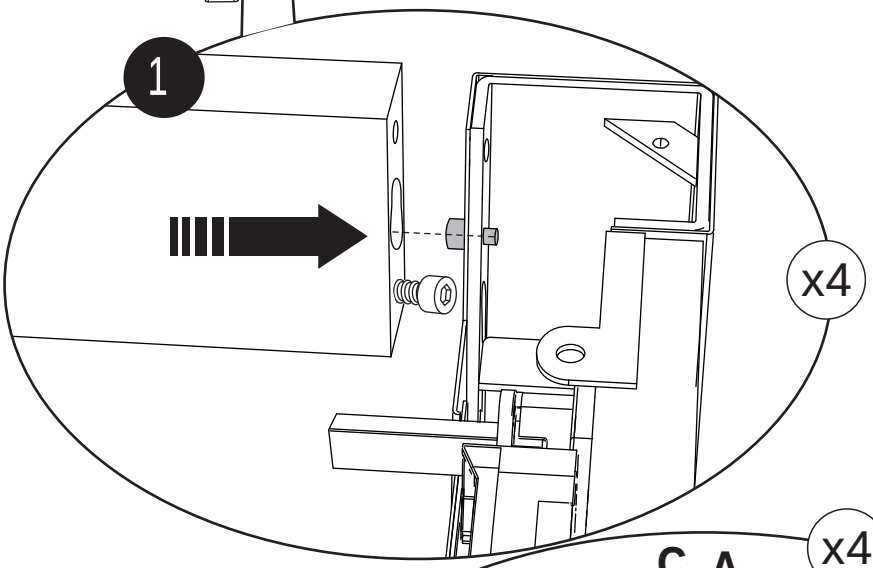

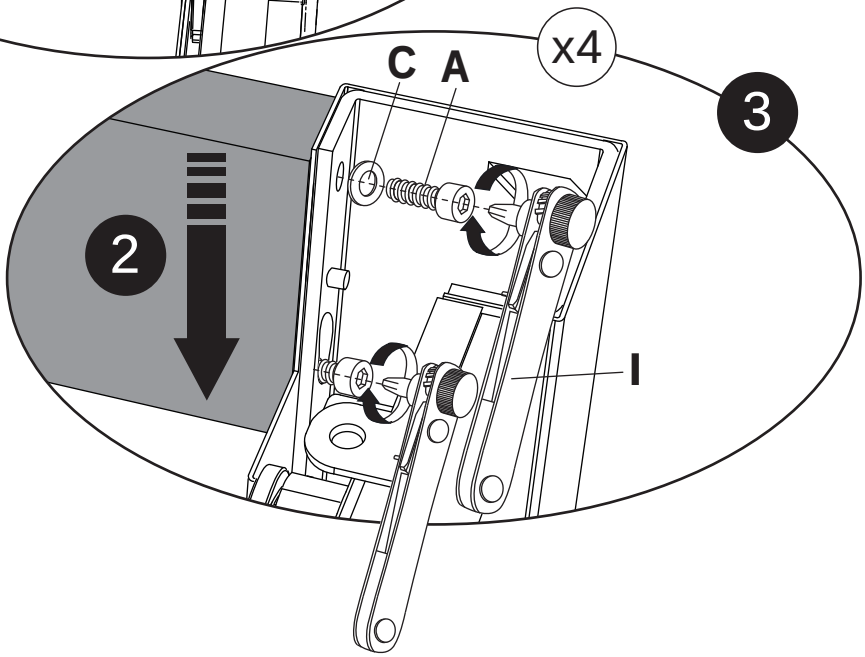

7

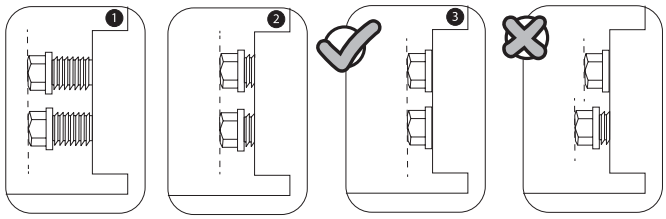

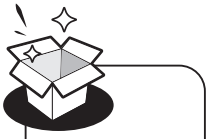



15 **x1**



16 **x1**



18 **x1**

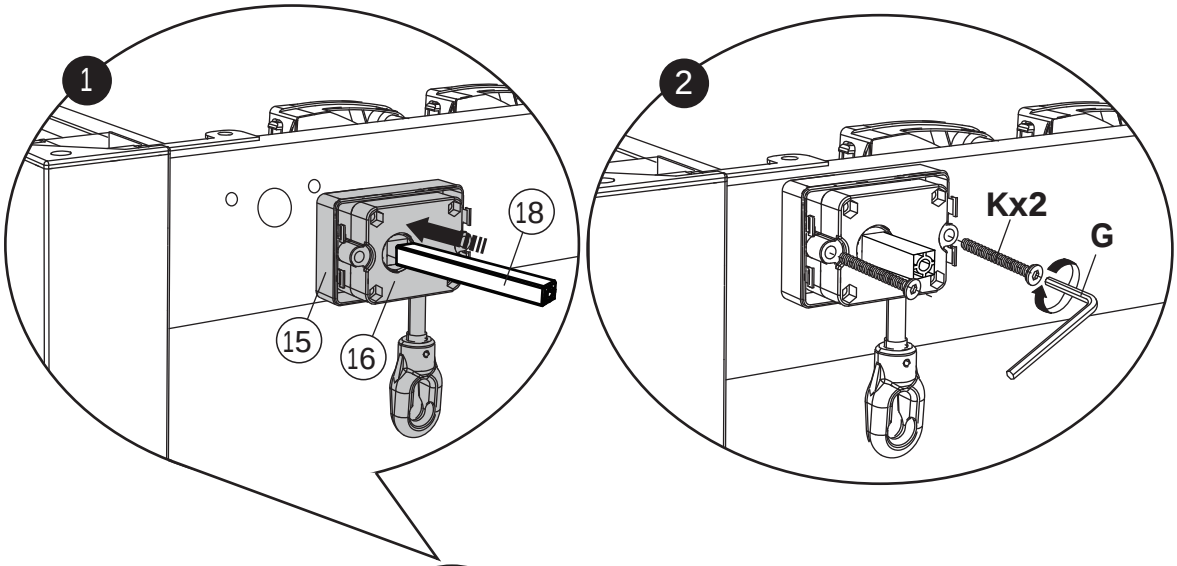

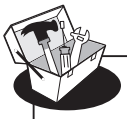

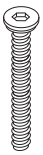

Kx2



Gx1

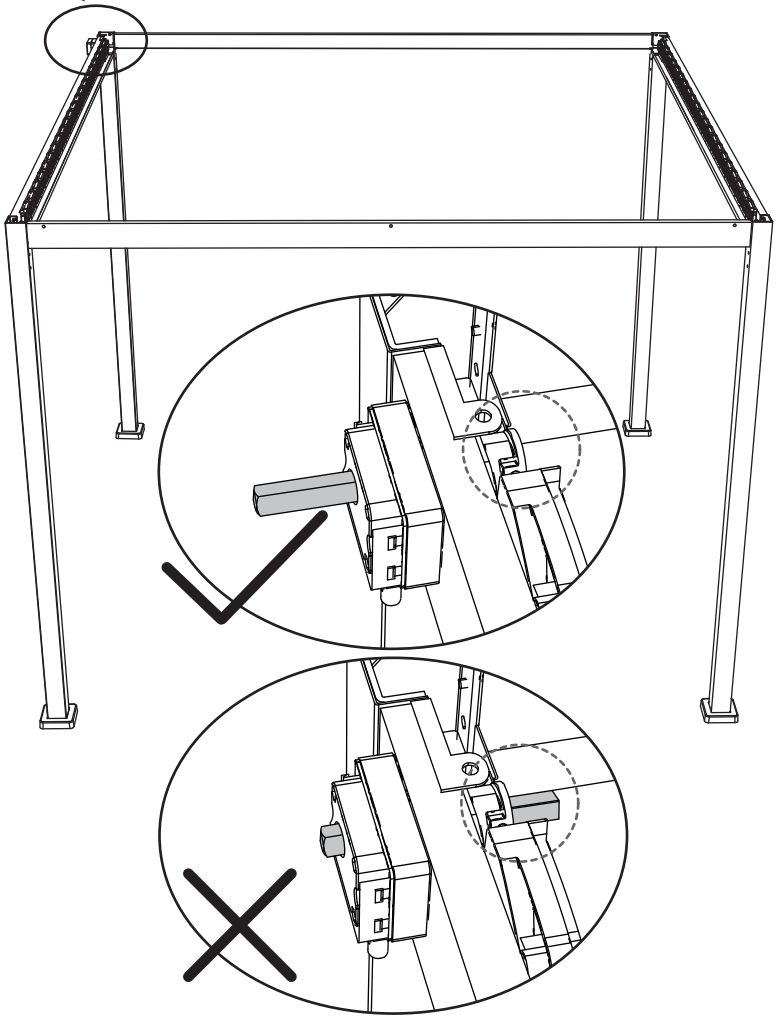

8

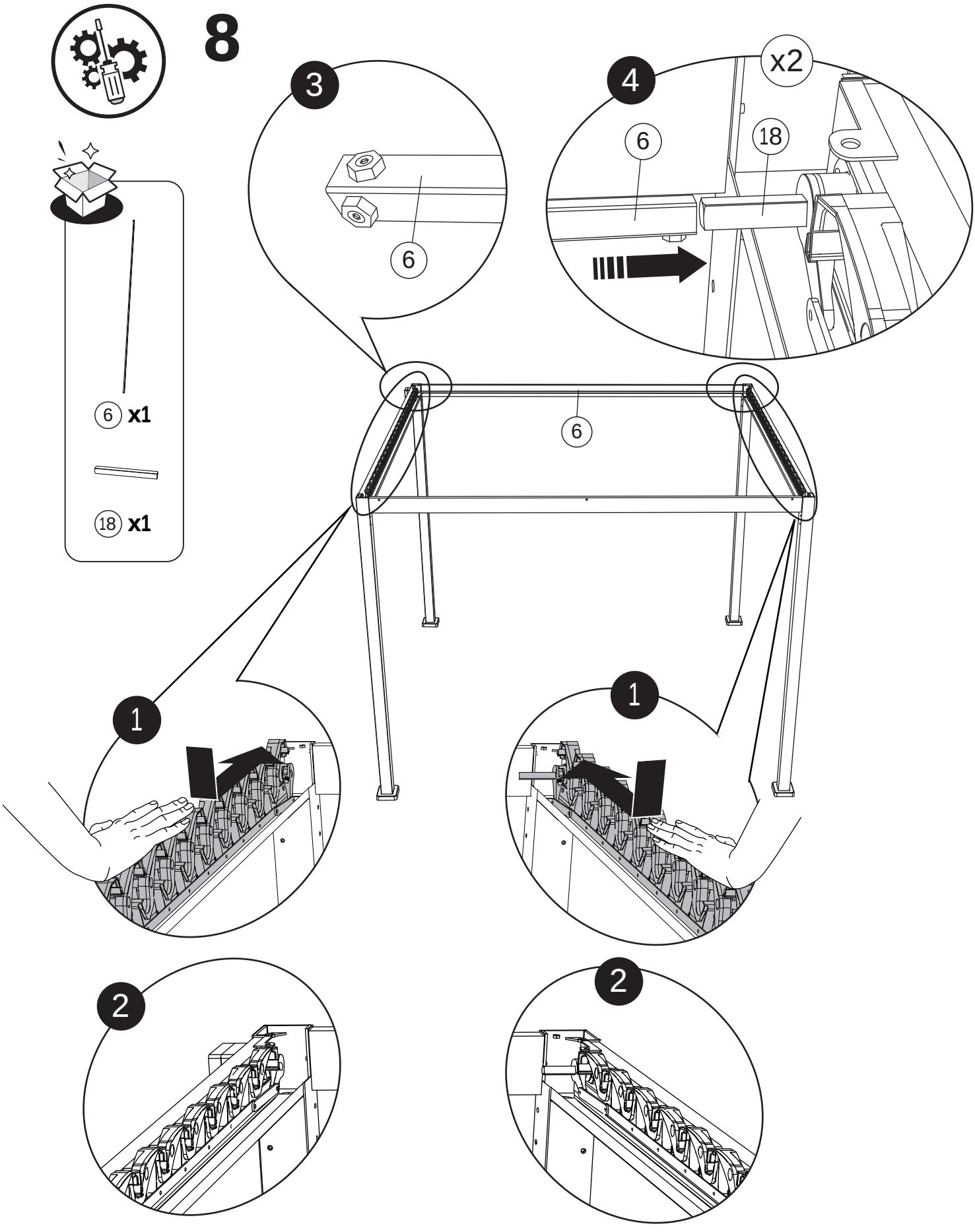

9

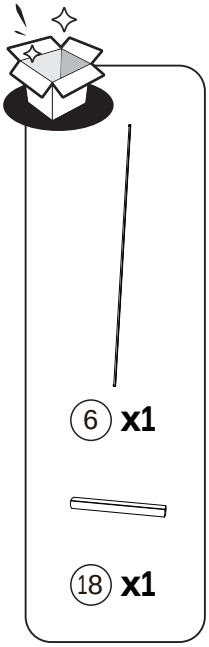

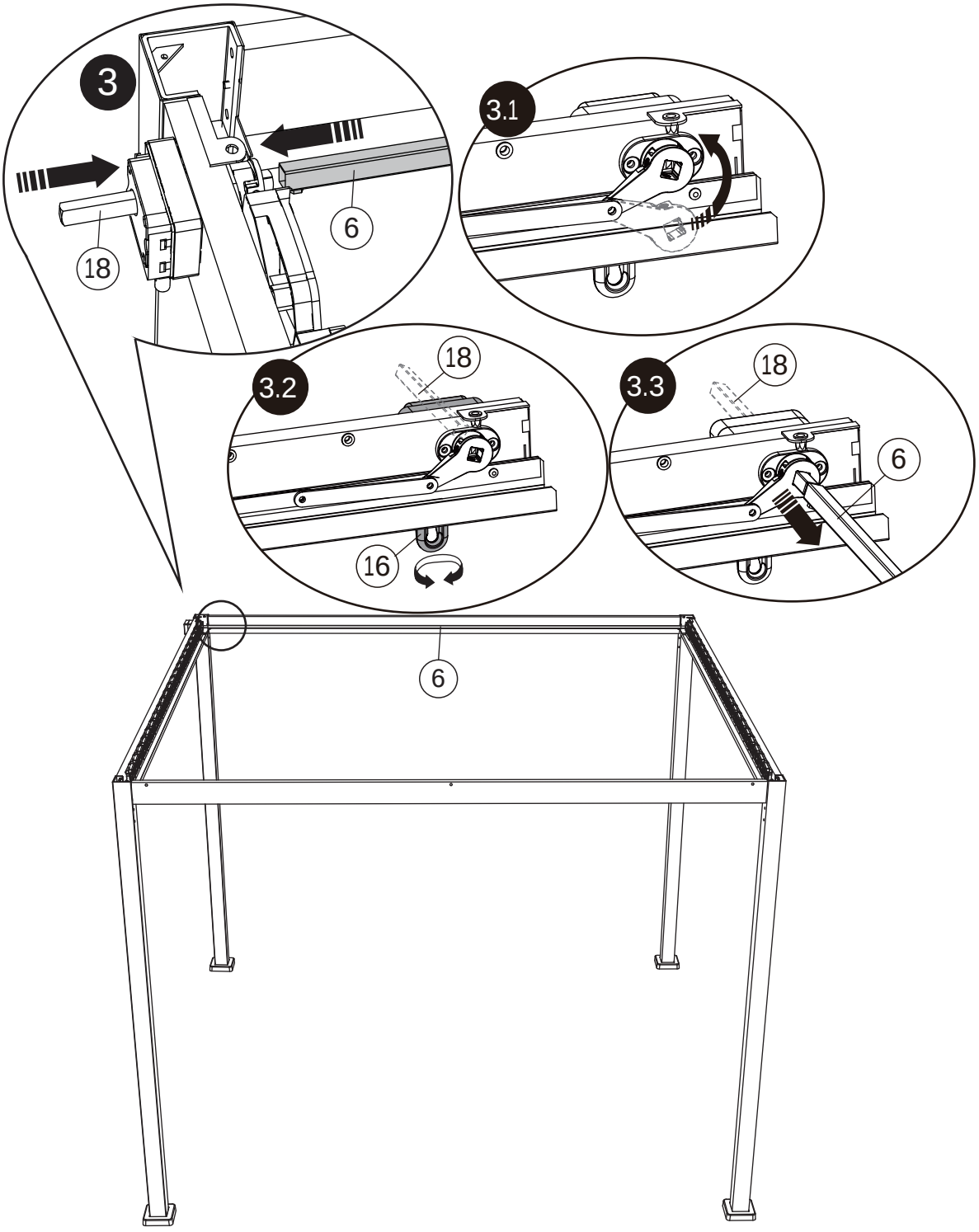

10

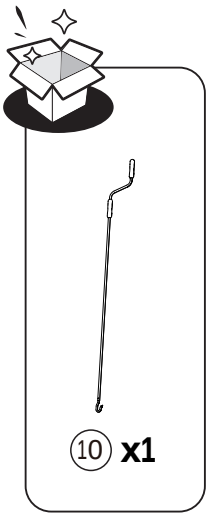

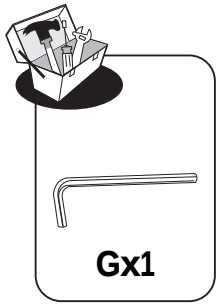

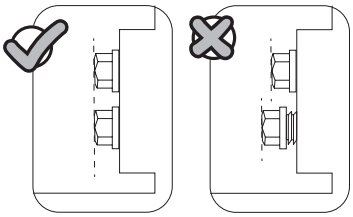

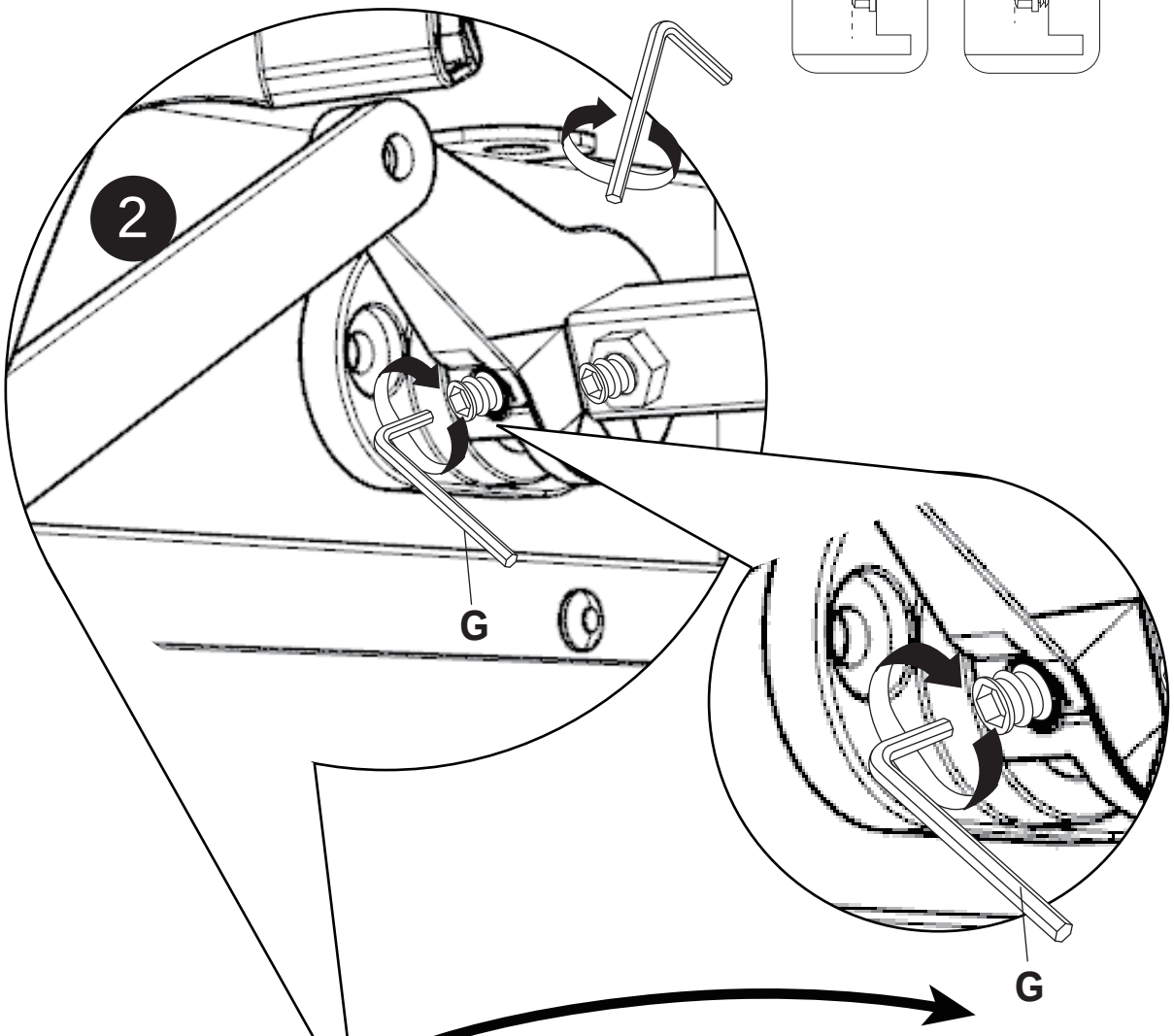

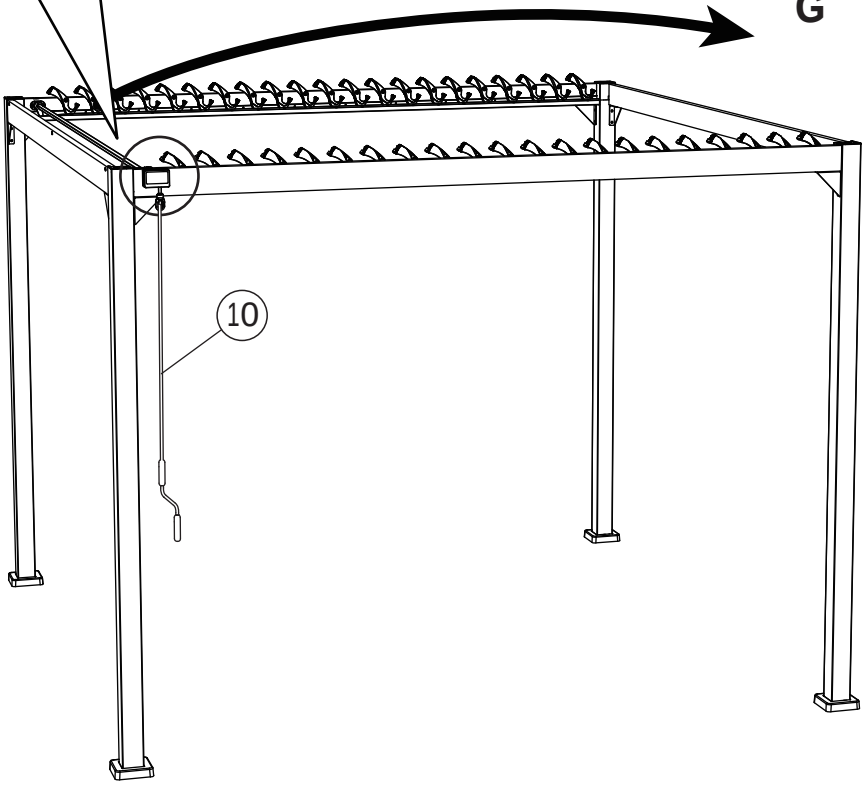

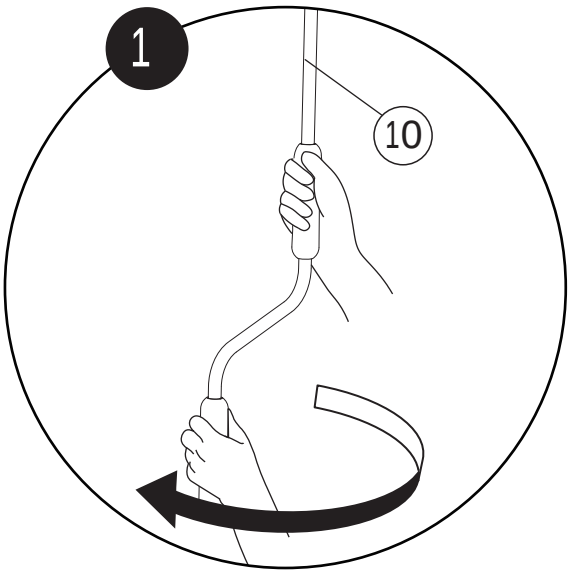

11

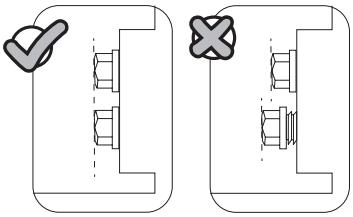

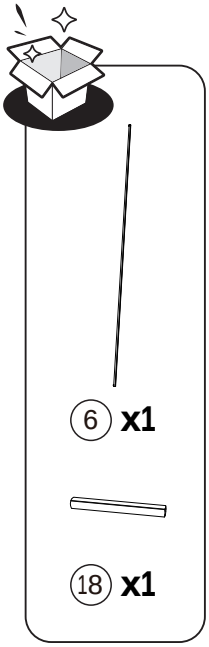

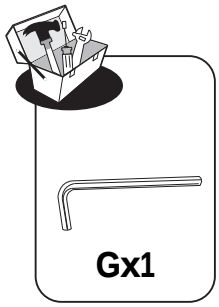

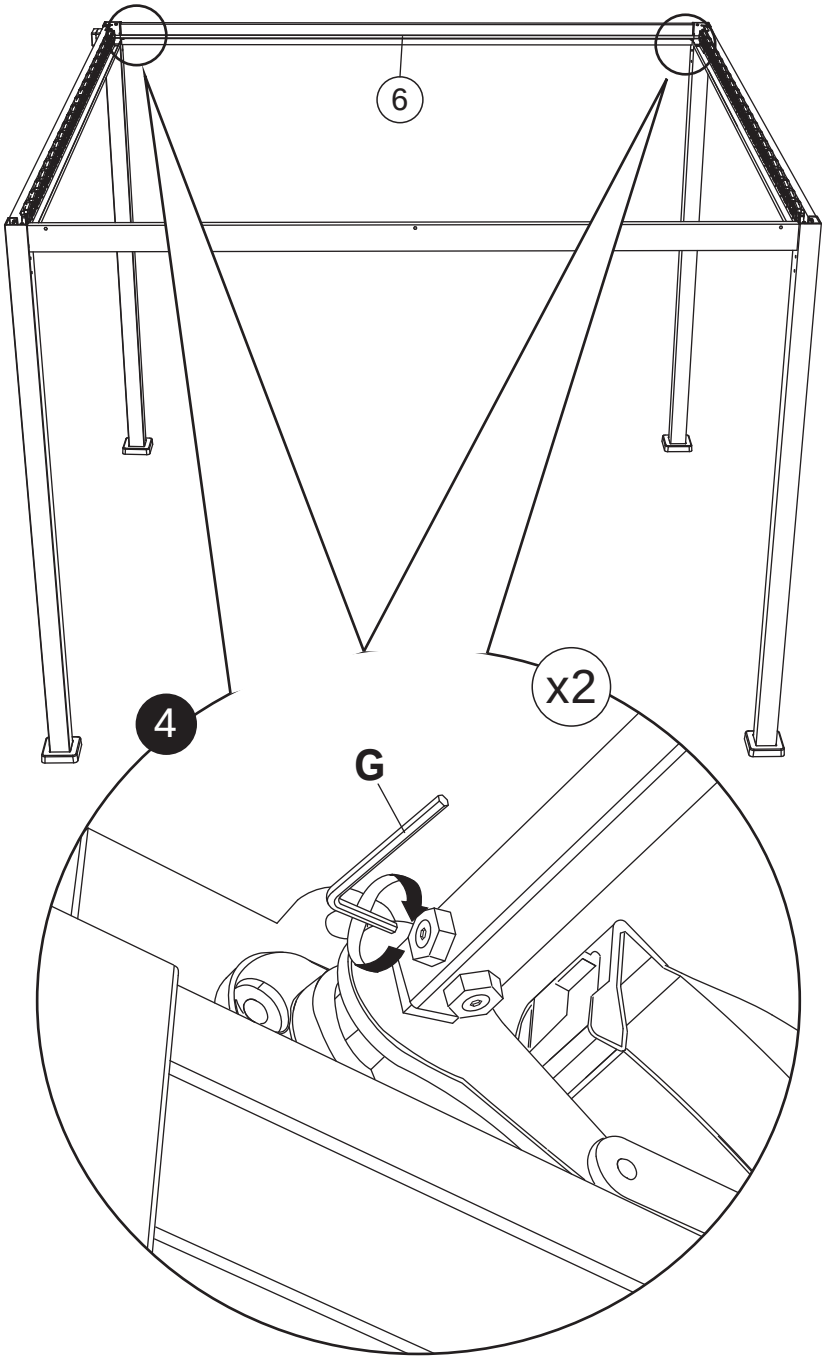

12

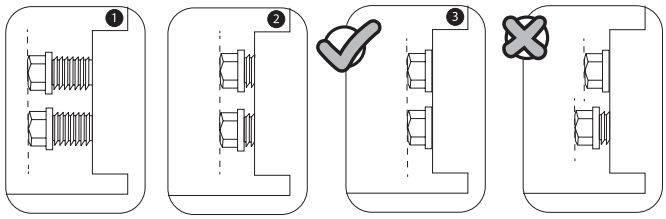

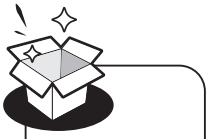

17 x1

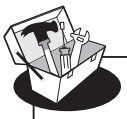

Ix1

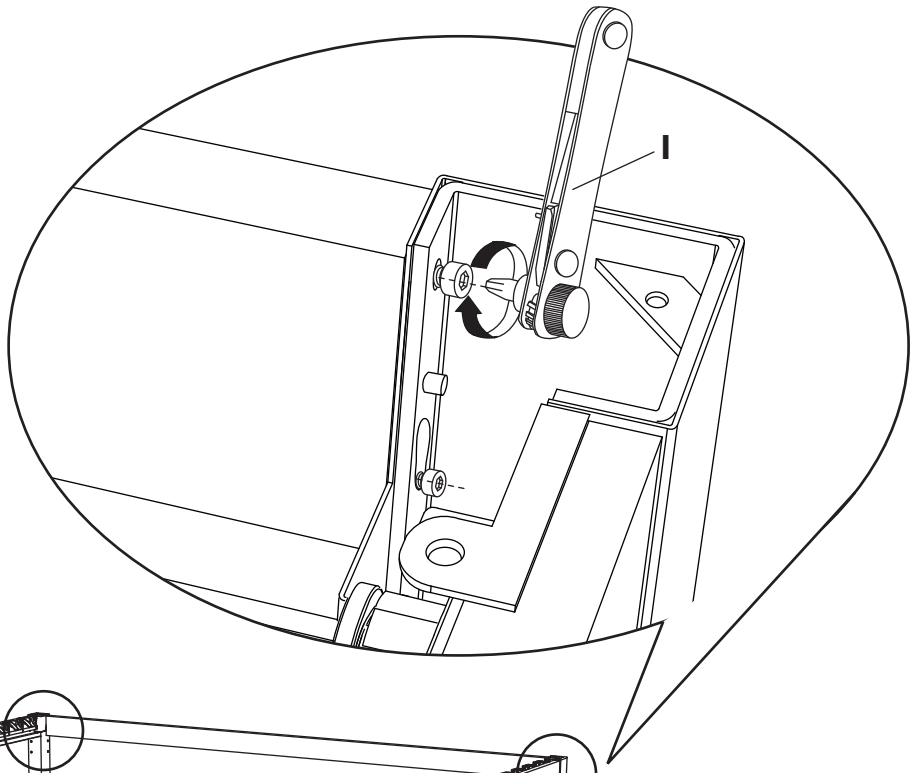

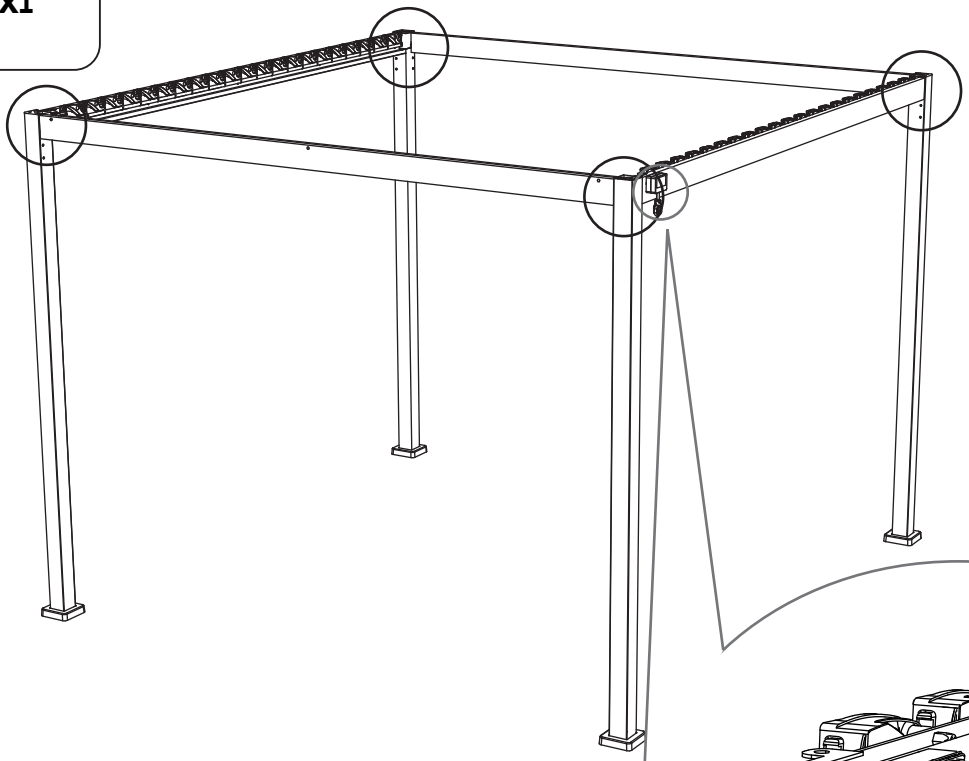

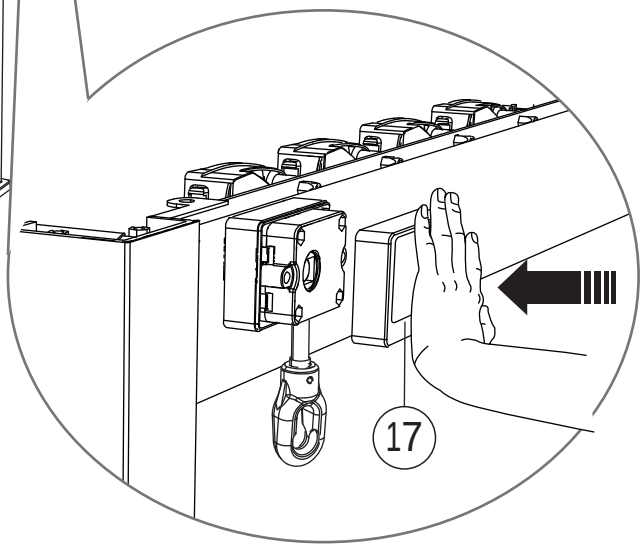

13

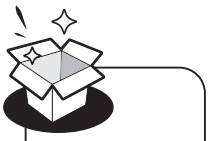



11 **x4**

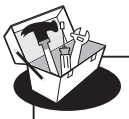



Bx4



Dx4



Gx1

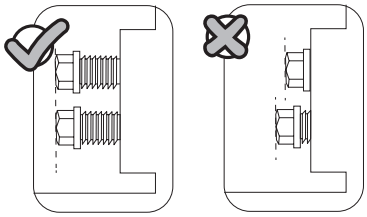

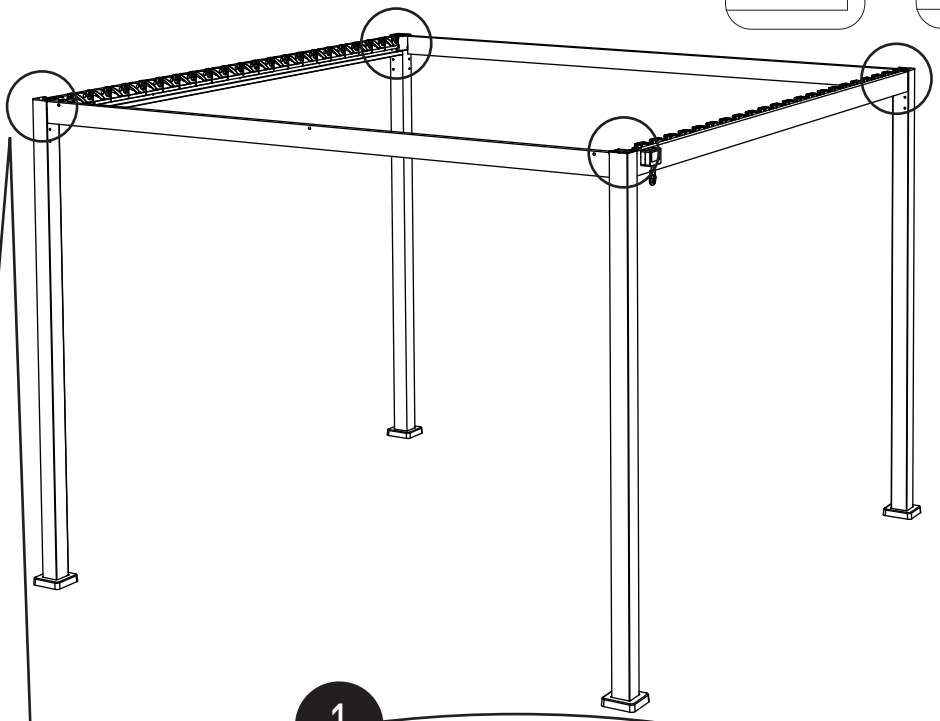

1

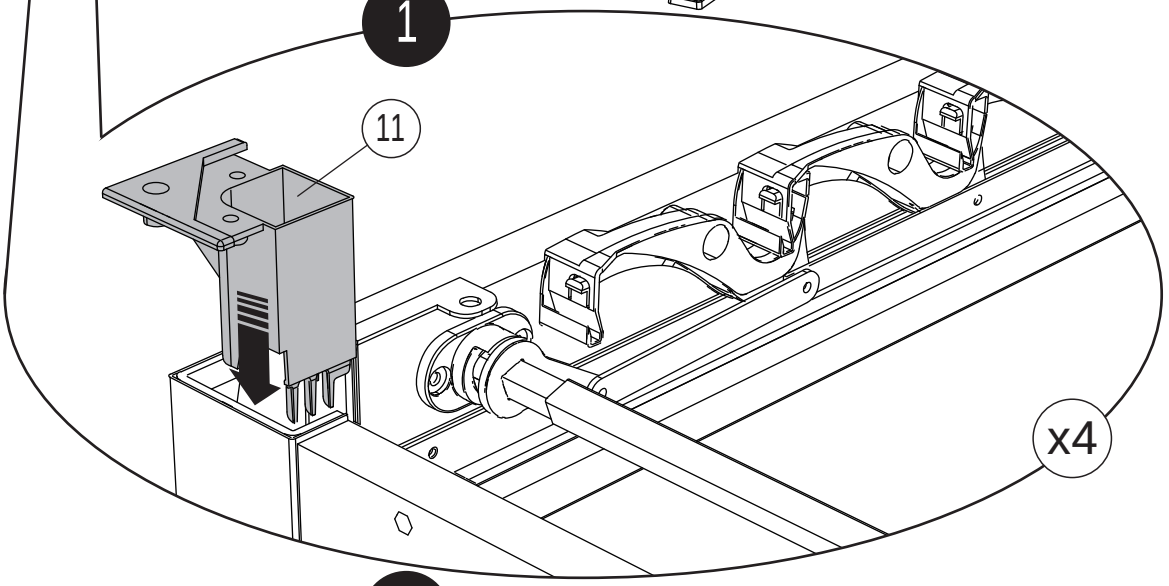

2

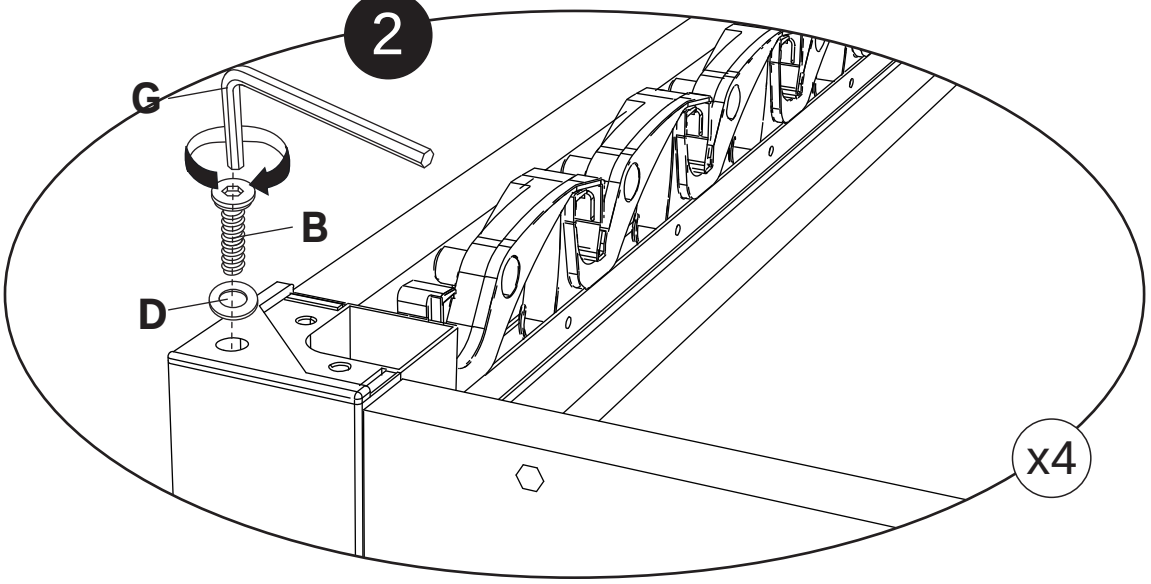

14

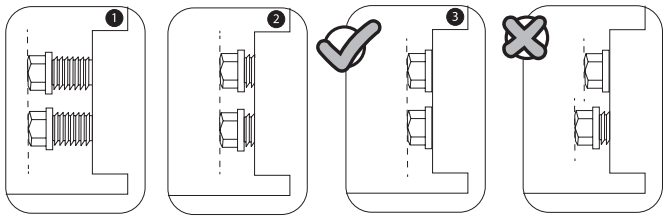

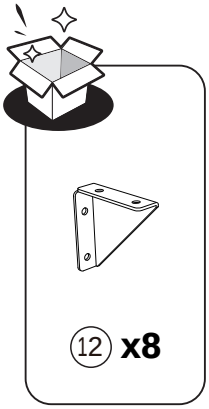

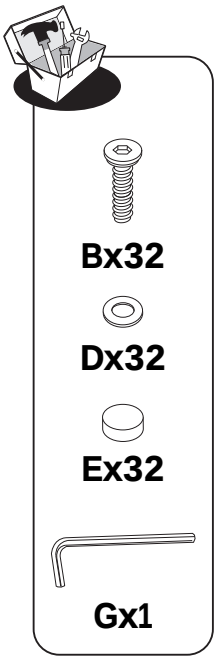

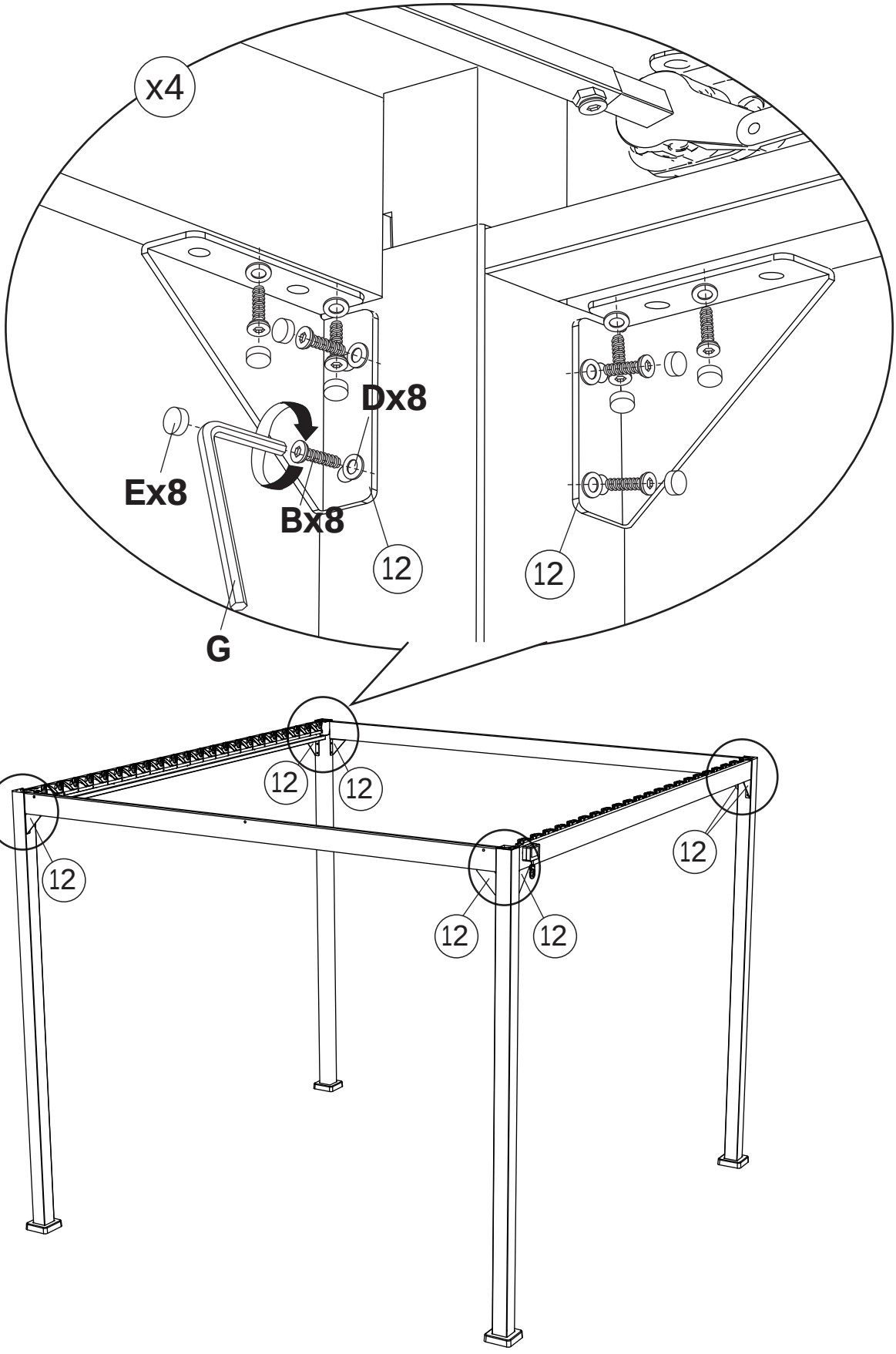

15

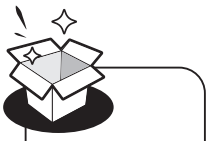

14 **x4**

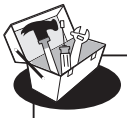



Fx8



Hx1

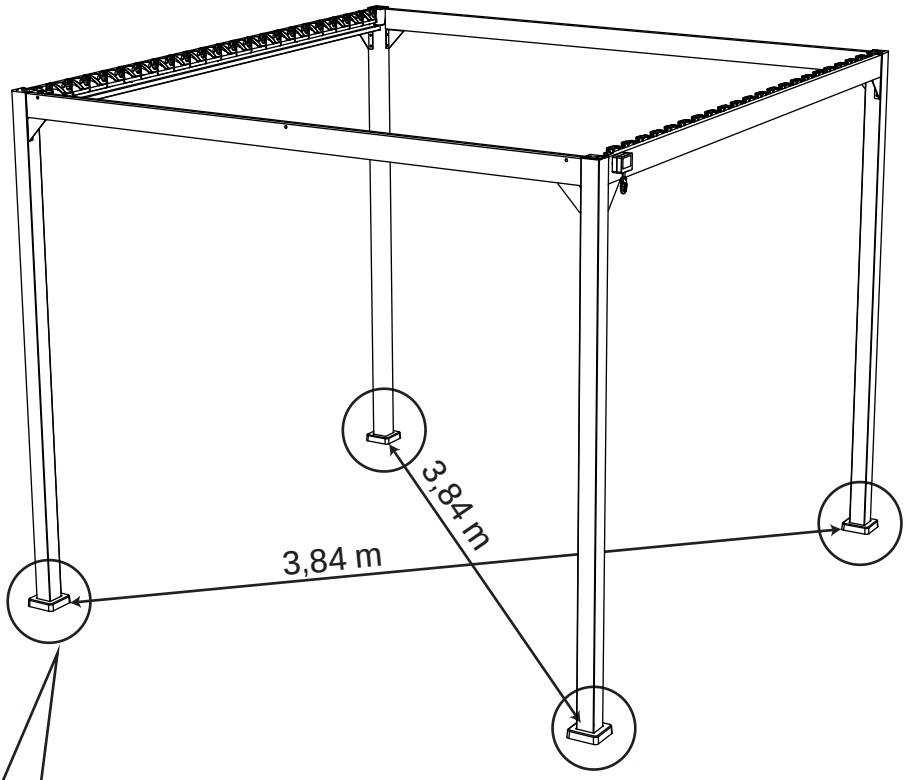

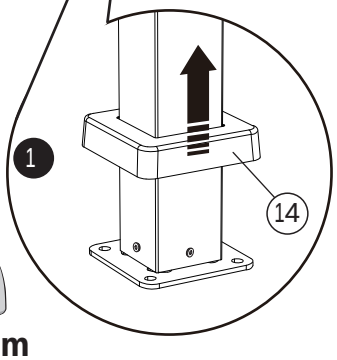

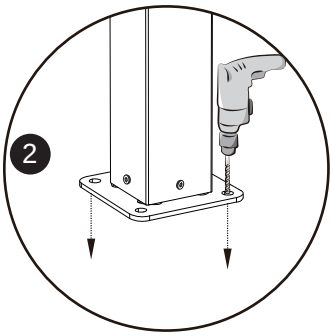

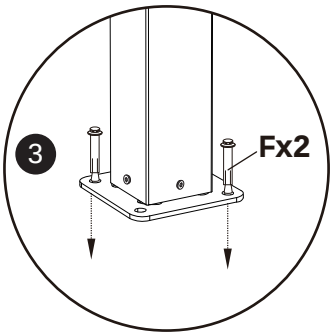

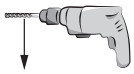

Ø8*80mm

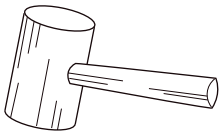

Ø8*80mm

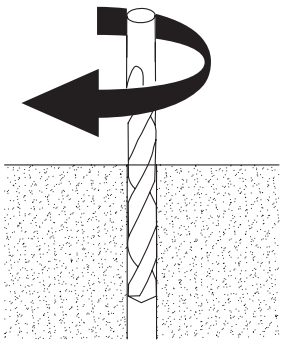

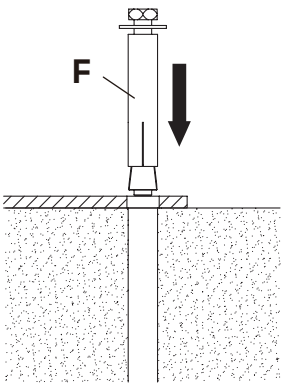

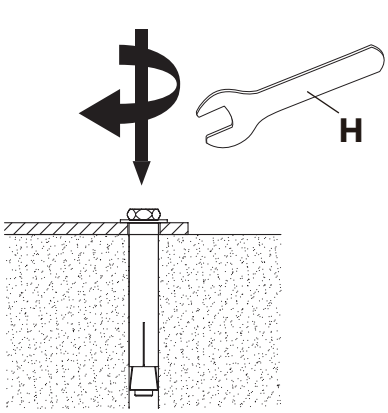

16

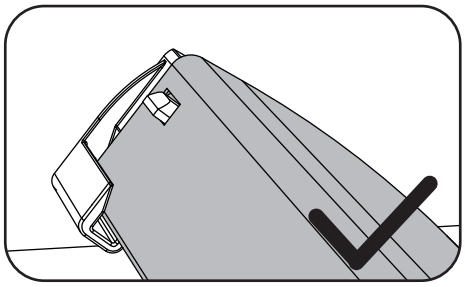

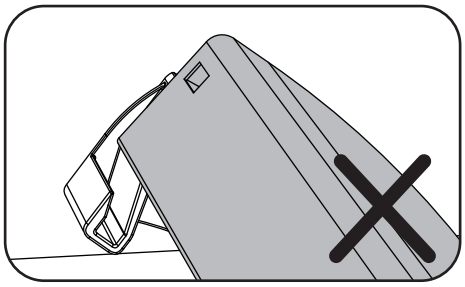

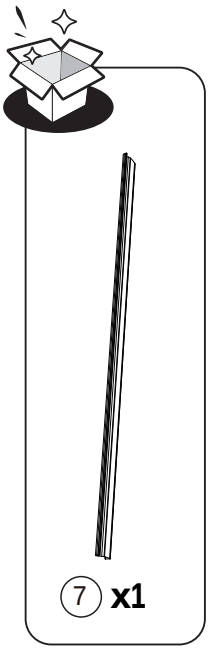

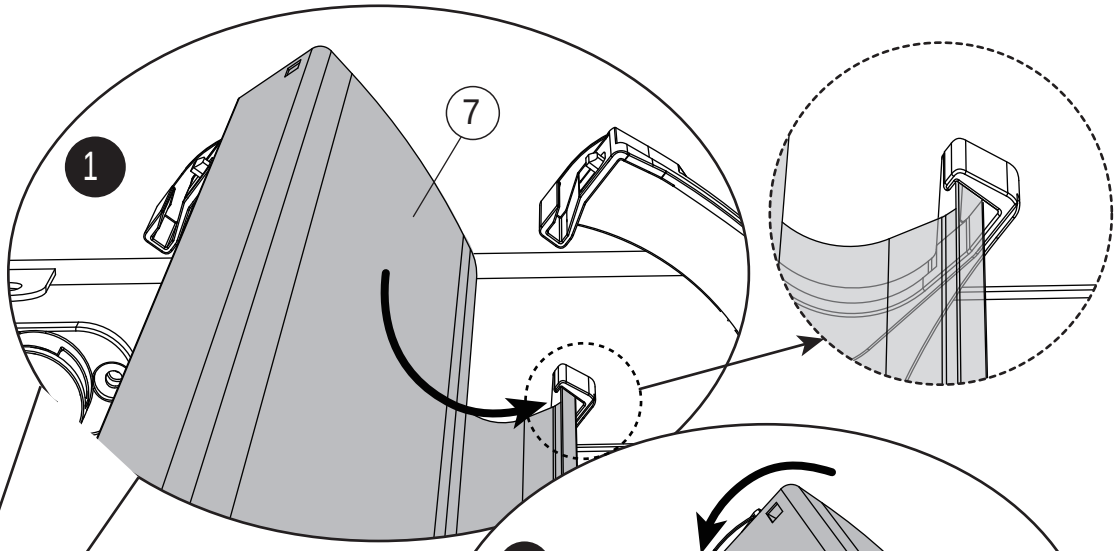

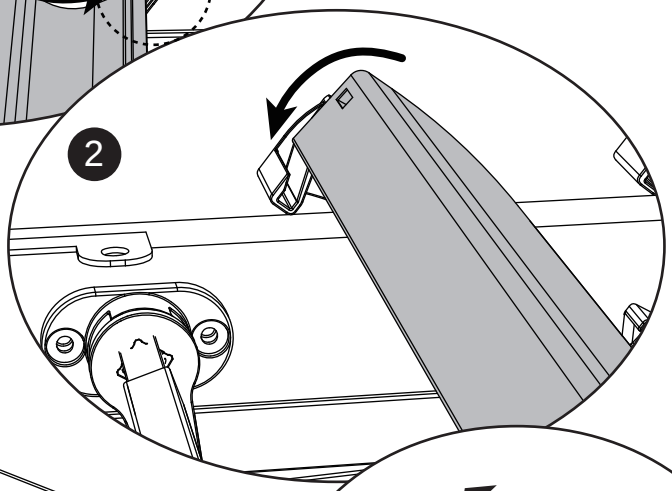

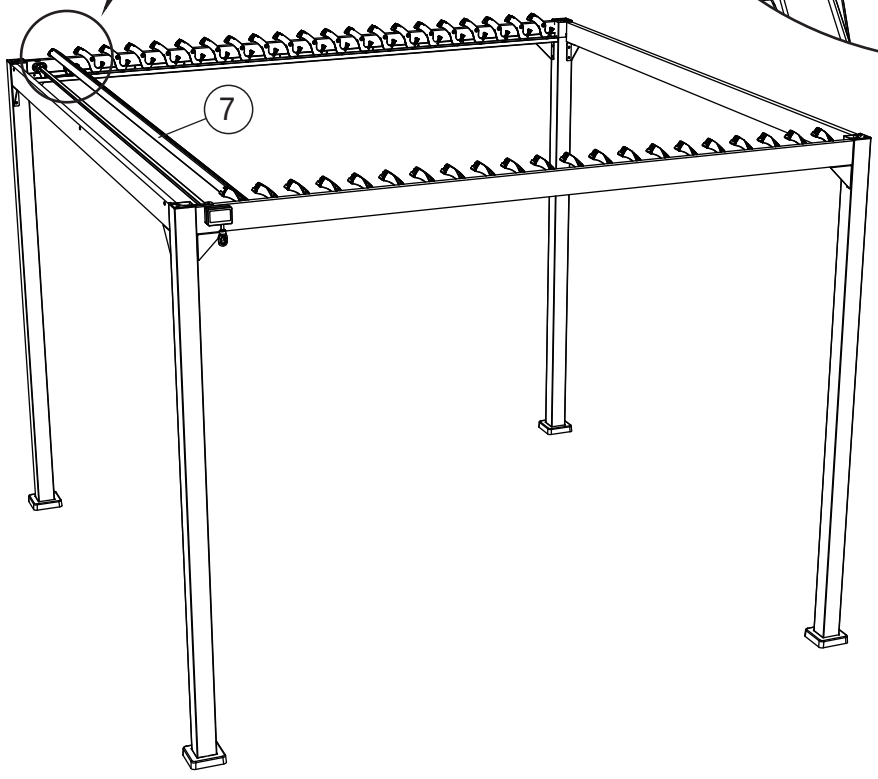

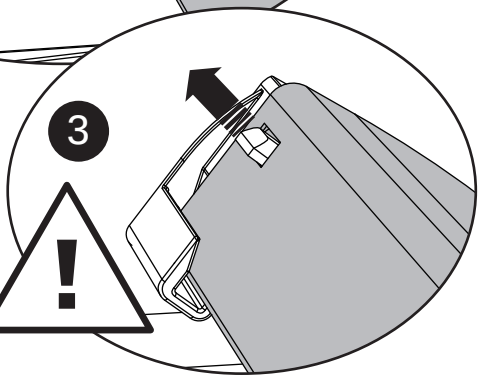

17

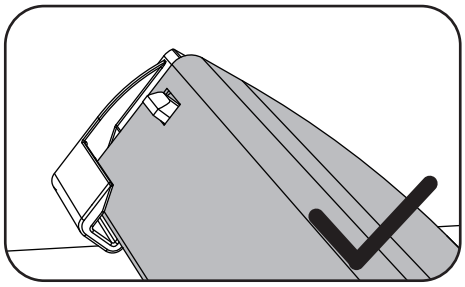

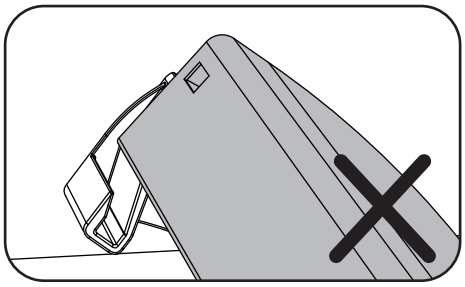

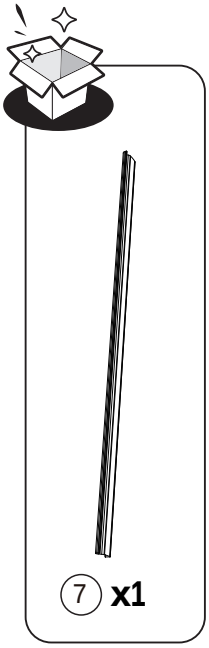

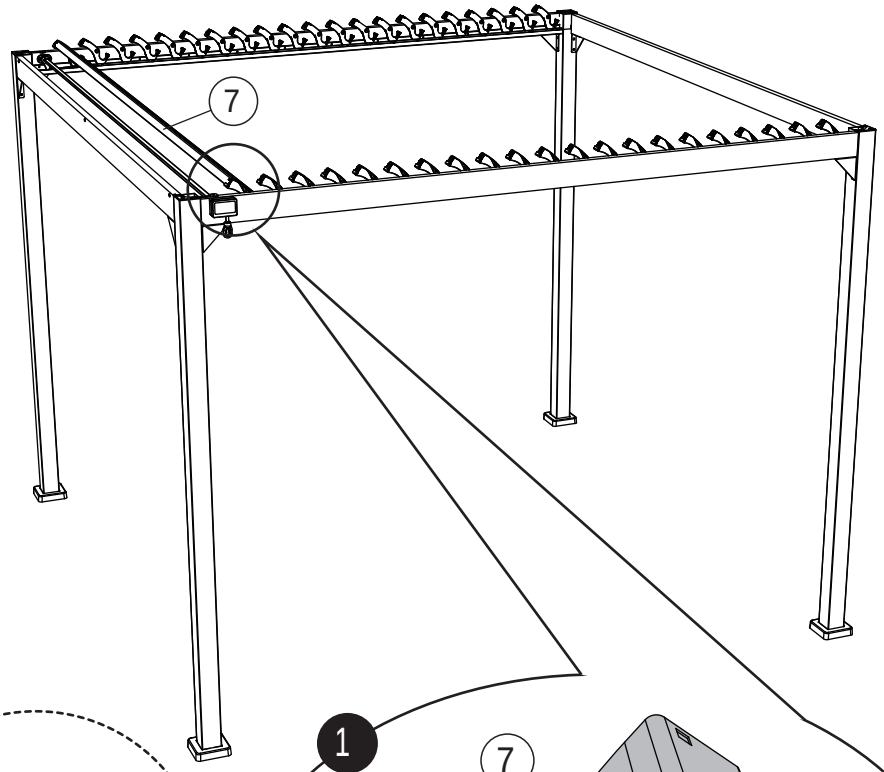

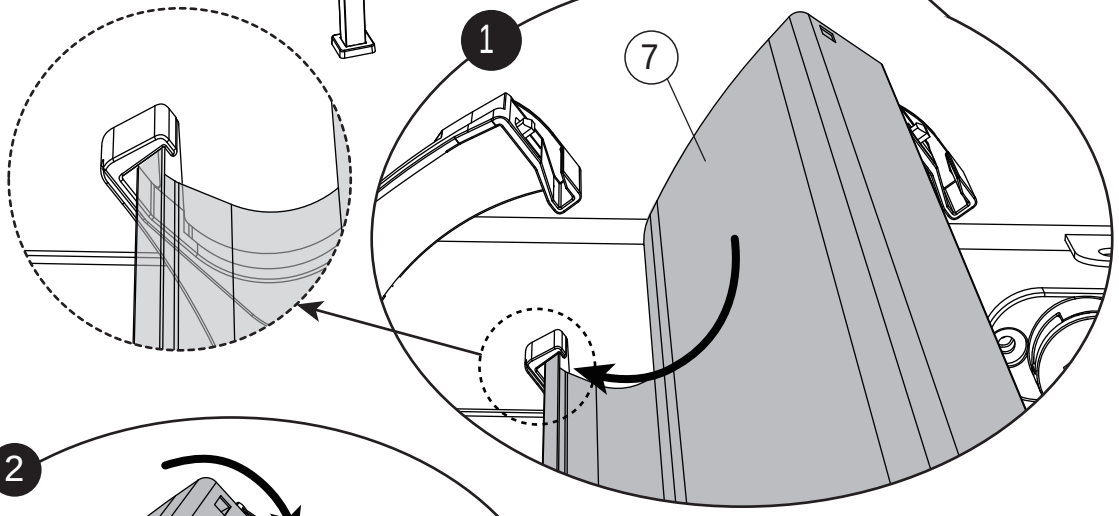

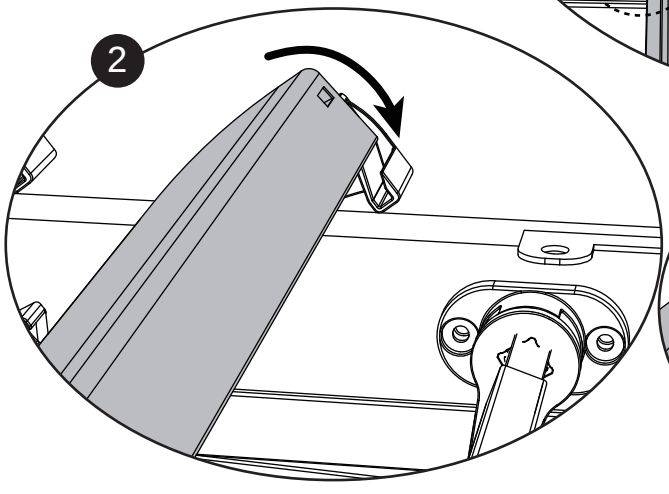

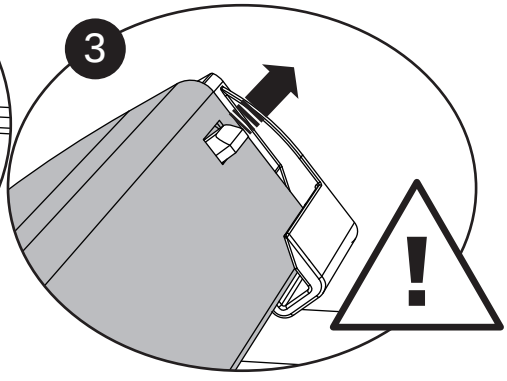

18

x21

7 x20

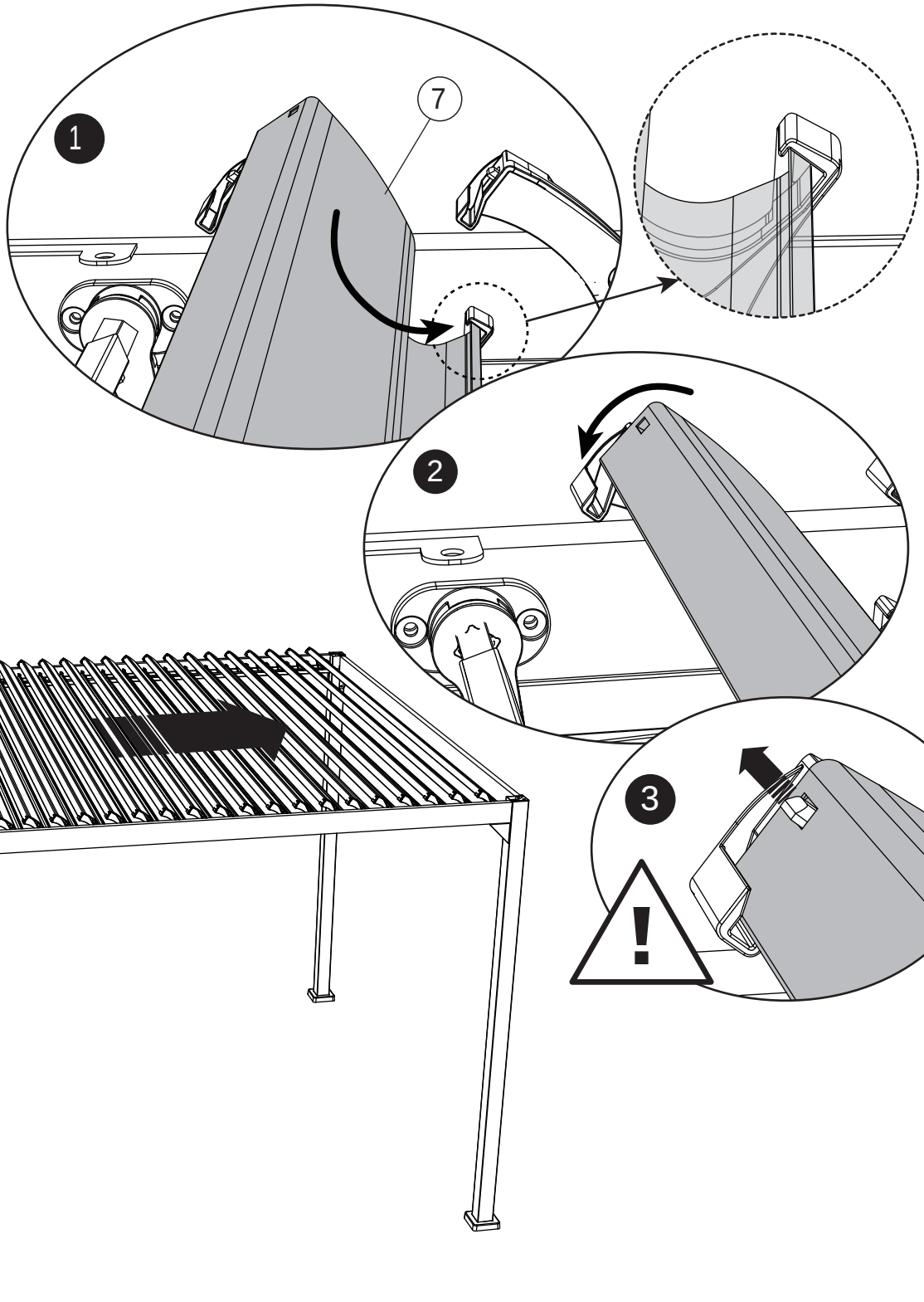

19

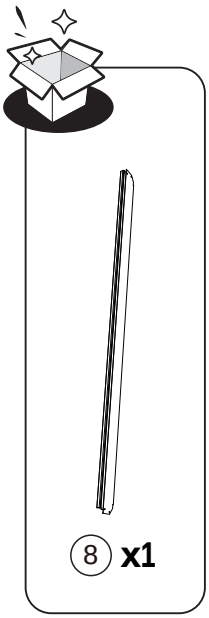

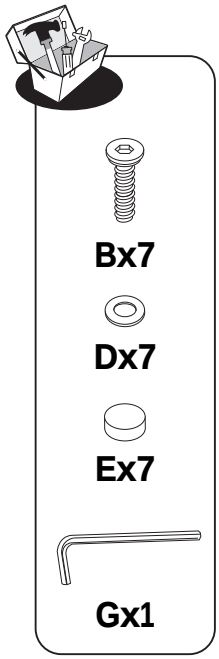

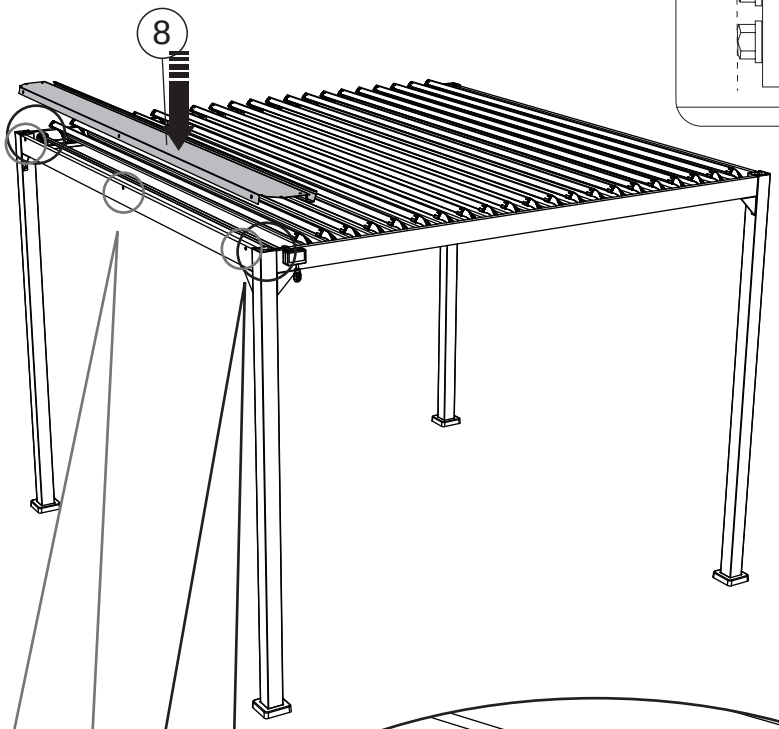

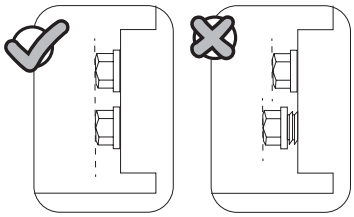

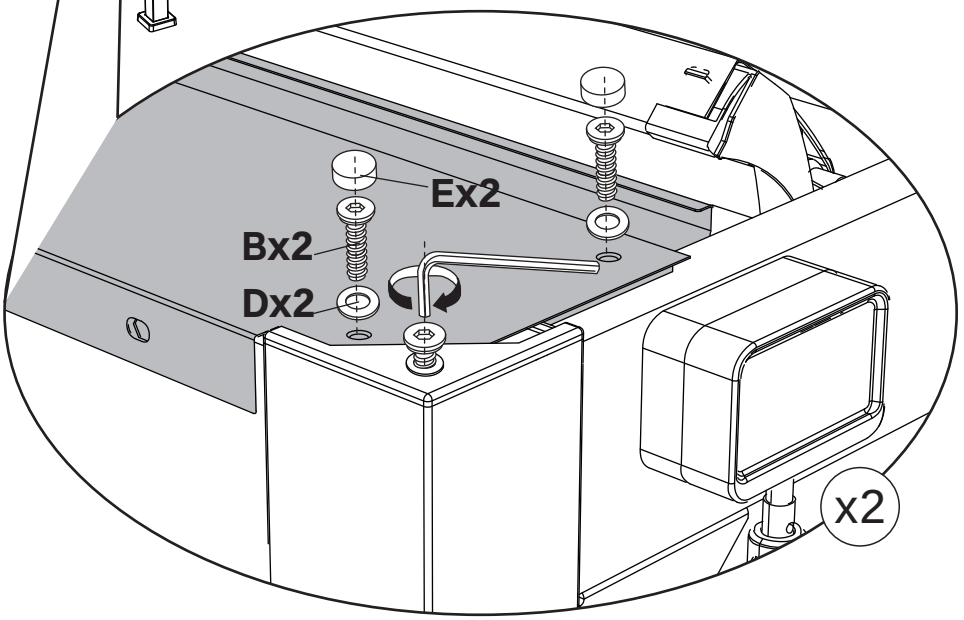

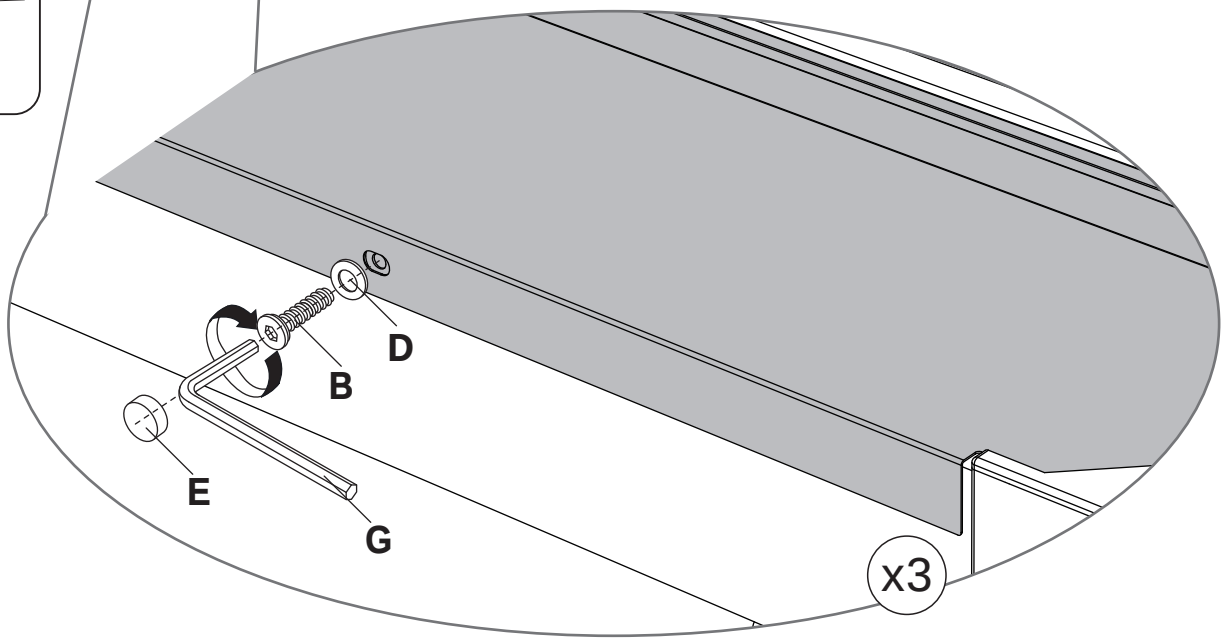

20

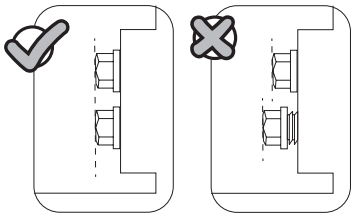

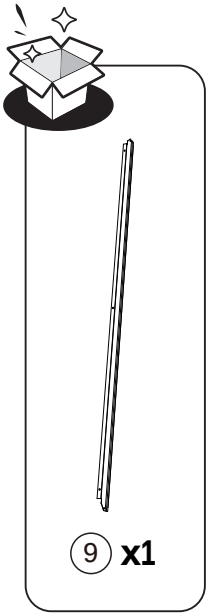

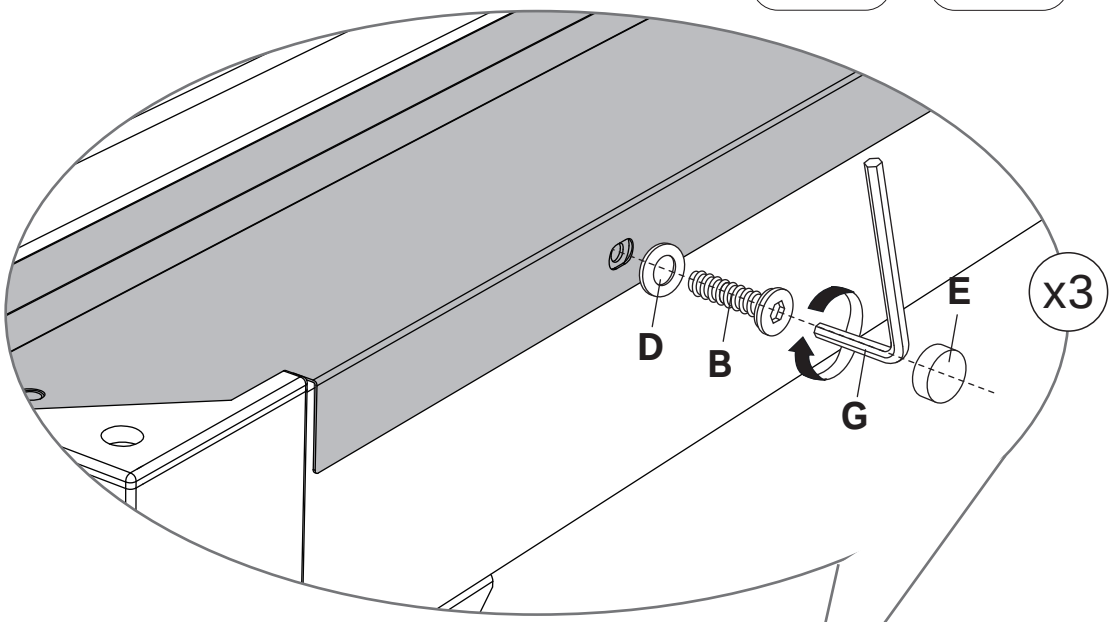

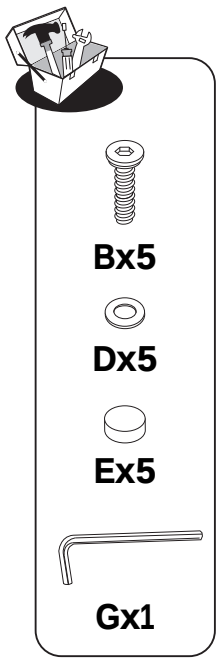

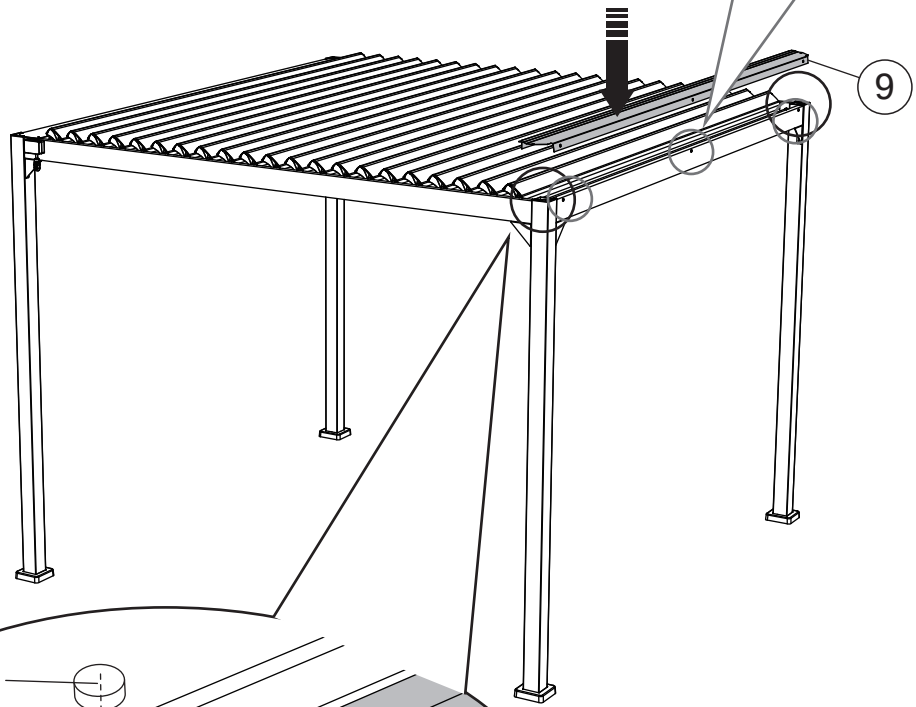

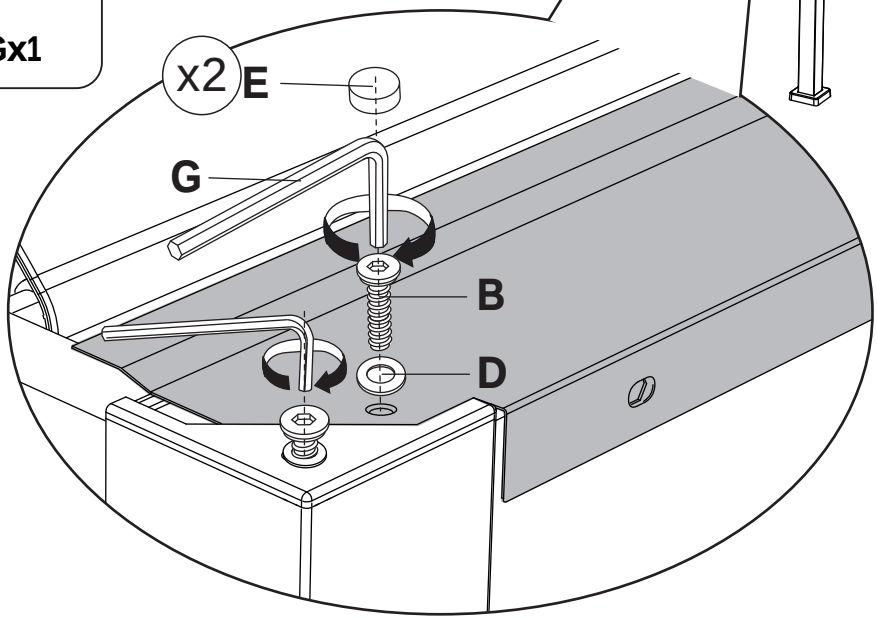

21

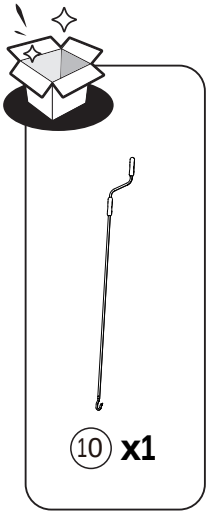

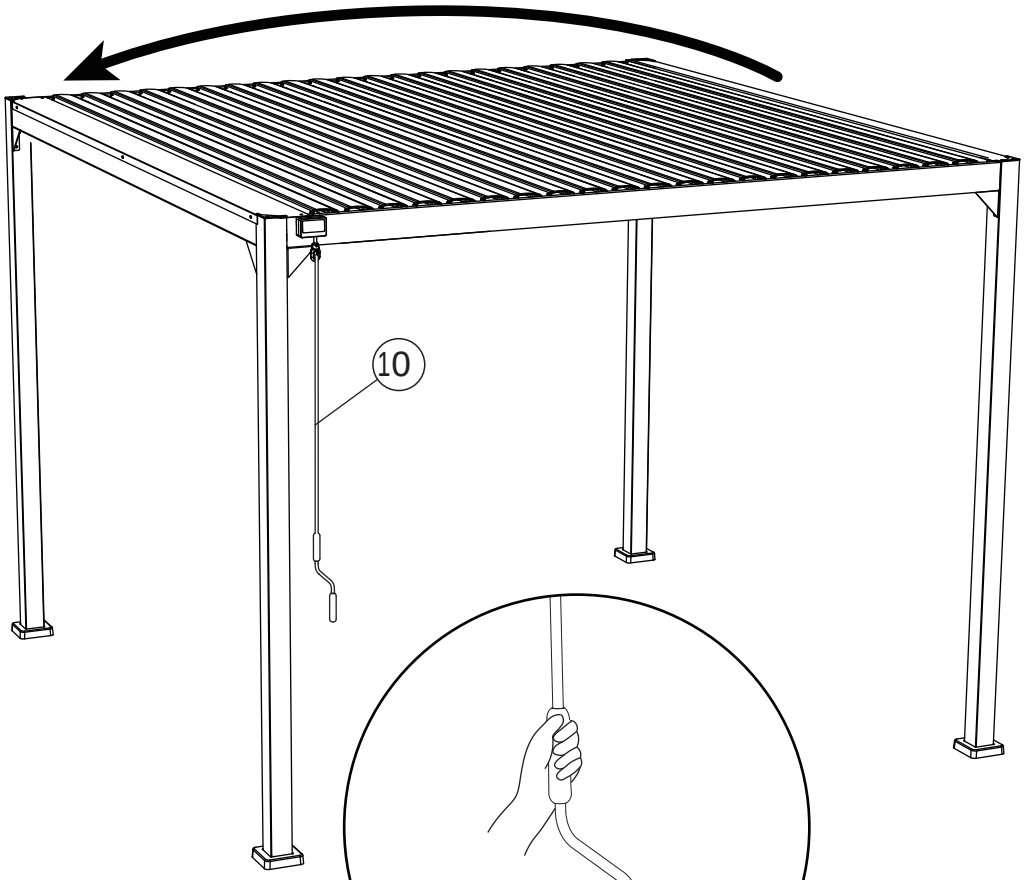

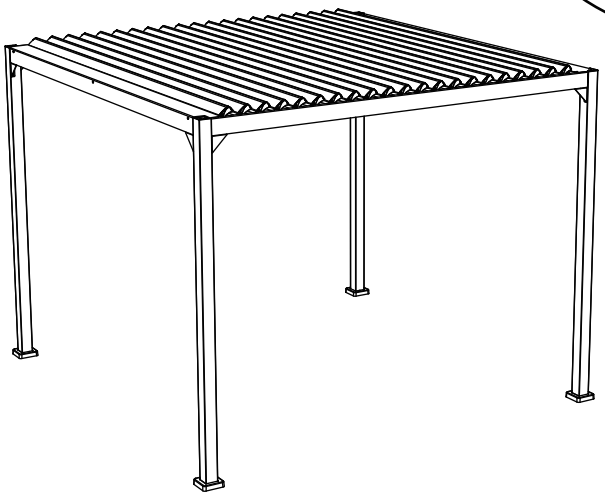

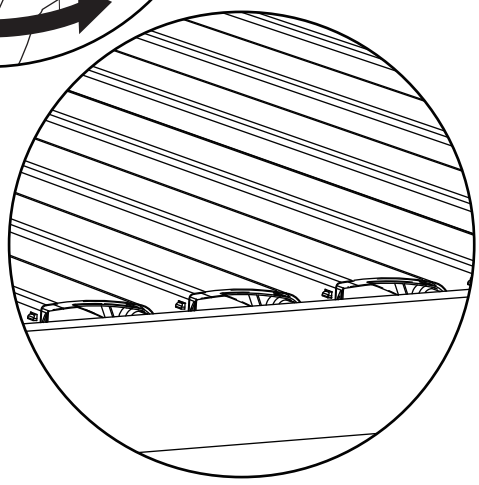

1



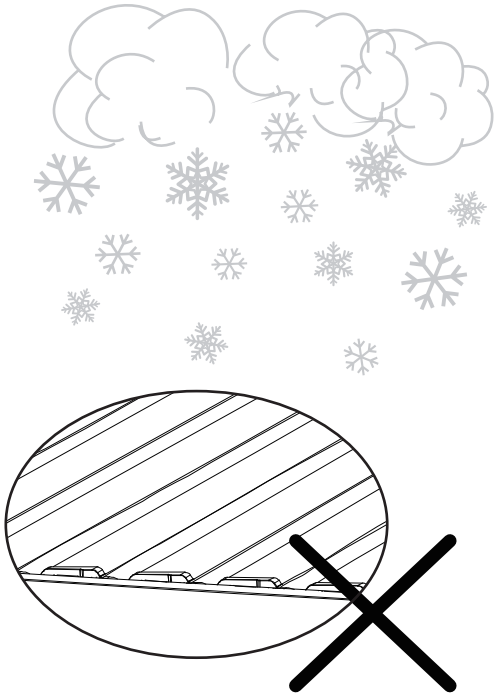

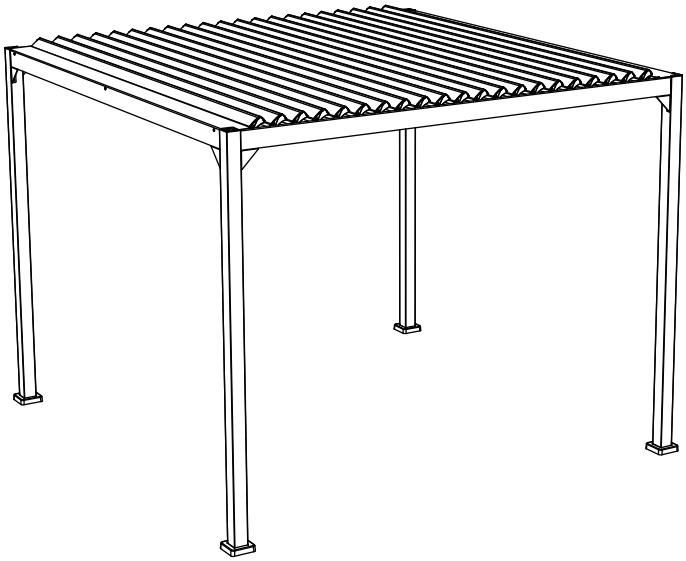

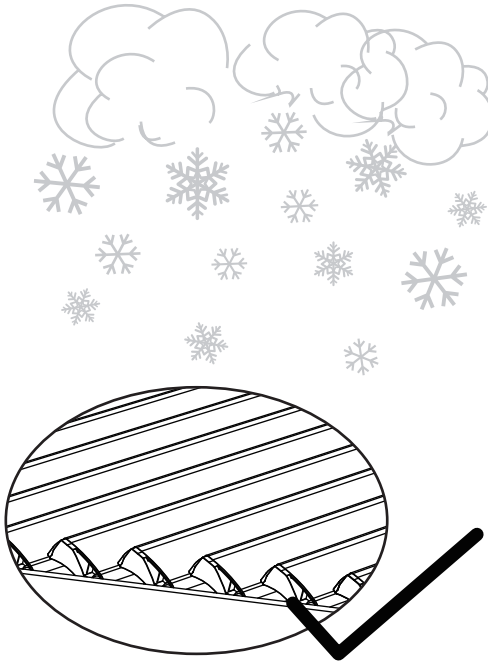

FR Ce produit est recyclable. S'il ne peut plus être utilisé, veuillez l'apporter dans un centre de recyclage de déchets.

ES Este producto es reciclable. Si ya no se puede usar, llévelo a un centro de reciclaje de residuos.

PT Este produto é reciclável. Se deixar de o utilizar, entregue-o num centro de reciclagem de resíduos.

IT Questo prodotto può essere riciclato. Se deve essere smaltito, portalo presso un centro de reciclaggio.

EL Αυτό το προϊόν είναι ανακυκλώσιμο. Εάν δεν μπορεί πλέον να χρησιμοποιηθεί, μεταφέρετε την οε κάποιο κέντρο ανακύκλωσης απορριμμάτων.

PL Ten produkt poddawany jest recyklingowi, kiedy przestaje być użyteczny należy dostarczyć go do punktu zbiórki odpadów.

UA Цей продукт може перероблятися. Якщо воно більше не с придатне для використування, здайте його в утилізаційний центр.

RO Aceast produs este reciclabil. Dacă nu mai poate ti folosit, vă rugăm să il aduceți într-un centru de reciclare a deșeurilor.

BR Este produto é reciclável. Se não puder mais ser usado, descarte em um centro de reciclagem de resíduos.

EN This product is recyclable. If it cannot be used anymore, please take it to waste recycling centre.





Production date :
MM / YYYY

SERIAL NUMBER

** Garantie 3 ans / 3 años de garantía / Garantia de 3 anos / Garanzia 3 anni / Εγγύηση 3 ετών / Gwarancja 3-letnia / Гарантія 3 роки / Garanţie 3 ani / Garantia 3 anos / 3-year warranty

EU : ADEO SERVICES
135, rue Sadi Carnot- CS 00001 59790- RONCHIN- France
www.product-regulatory.adeoservices.com

UA : Виробник: ТОВ "Адео Сервісез С.А.", вул. Саді Карно, CS 00001, 59790 Роншен, Франція. Імпортер: ТОВ "Леруа Мерлен Україна", 04201 Україна, м.Київ, вул. Полярна 17А, +380 44 498 46 00. Імпортер приймає претензії від споживачів щодо товару, а також проводить його ремонт, технічне і гарантійне обслуговування.

BR : LEROY MERLIN COMPANHIA BRASILEIRA DE BRICOLAGEM CNPJ: 01.438.784/0001-05
Rua Pascoal Pais, nº. 525, 6º andar cj 61 a 64, Vila Cordeiro, São Paulo -SP. CEP: 04581-060
CALM (Central de Atendimento Leroy Merlin) Capitais 4020-5376 Demais Regiões 0800-0205376
IMAGENS ILUSTRATIVAS

SA : Imported by Adeo South Africa (PTY) LTD T/A Leroy Merlin
Hosted in Leroy Merlin Fourways Store, 35 Roos Street, Witkoppen Ext 97, Sandton, 2191
Johannesburg, Gauteng, South Africa. Tel: +27 10 493 8000 Email: contact@leroymerlin.co.za

Made in China
Країна походження Китай / Fabricado na China