Sensea

5 YEAR Guarantee

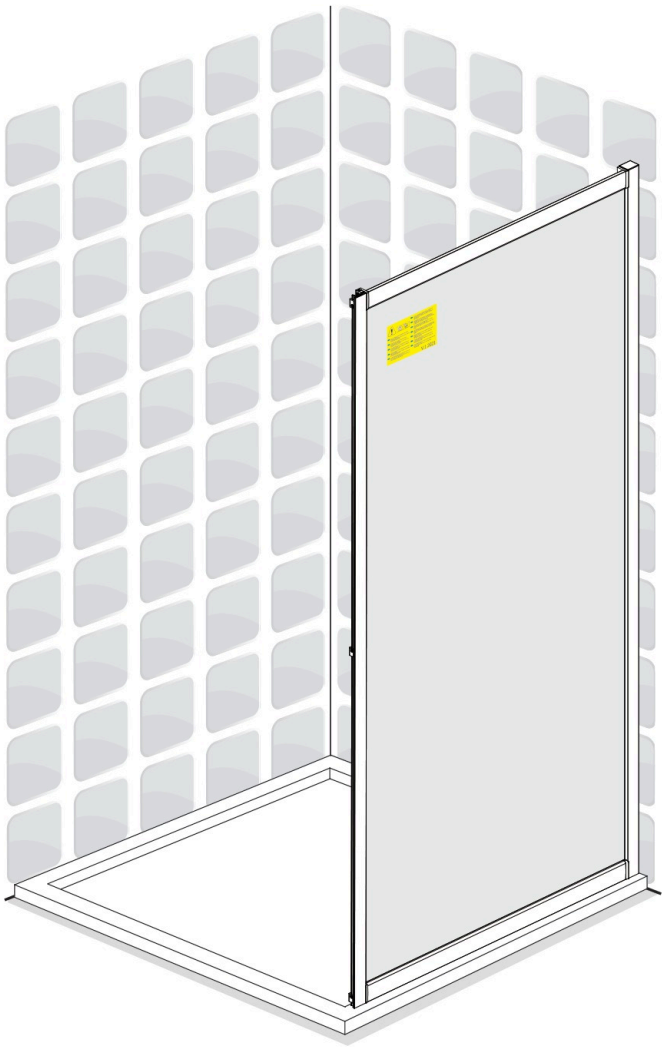

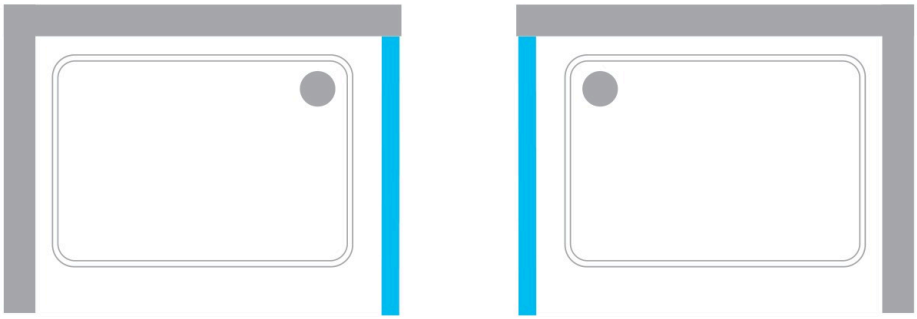

2026/06-V31

EASY

FR Nous vous remercions d'avoir acheté ce produit. Nous vous conseillons de lire attentivement la notice d'installation, d'utilisation et d'entretien. Nous avons conçu ce produit pour vous apporter entière satisfaction. Si vous avez besoin d'aide l'équipe de votre magasin est à votre disposition pour vous accompagner.

ES Le agradecemos haber comprado este producto. Le recomendamos leer atentamente el manual de instalación, uso y mantenimiento. Este producto ha sido diseñado para proporcionarle plena satisfacción. Si necesita alguna ayuda, el personal de la tienda estará a su disposición para guiarle.

PT Agradecemos a sua preferência por este produto . Aconselhamo-lo a ler o manual de instalação, utilização e manutenção com atenção. Criámos este produto para sua completa satisfação. Se precisar de ajuda, a equipa da sua loja está à sua disposição para o acompanhar.

IT Grazie per aver acquistato questo prodotto. Vi raccomandiamo di leggere attentamente il manuale di installazione, utilizzo e manutenzione. Questo prodotto è stato progettato per offrirvi la massima soddisfazione. Per ricevere assistenza, il personale del punto vendita è a vostra disposizione.

EL Ευχαριστούμε για την αγορά σας αυτού του προϊόντος. Σας συμβουλεύουμε να διαβάσετε προσεκτικά τις οδηγίες εγκατάστασης, χρήσης και συντηρησης. Σχεδιάσαμε αυτό το προϊόν για να σας προσφέρει πλήρη ικανοποίηση. Αν χρειάζεστε βοήθεια, η ομάδα του καταστήματος από το οποίο αγοράσατε το προϊόν είναι στη διάθεσή σας.

PL Dziękujemy za zakup produktu firmy. Zalecamy, aby uważanie przeczytać instrukcję instalacji, uzytkowania i konserwacji. Ten produkt marki zaprojekto walismy, aby spełnic wszystkie panstwa oczekiwania. W razie potrzeby pracownicy sklepu służa Panstwu pomoca i sa do Panstwa dyspozycji.

UA Дякуємо за придбання цього продукту. Ми рекомендуємо вам уважно прочитати інструкції зі встановлення, використання та обслуговування. Ми розробили цей продукт, щоб забезпечити ваше повне задоволення. Якщо вам потрібна допомога, команда вашого продавця завжди готова допомогти вам.

RO Vă mulțumim pentru achiziționarea acestui produs. Vă sfatuim să citiți cu atenție instrucțiunile de instalare, de utilizare și de întreținere. Am conceput acest produs pentru a vă furniza satisfacție totala. Dacă aveți nevoie de ajutor, echipa magazinului de cumpărare este la dispoziția dumneavoastră pentru a vă asista.

BR Obrigado por ter adquirido um produto . Nós aconselhamos a ler atentamente o manual de instalação, uso e anutenção. Concebemos um produto para proporcionar total satisfação. Caso precise de ajuda, a equipe da sua loja estará à disposição para te acompanhar.

EN Thank you for purchasing this product. We recommend that you read the installation, user and maintenance instructions carefully. We have designed this product to ensure your complete satisfaction. If you require assistance, the team at your retailer is on hand to help you.

FR Plan de la notice **ES** Esquema del folleto **PT** Plano de instruções
IT Piano delle istruzioni **EL** Σχεδιο οδηγιων **PL** Plan instrukcji
RO Planul instrucțiunilor **BR** Esboço do folheto **UA** Огляд посібника
EN Overview of the guide

01 FR : Matériel - ES : Material - PT : Material - IT : Materiale - EL : Υλικό
PL : Materiał - UA : Матеріал - RO : Material - BR : Material -
EN : Equipment 

02 FR : Préparation - ES : Preparación - PT : Preparação - IT : Preparazione
EL : Προετοιμασία - PL : Przygotowanie - UA : Підготовка -
RO : Pregătire - BR : Preparação - EN : Preparation 

03 FR : Montage - ES : Montaje - PT : Montagem - IT : Montaggio
EL : Συναρμολόγηση - PL : Montaz - UA : Збірка - RO : Montaj -
BR : Montagem - EN : Assembly 

04 FR : Entretien - ES : Mantenimiento - PT : Manutenção - IT : Manutenzione
EL : Συντήρηση - PL : Konserwacja - UA : Технічне обслуговування -
RO : Întreținere - BR : Manutenção - EN : Maintenance 

FR IMPORTANT,
à conserver pour consultation ultérieure : à lire attentivement

ES IMPORTANTE,
conservar para consultar posteriormente : leer atentamente

PT IMPORTANTE,
conservar para futuras consultas : por favor, leia com atenção

IT IMPORTANTE,
da conservare per ulteriore consultazione : da leggere attentamente

EL ΣΗΜΑΝΤΙΚΟ,
κρατηστε το για μελλοντικη αναφορα. Διαβαστε το προσεκτικα

PL WAŻNE,
do zachowania na przyszłość: proszę przeczytać uważnie

UA ВАЖЛИВО,
щоб бути зберегти на майбутнє посилання: будь ласка уважно прочитайте

RO IMPORTANT,
a se pastra pentru consultarea ulterioara: citiți cu atenție

BR IMPORTANTE,
por favor manter para referência futura: leia com atenção.

EN IMPORTANT,
to be retained for future reference: please read carefully.

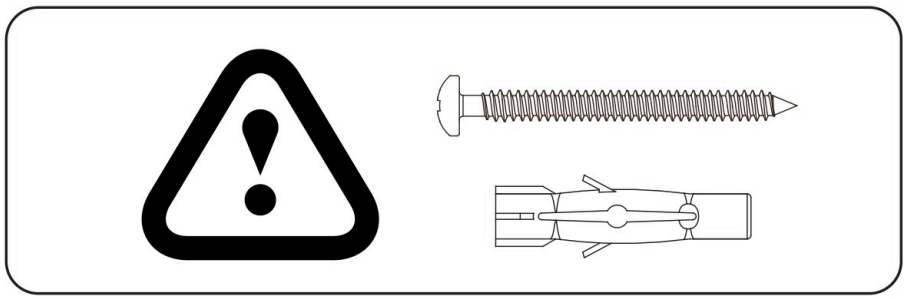

FR Vérifiez que les chevilles murales fournis sont appropriées à votre mur (celles fournis dans l'emballage sont conçues pour le béton). Sinon, utilisez des vis et des chevilles murales adaptées au type de matériau de votre mur. Pour obtenir des conseils concernant les vis et les chevilles appropriées à votre mur, demandez à un vendeur spécialisé.

ES Asegúrese de que los tacos de pared proporcionados son adecuados para su pared (los proporcionados en el paquete están diseñados para hormigón). De lo contrario, utilice tornillos y tacos de pared adecuados al tipo de material de su pared. Para obtener consejos sobre los tornillos y tacos adecuados para su pared, pregunte a un vendedor especializado.

PT Verifique se as cavilhas de parede fornecidas são adequadas para sua parede (as fornecidas na embalagem são projetadas para concreto). Caso contrário, use parafusos e buchas de parede adequadas para o tipo de material da sua parede. Para obter conselhos sobre os parafusos e buchas adequados para a sua parede, pergunte a um vendedor especializado.

IT Verifica che i tasselli a muro forniti siano adatti alla tua parete (quelli forniti nella confezione sono progettati per il calcestruzzo). Altrimenti, utilizzare viti e tasselli a muro adatti al tipo di materiale della parete. Per consigli su viti e tasselli adatti alla tua parete, chiedi a un venditore specializzato.

EL Βεβαιωθείτε ότι οι άγκυρες τοίχων που παρέχονται είναι κατάλληλες για τον τοίχο σας (εκείνες που παρέχονται στη συσκευασία). Εάν όχι, χρησιμοποιήστε βίδες και άγκυρες τοίχων που προσαρμόζονται στον τύπο του υλικού στον τοίχο σας. Για συμβουλές σχετικά με τις κατάλληλες βίδες και πείρους για τον τοίχο σας, ρωτήστε έναν εξειδικευμένο πωλητή.

PL Sprawdź, czy dostarczone kotwice ścienne są odpowiednie dla twojej ściany (te dostarczone w opakowaniu są przeznaczone do betonu). Jeśli nie, użyj śrub i kotew ściennych dostosowanych do rodzaju materiału na ścianie. Aby uzyskać porady dotyczące odpowiednich śrub i kołków do ściany, poproś wyspecjalizowanego sprzedawcę.

UA Переконайтеся, що надані настінні анкери підходять для вашої стіни (ті, що передбачені в упаковці, призначені для бетону). Якщо ні, використовуйте шурупи і настінні анкери, пристосовані до типу матеріалу на вашій стіні. За порадою щодо правильних саморізів і дюбелів для вашої стіни зверніться до спеціалізованого продавця.

RO Verificați dacă ancorele de perete furnizate sunt potrivite pentru peretele dumneavoastră (cele prevăzute în pachet sunt proiectate pentru beton). Dacă nu, utilizați șuruburi și ancore de perete adaptate tipului de material de pe perete. Pentru sfaturi privind șuruburile și diblurile adecvate pentru peretele dvs., adresați-vă unui vânzător specializat.

BR Verifique se as buchas fornecidas são adequadas para a sua parede (as fornecidas no pacote são projetadas para concreto). Caso contrário, use parafusos e buchas adaptados ao tipo de material de sua parede. Para obter orientação sobre os parafusos e buchas corretos para a sua parede, consulte um revendedor especializado.

EN Check that the supplied wall anchors are suitable for your wall (those provided in the package are for concrete). Otherwise, use screws and wall anchors adapted to the type of material on your wall. For advice on screws and fittings suitable for your wall, ask a specialized seller for advice.

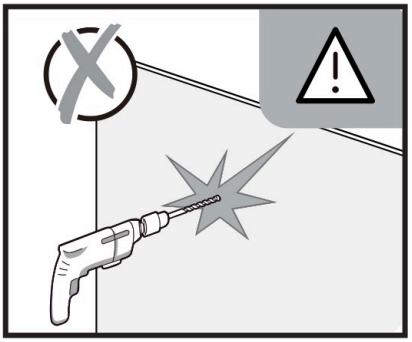

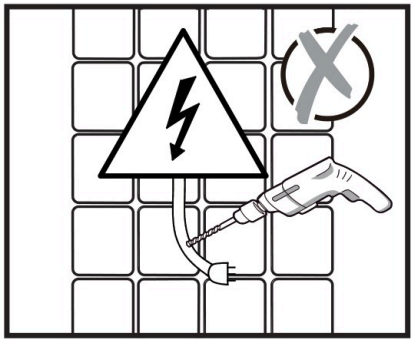

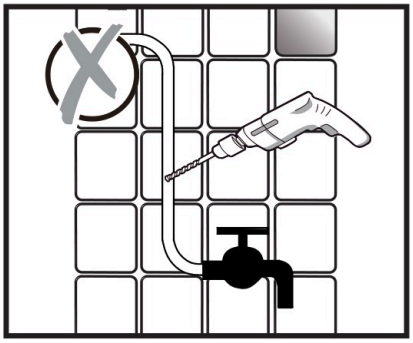

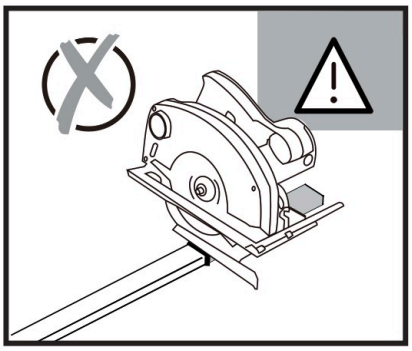



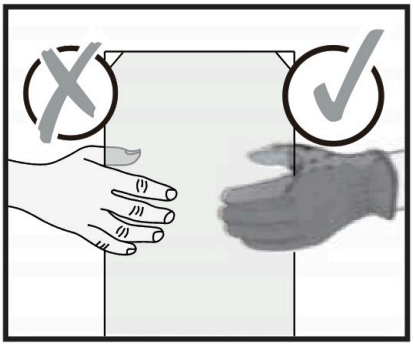

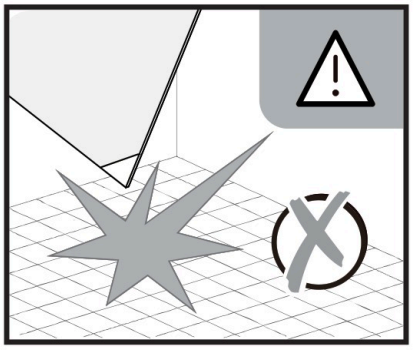

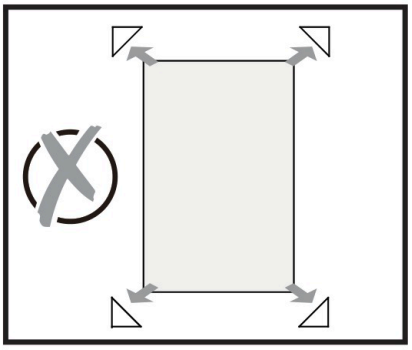

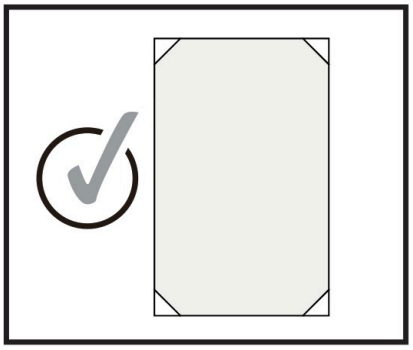

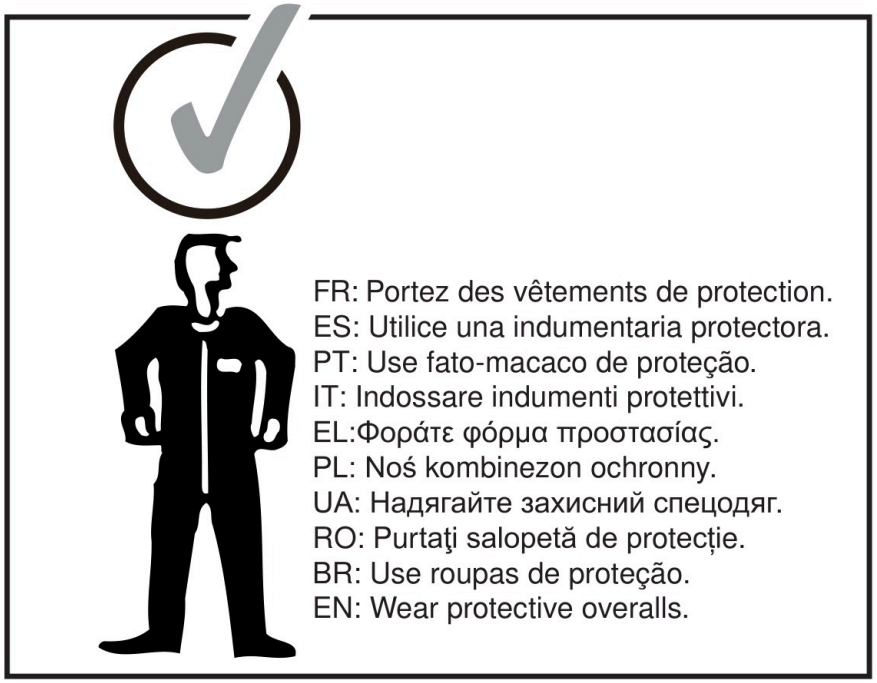
FR: Portez des vêtements de protection.
ES: Utilice una indumentaria protectora.
PT: Use fato-macaco de proteção.
IT: Indossare indumenti protettivi.
EL:Φοράτε φόρμα προστασίας.
PL: Noś kombinezon ochronny.
UA: Надягайте захисний спецодяг.
RO: Purtaţi salopetă de protecţie.
BR: Use roupas de proteção.
EN: Wear protective overalls.

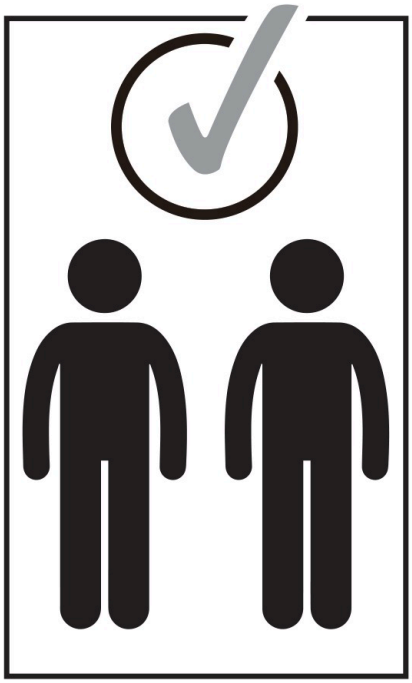

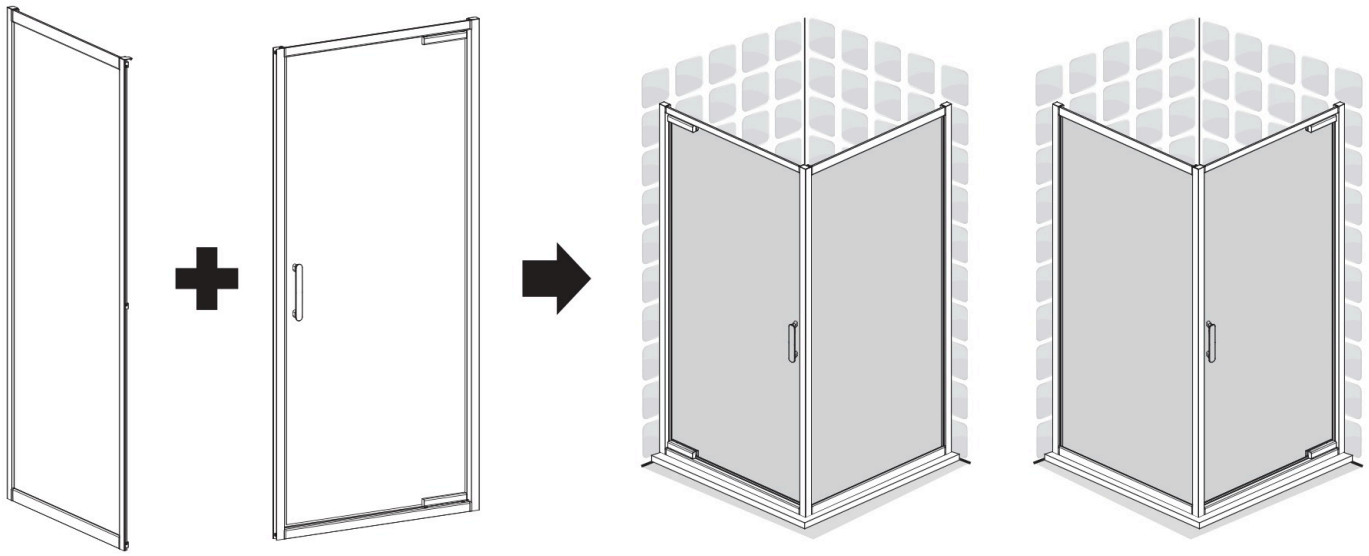

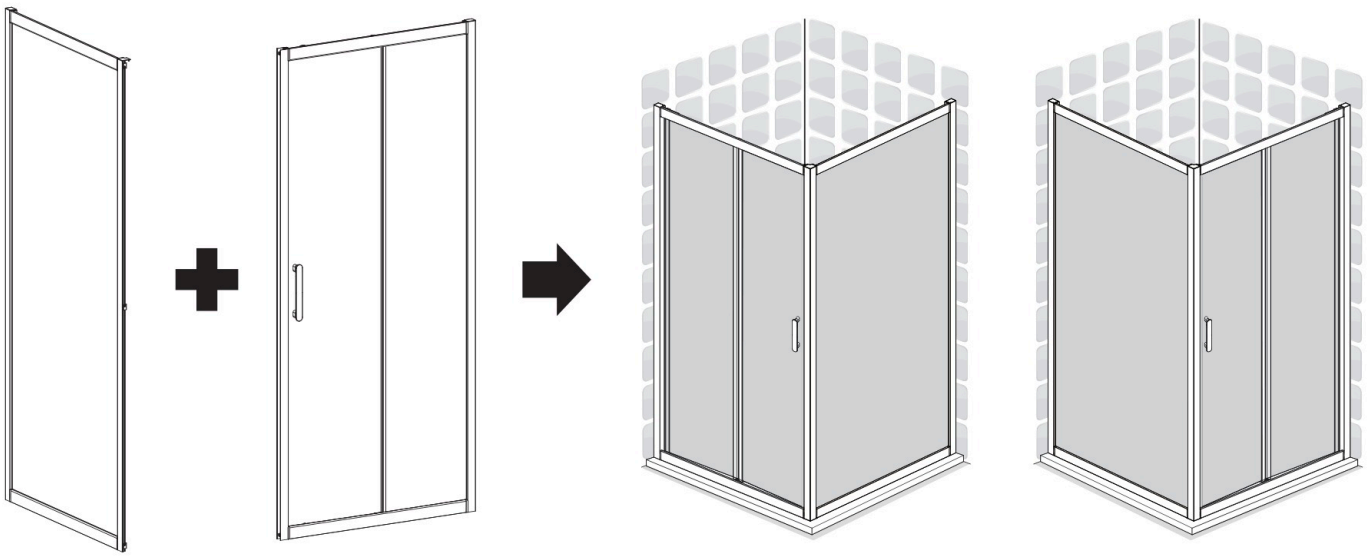

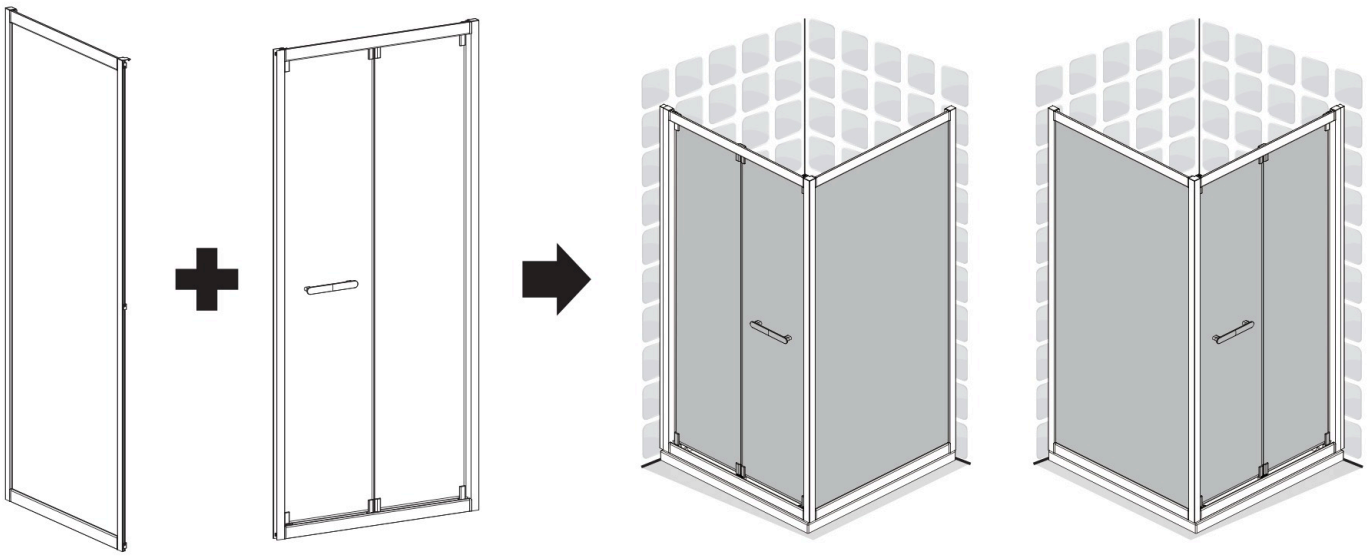

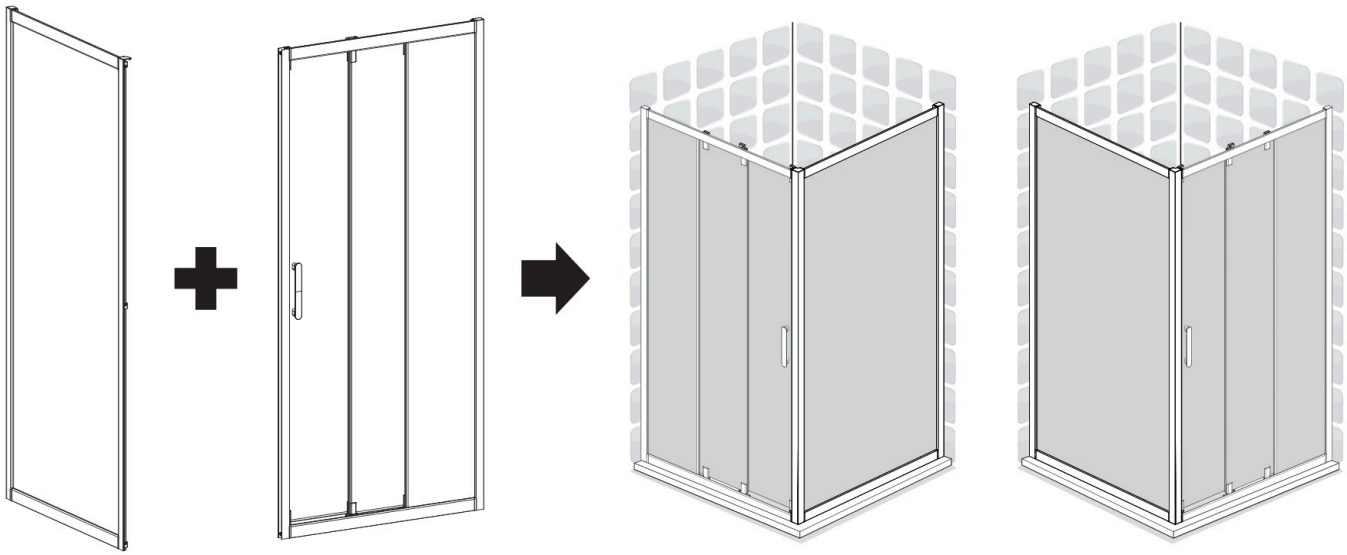

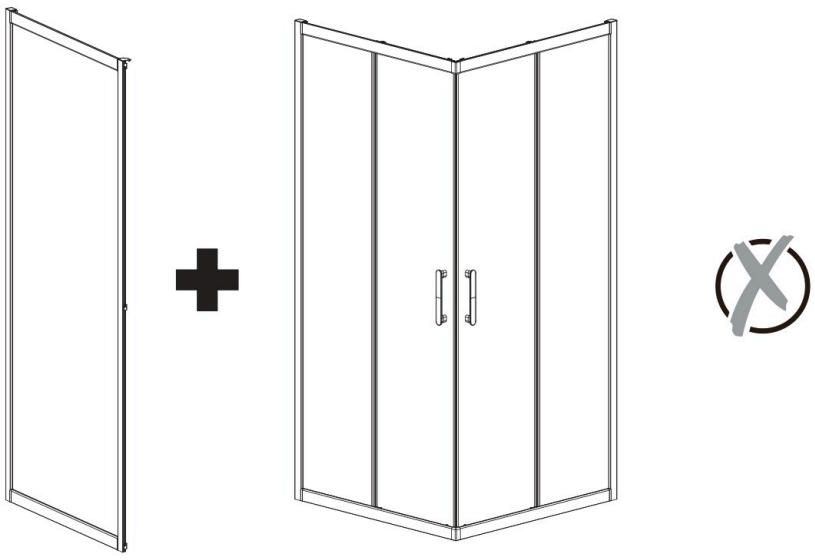

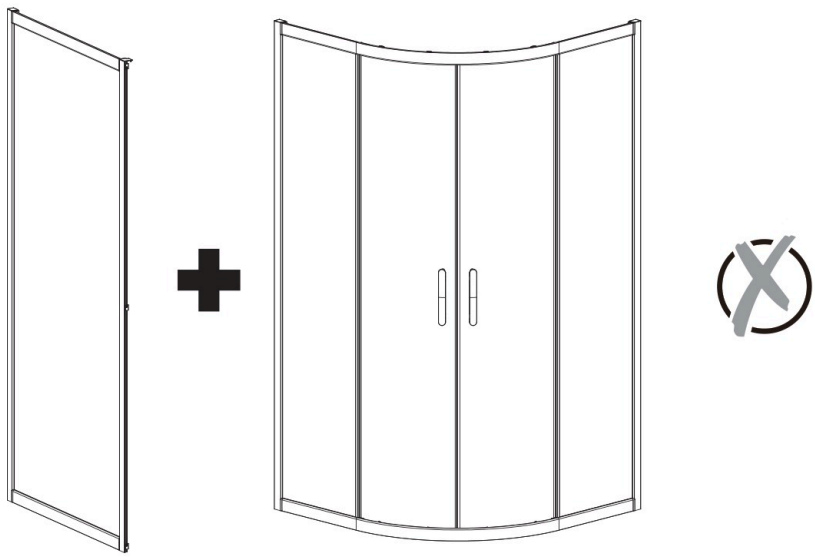

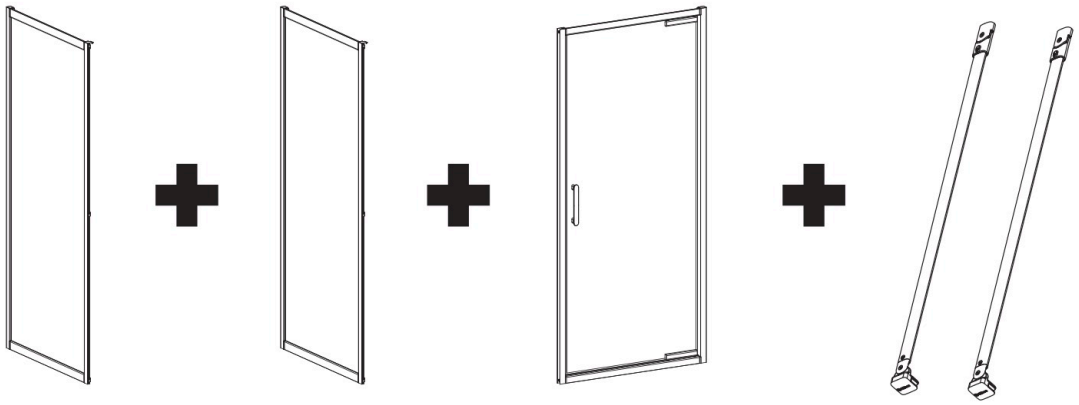

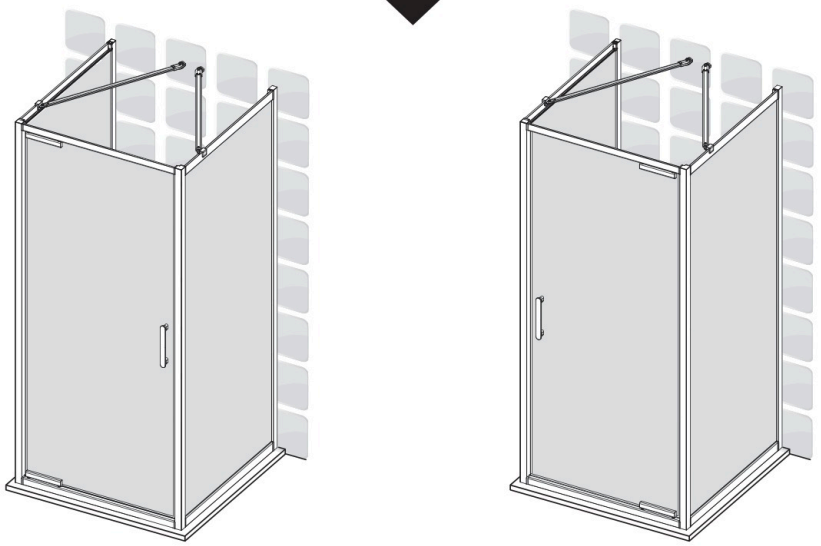

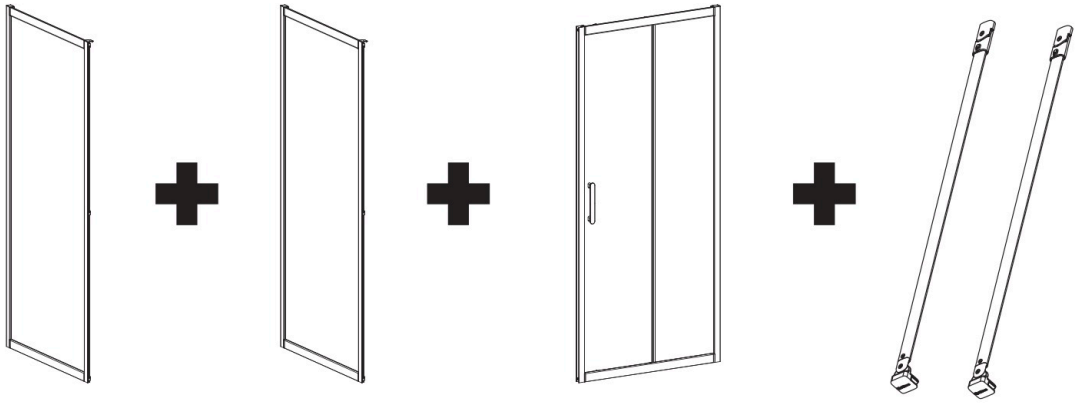

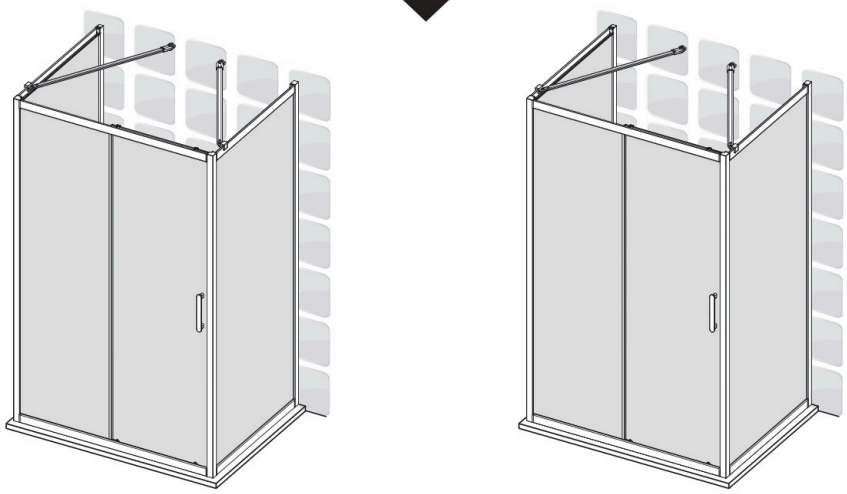

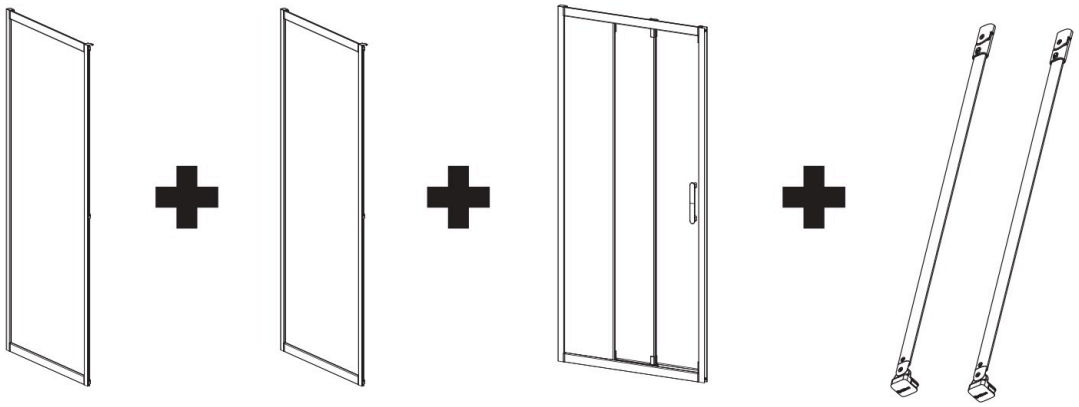

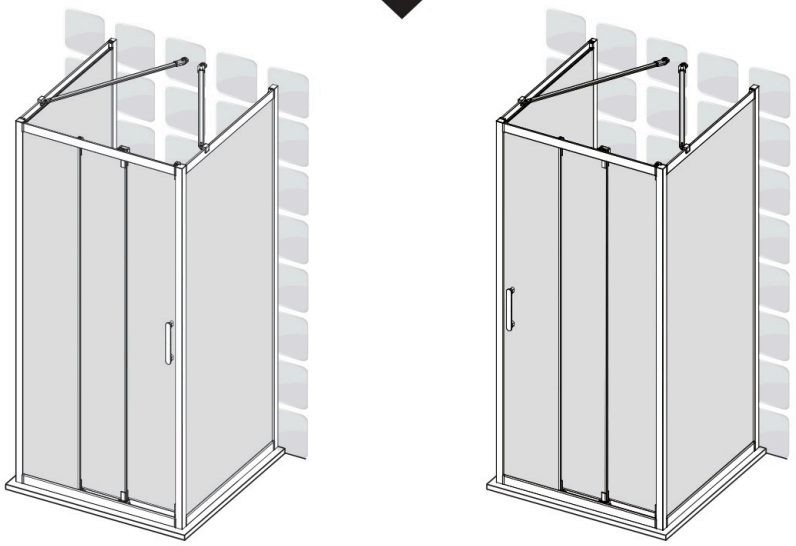

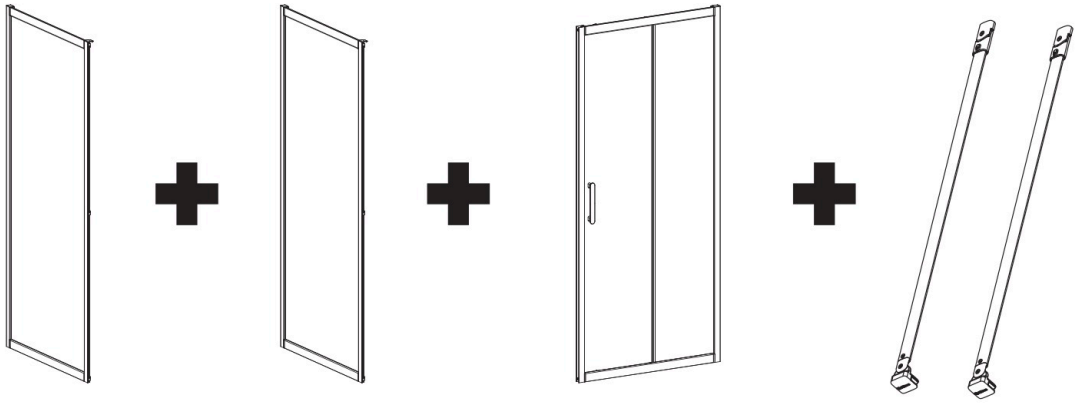

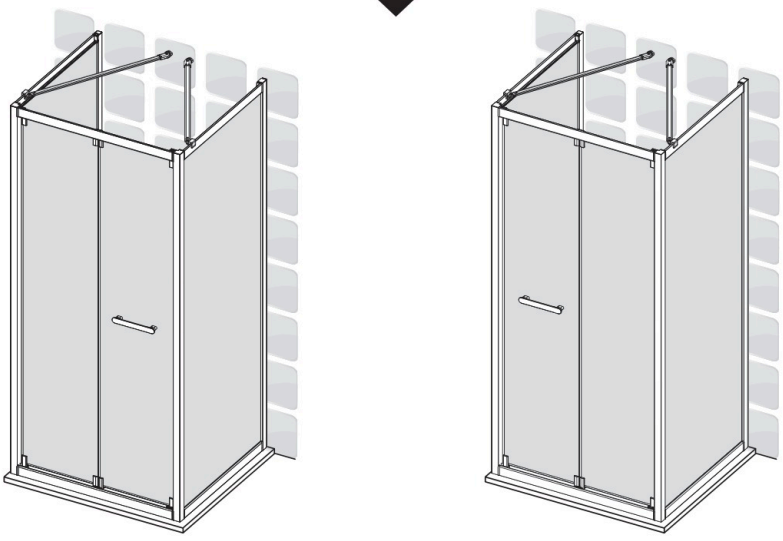

01

FR	Matériel	ES	Material	PT	Material
IT	Materiale	EL	Υλικό	PL	Materiał
UA	Матеріал	RO	Material	BR	Material
EN	Equipment				

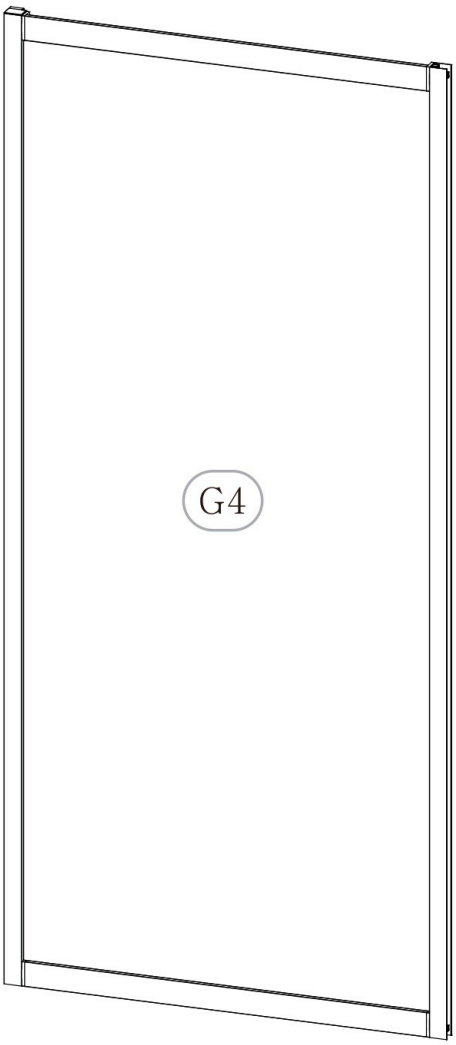

01

FR Matériel
IT Materiale
UA Матеріал
EN Equipment
ES Material
EL Υλικό
RO Material
PT Material
PL Materiał
BR Material

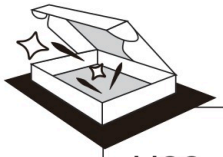

H22 ×1	H23 ×1
H43 ×1	H44 ×1

☐ H22 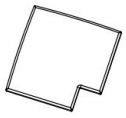 ×1

☐ H23 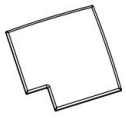 ×1

☐ H43  ×1

☐ H44 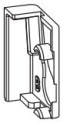 ×1

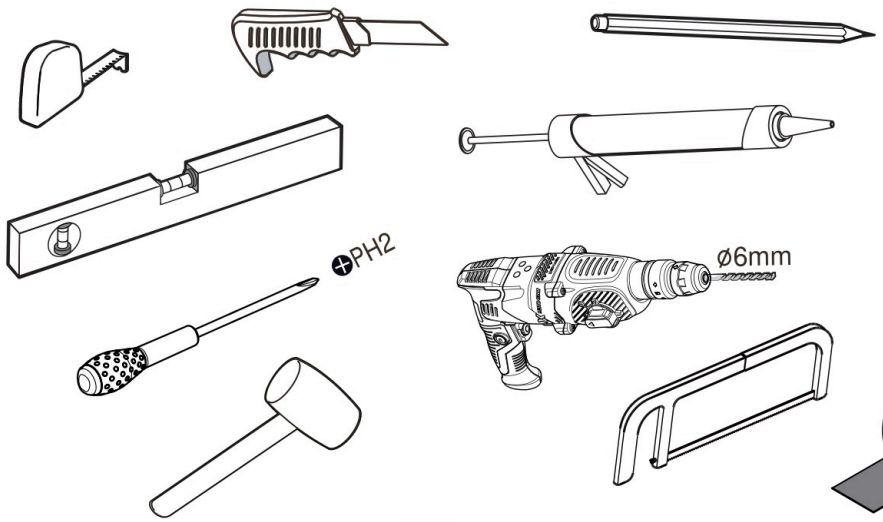



FR:SILICONE
ES:SILICIO
PT:SILÍCONE
IT:SILICONE
EL:ΣΙΛΙΚΟΝΙΟ
PL:SILIKON
UA:СИЛІКОНОВИЙ
RO:SILICONĂ
BR:SILÍCONE
EN:SILICONE

Ruban de masquage
Cinta adhesiva
Fita adesiva
Nastro adesivo
Ταινία μάσκας
Taśmy maskującej
Малярська стрічка
Bandă de mascare
Fita adesiva
Masking tape

01

FR	Matériel	ES	Material	PT	Material
IT	Materiale	EL	Υλικό	PL	Materiał
UA	Матеріал	RO	Material	BR	Material
EN	Equipment				

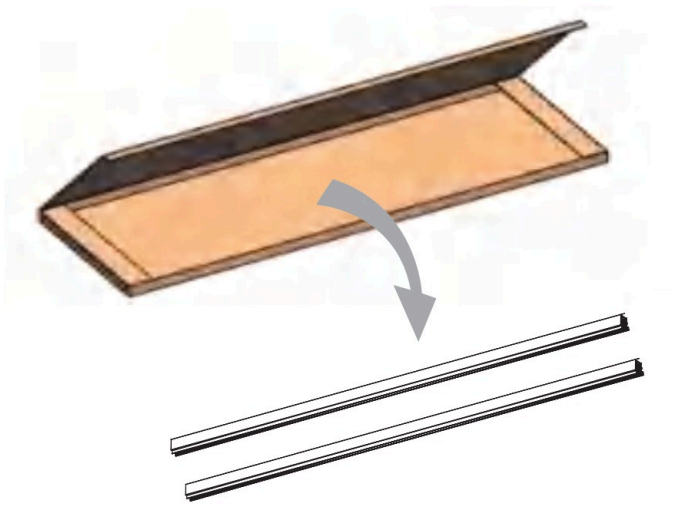

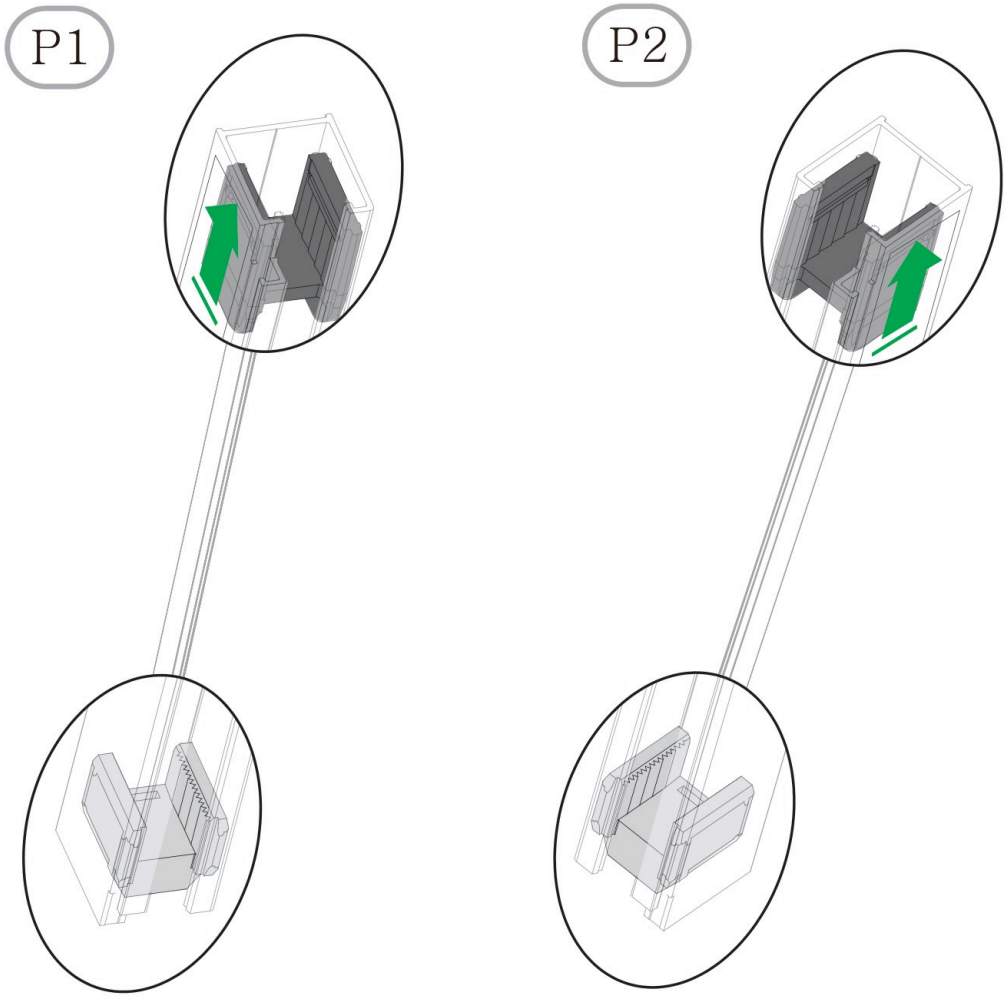

02

FR Préparation
IT Preparazione
UA Підготовка
EN Preparation
ES Preparación
EL Προετοιμασία
RO Pregătire
PT Preparação
PL Przygotowanie
BR Preparação

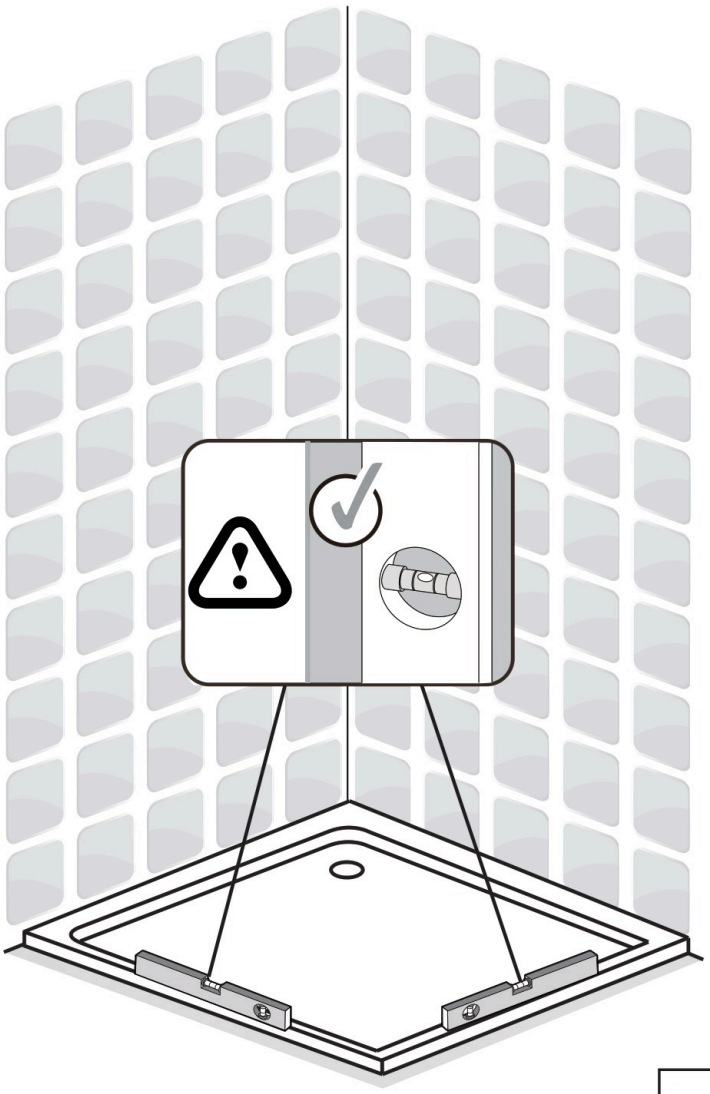

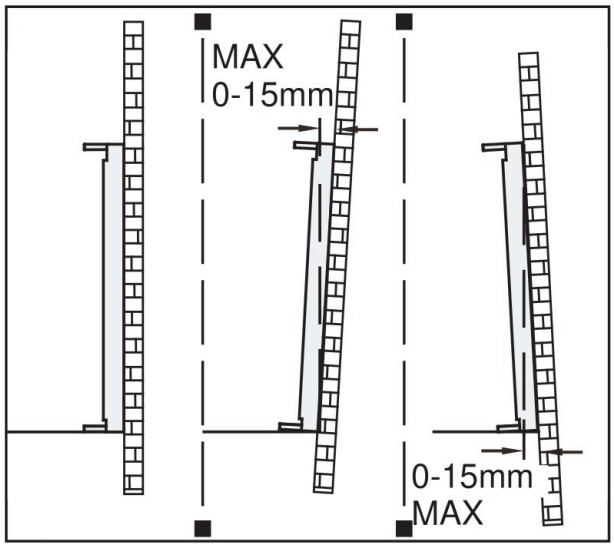

A

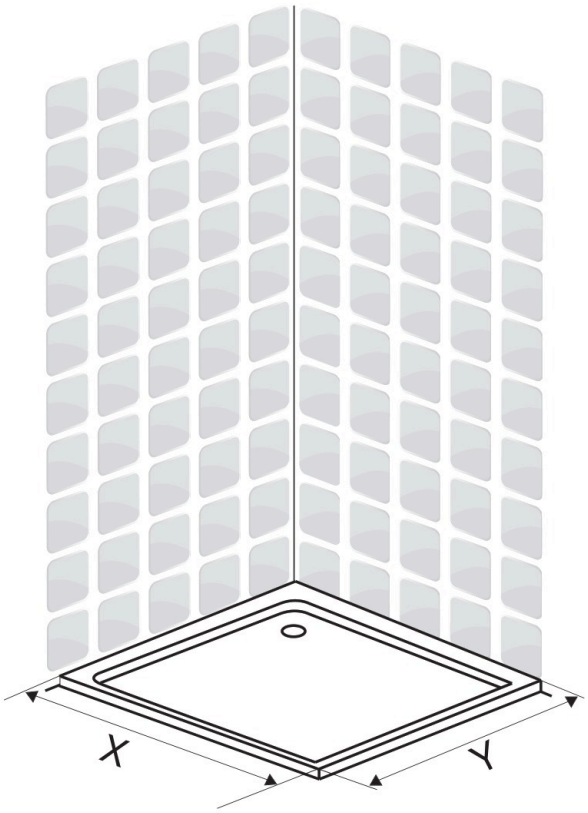

EASY	X(mm)	Y(mm)
700mm	685 - 700	685 - 700
800mm	785 - 800	785 - 800
900mm	885 - 900	885 - 900
1000mm	985 - 1000	
1100mm	1085 - 1100	
1200mm	1185 - 1200	
1300mm	1285 - 1300	
1400mm	1385 - 1400	
1500mm	1485 - 1500	
1600mm	1585 - 1600	

B

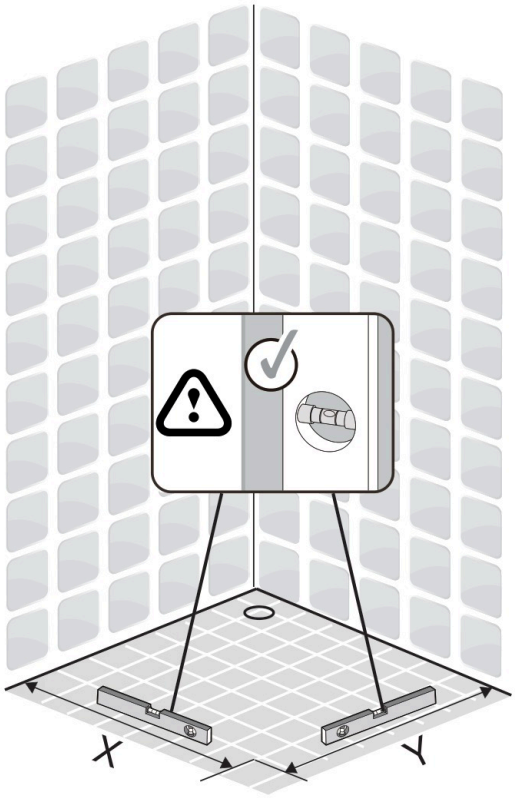

EASY	X(mm)	Y(mm)
700mm	675 - 690	675 - 690
800mm	775 - 790	775 - 790
900mm	875 - 890	875 - 890
1000mm	975 - 990	
1100mm	1075 - 1090	
1200mm	1175 - 1190	
1300mm	1275 - 1290	
1400mm	1375 - 1390	
1500mm	1475 - 1490	
1600mm	1575 - 1590	

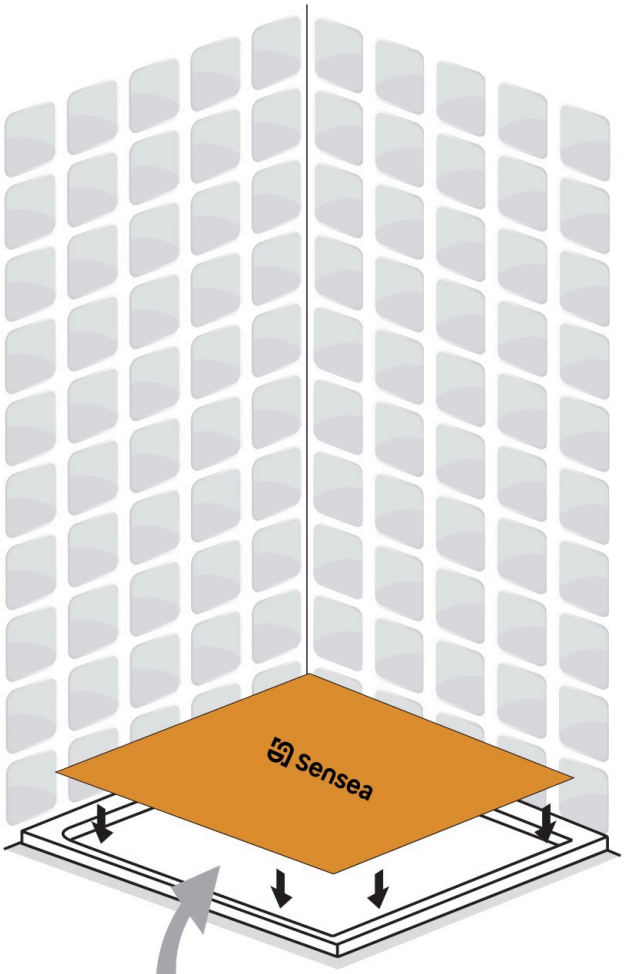



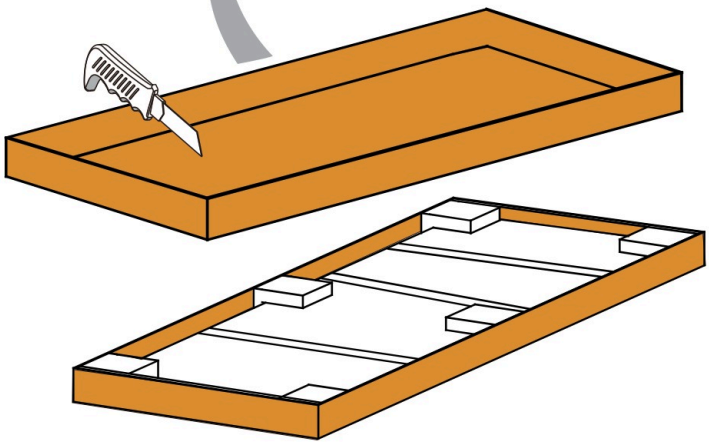

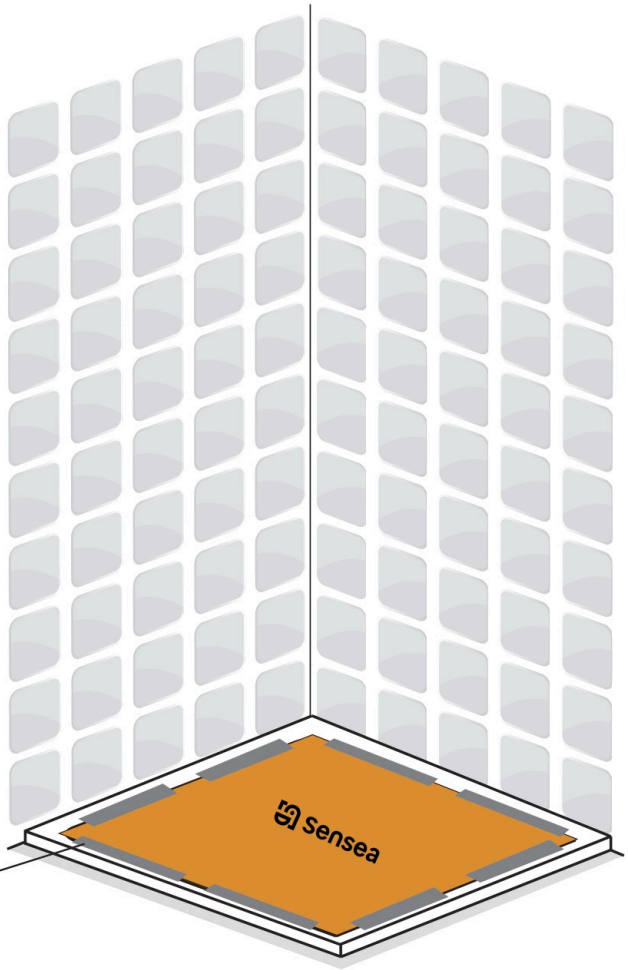

Ruban de masquage
Cinta adhesiva
Fita adesiva
Nastro adesivo
Ταινία μάσκας
Taśmy maskującej
Малярська стрічка
Bandă de mascare
Fita adesiva
Masking tape

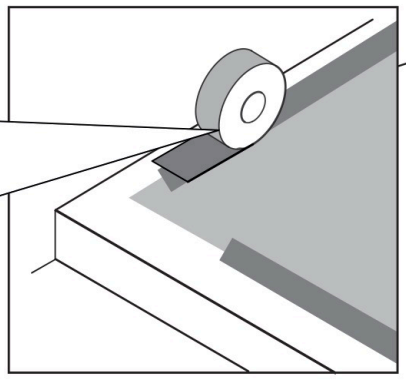

EASY	X(mm)	Y(mm)
700mm	685 - 700	685 - 700
800mm	785 - 800	785 - 800
900mm	885 - 900	885 - 900
1000mm	985 - 1000	
1100mm	1085 - 1100	
1200mm	1185 - 1200	
1300mm	1285 - 1300	
1400mm	1385 - 1400	
1500mm	1485 - 1500	
1600mm	1585 - 1600	

EASY	X(mm)	Y(mm)
700mm	675 - 690	675 - 690
800mm	775 - 790	775 - 790
900mm	875 - 890	875 - 890
1000mm	975 - 990	
1100mm	1075 - 1090	
1200mm	1175 - 1190	
1300mm	1275 - 1290	
1400mm	1375 - 1390	
1500mm	1475 - 1490	
1600mm	1575 - 1590	

A

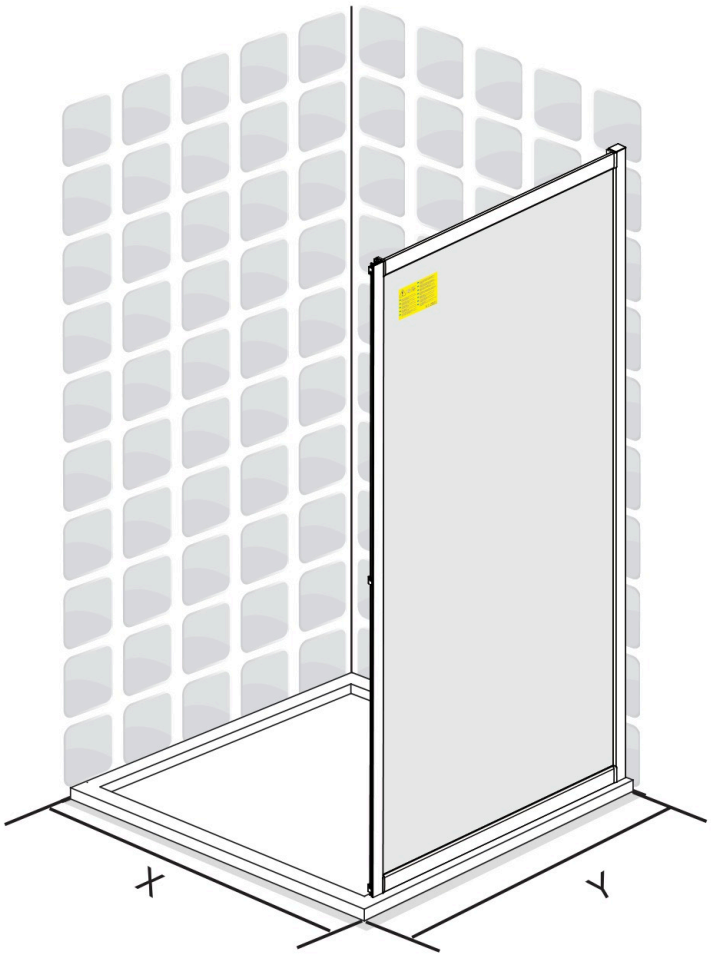

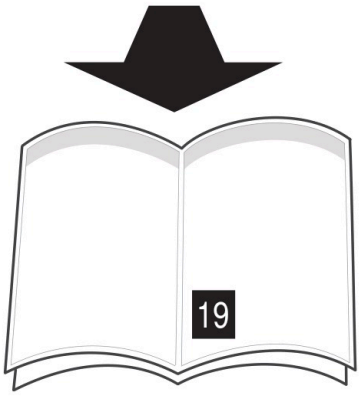

B

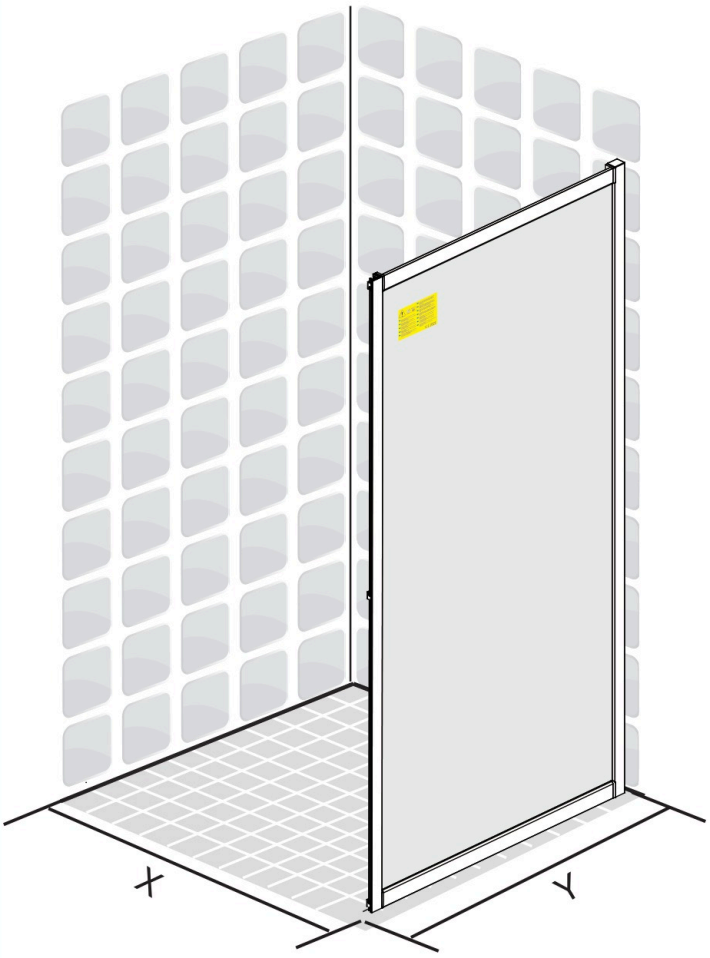

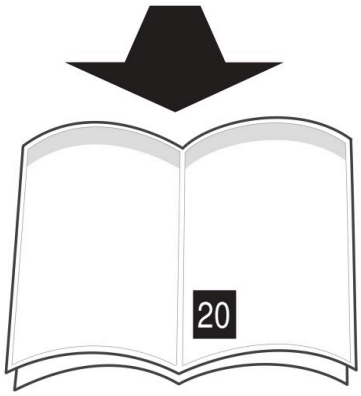

EASY	X(mm)	Y(mm)
700mm	685 - 700	685 - 700
800mm	785 - 800	785 - 800
900mm	885 - 900	885 - 900
1000mm		985 - 1000
1100mm		1085 - 1100
1200mm		1185 - 1200
1300mm		1285 - 1300
1400mm		1385 - 1400
1500mm		1485 - 1500
1600mm		1585 - 1600

EASY	X(mm)	Y(mm)
700mm	675 - 690	675 - 690
800mm	775 - 790	775 - 790
900mm	875 - 890	875 - 890
1000mm		975 - 990
1100mm		1075 - 1090
1200mm		1175 - 1190
1300mm		1275 - 1290
1400mm		1375 - 1390
1500mm		1475 - 1490
1600mm		1575 - 1590

A

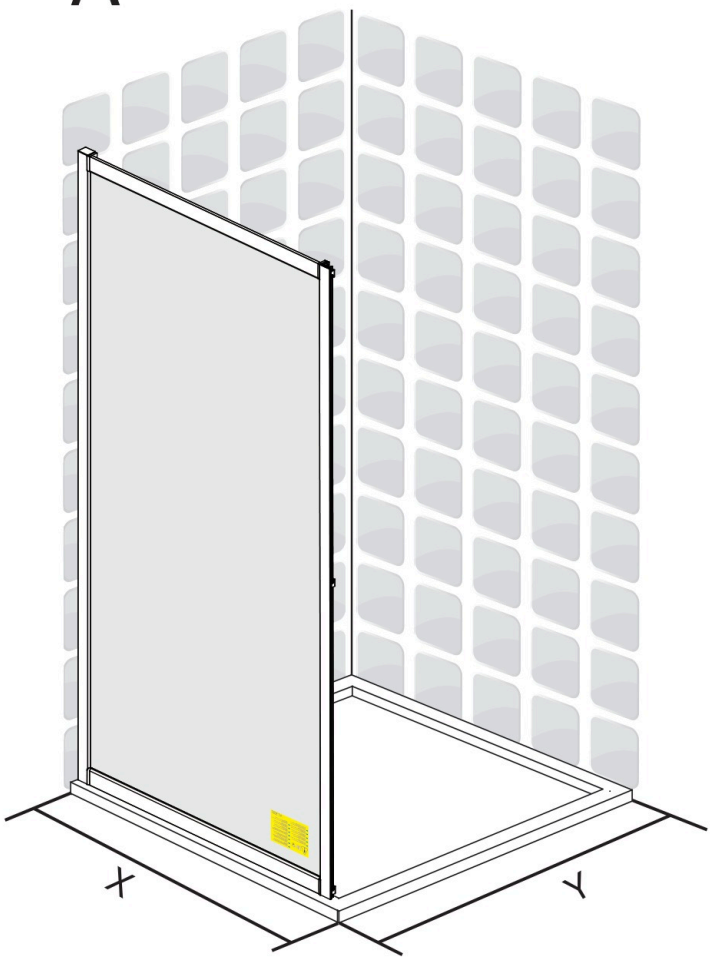

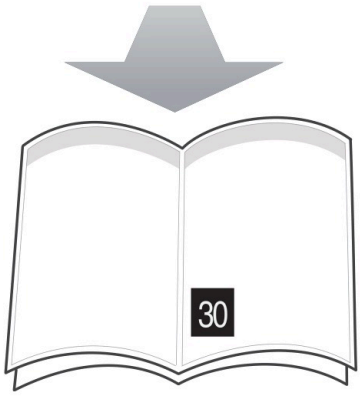

B

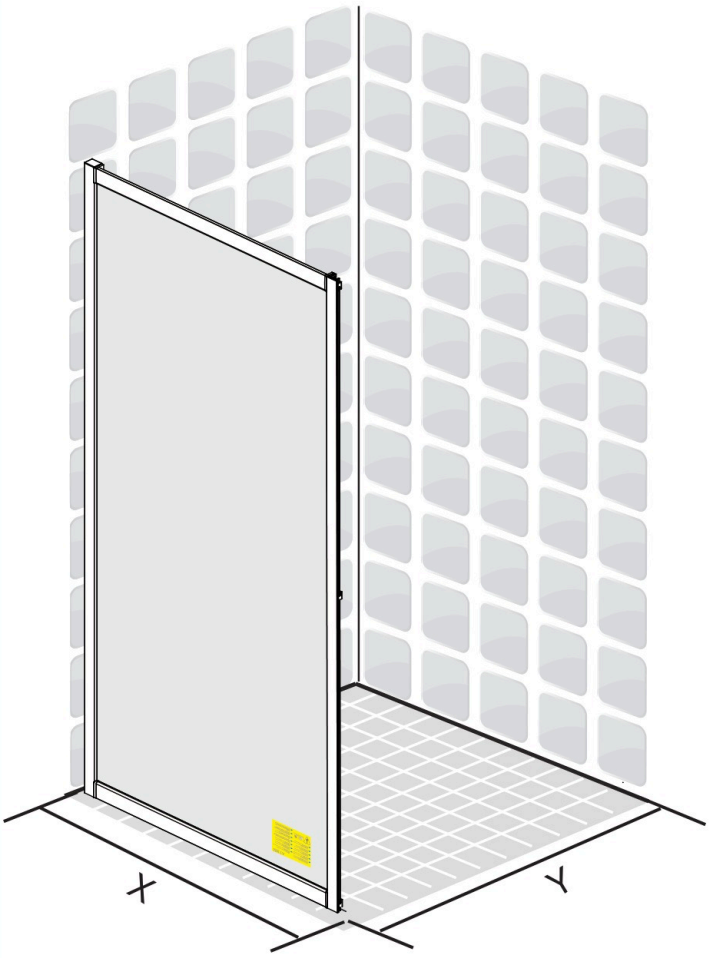

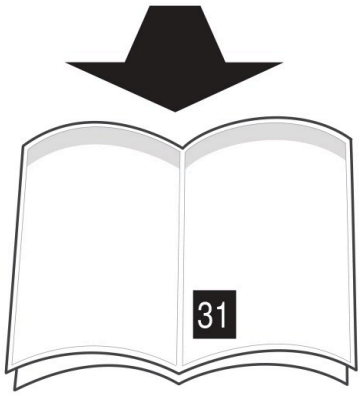

EASY	X(mm)	Y(mm)
700mm	685 - 700	675
800mm	785 - 800	775
900mm	885 - 900	875
1000mm		975
1100mm		1075
1200mm		1175
1300mm		1275
1400mm		1375
1500mm		1475
1600mm		1575

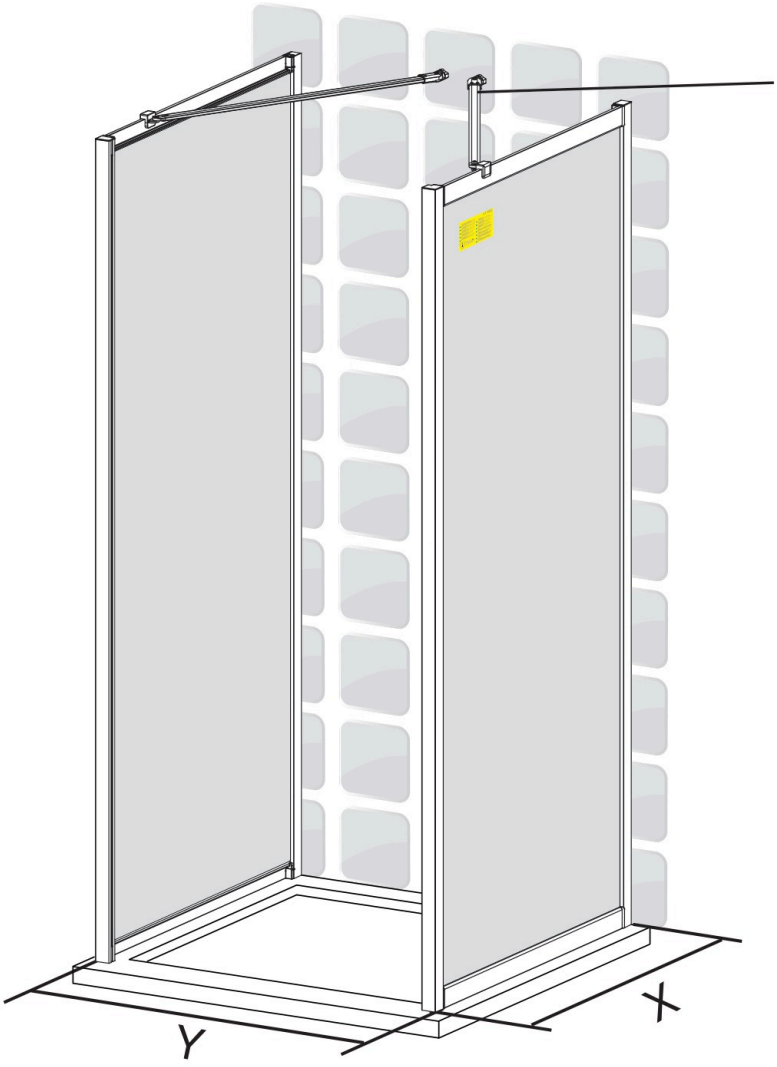

EAN CODE :
3276007331400
3276007331349
3276007949773
3276007949766

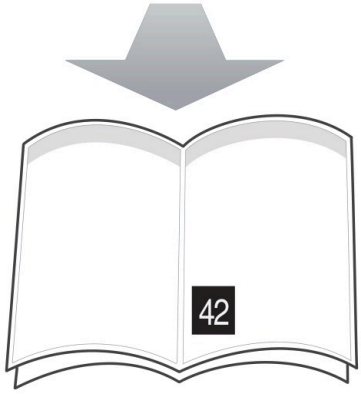

03

FR Montage
IT Montaggio
UA Збірка
EN Assembly

ES Montaje
EL Συναρμολόγηση
RO Montaj

PT Montagem
PL Montaz
BR Montagem

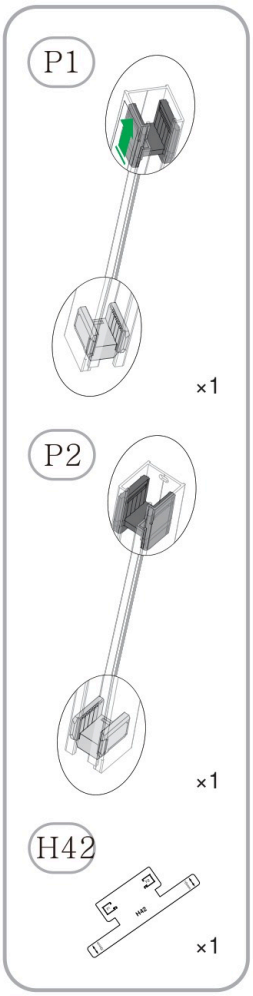

1A.

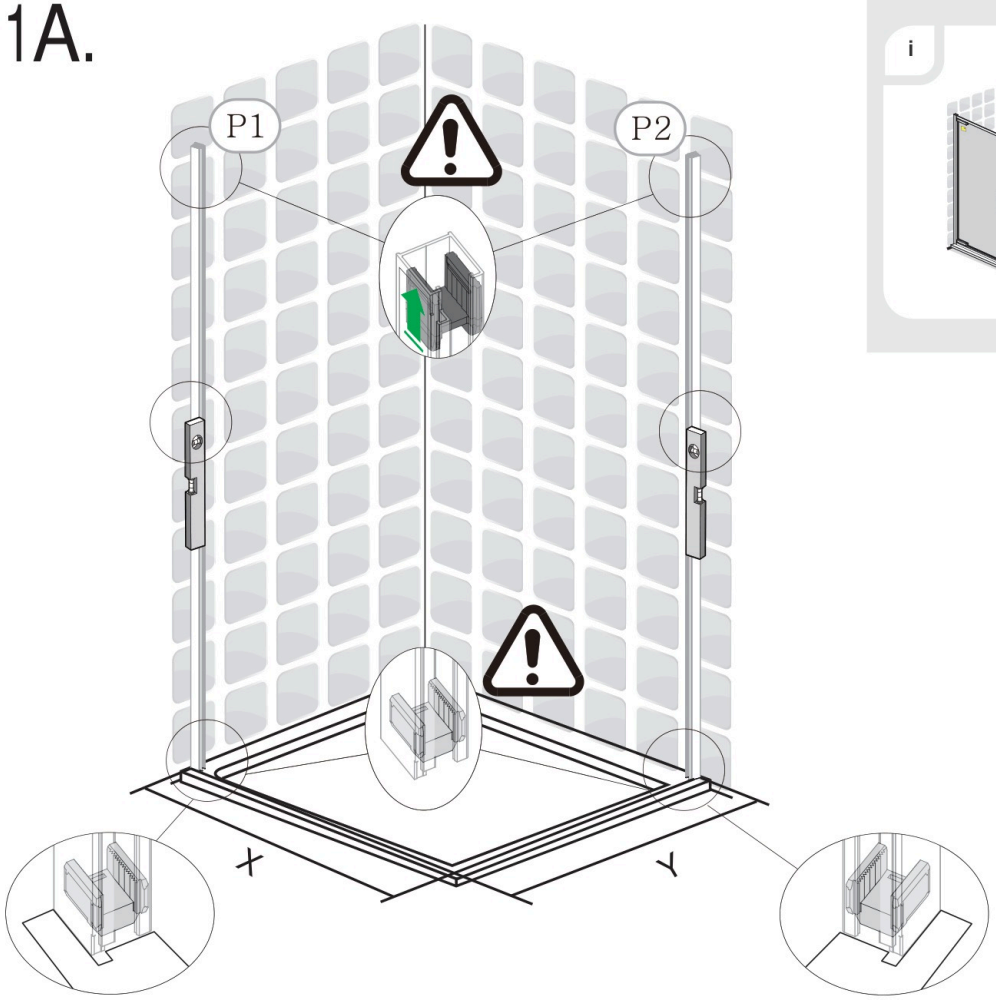



1. 1

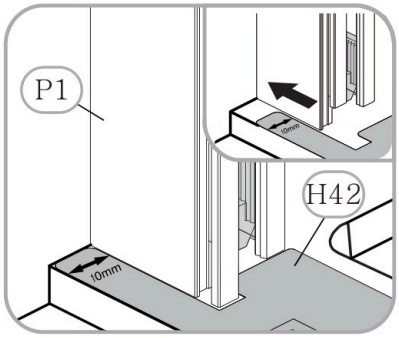

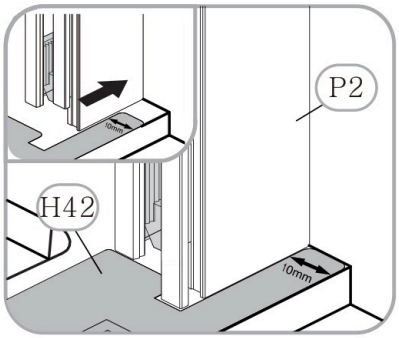

1. 2

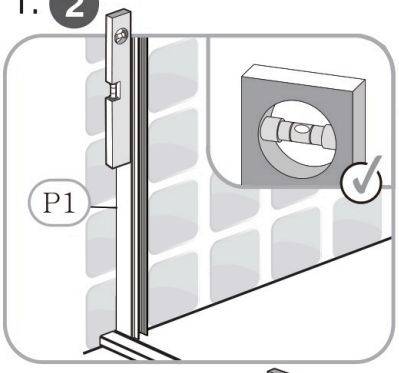

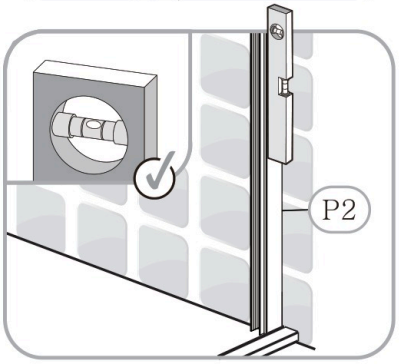

1. 3

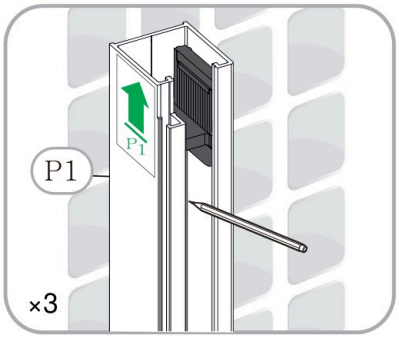

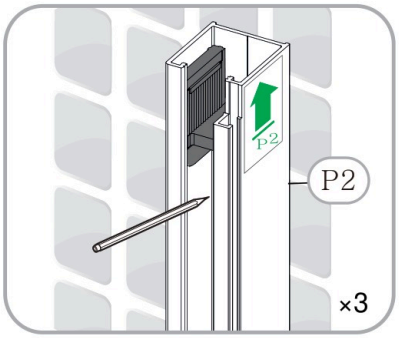

1B.

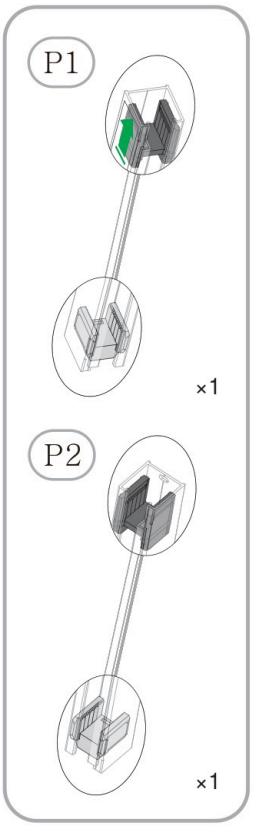

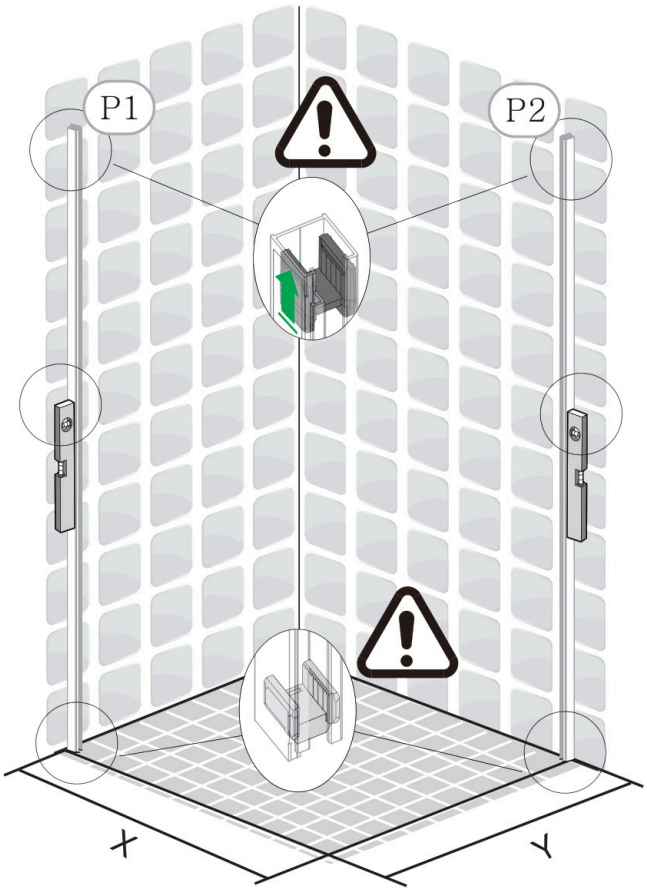



EASY	X(mm)	Y(mm)
700	675 - 690	675 - 690
800	775 - 790	775 - 790
900	875 - 890	875 - 890
1000	975 - 990	
1100	1075 - 1090	
1200	1175 - 1190	
1300	1275 - 1290	
1400	1375 - 1390	
1500	1475 - 1490	
1600	1575 - 1590	

1. 1

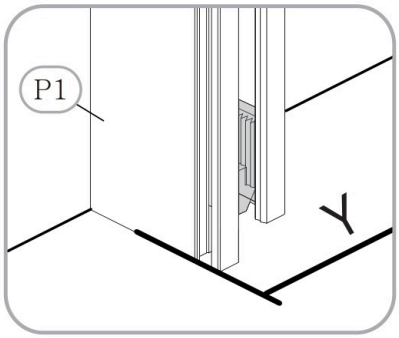

1. 2

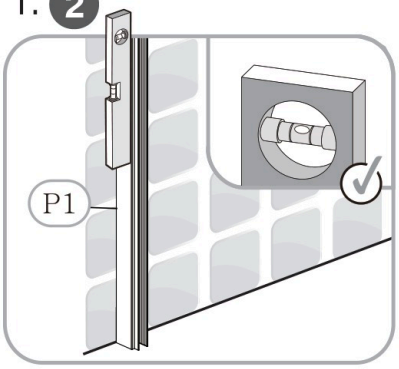

1. 3

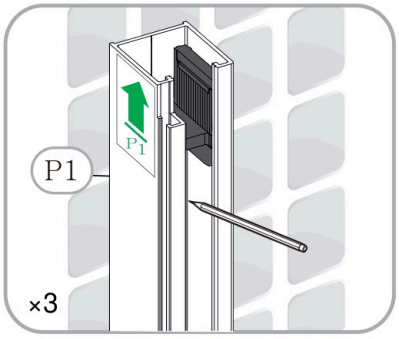

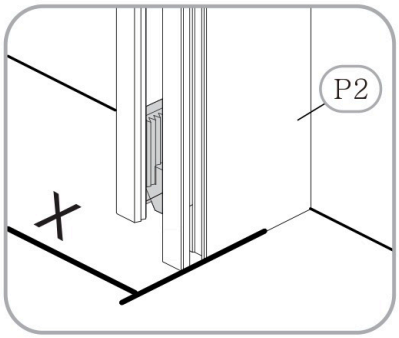

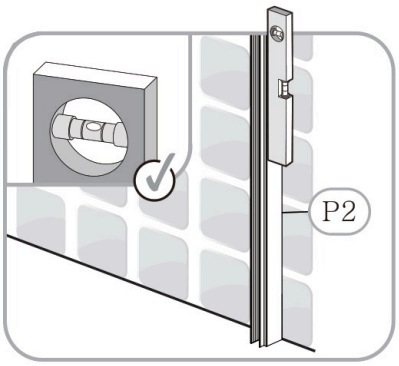

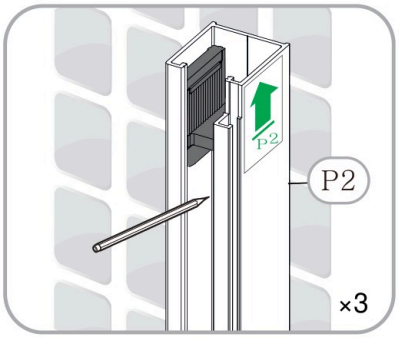

i

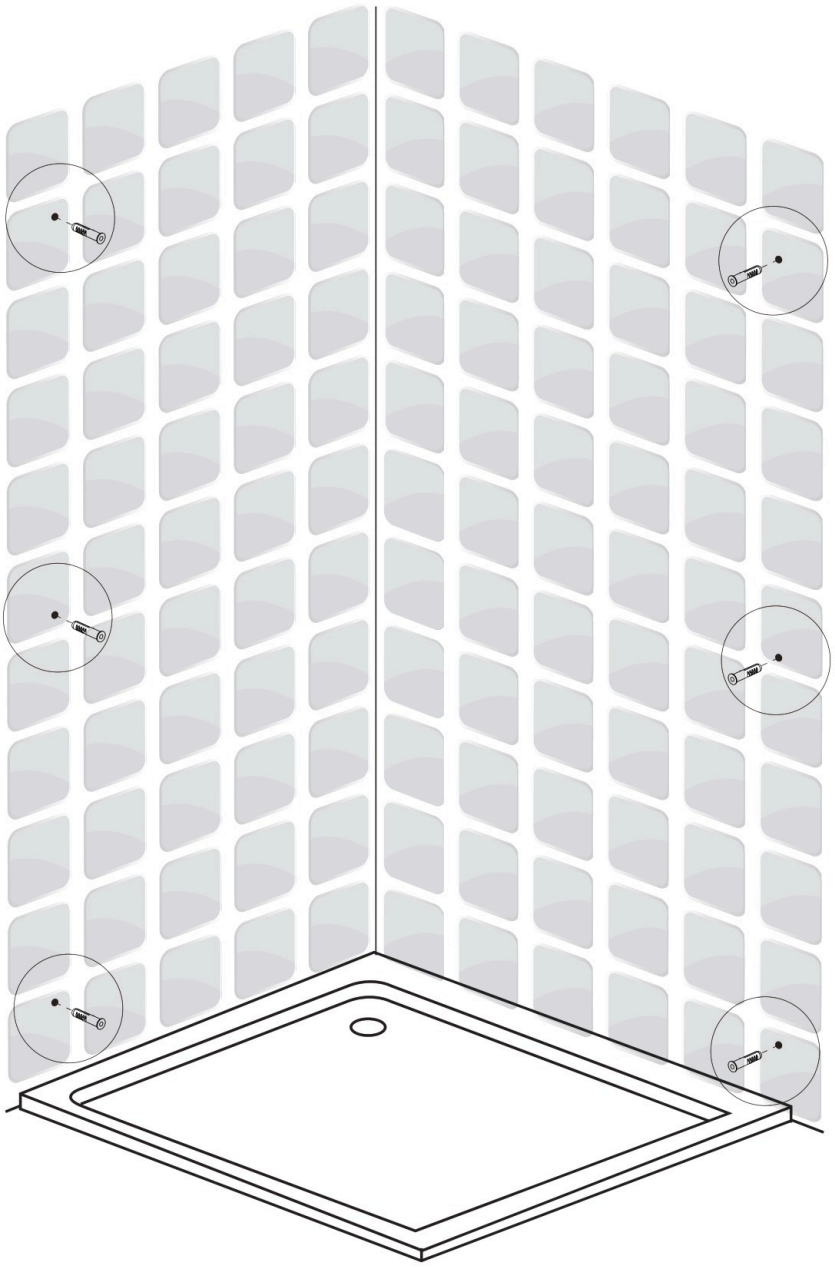

2.

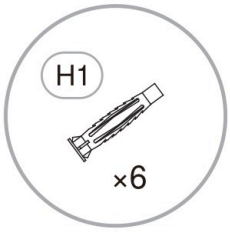

2. 1

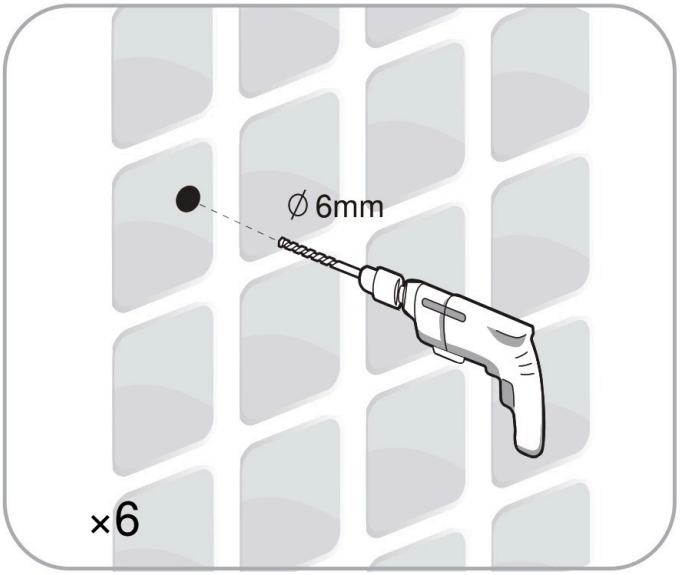

2. 2

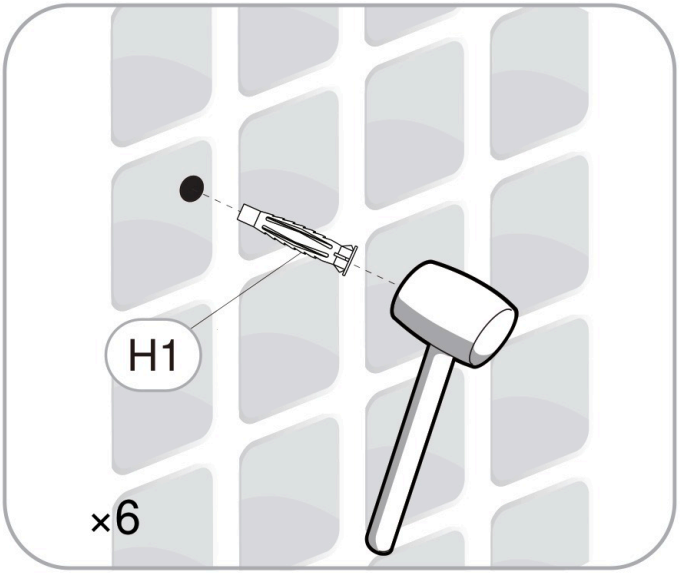

3.

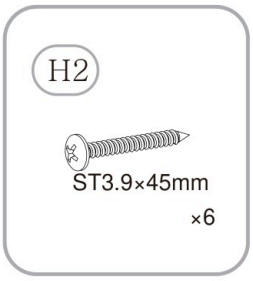

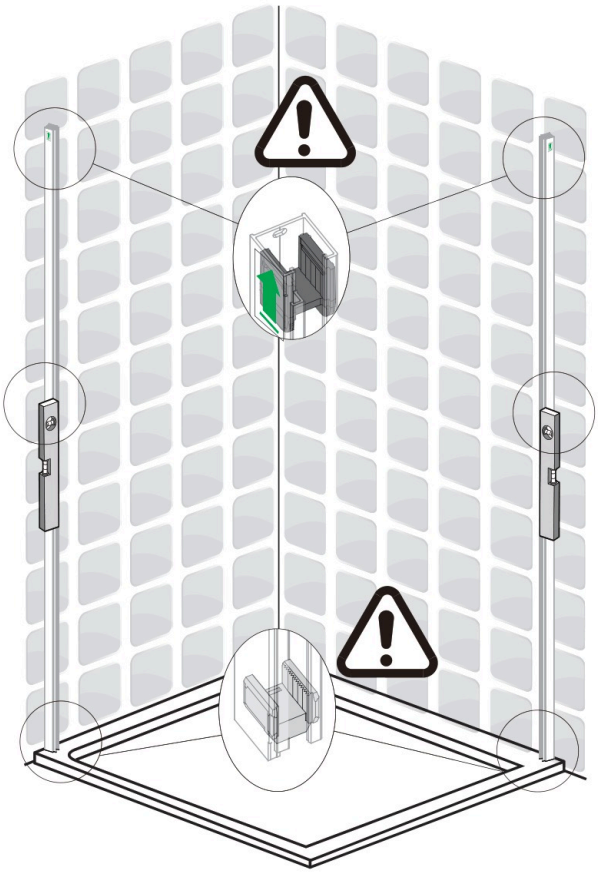



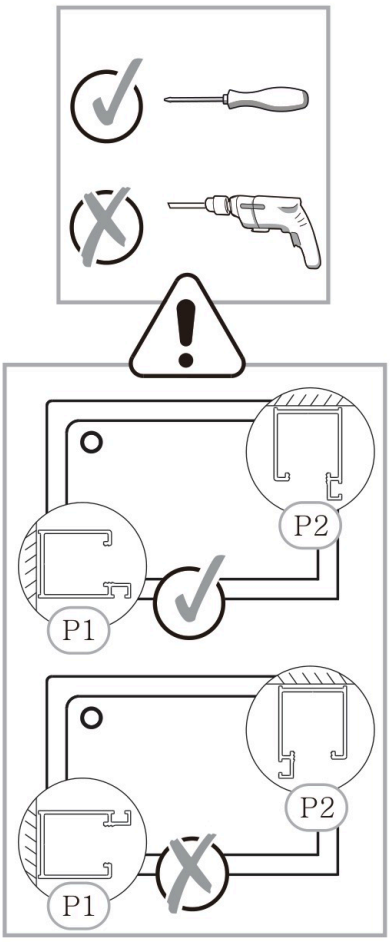

3.1

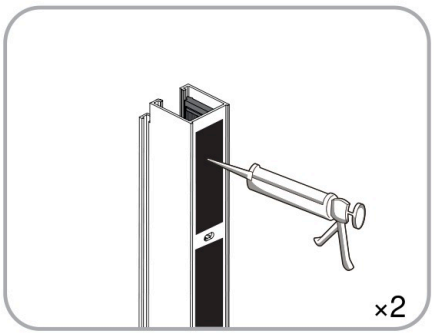

3.2

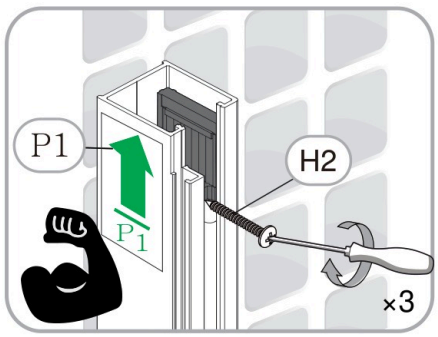

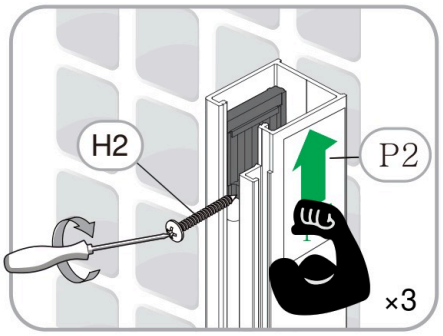

3.3

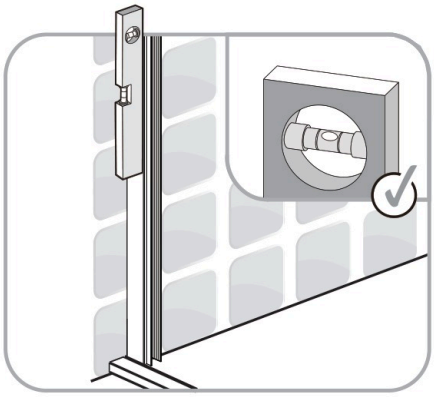

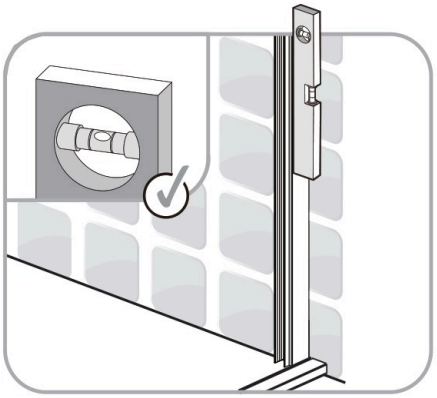

4.

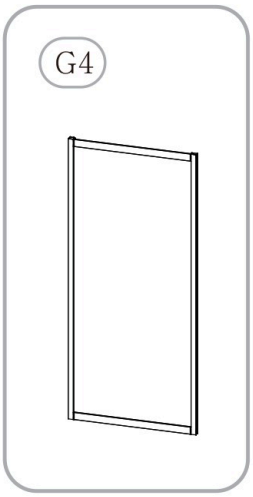

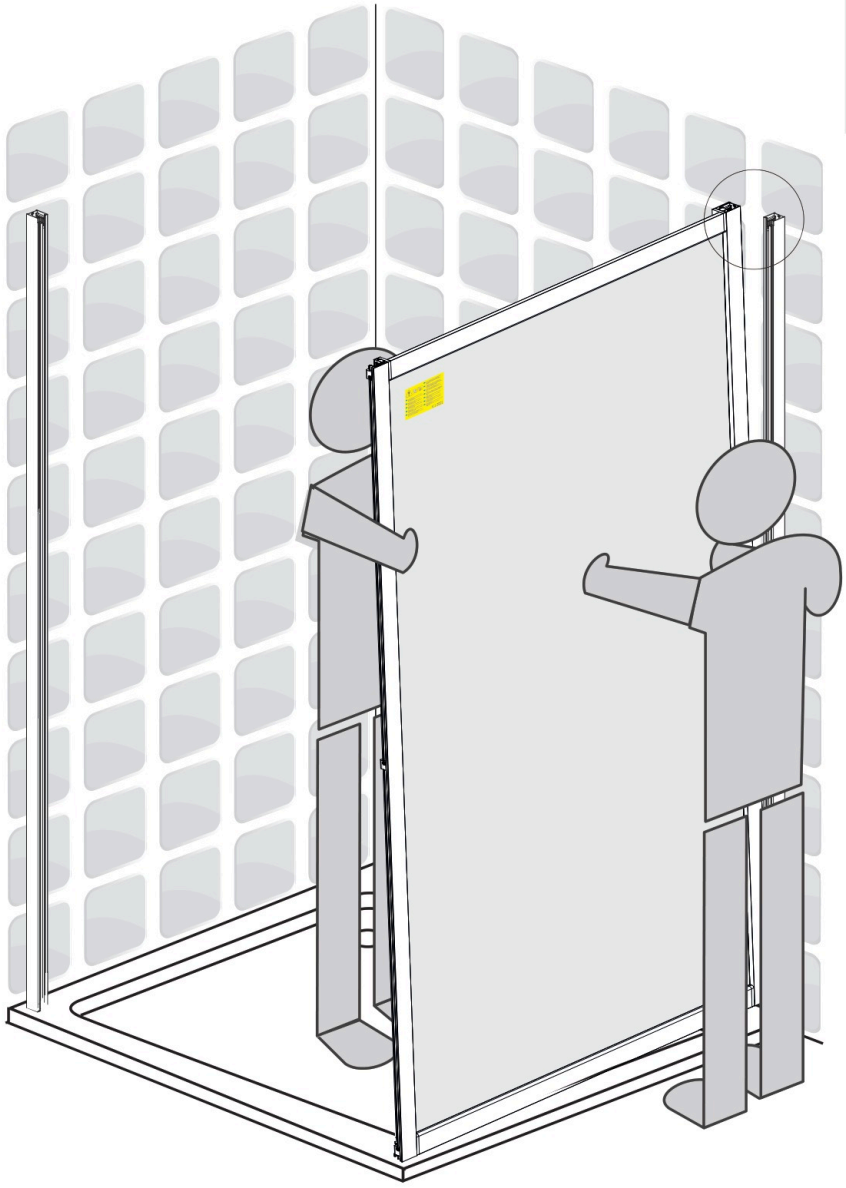



4. 1

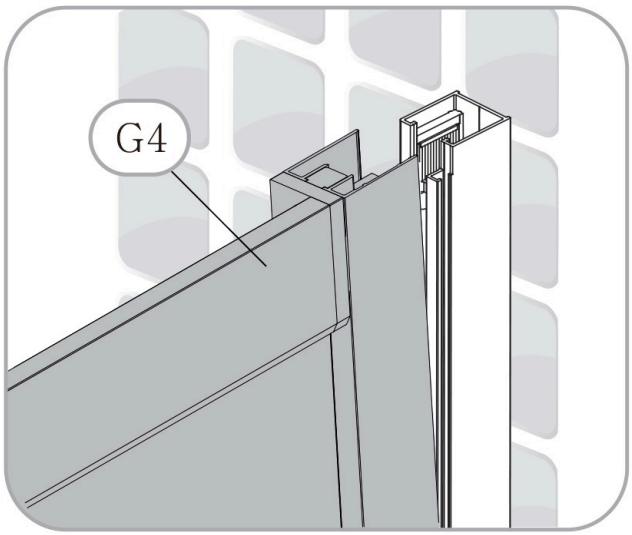

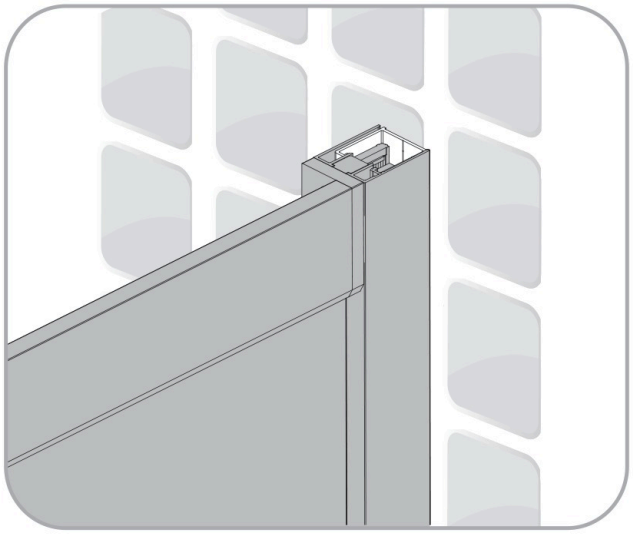

5.

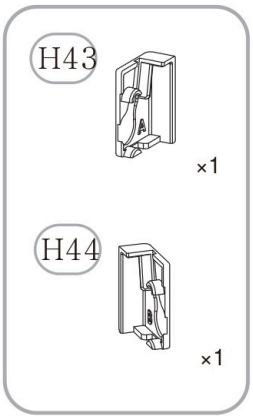

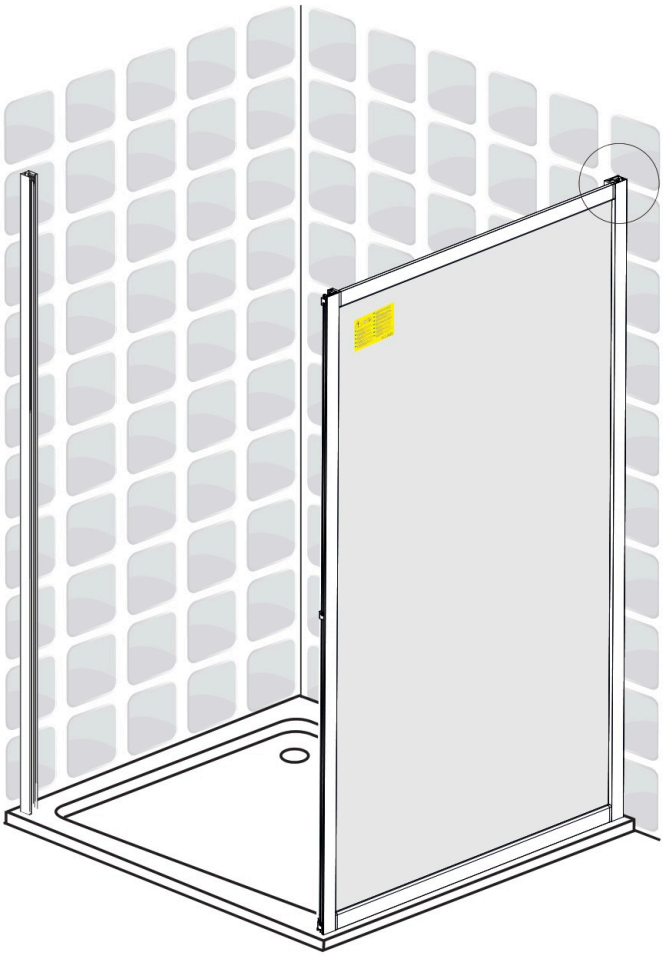



5. 1

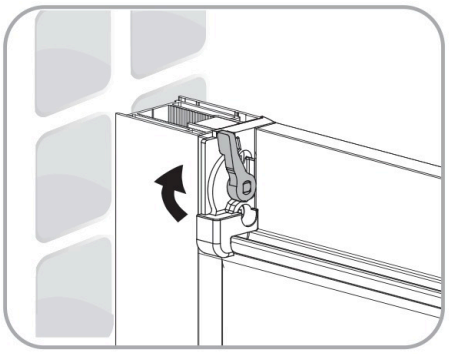

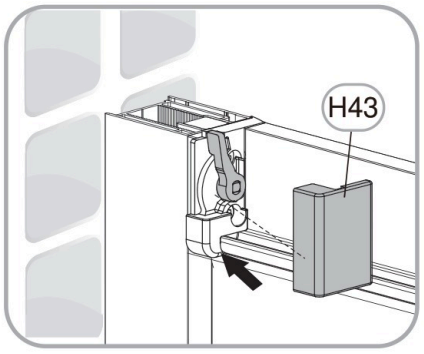

5. 1

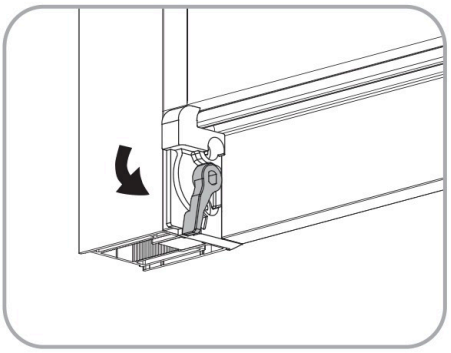

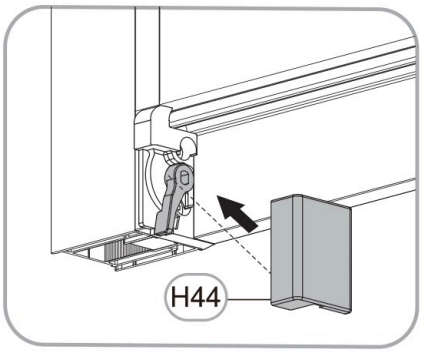

6.

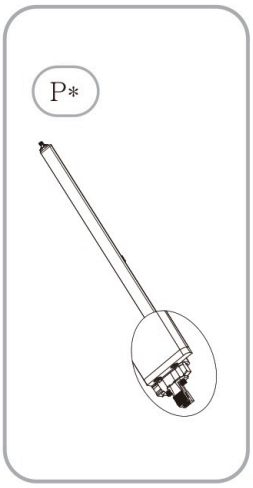

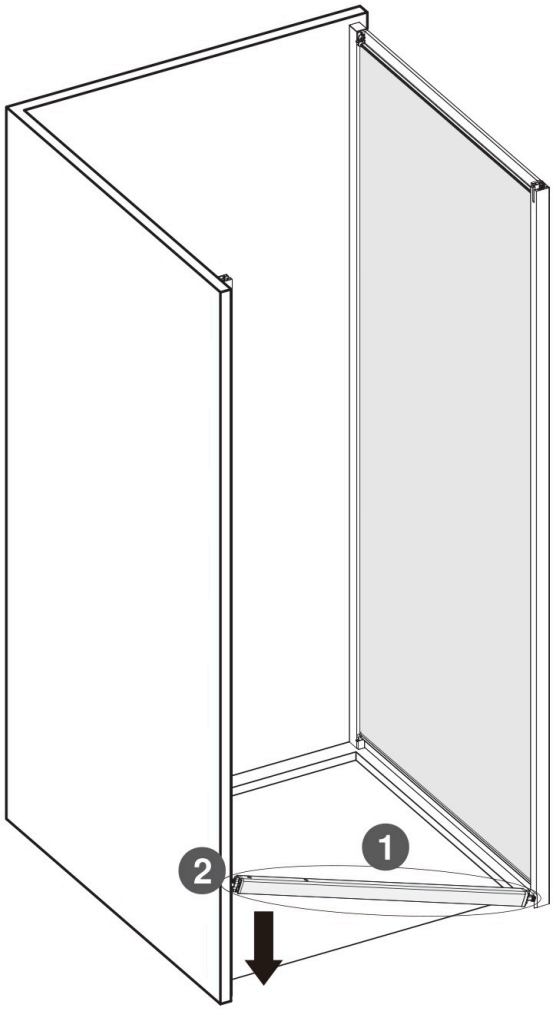



6. 1

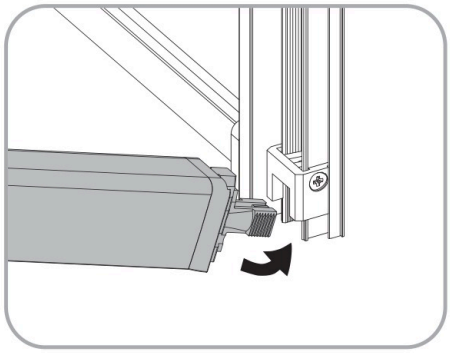

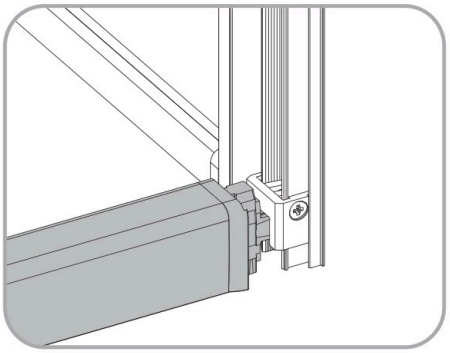

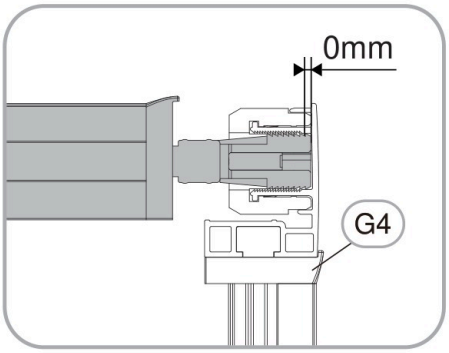

6. 2

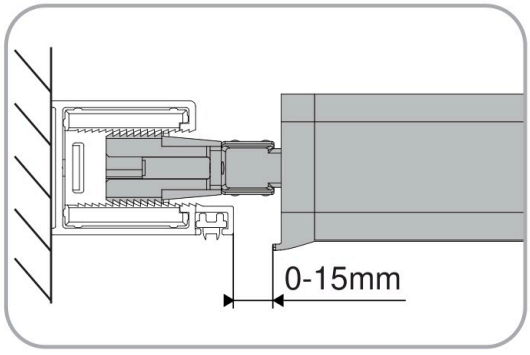

7.

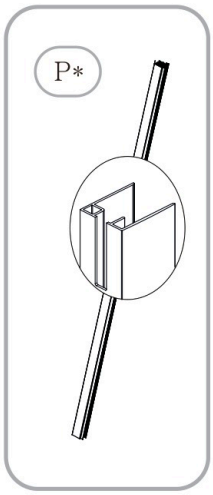

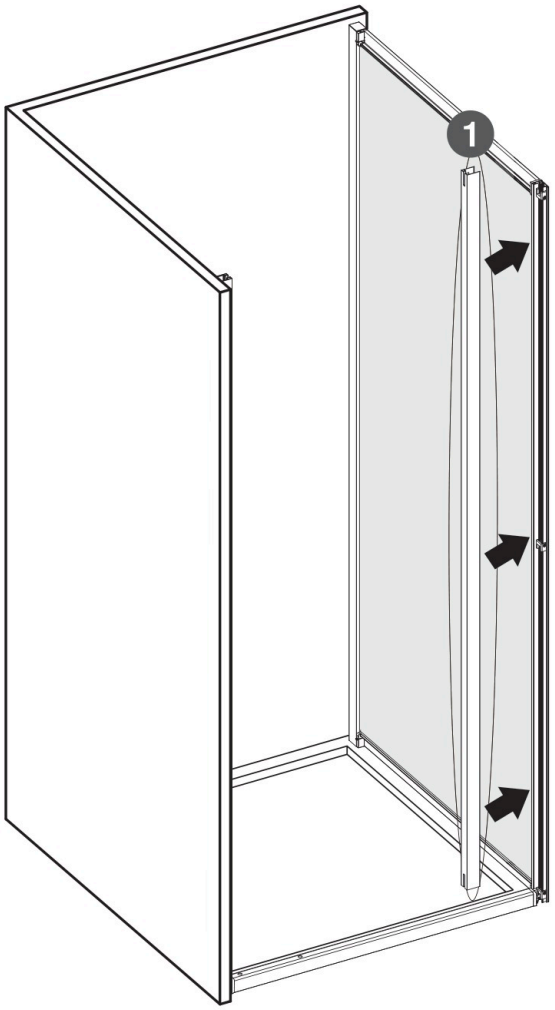



7. 1

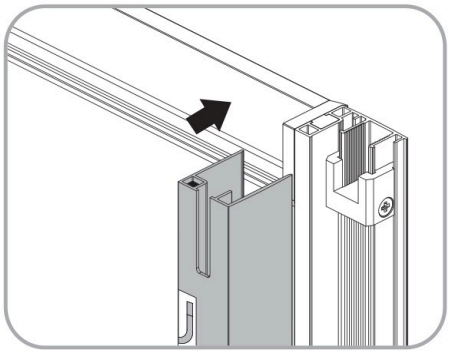

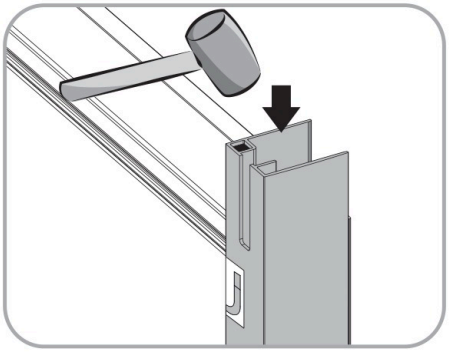

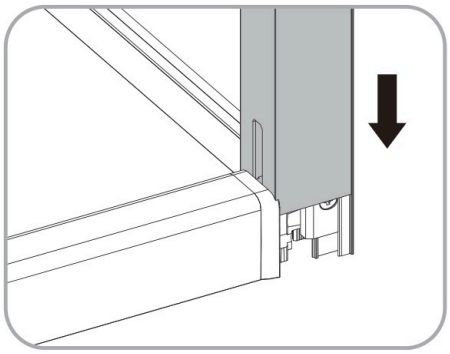

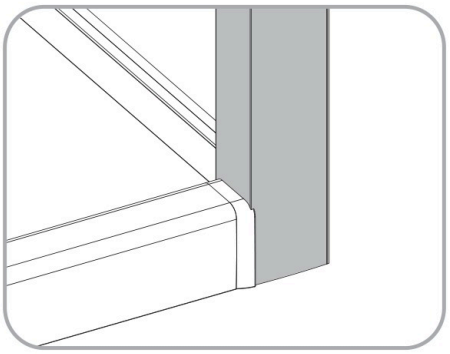

8.

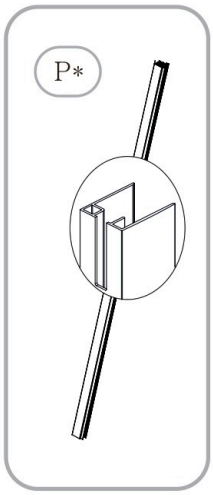





8. 1

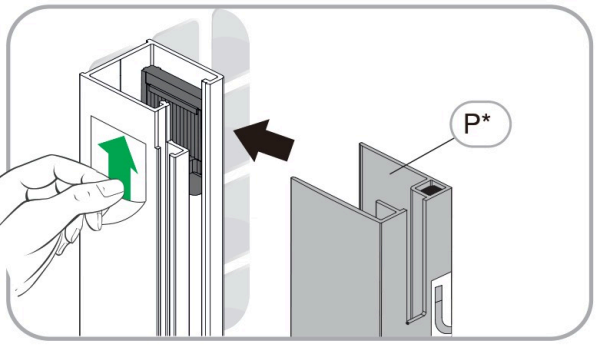



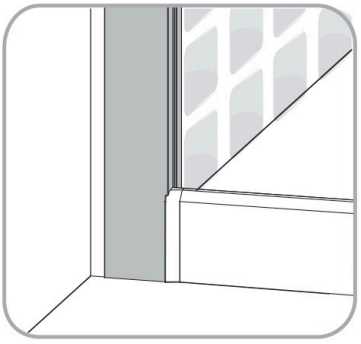

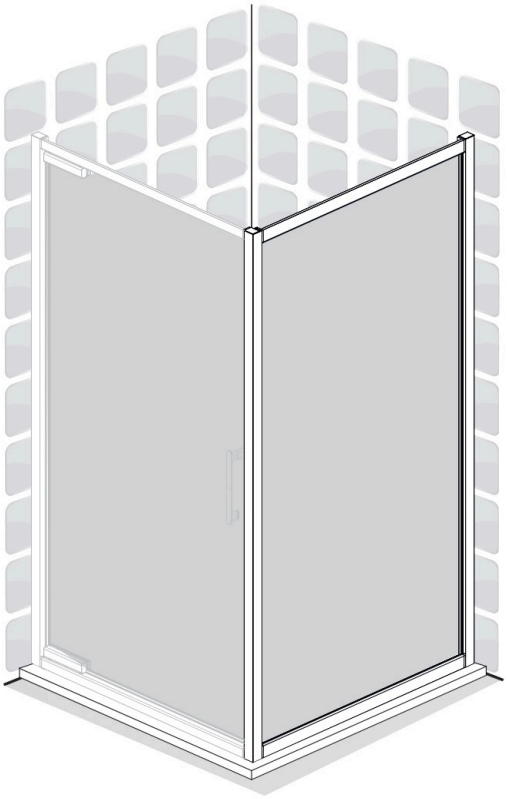

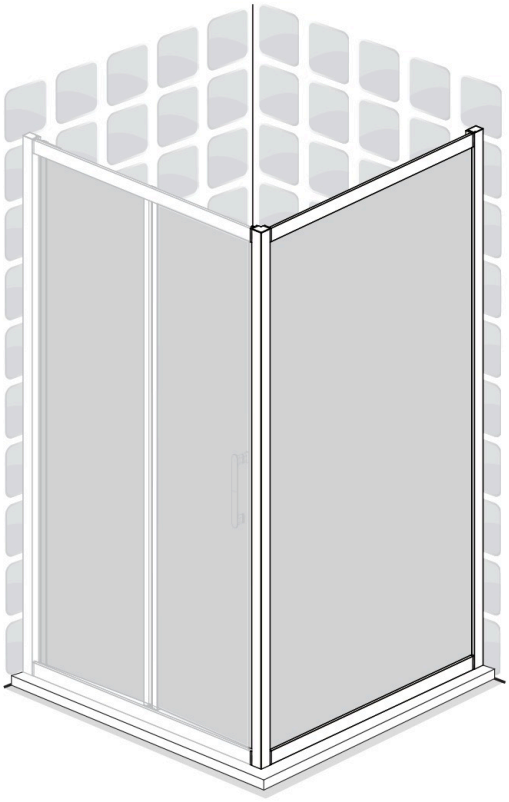

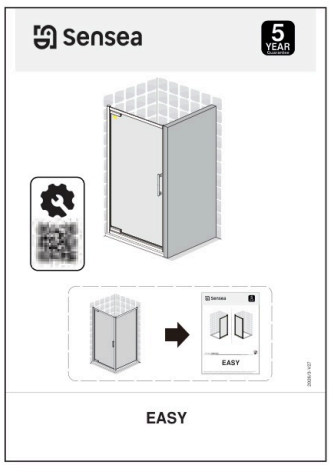
Sensea
5 YEAR
EASY
EASY

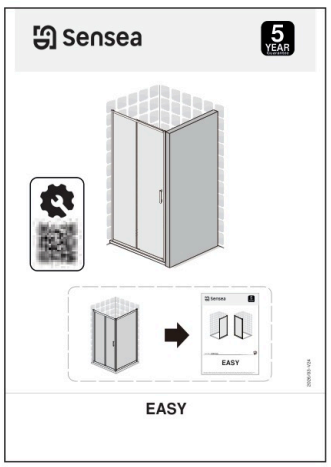
Sensea
5 YEAR
EASY
EASY

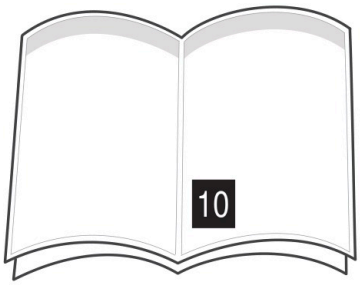
10

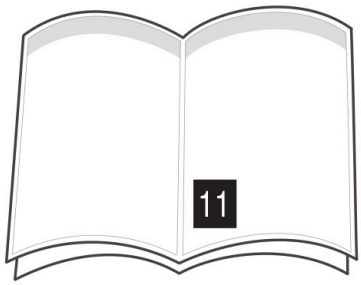
11

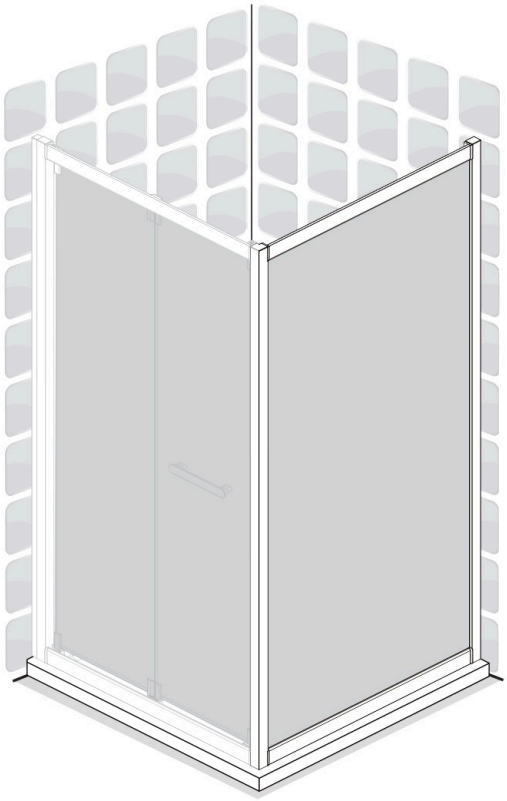

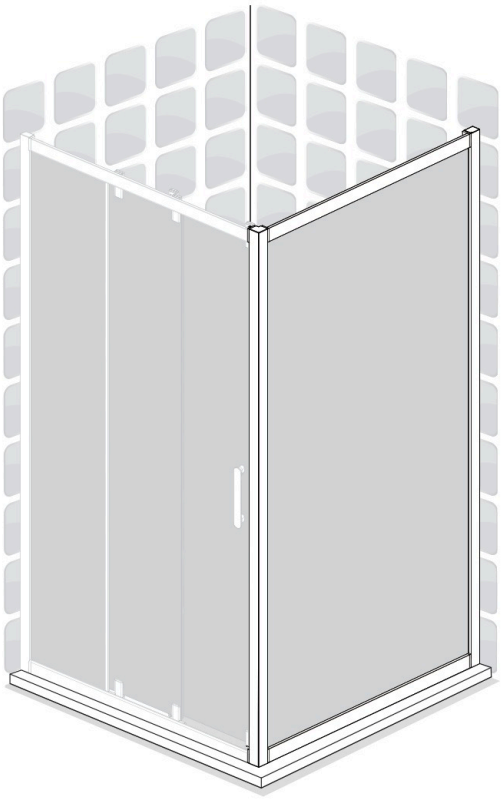

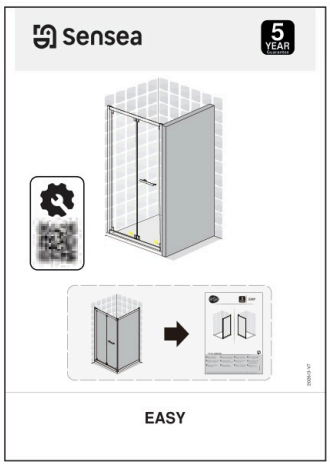
Sensea
5 YEAR
EASY

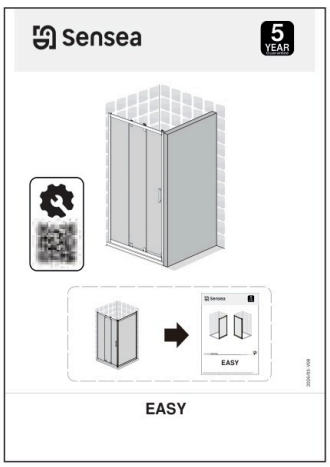
Sensea
5 YEAR
EASY

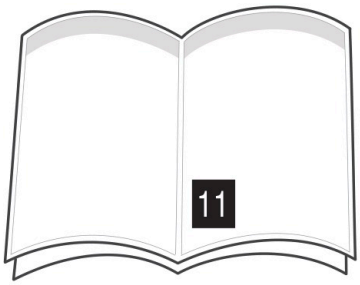
11

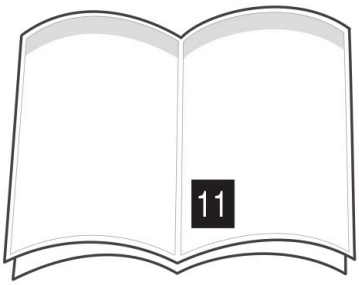
11

1A.

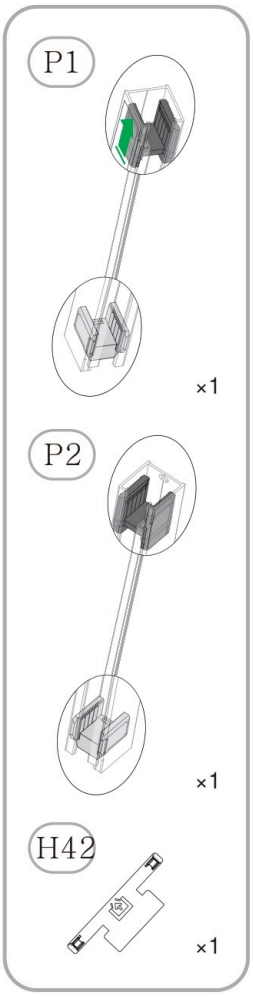

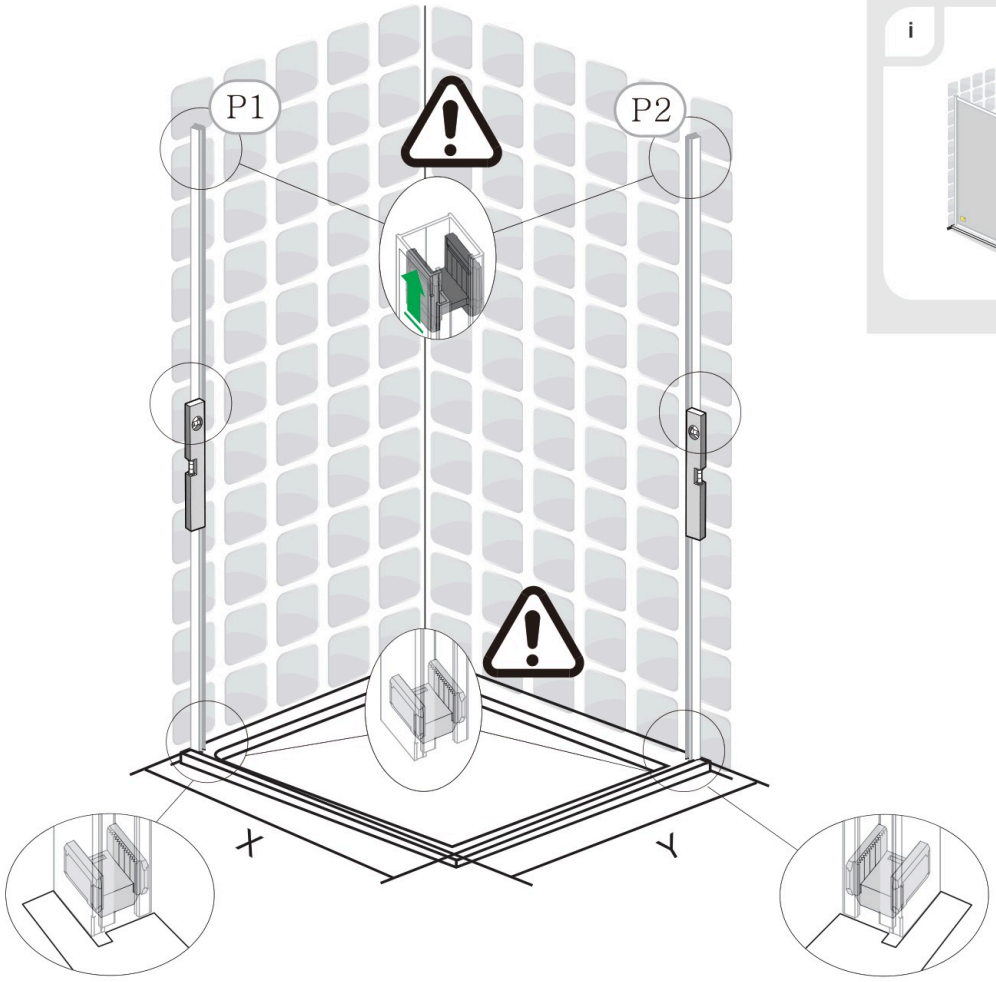



1. 1

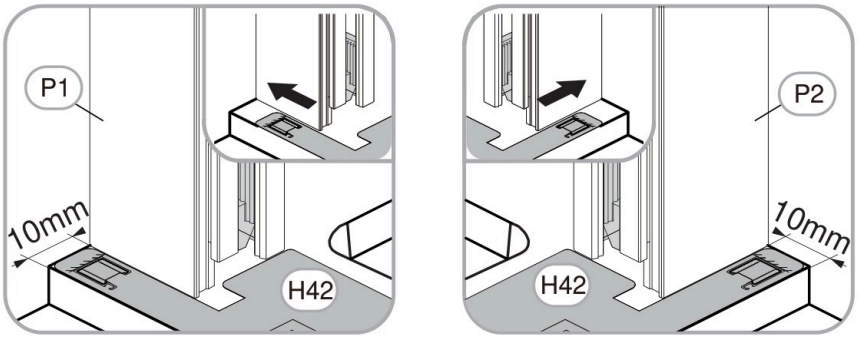

1. 2

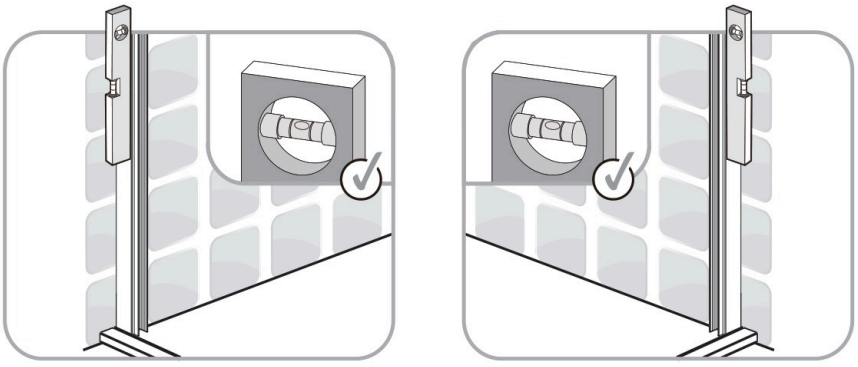

1. 3

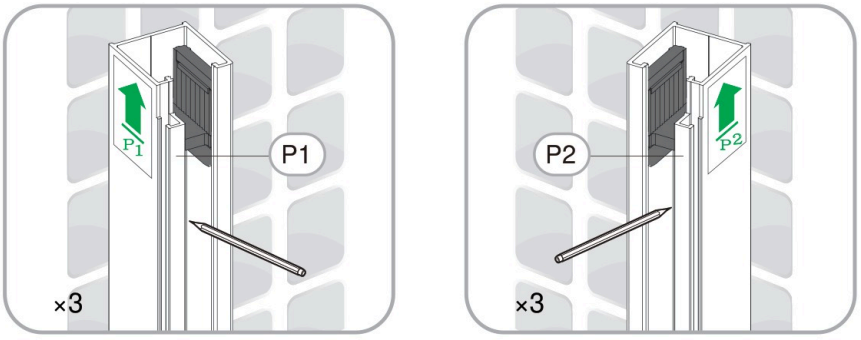

1B.

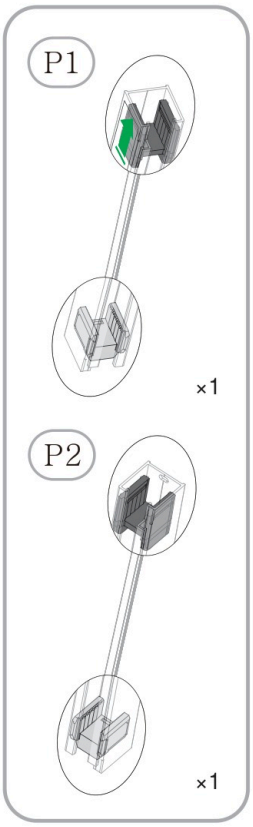

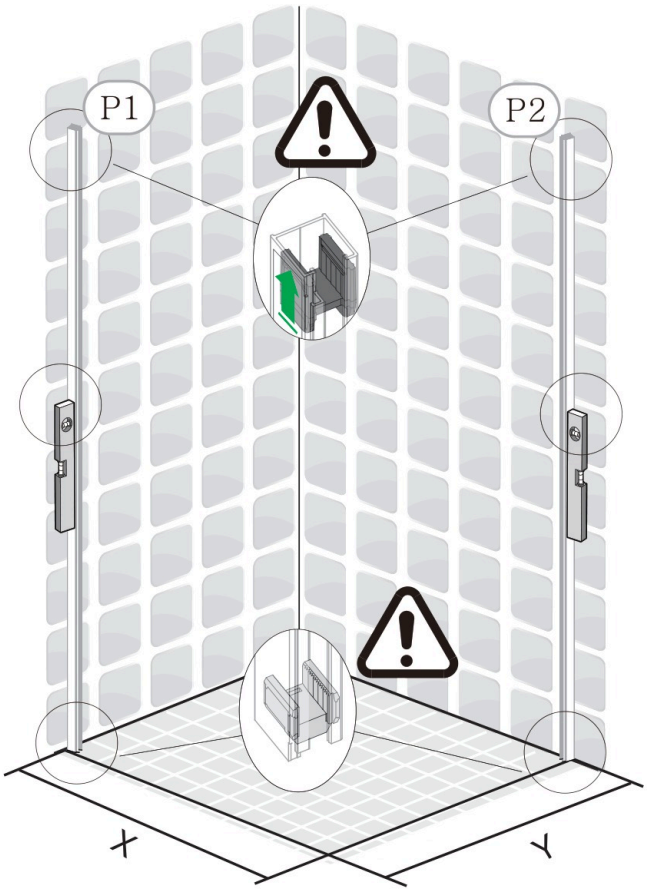



EASY	X(mm)	Y(mm)
700	675 - 690	675 - 690
800	775 - 790	775 - 790
900	875 - 890	875 - 890
1000		975 - 990
1100		1075 - 1090
1200		1175 - 1190
1300		1275 - 1290
1400		1375 - 1390
1500		1475 - 1490
1600		1575 - 1590

1. 1

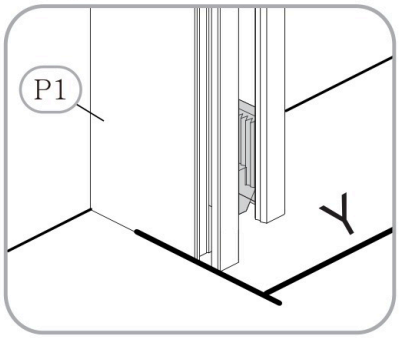

1. 2

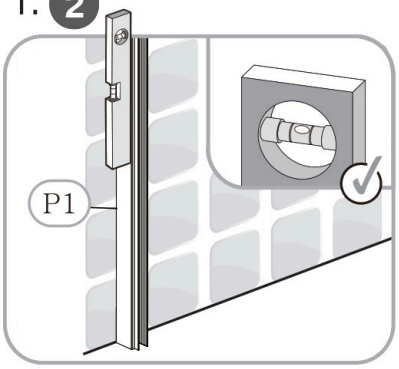

1. 3

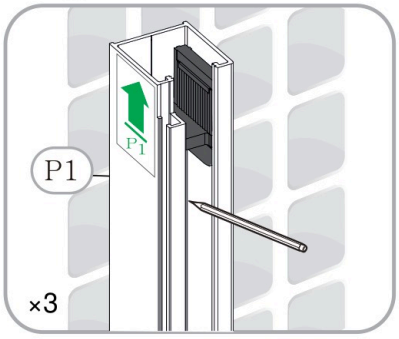

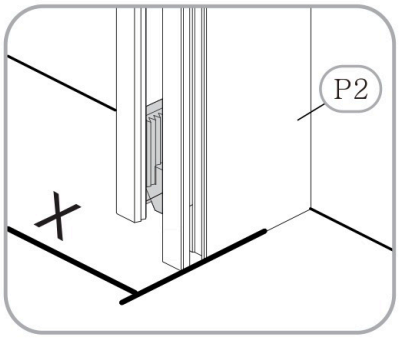

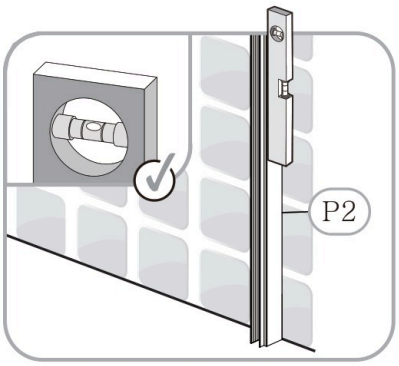

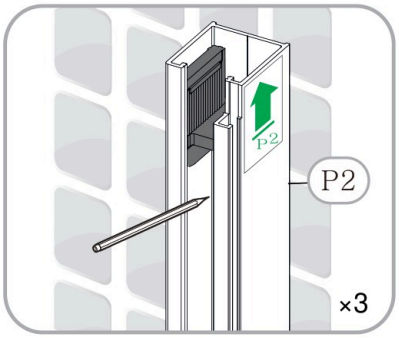

i



2.

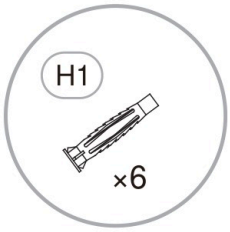

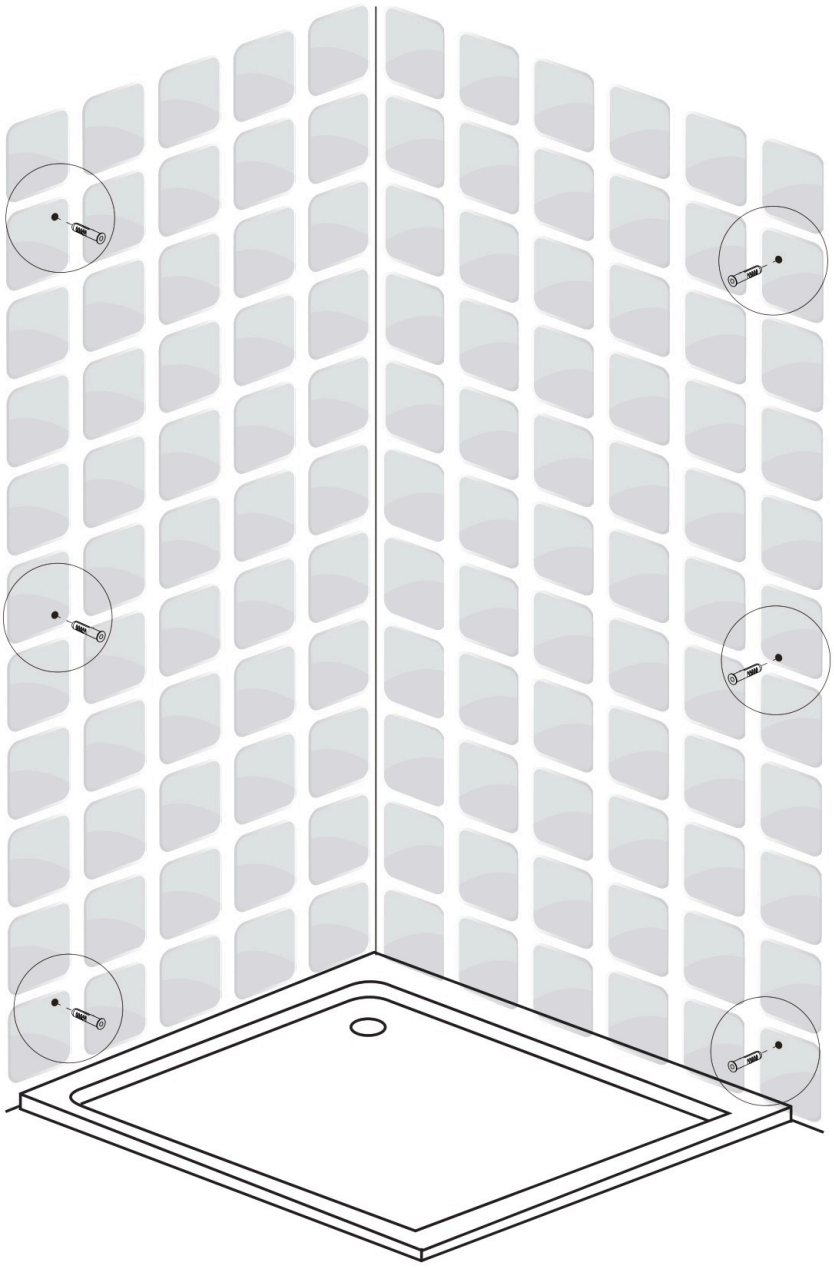

2. 1

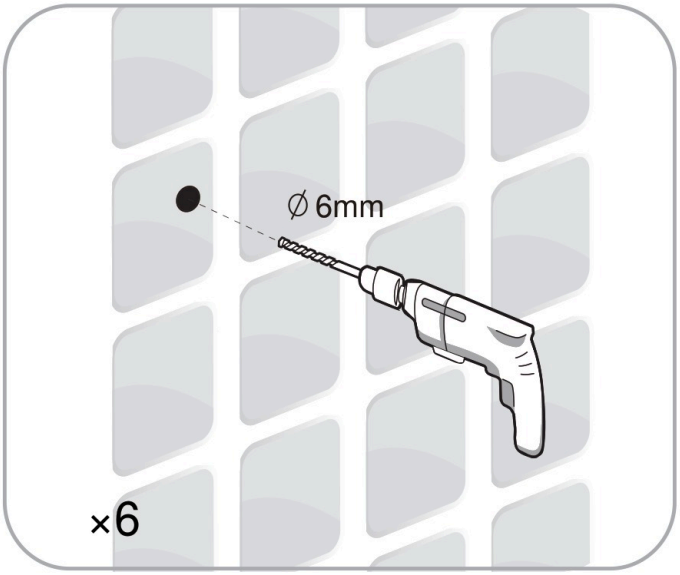

2. 2

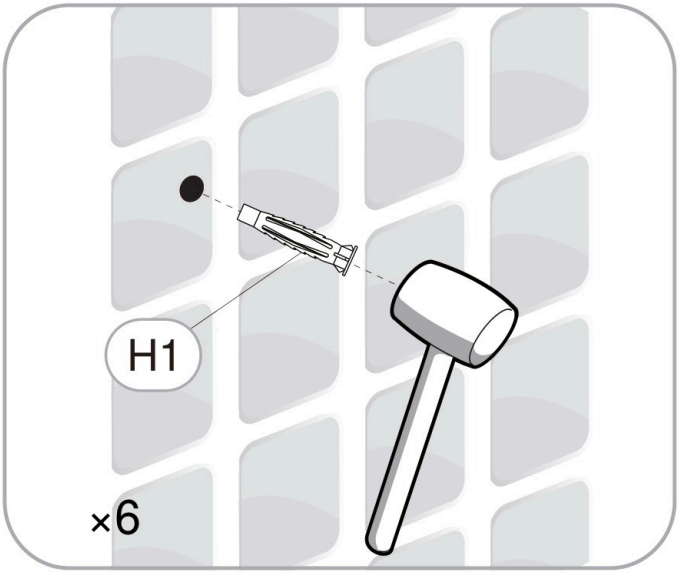

3.

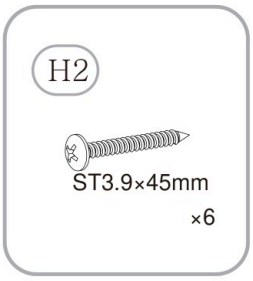

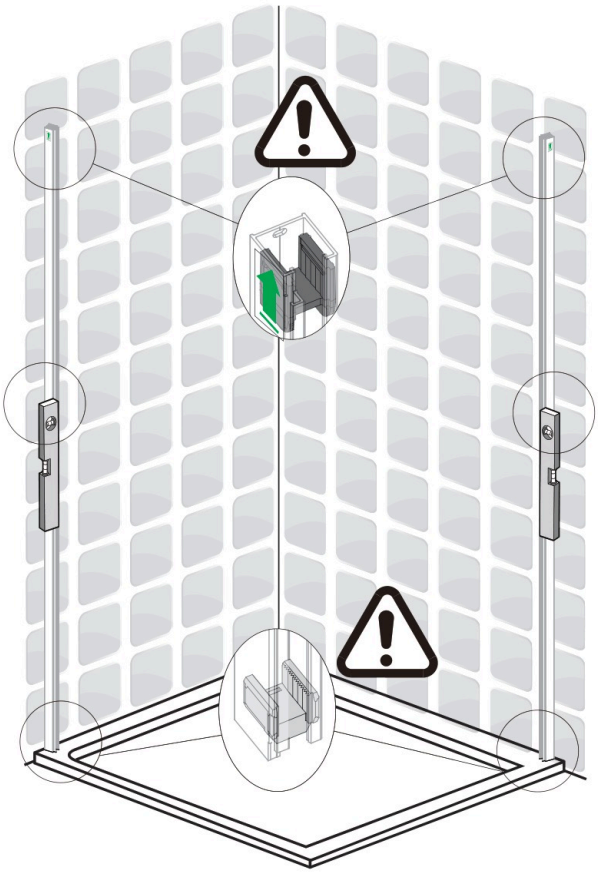



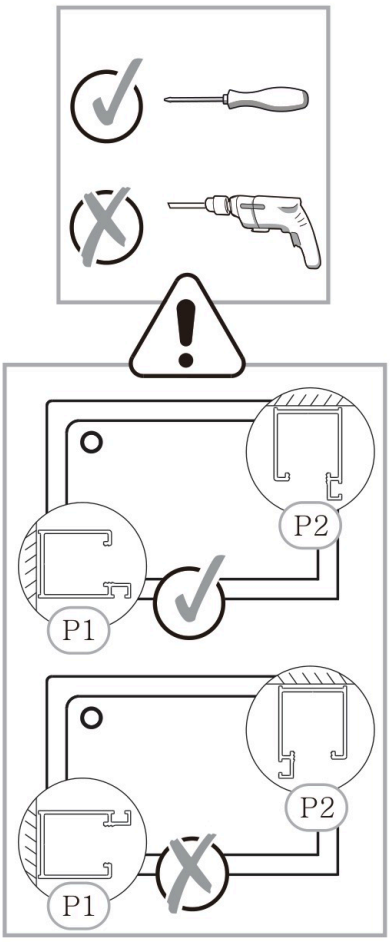

3. 1

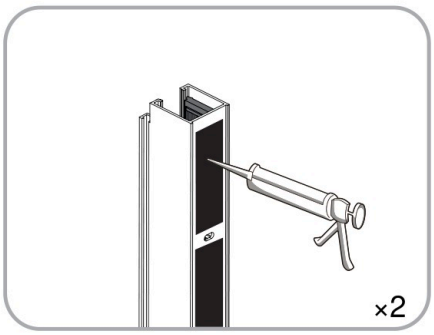

3. 2

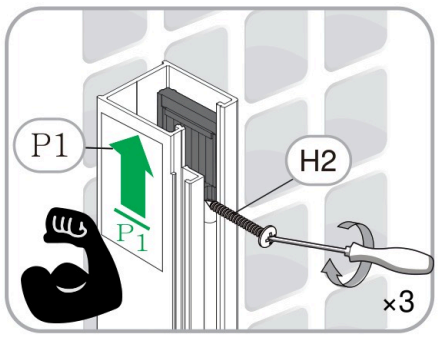

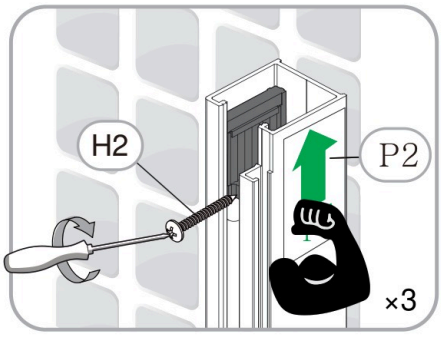

3. 3

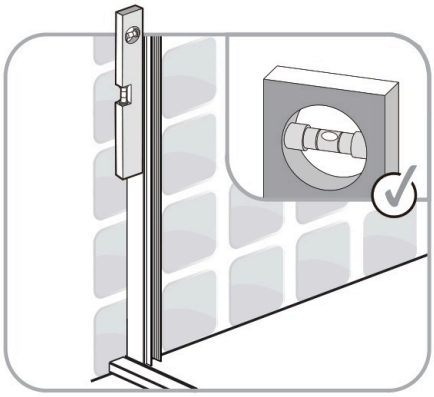

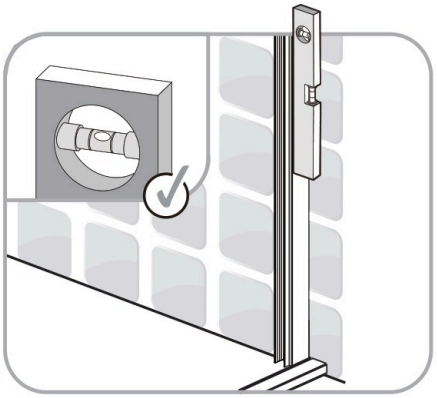

4.

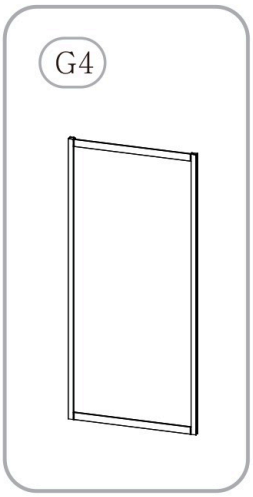

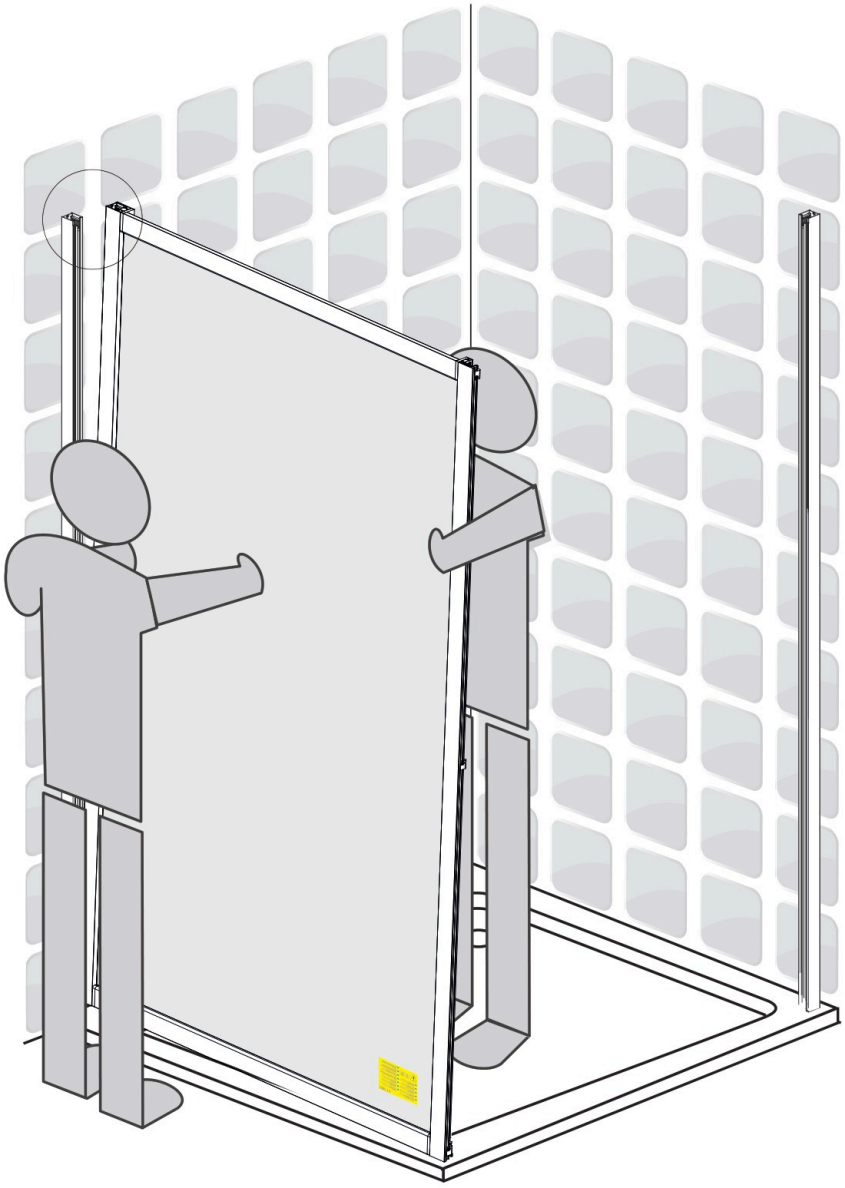



4. 1

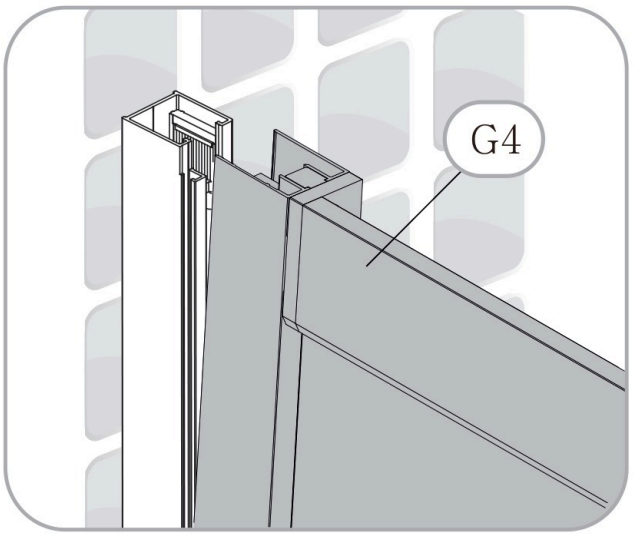

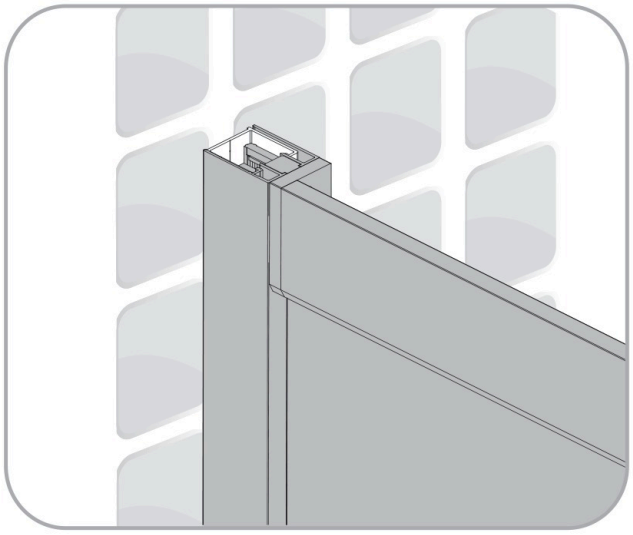

5.



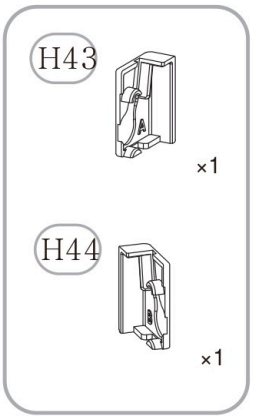

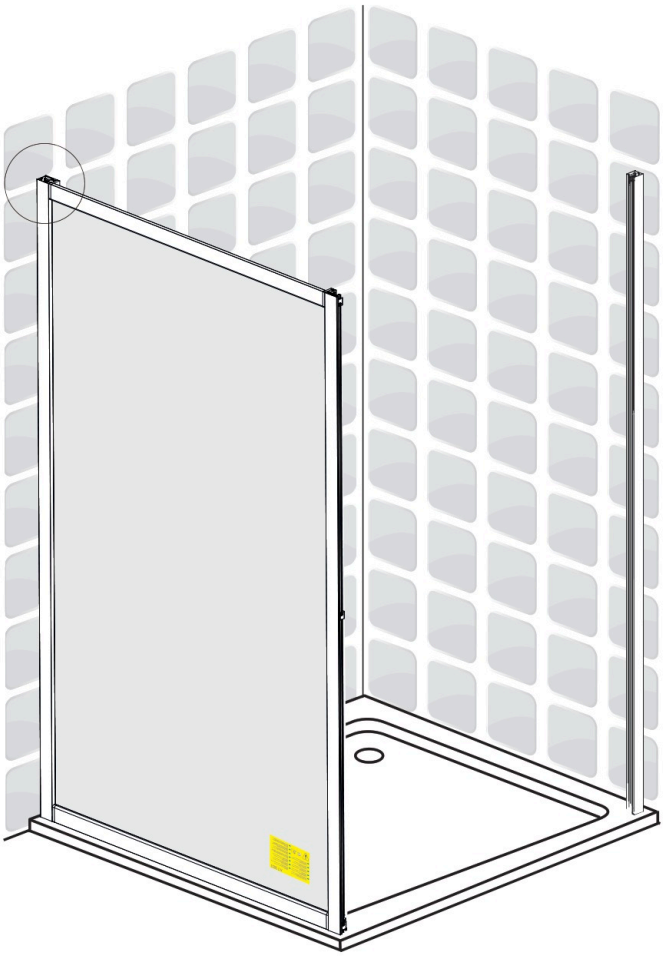

5. 1

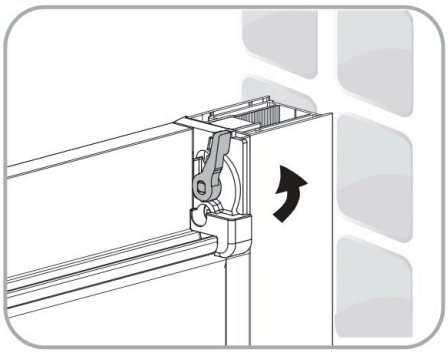

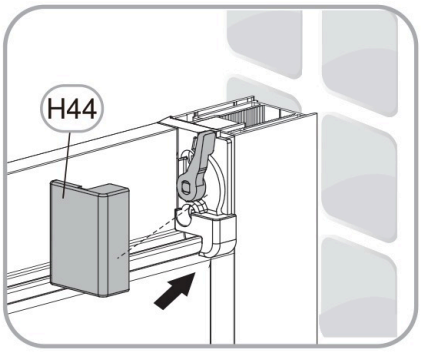

5. 1

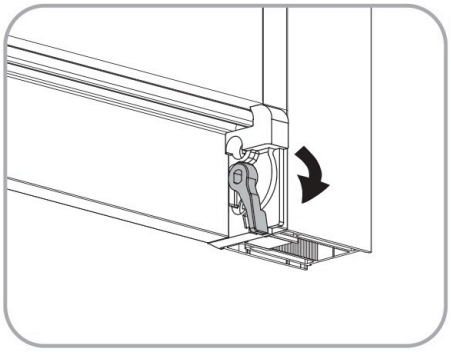

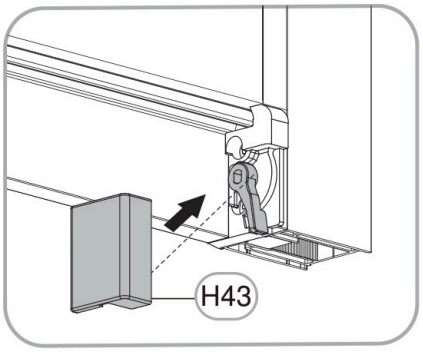

6.

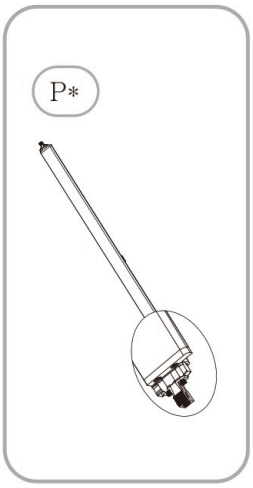

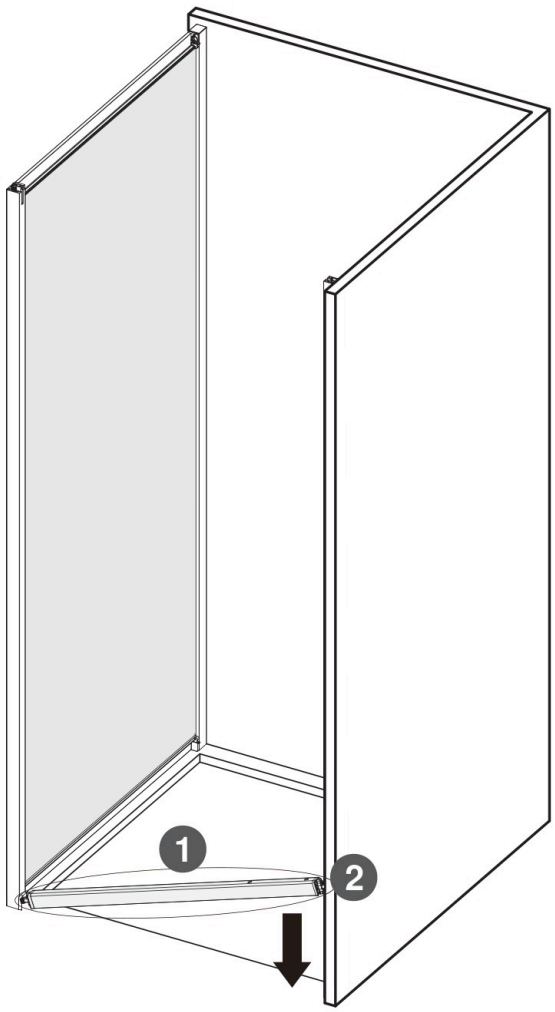



6. 1

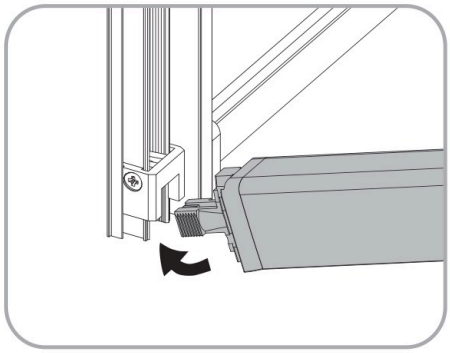

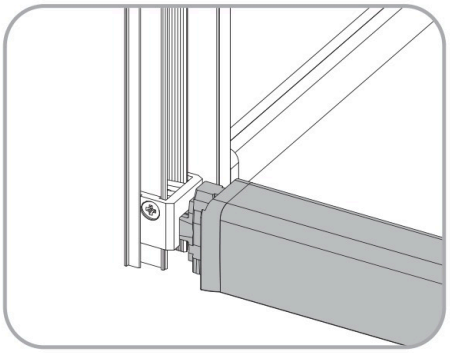

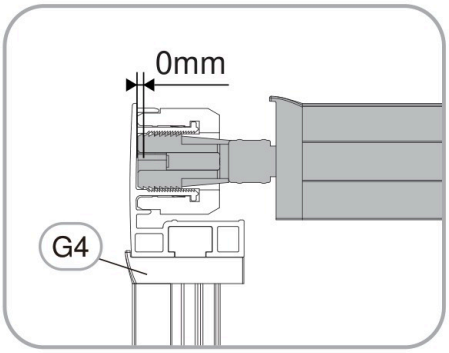

6. 2

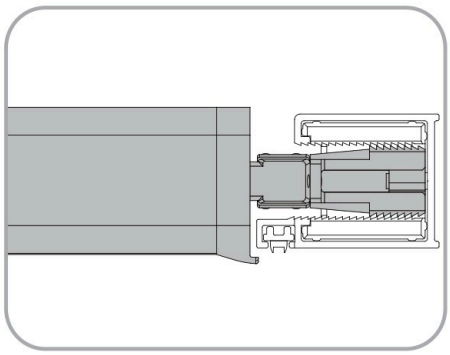

7.

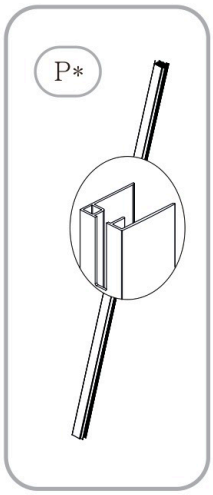

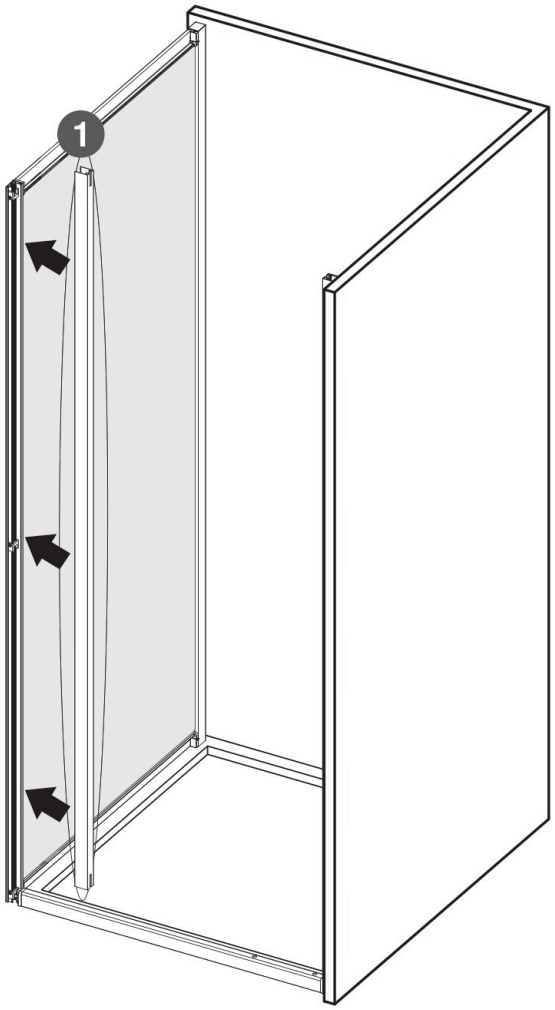



7. 1

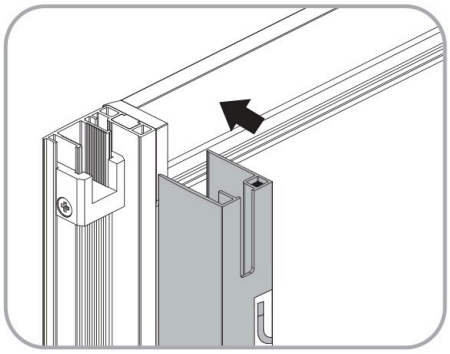

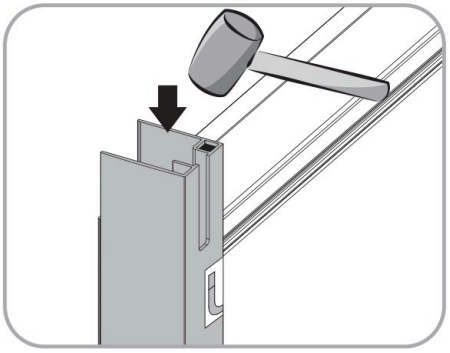

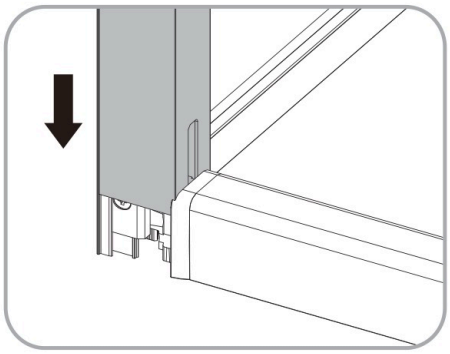

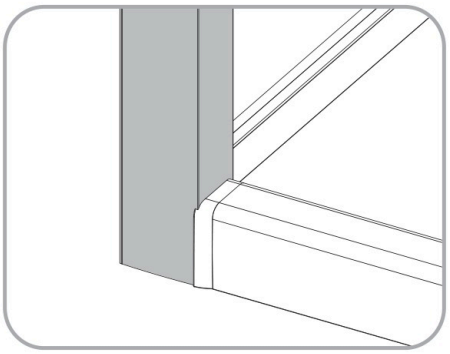

8.

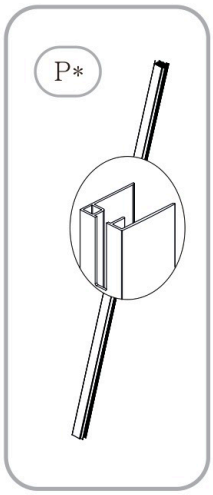





8. 1

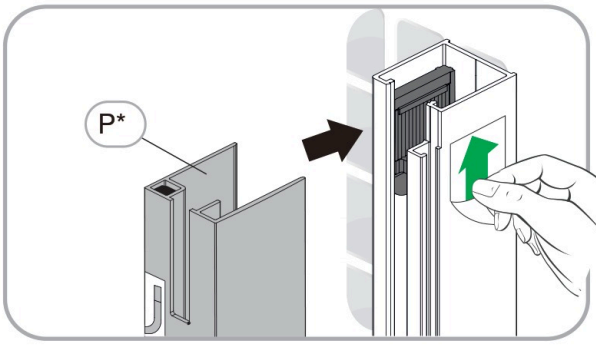



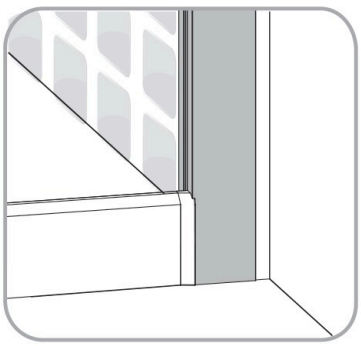

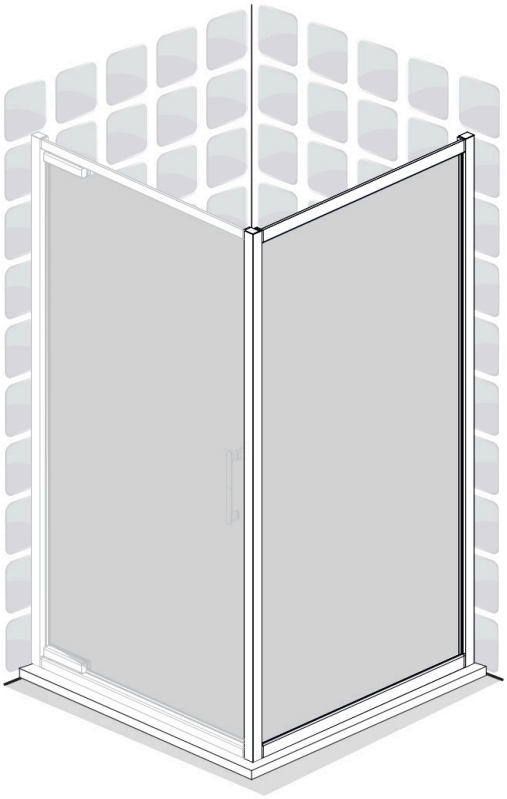

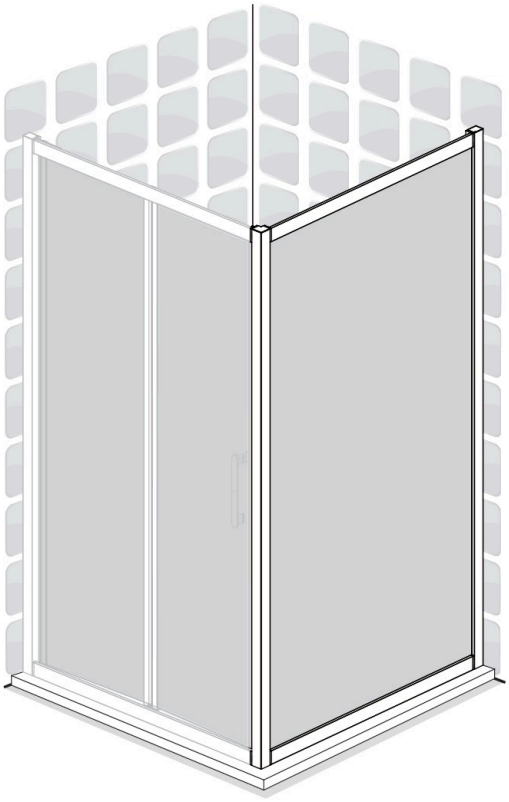

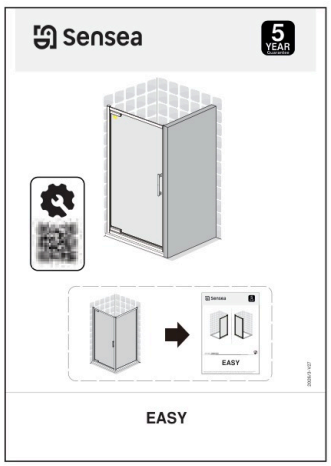
Sensea
5 YEAR
EASY

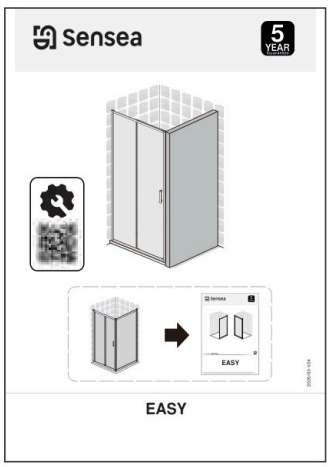
Sensea
5 YEAR
EASY

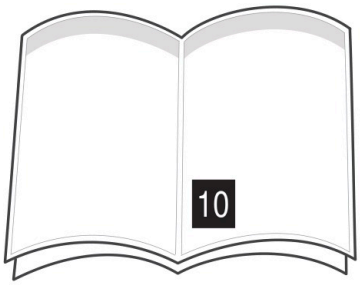
10

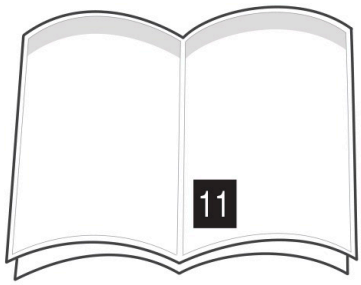
11

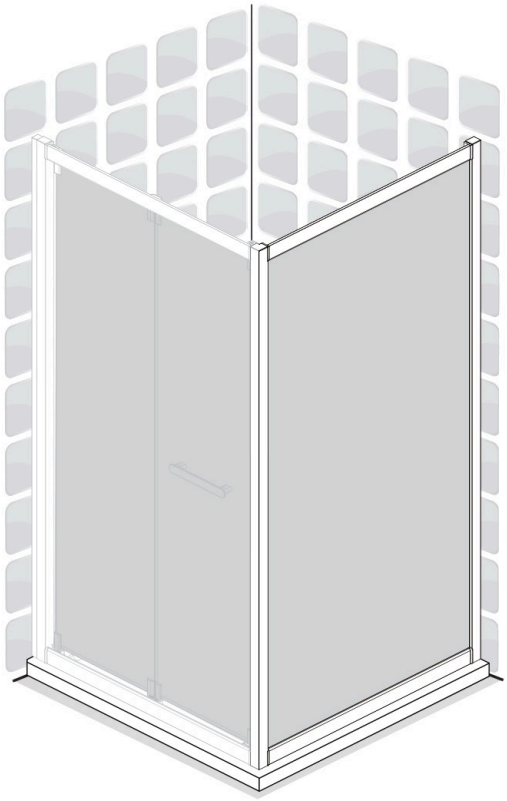

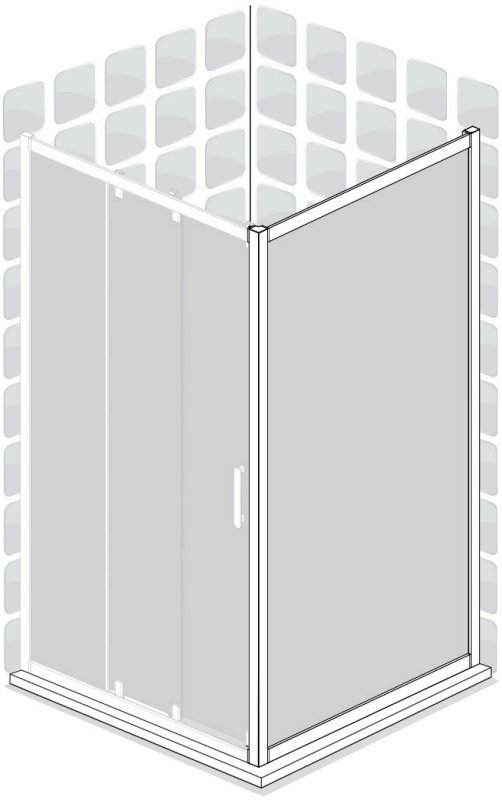

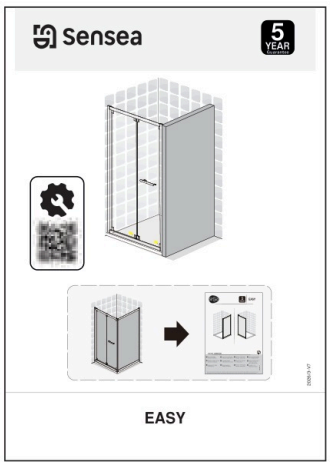
Sensea
5 YEAR
EASY

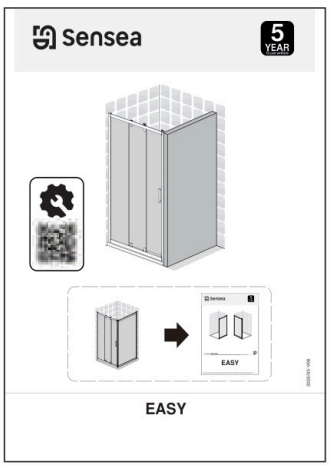
Sensea
5 YEAR
EASY

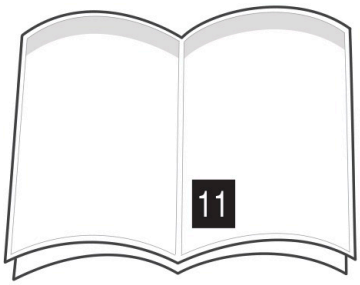
11

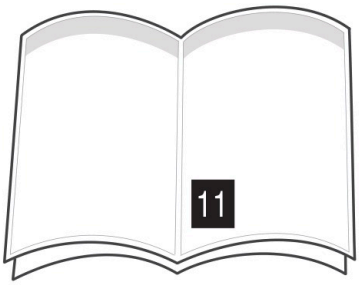
11

9.

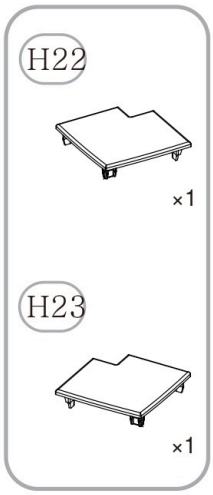

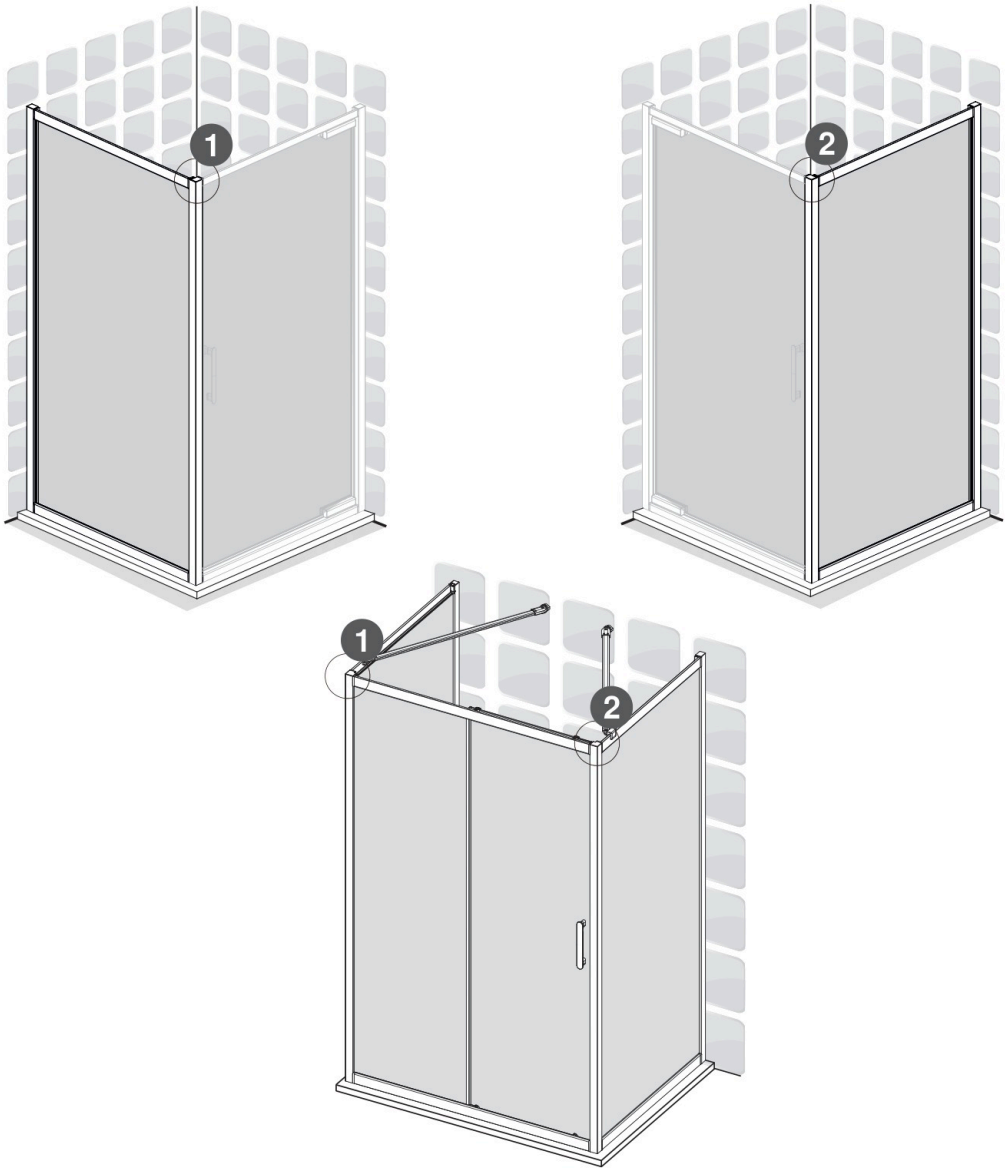

9.1

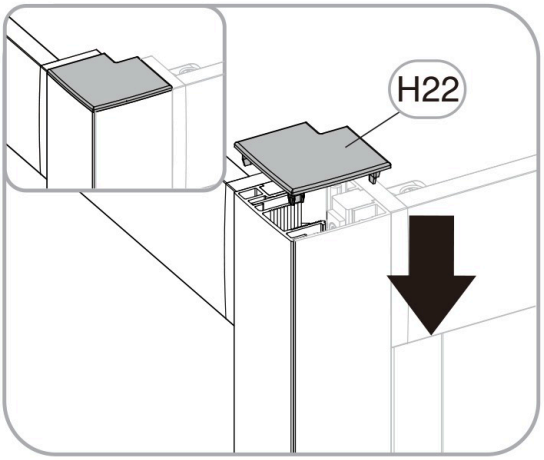

9.2

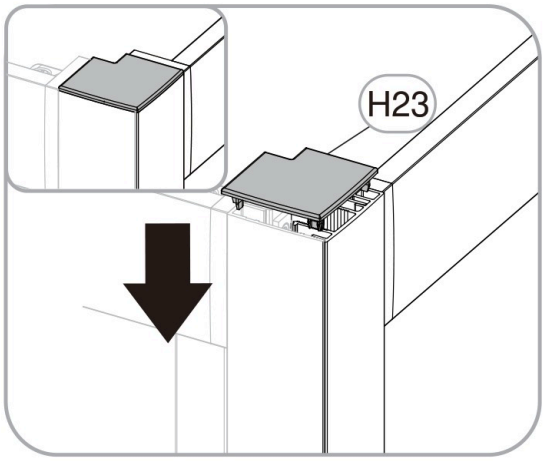



1.

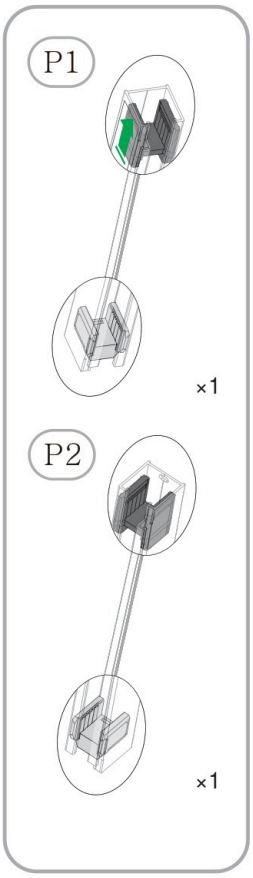

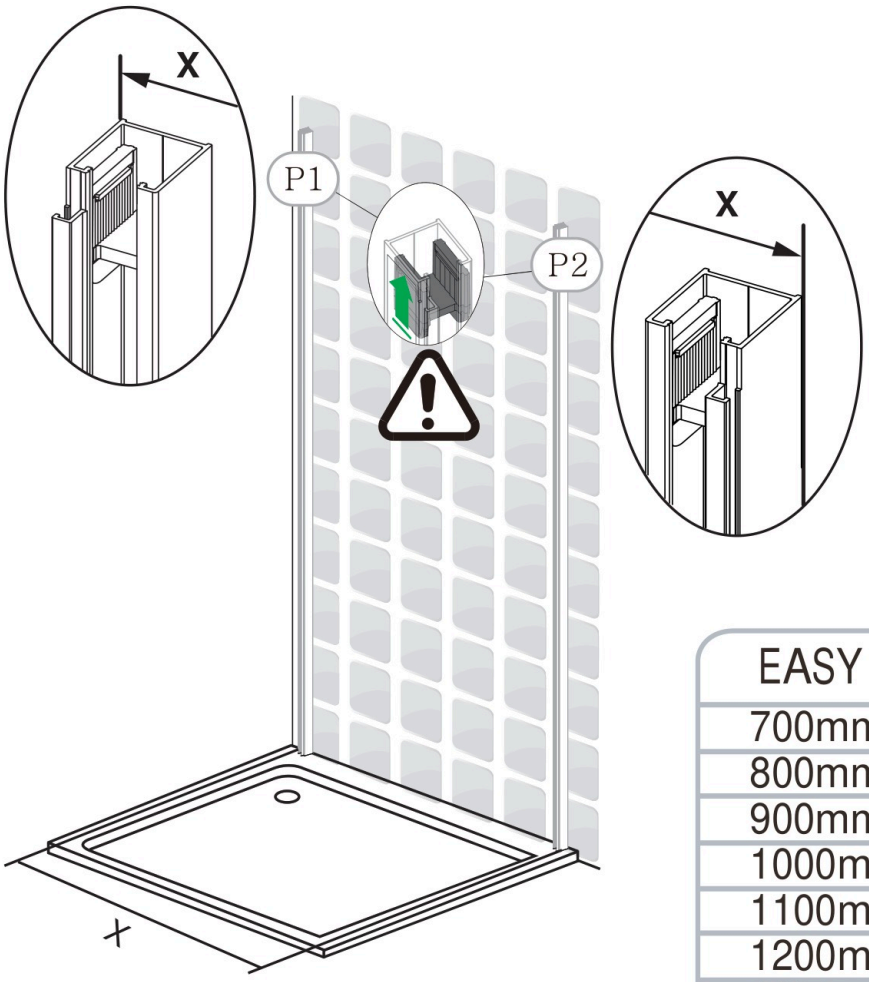

EASY	X(mm)
700mm	675
800mm	775
900mm	875
1000mm	975
1100mm	1075
1200mm	1175
1300mm	1275
1400mm	1375
1500mm	1475
1600mm	1575

1. 1

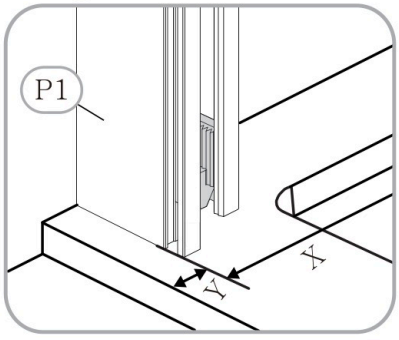

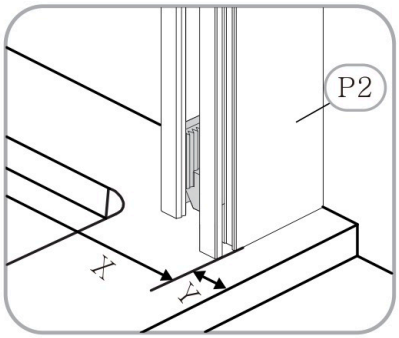

1. 2

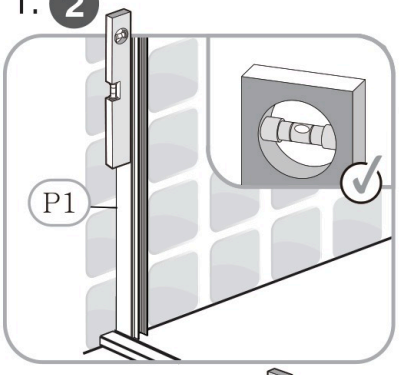

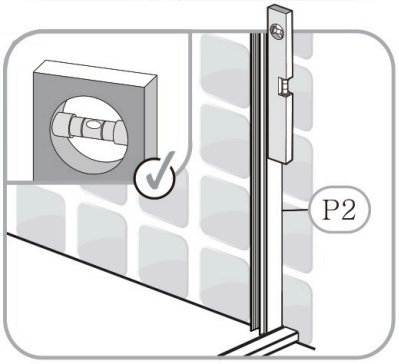

1. 3

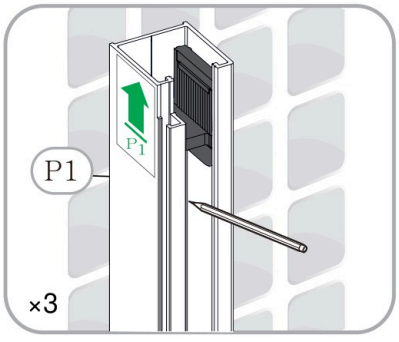

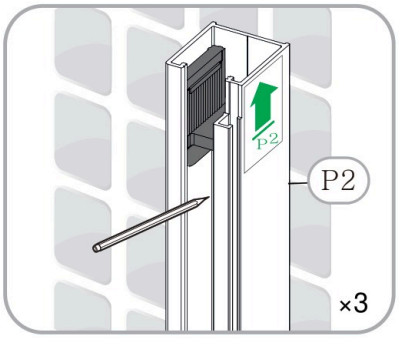



2.

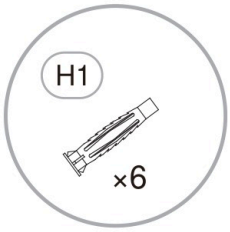

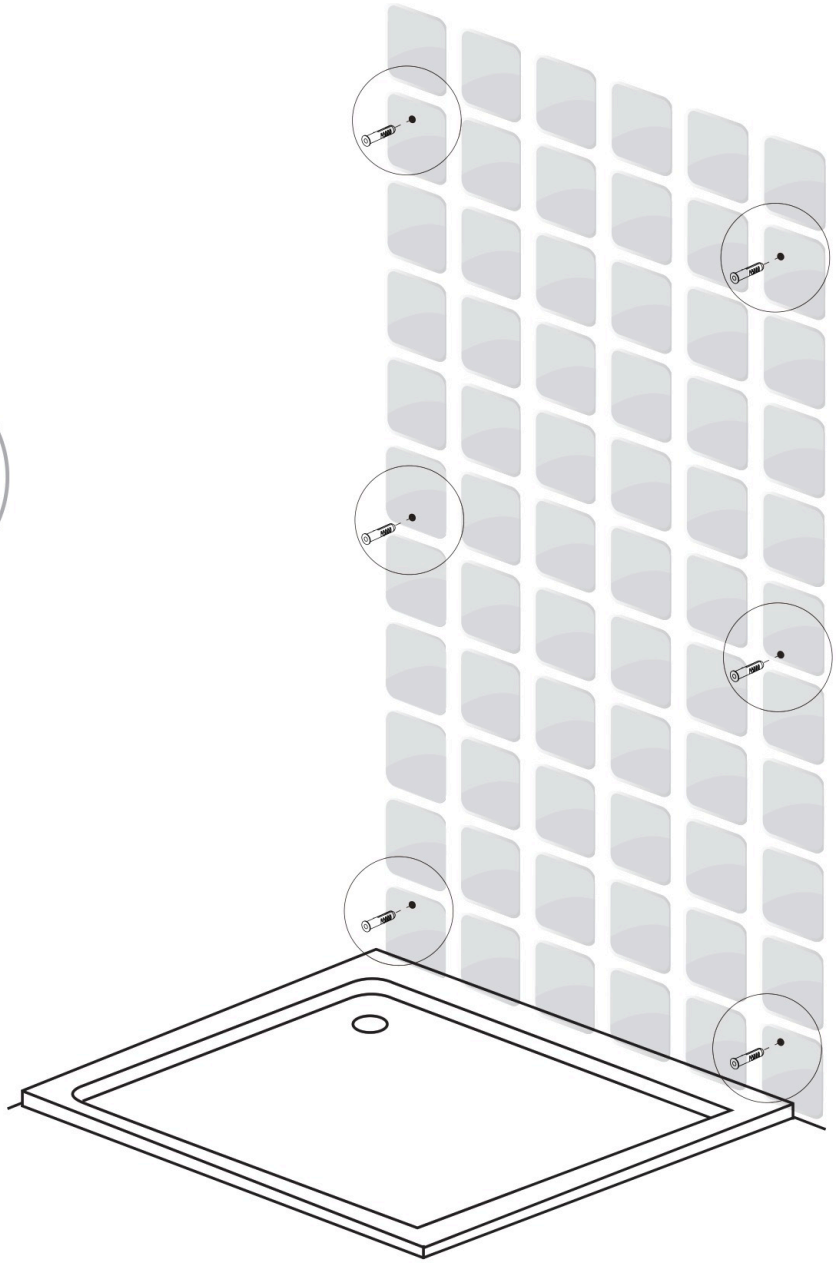

2. 1

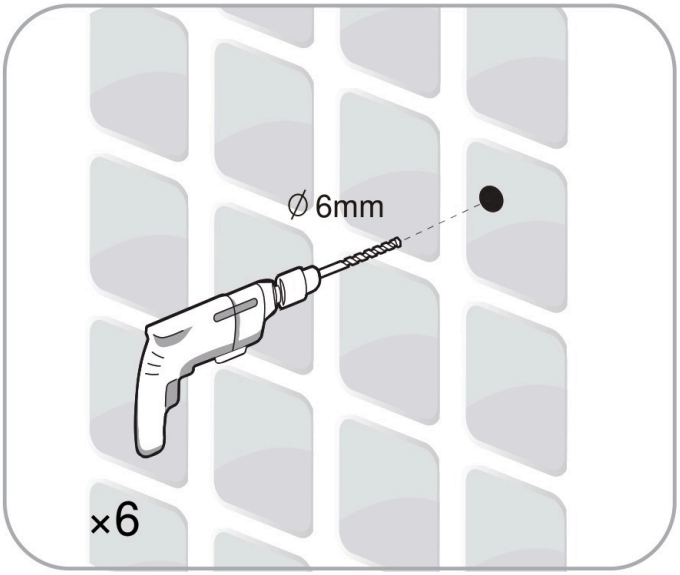

2. 2

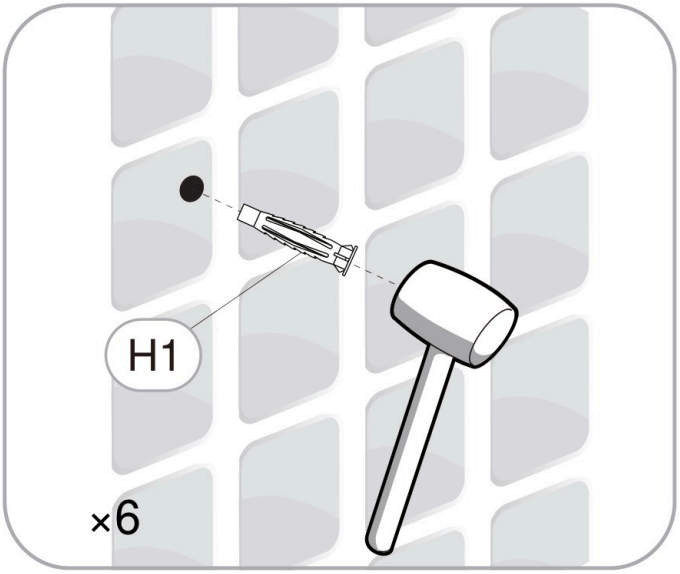

3.

H2



ST3.9×45mm

×6

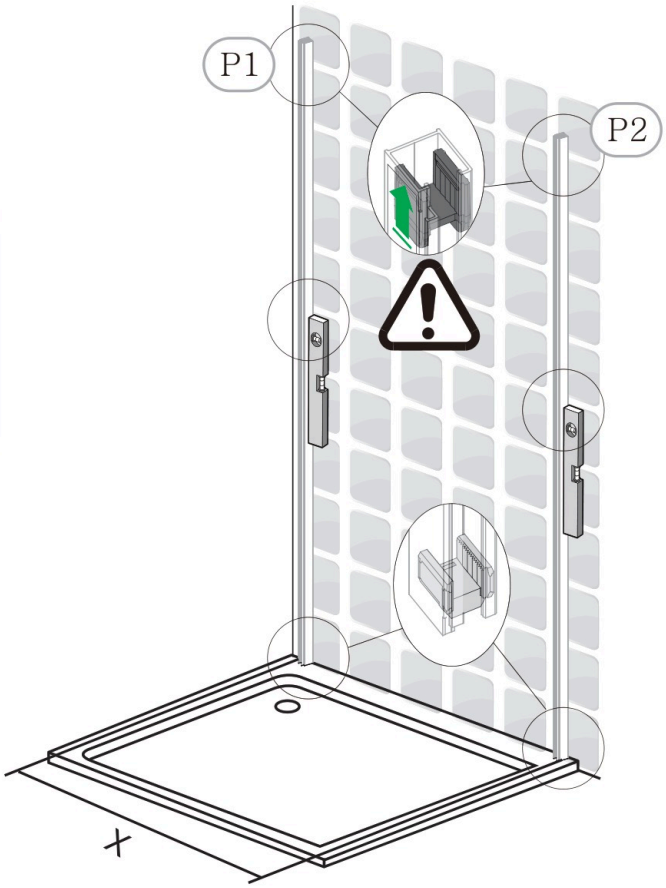



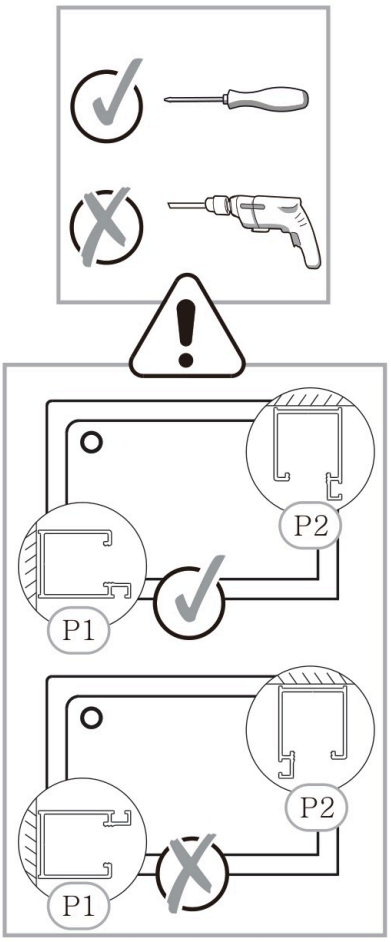

3.1

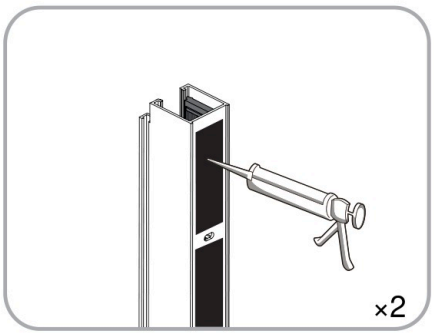

3.2

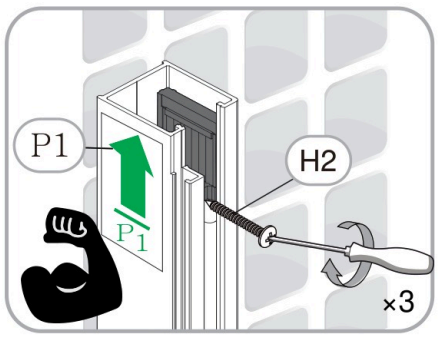

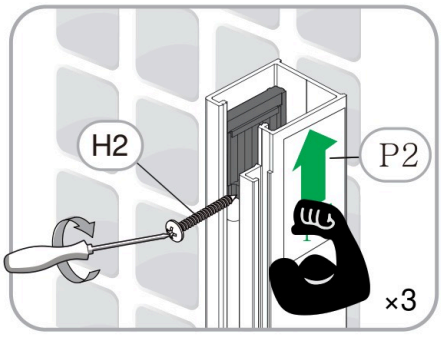

3.3

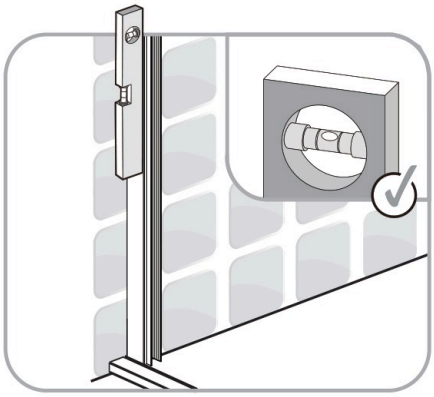

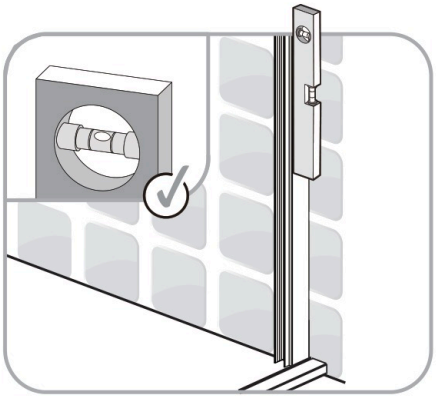

4.



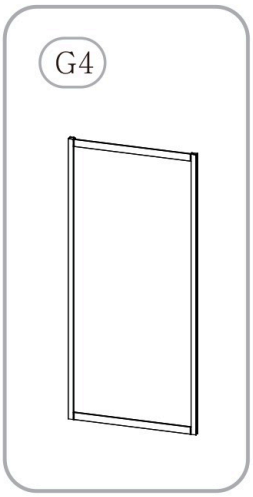



4. 1

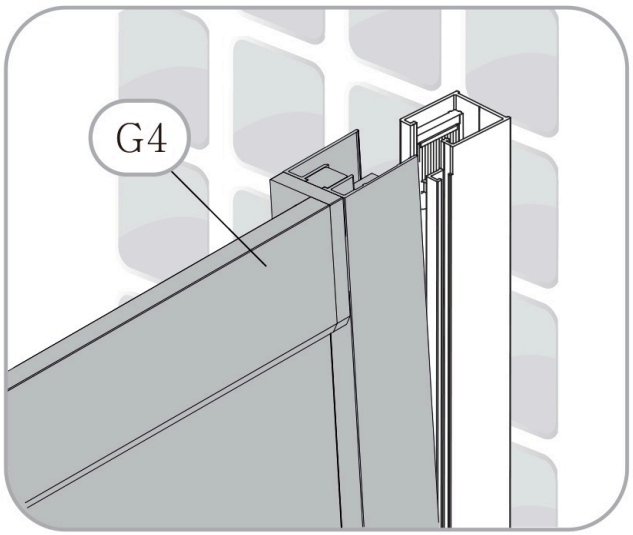

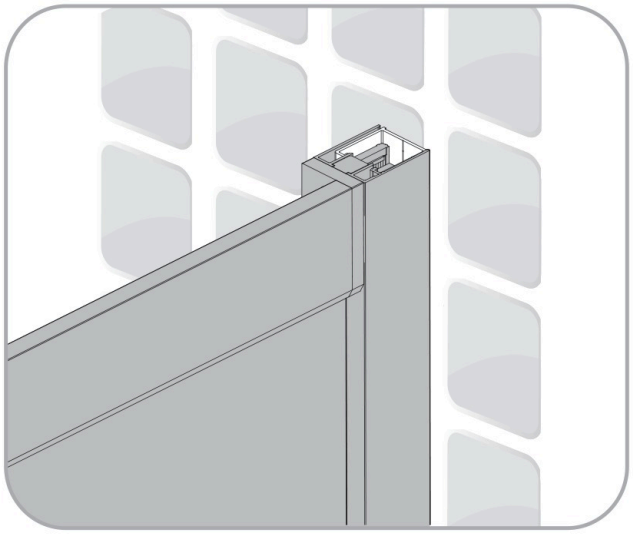

5.

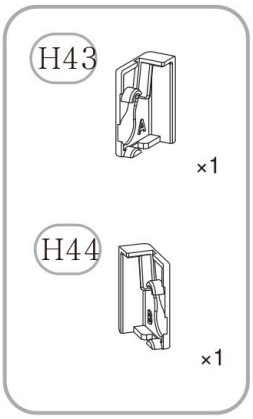

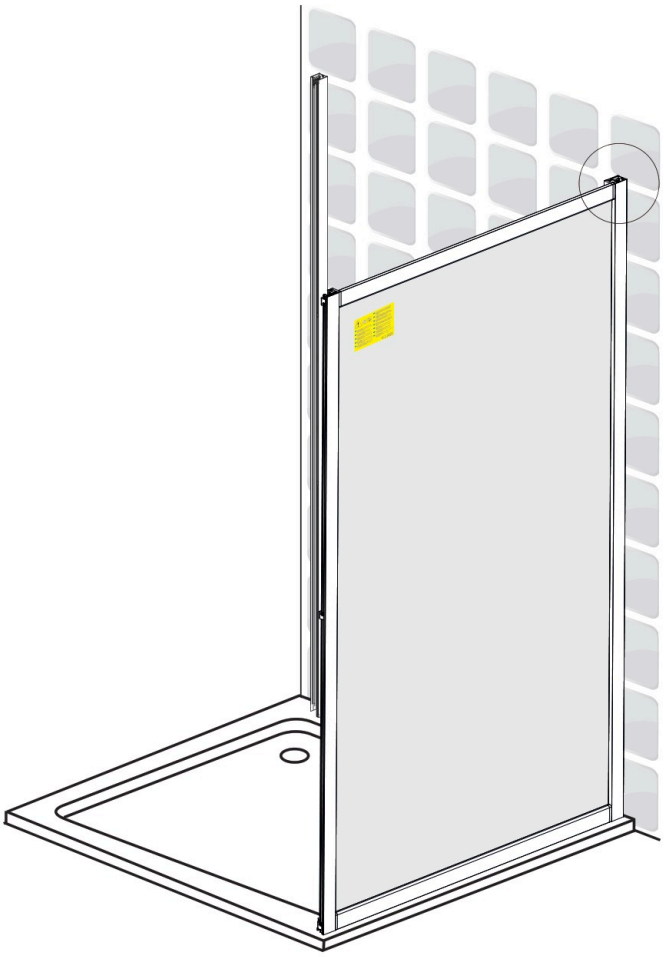



5. 1

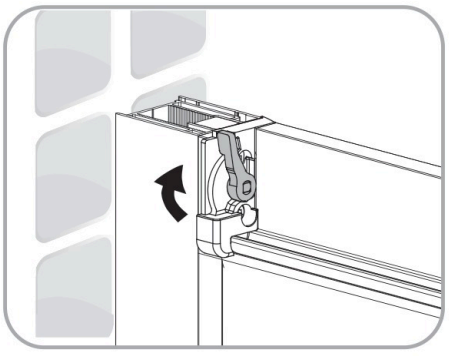

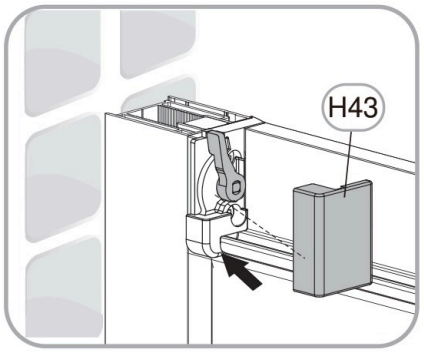

5. 1

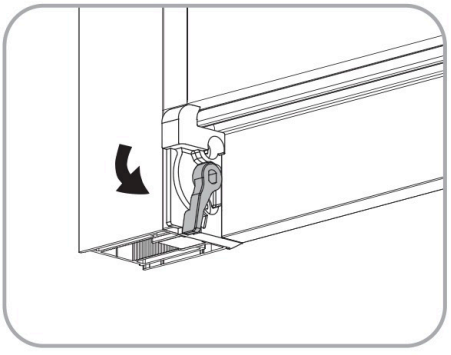

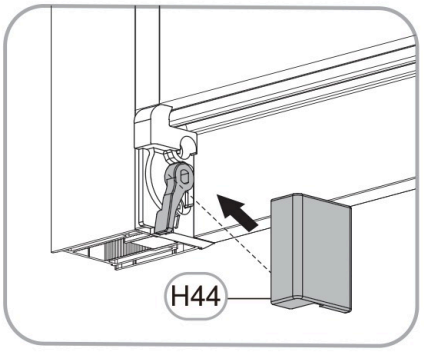

i



6.

G4

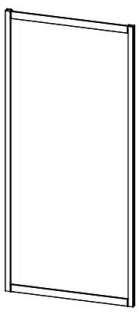

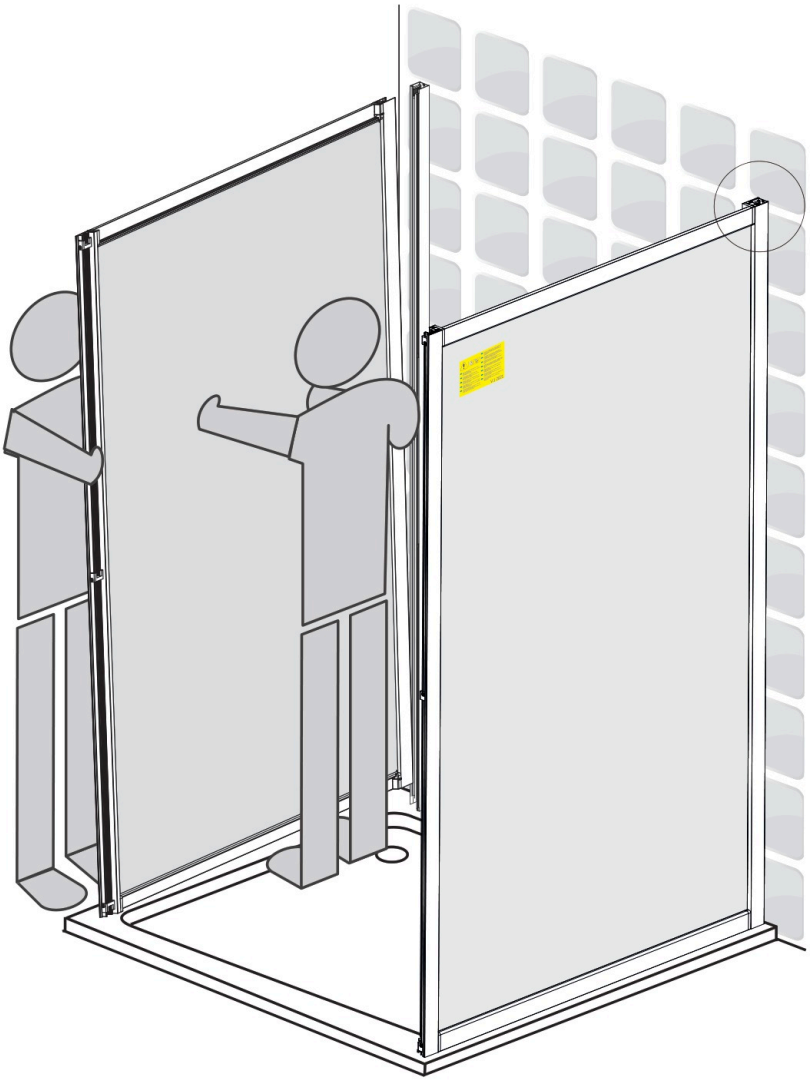

6.1

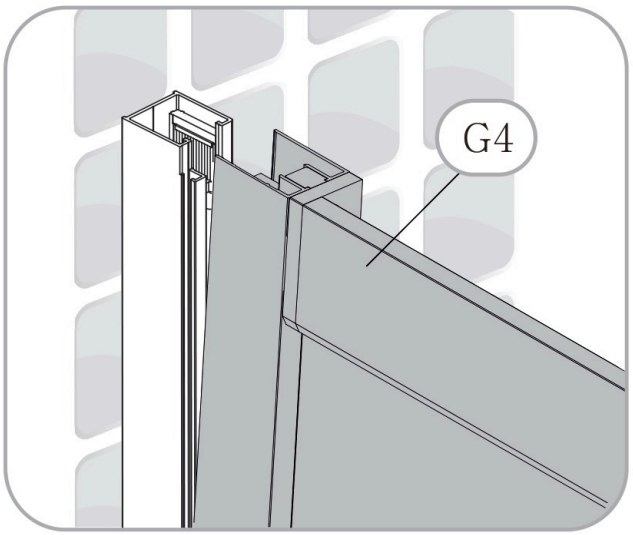

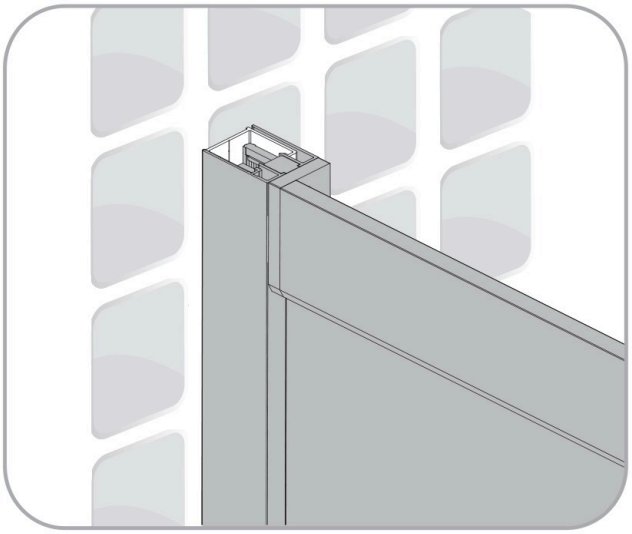

7.

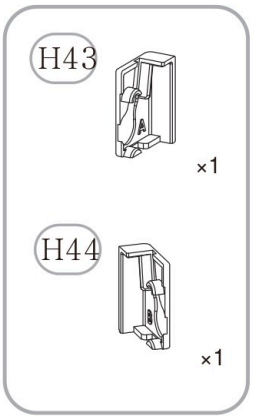

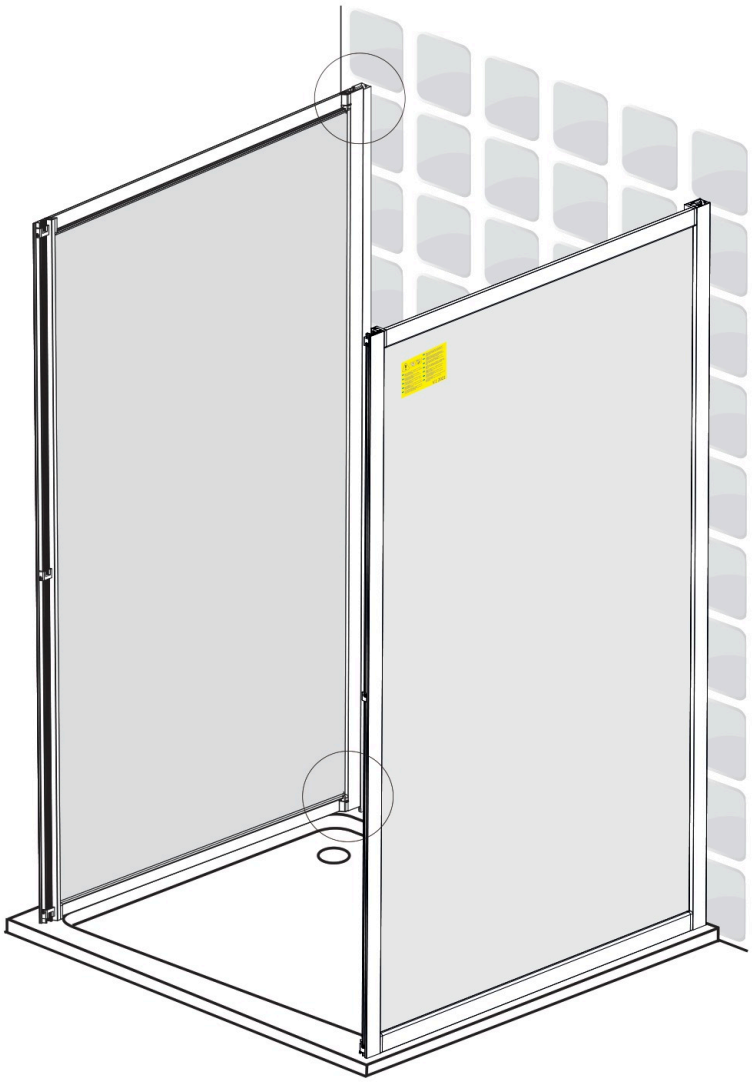



7. 1

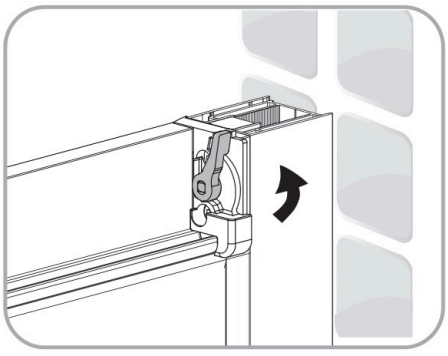

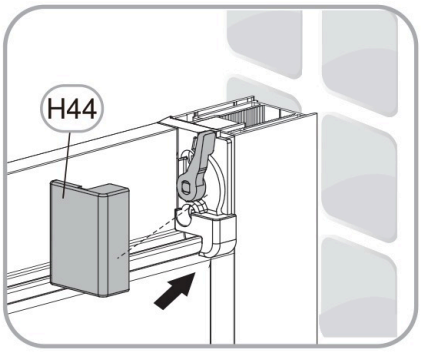

7. 1

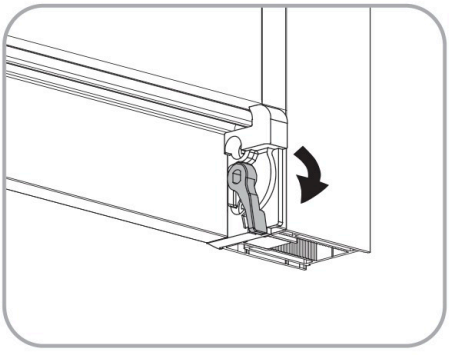

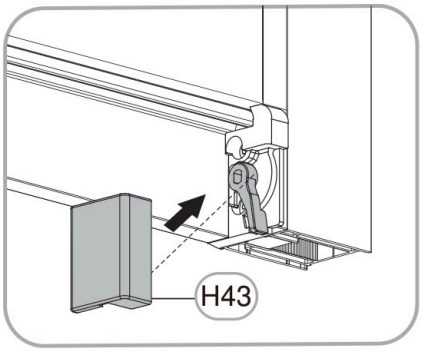

8.

P*

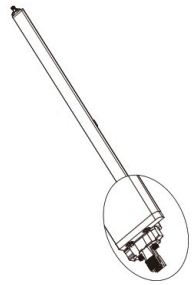

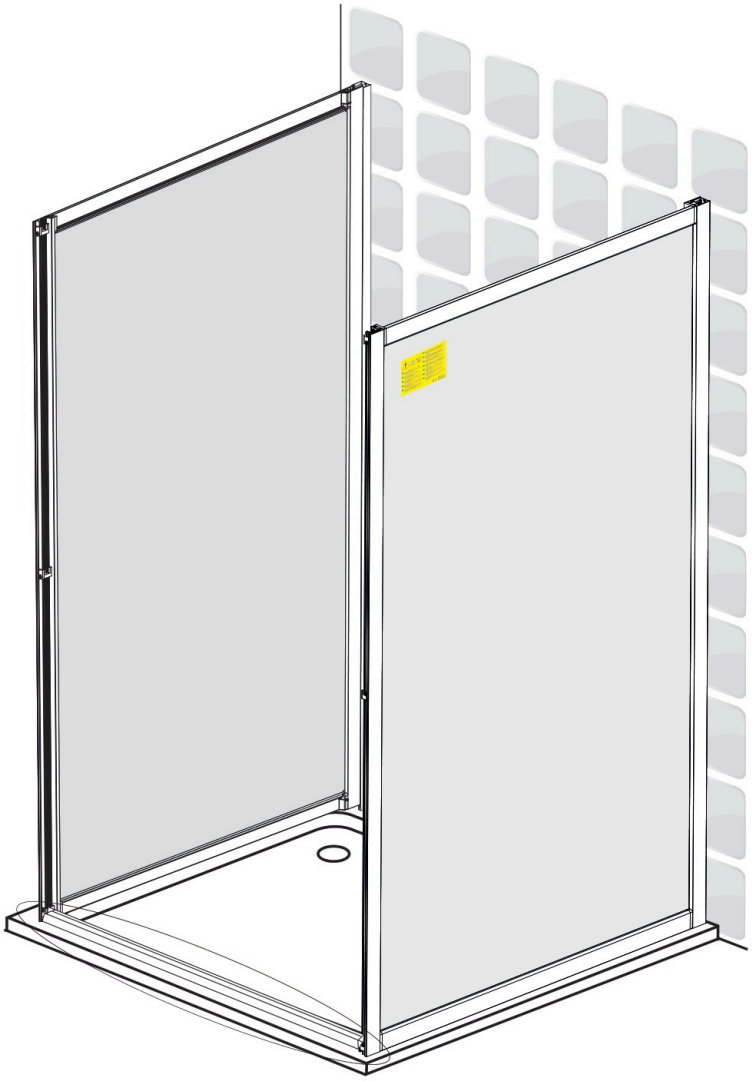

i



8. 1

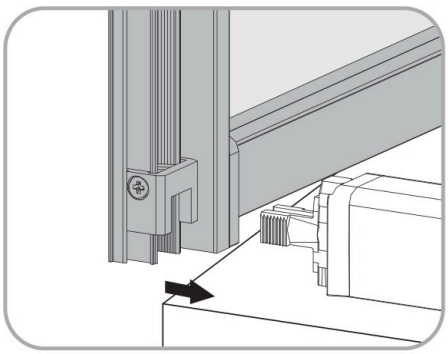

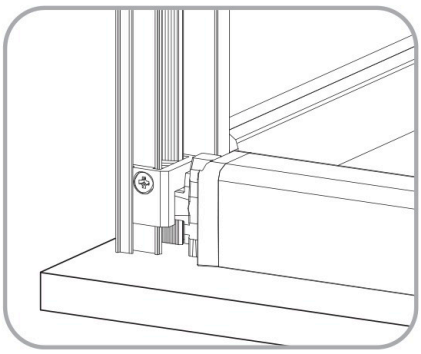

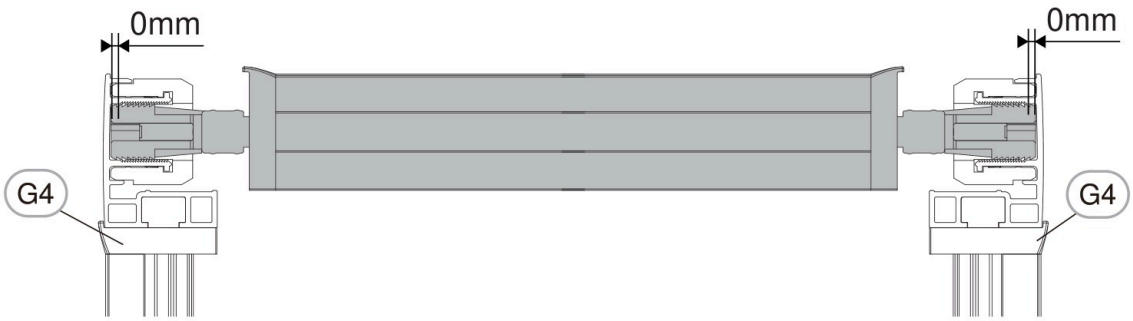

9.

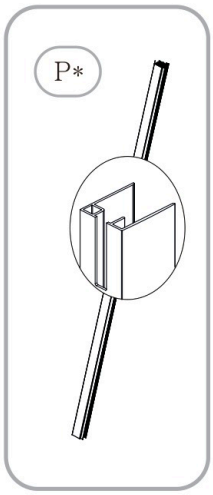

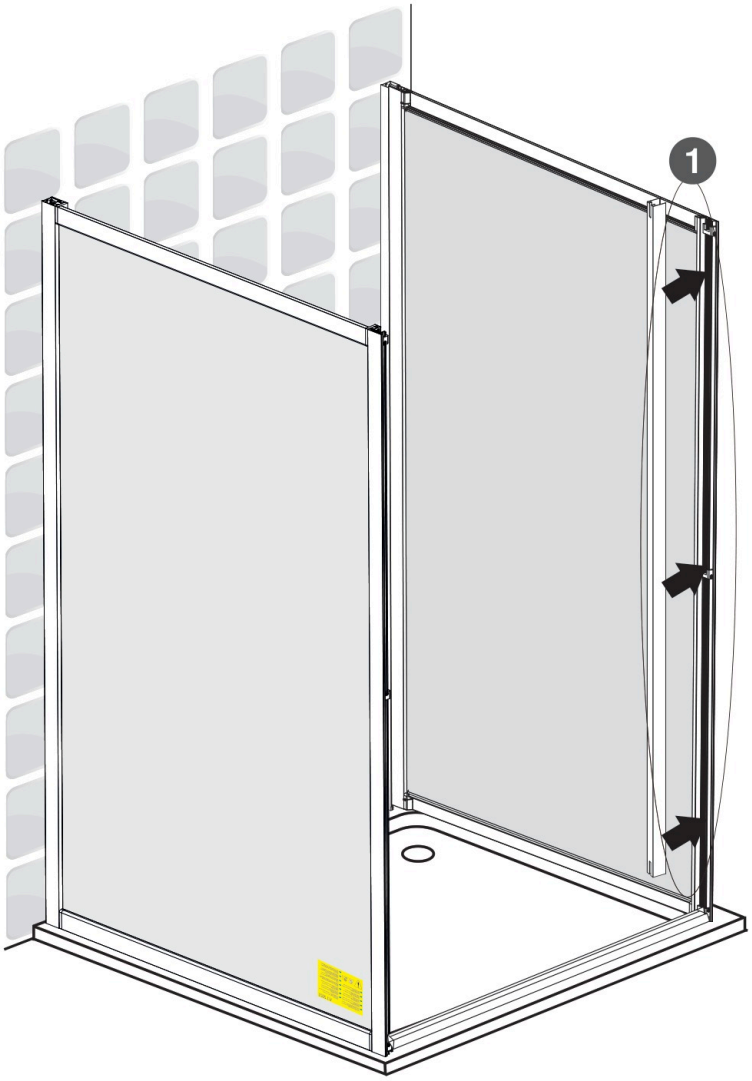



9. 1

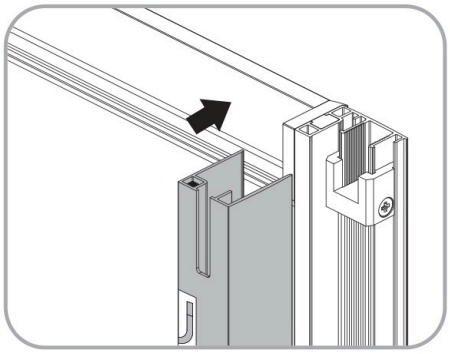

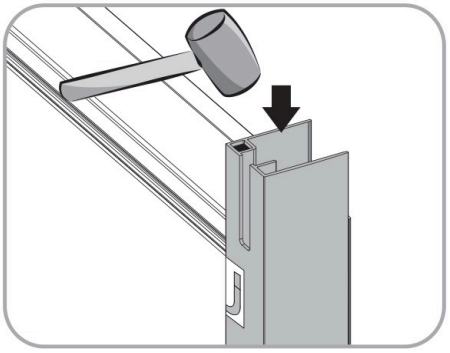

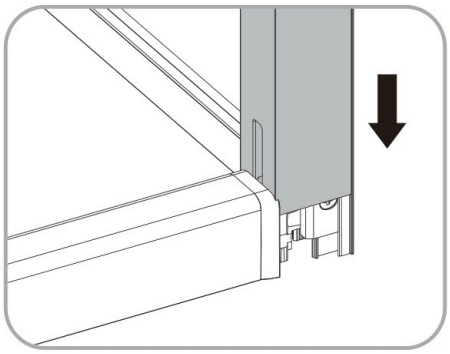

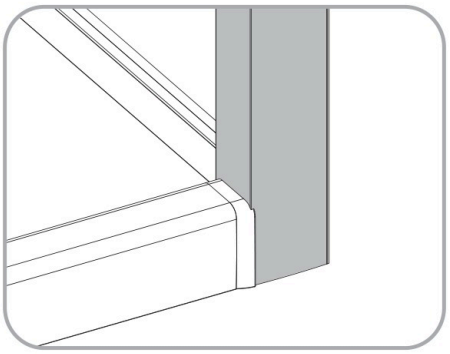

10.

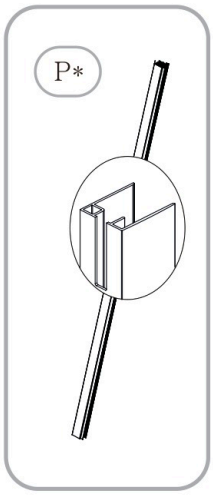





10.1

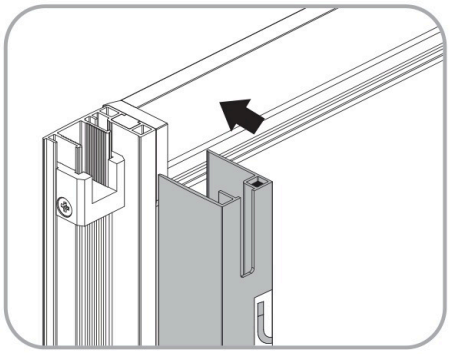

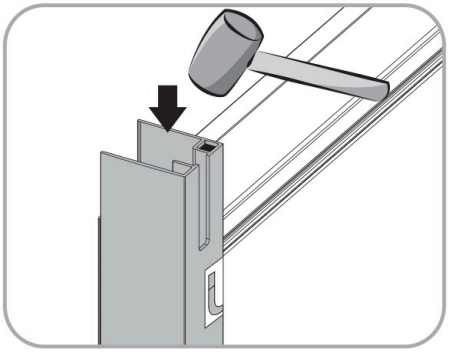

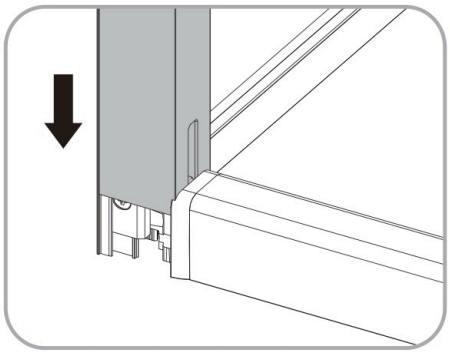

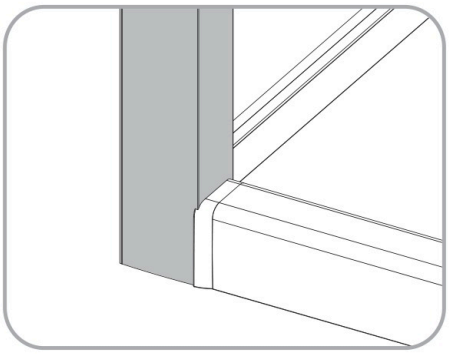

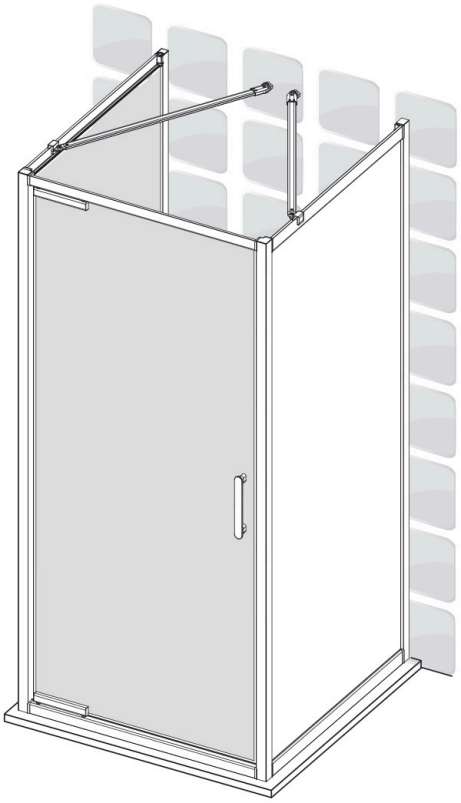

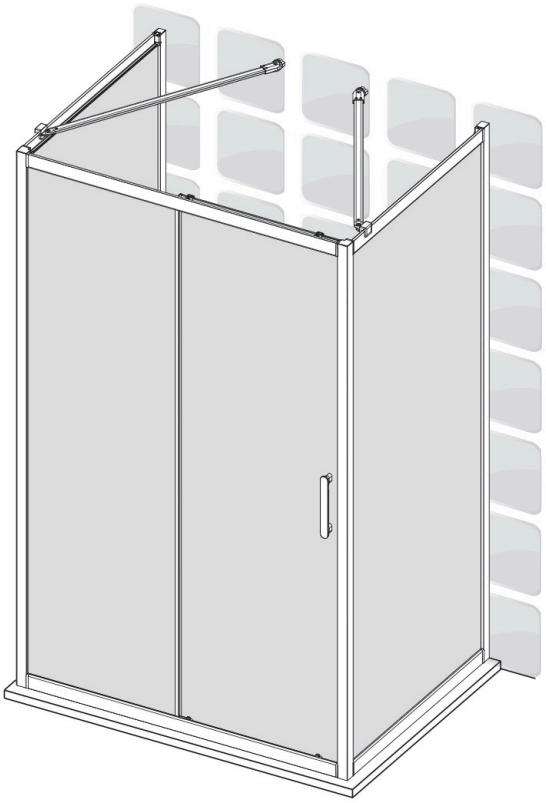

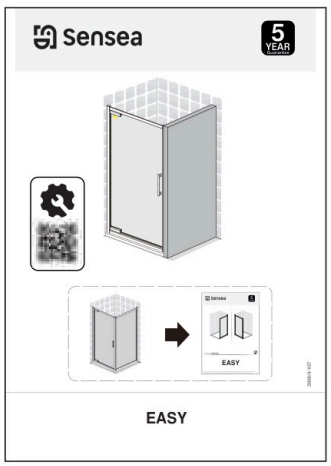
Sensea
5 YEAR
EASY

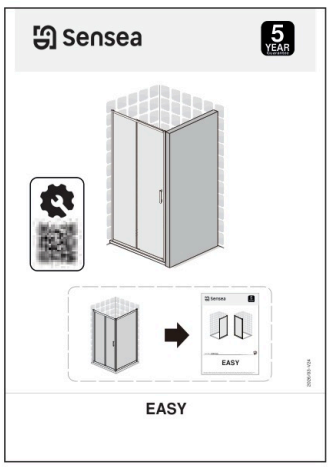
Sensea
5 YEAR
EASY

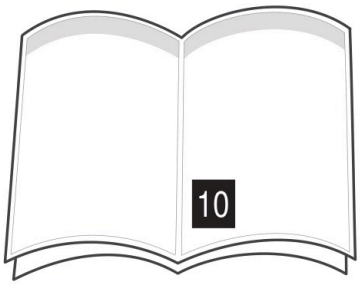
10

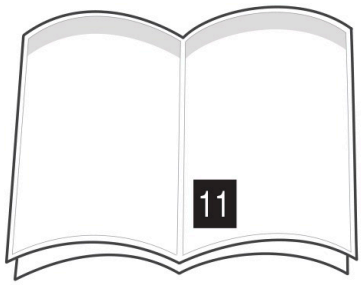
11

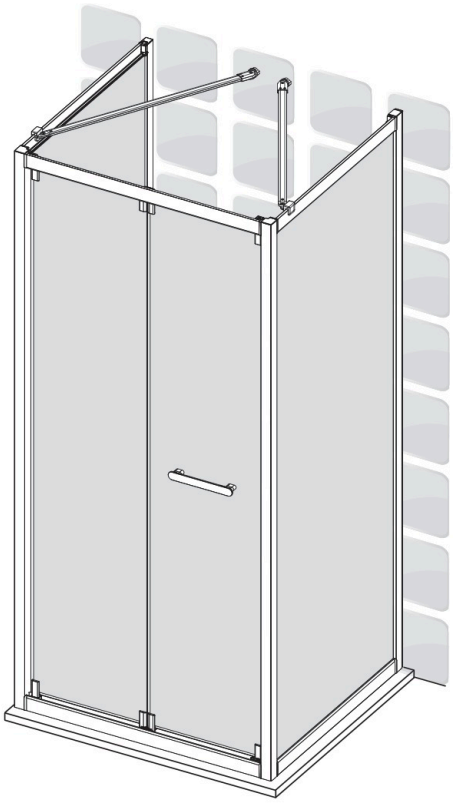

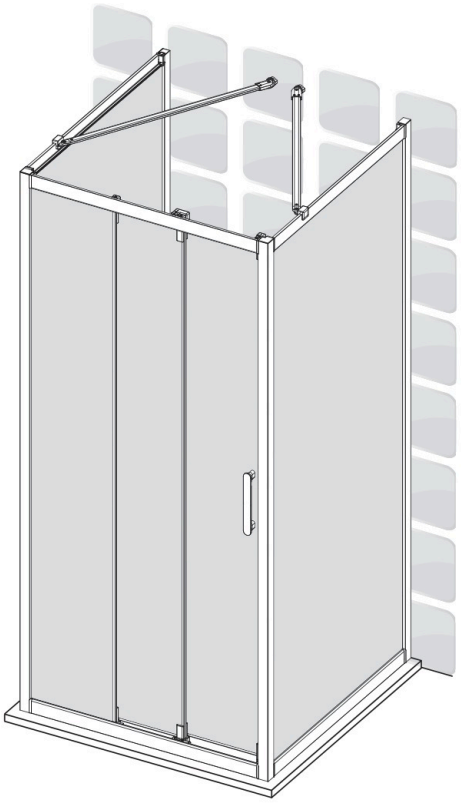

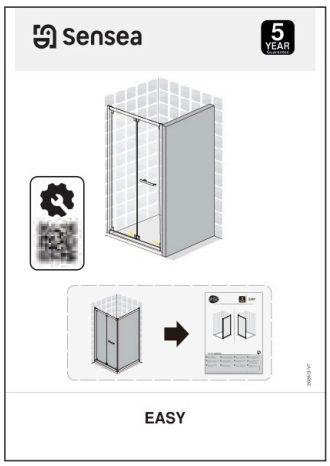
Sensea
5 YEAR
EASY

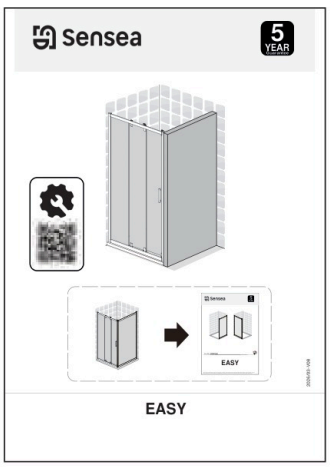
Sensea
5 YEAR
EASY

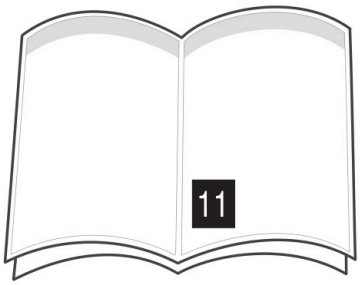
11

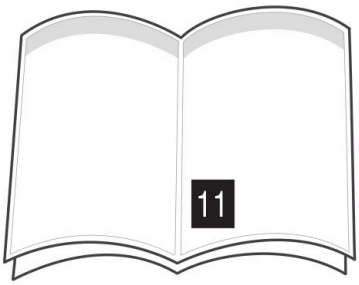
11

10.

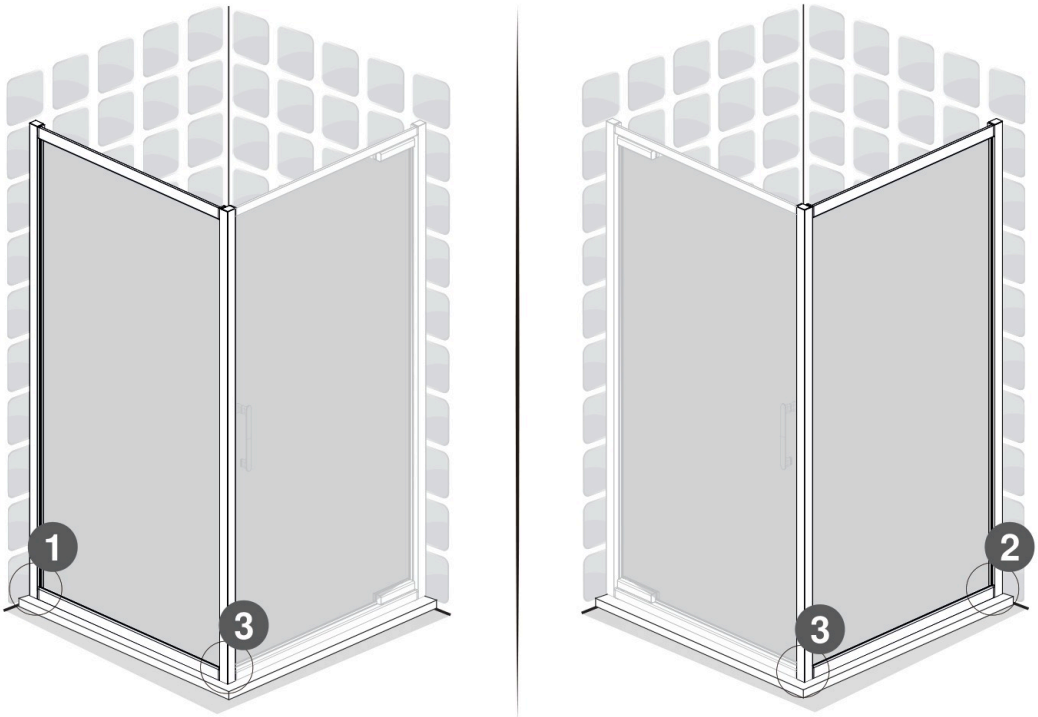

10. 1

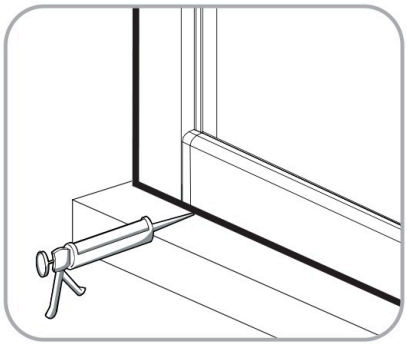

10. 2

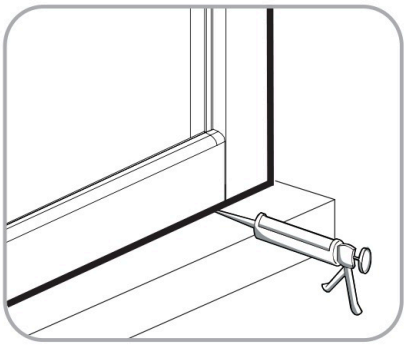

10. 3

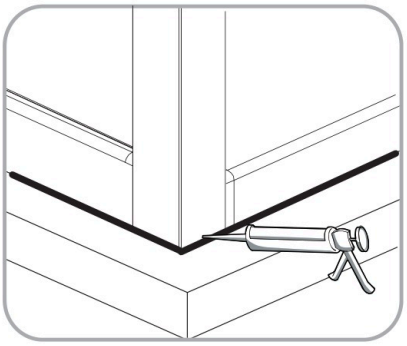

FR: IMPORTANT: Pose d'un silicone frongicide anti-moisissures (couleur au choix), sans interruption coté extérieur de la paroi.
ES: IMPORTANTE: Instalación de silicona fungicida antimoho (color a elegir), sin interrupción en el lado e terior de la pared.
PT: IMPORTANTE: Instalação de silicone fungicida antimofo (cor de sua preferência), sem interrupção na parte externa da parede.
IT : IMPORTANTE: Posa in opera di silicone fungicida antimuffa (colore a scelta), senza interruzioni sul lato esterno della parete.
EL: ΣΗΜΑΝΤΙΚΟ: Τοποθέτηση αντιμυκητοκτόνου σιλικόνης (χρώμα της επιλογής σας), χωρίς διακοπή στην εξωτερική πλευρά του τοίχου.
PL: WAŻNE: Montaż silikonu grzybobójczego przeciw pleśni (kolor do wyboru), bez przerwy, po zewnętrznej stronie ściany.
UA: ВАЖЛИВО: Встановлення силікону проти плісняви (колір на ваш вибір), безперервно на зовнішній стороні стіни.
RO: IMPORTANT: Instalarea unui silicon fungicid anti-mucegai (culoarea la alegere), fara intrerupere pe partea exterioara a peretelui.
BR: IMPORTANTE: Instalação de um silicone fungicida antimofo (cor de sua escolha), sem interrupção, no lado externo da parede.
EN: IMPORTANT: Installation of an anti-mold fungicide silicone (color of your choice), without interruption on the exterior side of the wall.

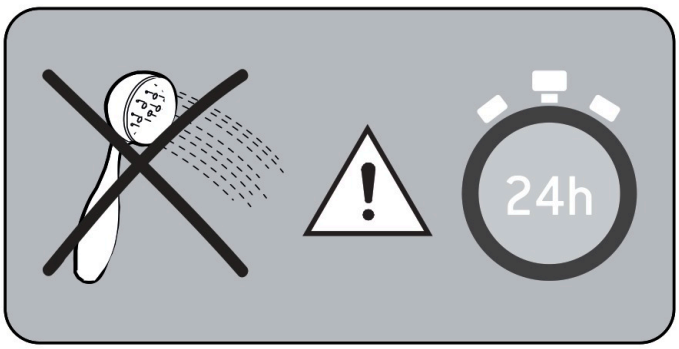



04

FR Entretien
IT Manutenzione
UA Технічне обслуговування
EN Maintenance
ES Mantenimiento
EL Συντήρηση
RO Întreținere
PT Manutenção
PL Konserwacja
BR Manutenção



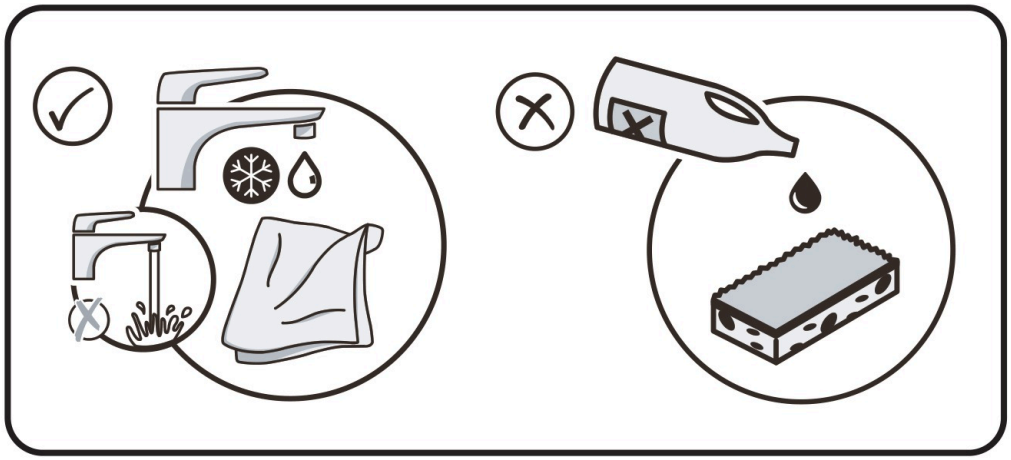





PAP

Made in China

Garantie 5 ans / 5 años de garantía / Garantia de 5 anos / Garanzia 5 Anni / Εγγύηση 5 ετών / Gwarancja 5-letnia / Гарантія 5 років / Garanţie 5 ani / Garantia de 5 anos / 5 -year guarantee

ADEO Services - 135 rue Sadi Carnot - CS 00001. 59790 RONCHIN – FRANCE

Imported by Adeo South Africa (PTY) LTD T/A
Leroy Merlin,
Hosted in Leroy Merlin Fourways Store 35 Roos
Street, Witkoppen Ext 97, Sandton, 2191
Johannesburg, Gauteng, South Africa
Tel: +27 10 493 8000 Email: contact@leroymerlin.co.za

Імпортер, суб'єкт господарювання, що відповідає
за виконання гарантійних зобов'язань:
ТОВ "Леруа Мерлен Україна", 04201 Україна, м.Київ, вул.
Полярна 17А, 0800 300 500, contact.centr@leroymerlin.ua

Importado e distribuído por LEROY MERLIN
COMPANHIA BRASILEIRA DE BRICOLAGEM
CNPJ: 01.438.784/0001-05
Rua Pascoal Pais, nº. 525, 6º andar cj 61 a 64,
Vila Cordeiro, São Paulo -SP. CEP: 04581-060
CALM (Central de Atendimento Leroy Merlin)
Capitais 4020-5376 Demais Regiões
0800-0205376