SISTEMA DE MONTAGEM

KIT MÓVEL AO CHÃO - CÁDIS

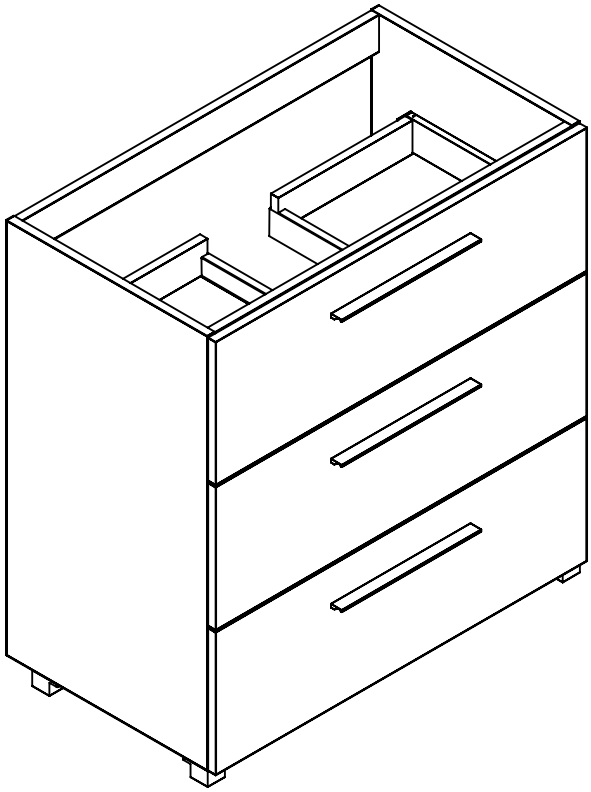

FERRAMENTAS NECESSÁRIAS


NÍVEL

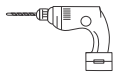
- BERBEQUIM
- BROCA DE Ø8mm


MARTELO


CHAVE DE CRUZ


FITA MÉTRICA


LÁPIS

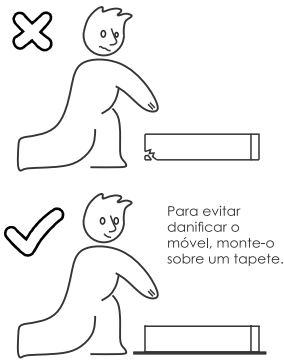

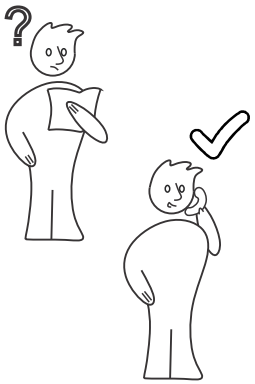

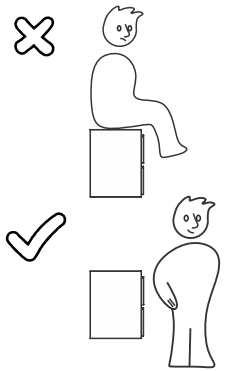

1

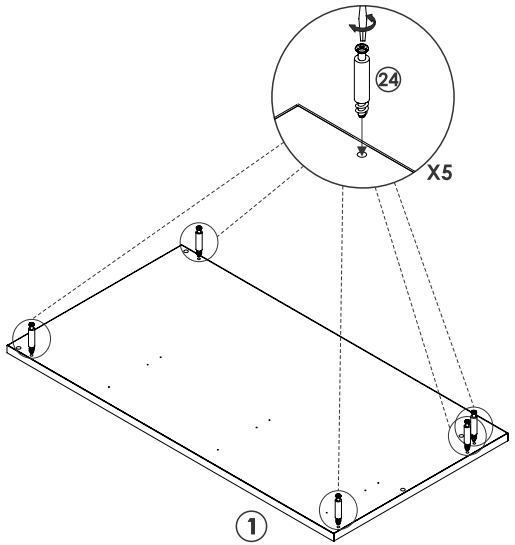

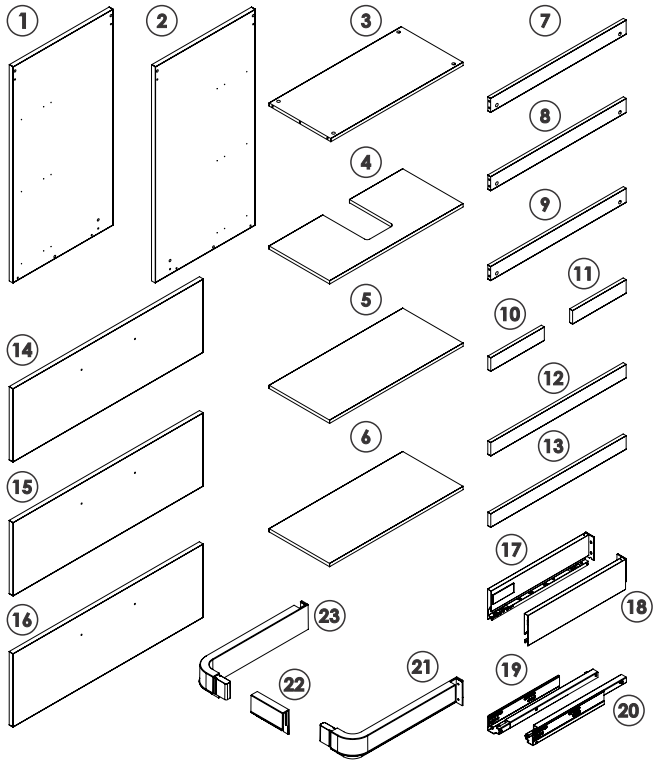

24			X10
25			X8
26			X10
27			X6
28			X6
29			X3
30			X4
31		3,5 x 16	X66
32		4 x 20	X12
33		4 x 25	X6

2

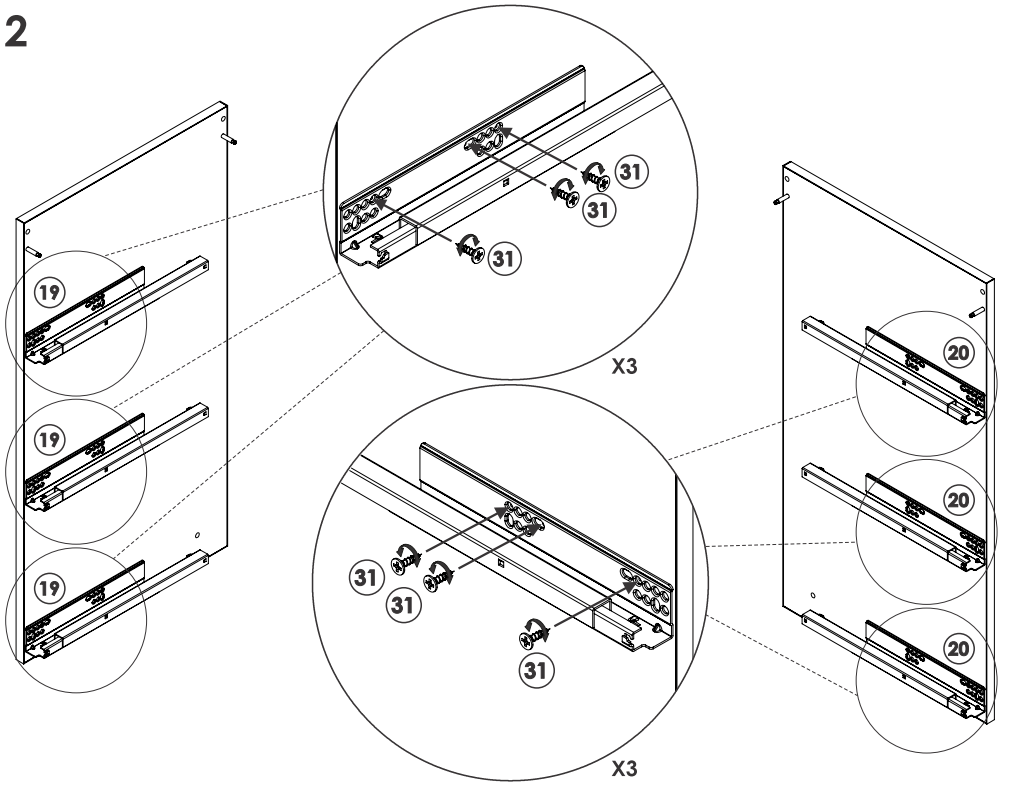

3

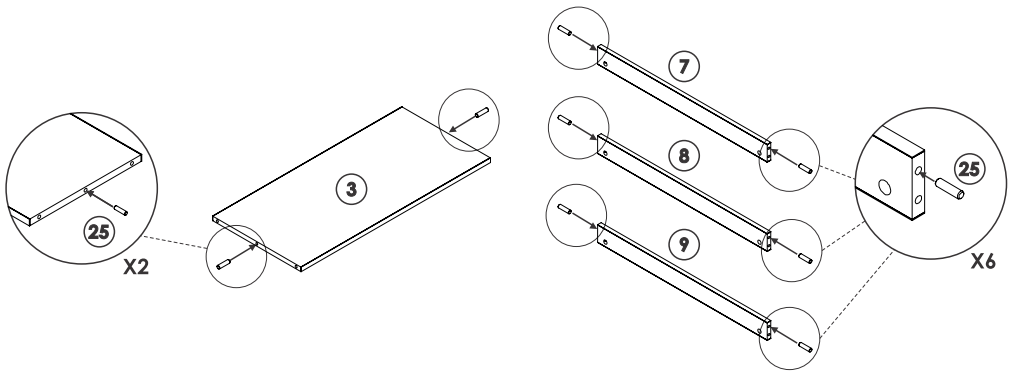

5

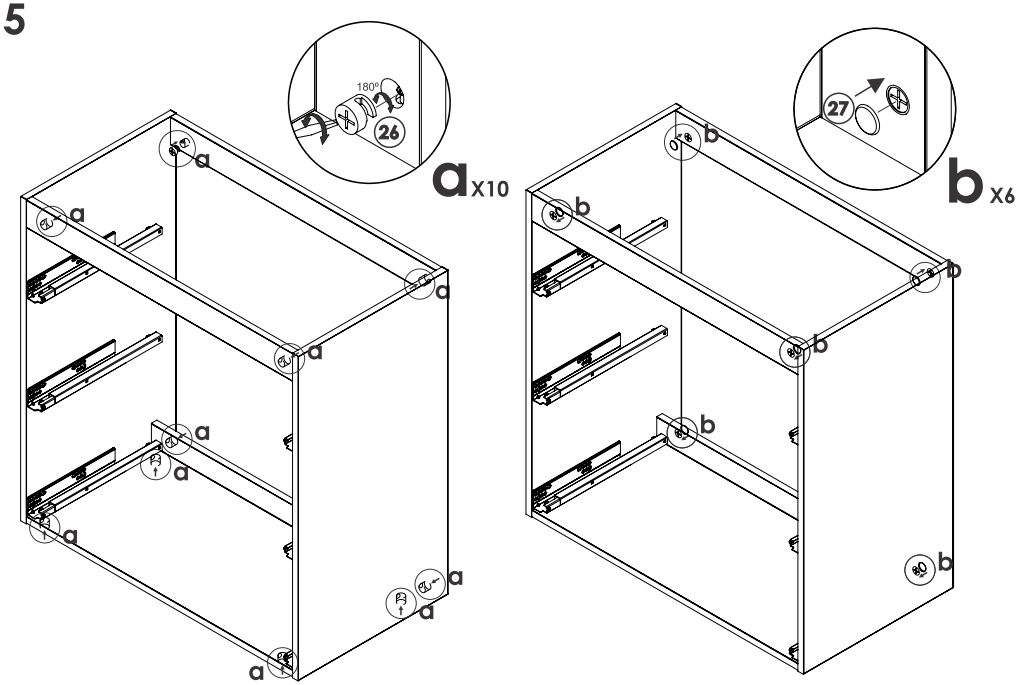

4

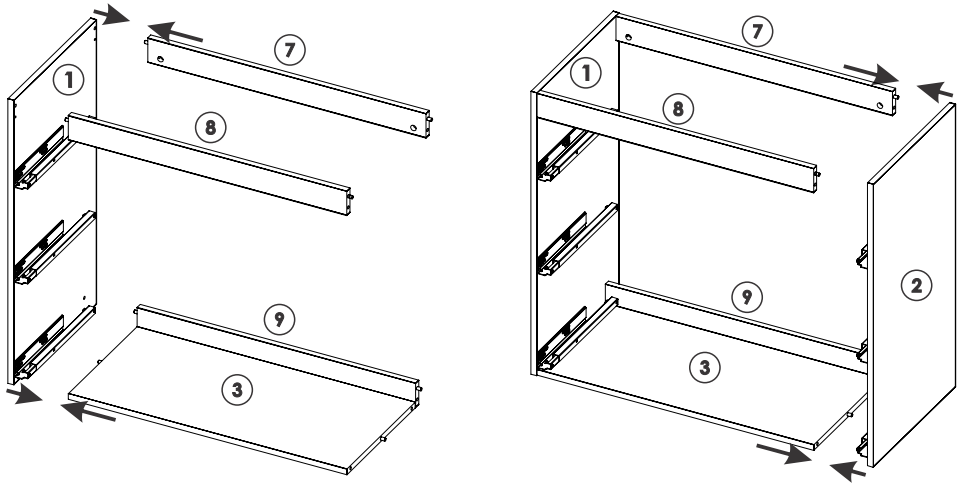

6 CIMA

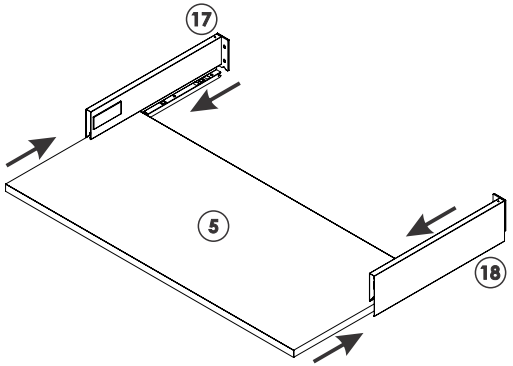

BAIXO

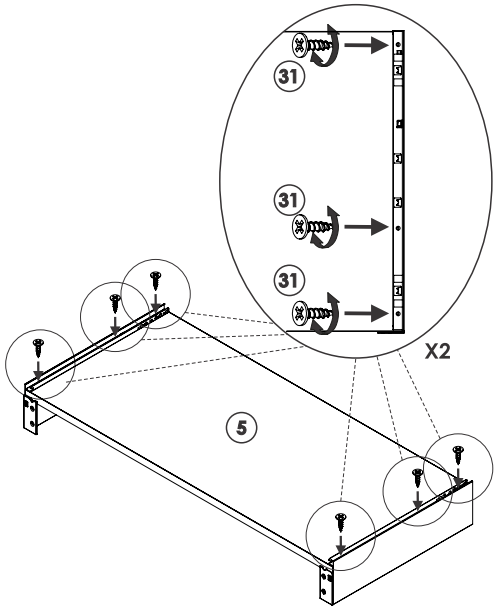

7

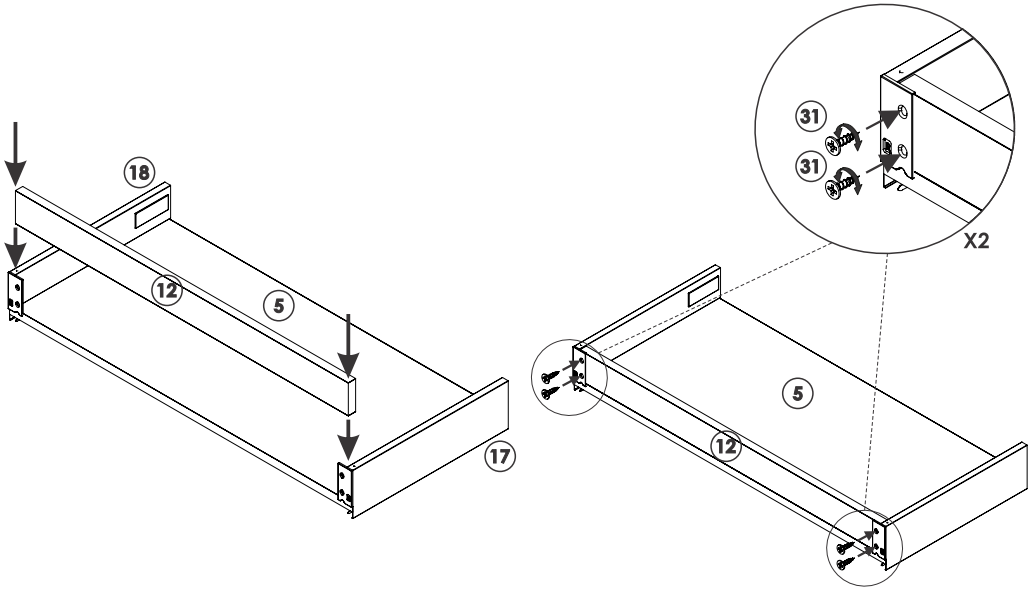

9

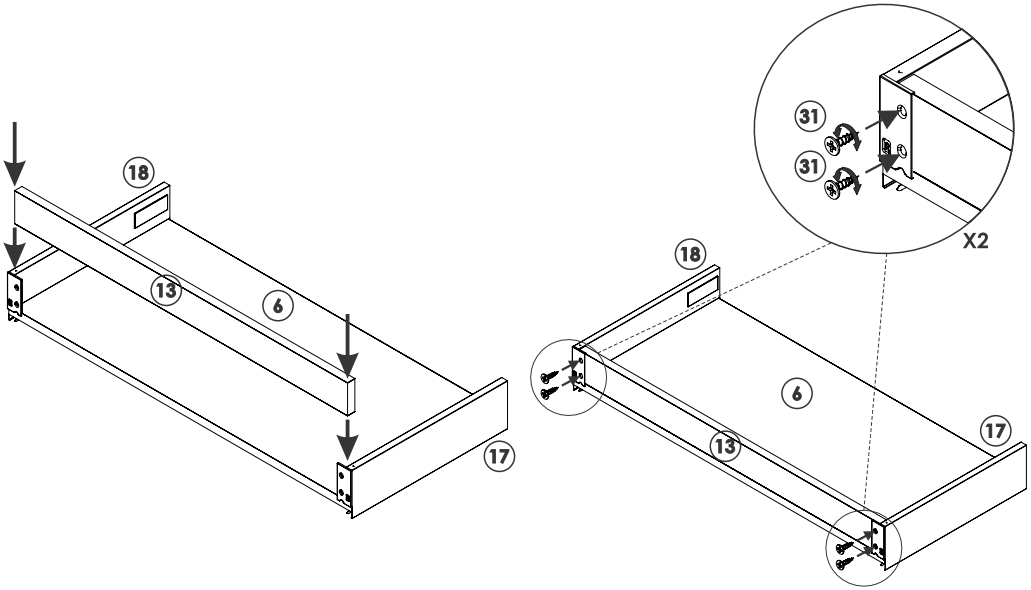

8 CIMA BAIXO

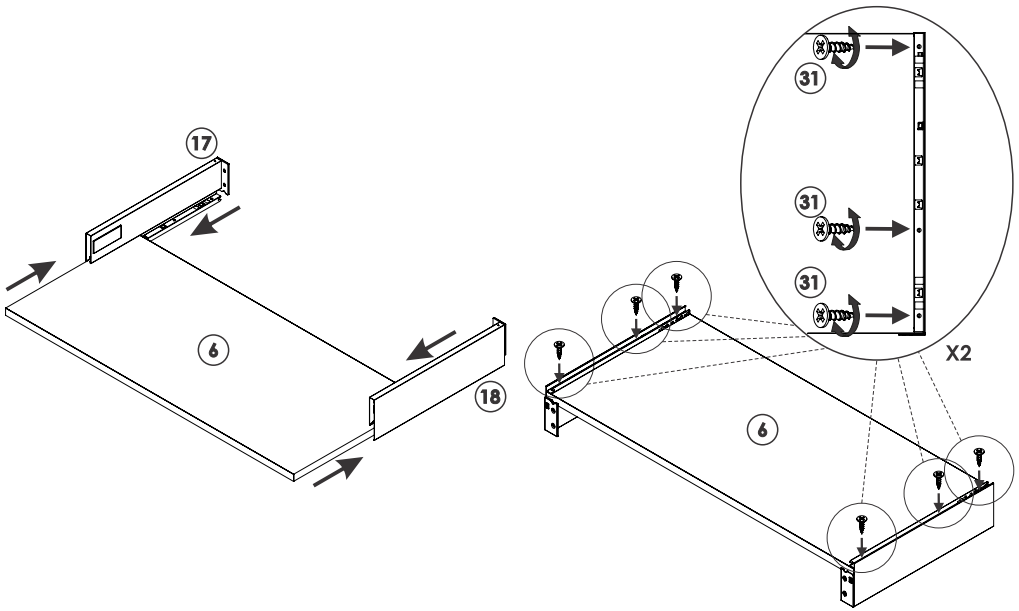

10 CIMA BAIXO

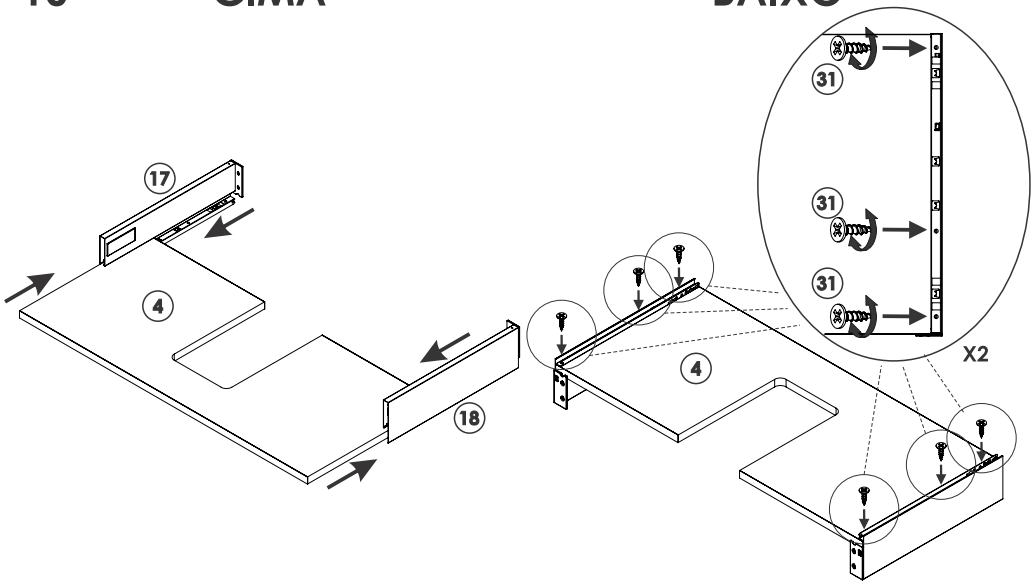

11

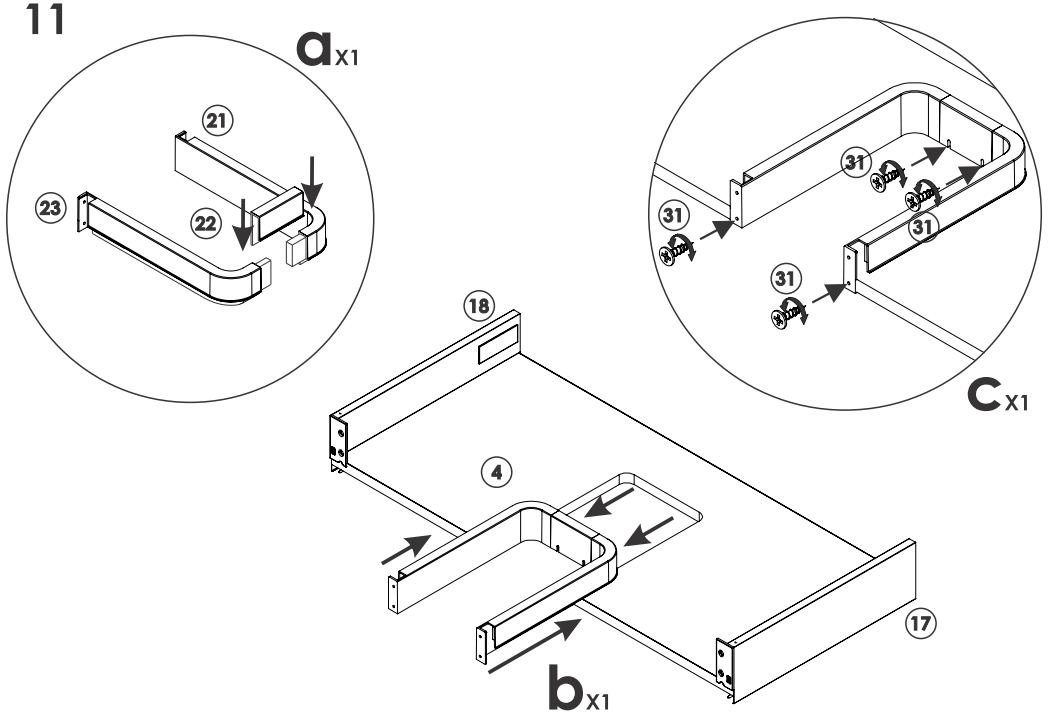

13

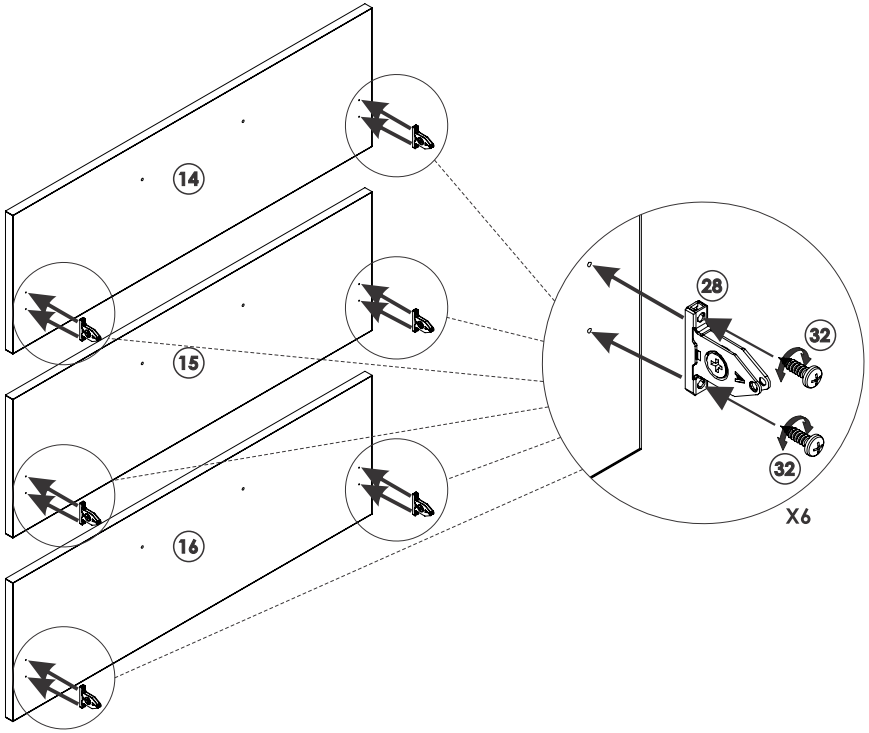

12 CIMA BAIXO

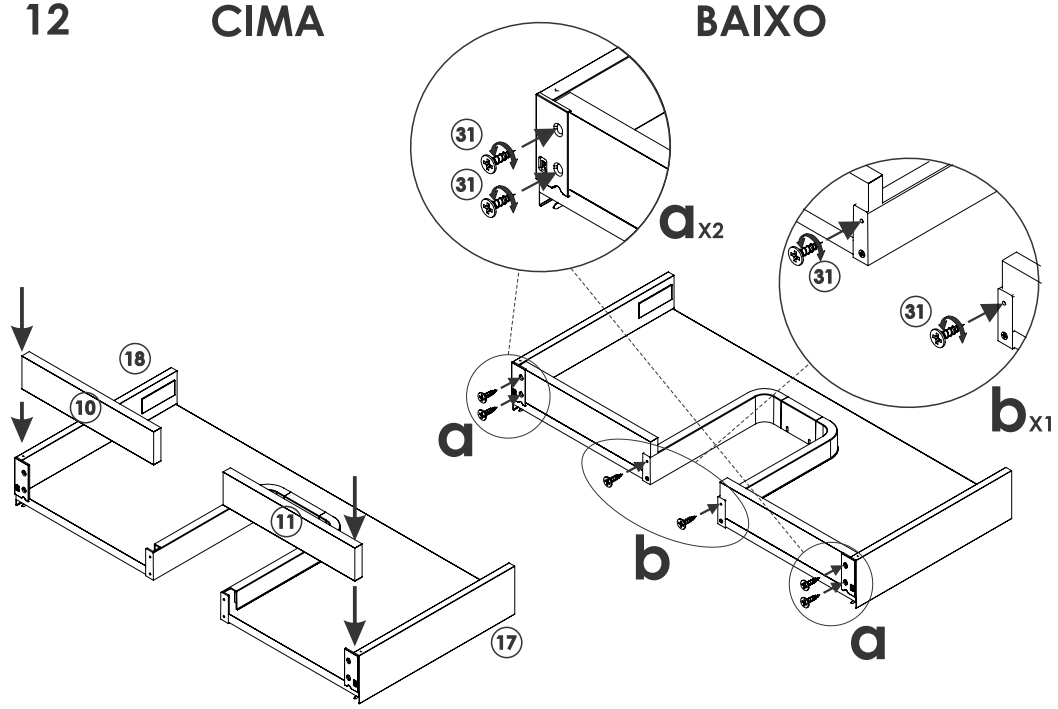

14

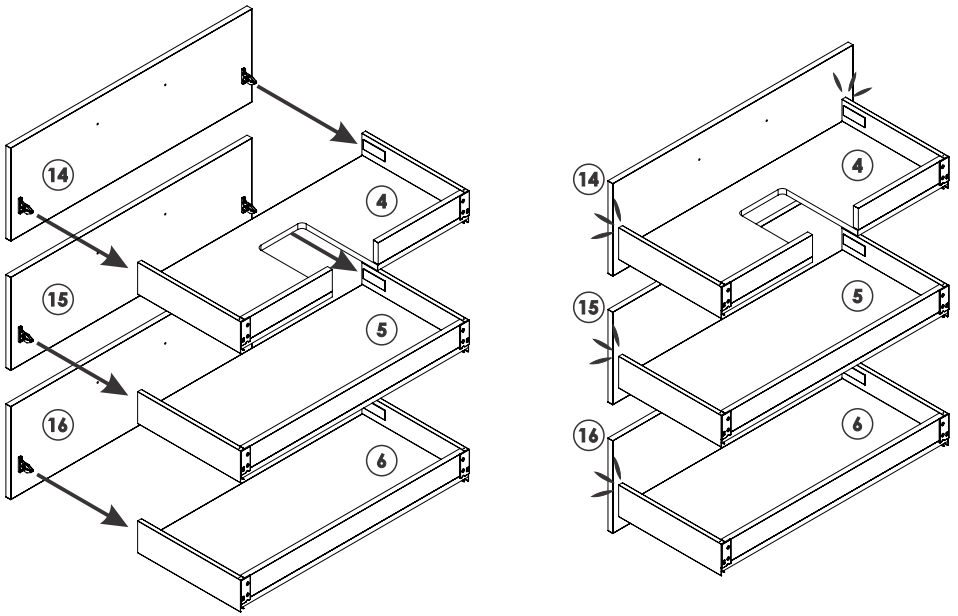

15

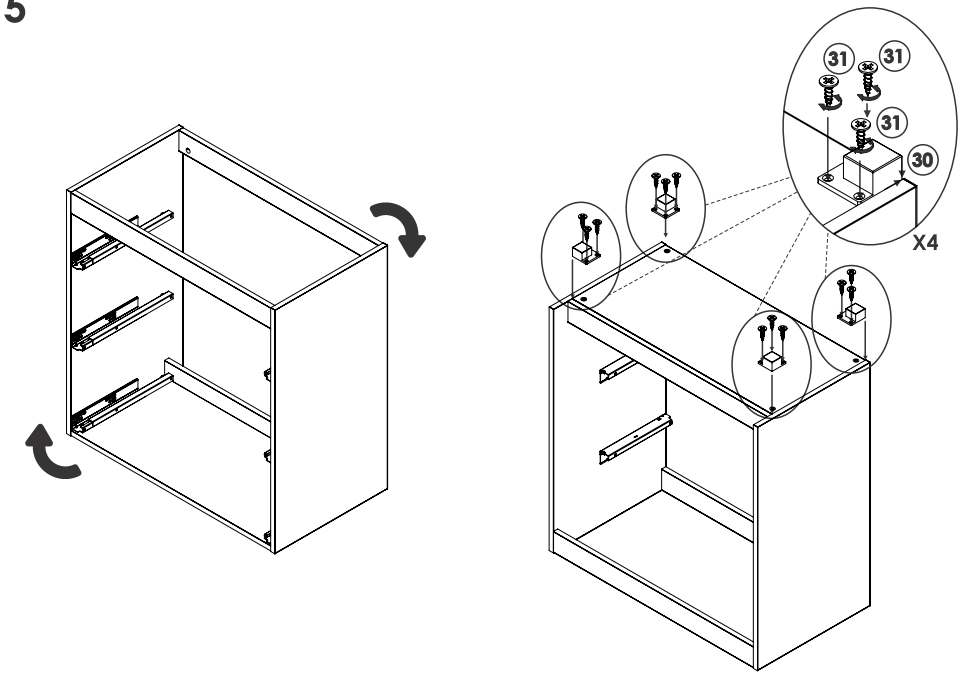

17

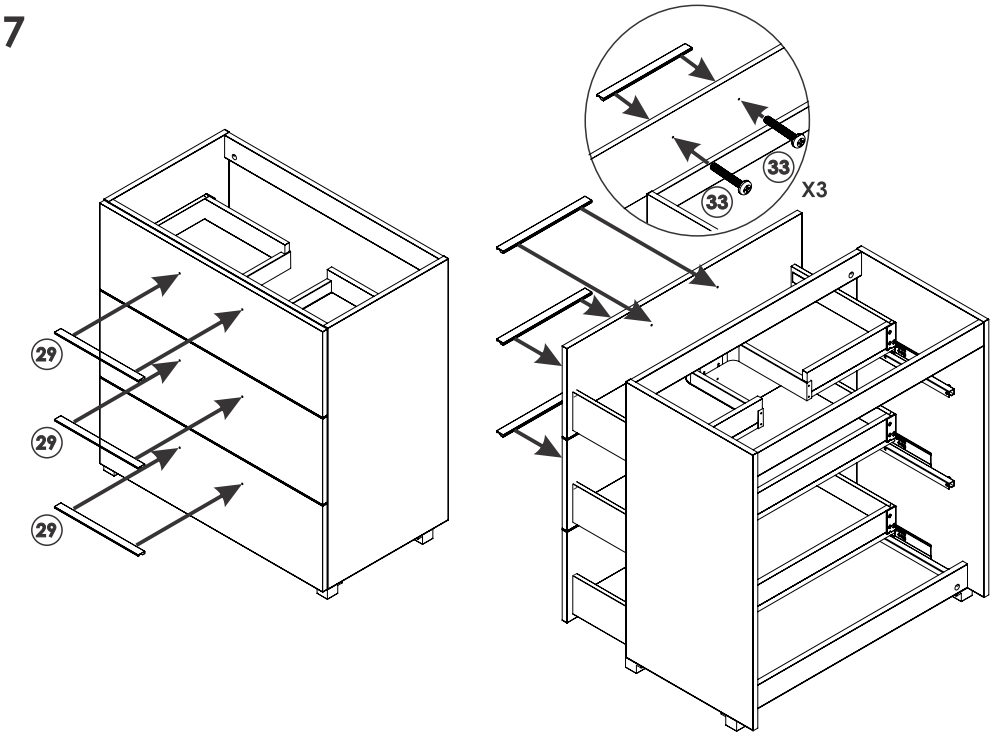

16

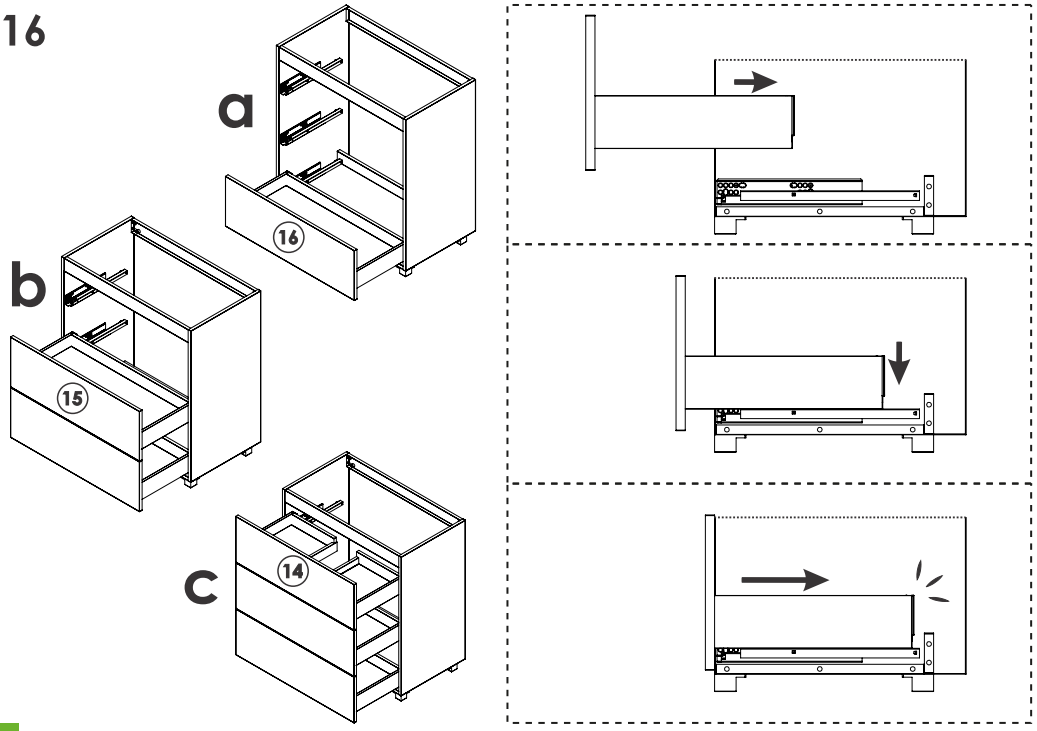

18

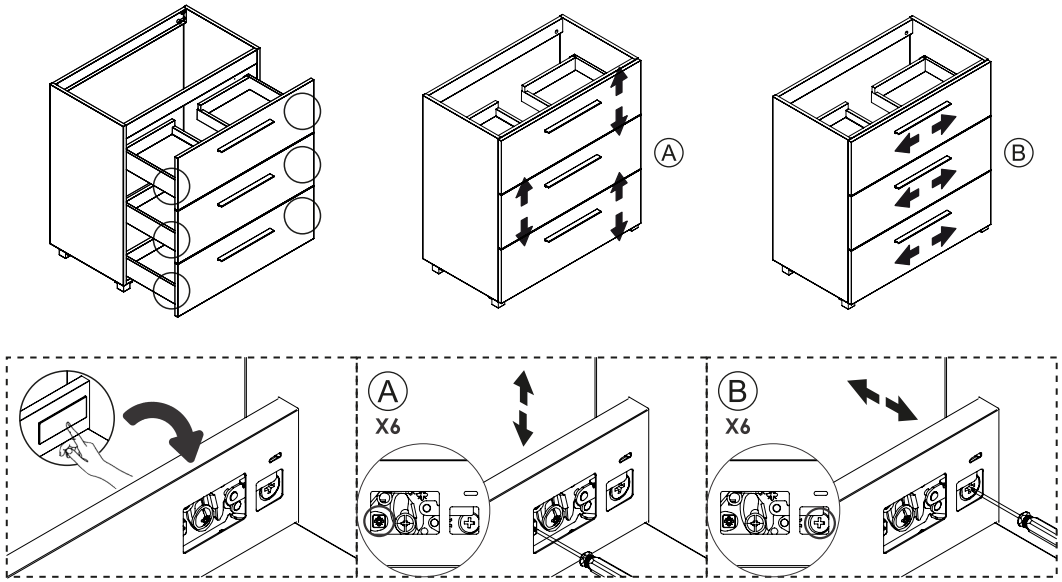

UTILIZAÇÃO E MONTAGEM

• Trabalhar num local limpo e totalmente desobstruído.
• Utilizar material adequado. **Desembalar com cuidado** e i**dentificar todos os elementos** (painéis de madeira e ferragens).
• **Não utilizar X-ATO ou objetos cortantes para abrir a embalagem.**
• Ler atentamente as instruções de montagem e preparar previamente as ferramentas necessárias.
• Manter sempre à mão as chaves e ferramentas de montagem para facilitar o processo.
• **Instalar o móvel numa parede direita** (móvel suspenso), garantindo que fica bem posicionado, plano e horizontal.
• **Proteger devidamente o móvel durante a instalação.**
• Fixar o nivelador de acordo com as instruções do manual, **assegurando uma fixação correta e segura.**
• Após a montagem, **verificar cuidadosamente a estabilidade do móvel.**

AVISO:
• A instalação deve cumprir rigorosamente as orientações do fabricante.
• Móveis suspensos: utilize obrigatoriamente o dispositivo de fixação fornecido, de modo a evitar quedas.
• Para móveis suspensos na parede e/ou no tecto: verifique previamente se a parede ou o tecto possuem resistência adequada para suportar os dispositivos de fixação e os esforços gerados pela utilização.

Não instale o seu móvel demasiado próximo de uma fonte de calor. A proximidade excessiva a radiadores, aquecedores ou irradiadores pode danificar os materiais.

Distância recomendada:
FRENTE DO MÓVEL: mínimo 100 cm
LATERAIS DO MÓVEL: mínimo 15 cm
PARTE SUPERIOR DO MÓVEL: mínimo 50 cm

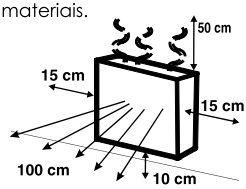

CUIDADO E MANUTENÇÃO

• Não utilizar produtos químicos agressivos, removedores ou pós de limpeza abrasivos.
• Limpar regularmente os móveis com um pano limpo, macio e seco.
• Secar de imediato quaisquer salpicos ou derrames de água ou outros líquidos sobre as superfícies ou frentes.

AVISO:
A humidade (água, vapor de água, etc.) acelera o envelhecimento prematuro dos móveis e pode provocar danos anormais e irreversíveis, tais como manchas nos espelhos, inchaço dos painéis ou descolagem das bordas. Para garantir a durabilidade dos seus móveis, deve:
• Protegê-los contra salpicos de água;
• Mantê-los sempre secos, limpando de imediato qualquer vestígio de humidade;
• Aquecer e ventilar adequadamente a casa de banho, de modo a evitar condensação e excesso de vapor de água.