MAL GLISS 12

Les platines SPEEDYPOP MONO sont conçues spécialement pour la fixation et le raccordement de vos sanitaires sur une cloison en placo. Ce kit propose une solution de raccordement pour PER 12 mm.

ZIP046F

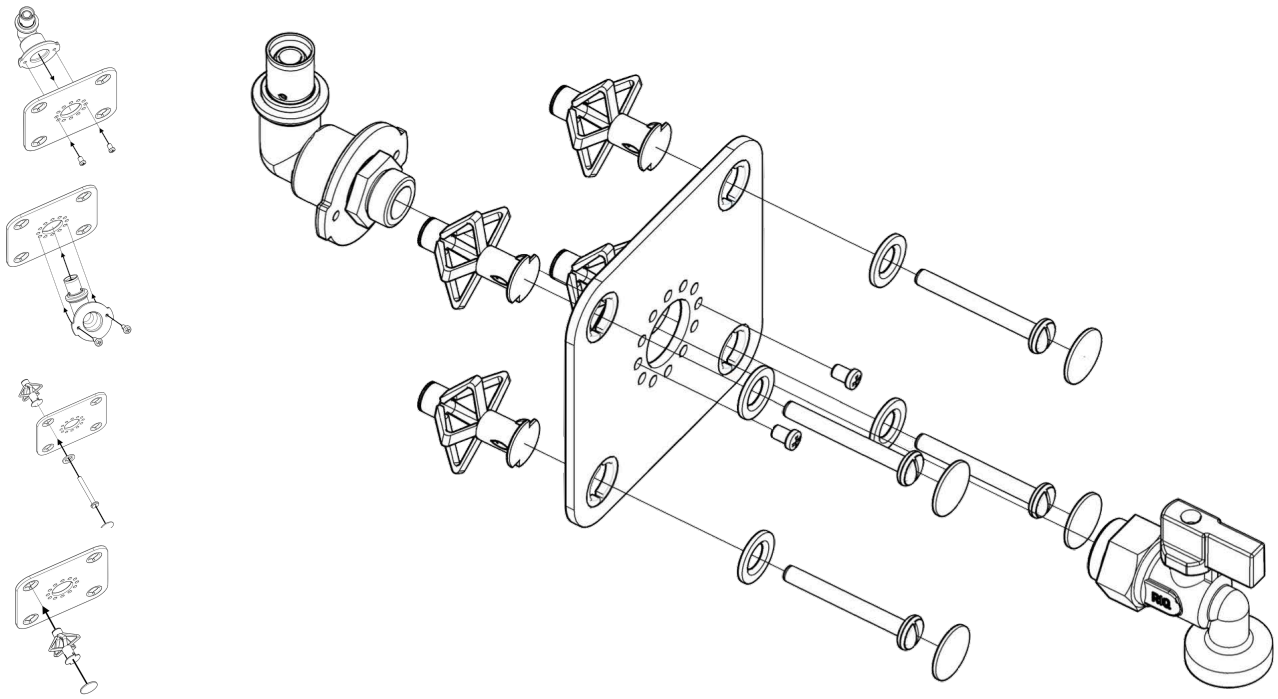

100% DEMONTABLE

RAPIDITE DE POSE

DESCRIPTION CCTP

Le kit de fixation et de raccordement des sanitaires sur une cloison en plaque de plâtre ou alvéolaire est composé de :

- 1 plaque SPEEDYPOP
- 1 coude 1/2F
- 4 chevilles Molly (fixation pop) et leurs caches
- 1 robinet de machine à laver

Démontable et visitable, il permet à l'installateur de passer d'une garantie décennale à une biennale.

Il est livré dans un seul carton, comprenant tous les éléments du kit.

ATOLE