kordo.
une marque du groupe BURGER

FICHE TECHNIQUE

NORMANDIE

Kit echelle droite et contremarches

Réf. 3516 - EAN 3443440035169

- Fabrication française
- Qualité professionnelle
- Livré en kit
- Matériaux : sapin/épicéa naturel
- Certification : PEFC
- Utilisation intérieure
- Facile, fiable et faisable par tous
- Garantie 2 ans

COMPOSITION DU PACK

- 2 limons
- 14 marches
- 14 contremarches
- Quincaillerie

Sapin
Épicéa
naturel





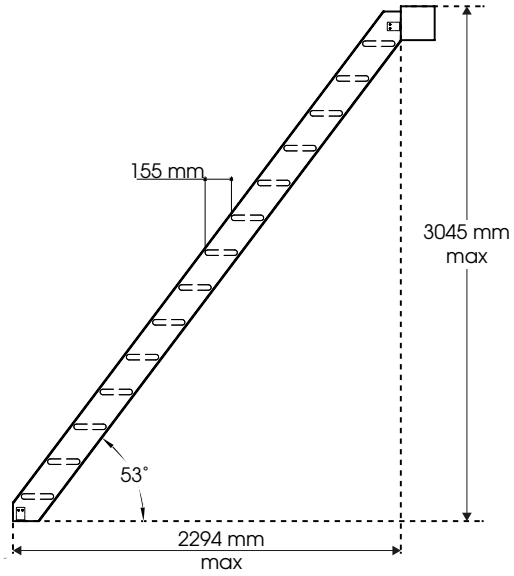

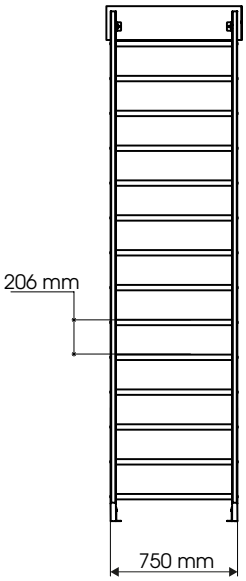

Limons	x 2	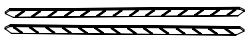	3788x190x32 mm
Marches	x 14		718x190x32 mm
Contremarches	x 14		685x198x18 mm
Tasseaux	x 14		685x20x20 mm

+ Visserie

LOGISTIQUE

Gencode
3443440035169 - réf. 3516

Livré
En pack carton

Poids unité de vente
35 kg
19 kg
22 kg

Colis
800x600x263 mm
3800x196x70 mm
1390x200x150 mm

INFOS COMPLÉMENTAIRES

Conditionnement
Unité de vente : 3 pce

Règle d'entretien
Il convient de l'installer dans un environnement tempéré, à l'abri de l'humidité. Premier nettoyage à faire en fin d'installation à l'aide d'un chiffon doux et à l'eau claire. Un nettoyage mensuel minimum est nécessaire. Application de 2 couches de vernis ou d'une lasure adaptée à l'usage en intérieur pour protéger le bois à la pose. À renouveler tous les 2 ans.