XANLITE

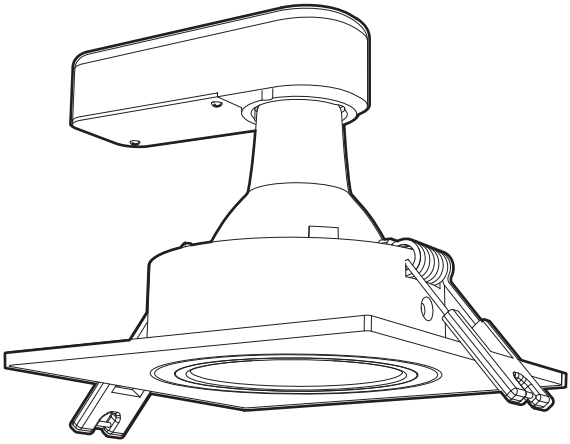

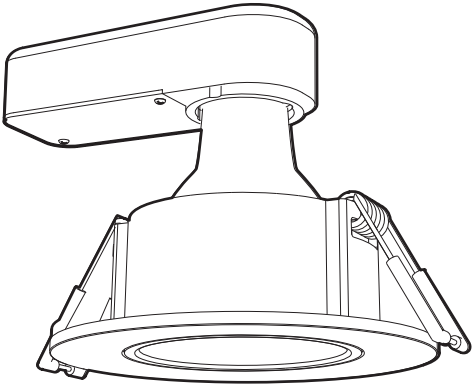

SPOT

IP20	Ta : 40°C
230V ~ 50Hz	

MODULE LED

LED	GU10
345lm ▲ 90°	50W Equiv.
4W Conso	2700K
230V ~ 50Hz	15000h
	▲ 36°
Classe F	

PACK3SP50CAB
PACK3SP50CAN
PACK3SP50CANO

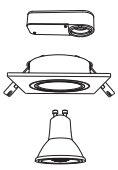

x3
x3
x3 x3

PACK3SP50RAB
PACK3SP50RAN
PACK3SP50RANO

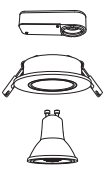

x3
x3
x3 x3

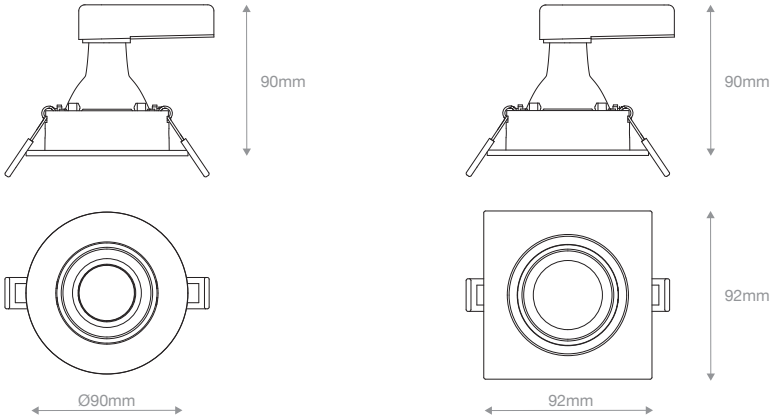
90mm
90mm
Ø90mm
92mm
92mm

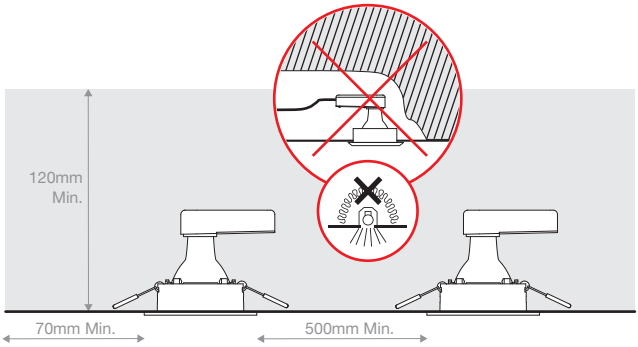
120mm
Min.
70mm Min.
500mm Min.

01

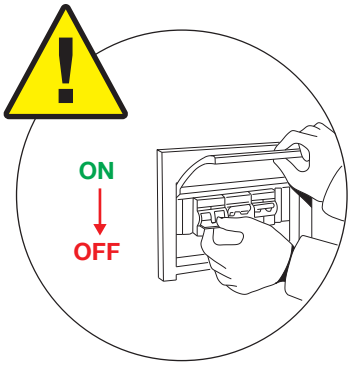
ON
OFF

02

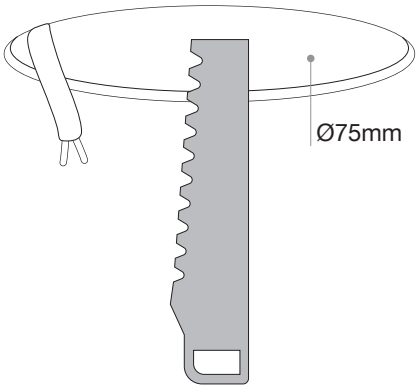
Ø75mm

03

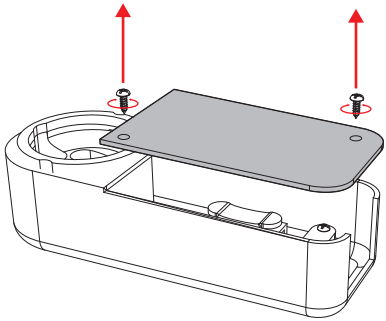

04

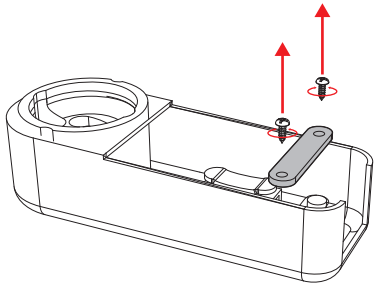

05 - INSTALLATION A

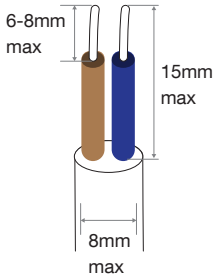

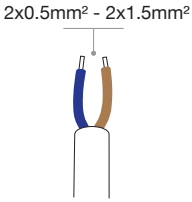

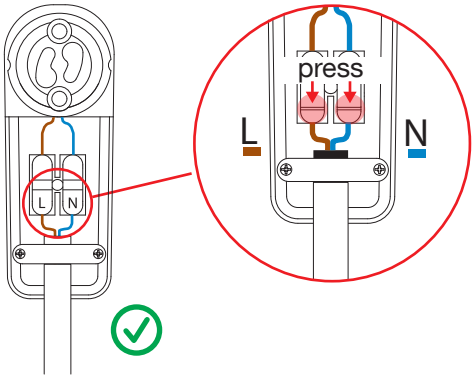

05 - INSTALLATION B

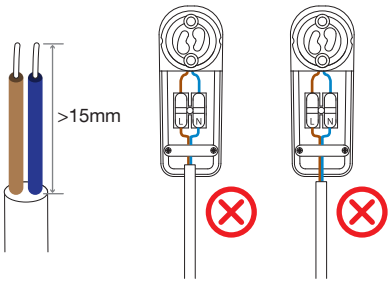

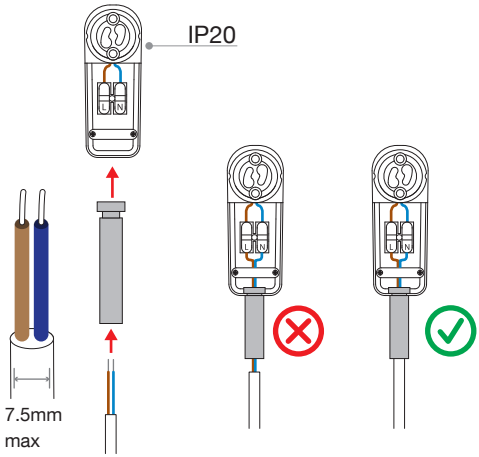

06

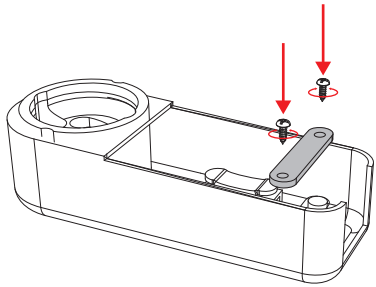

07

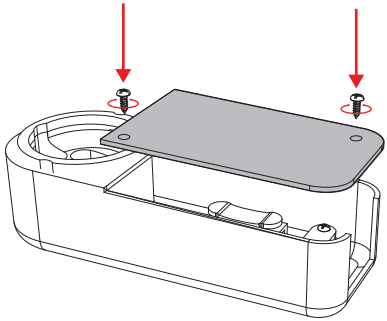

08

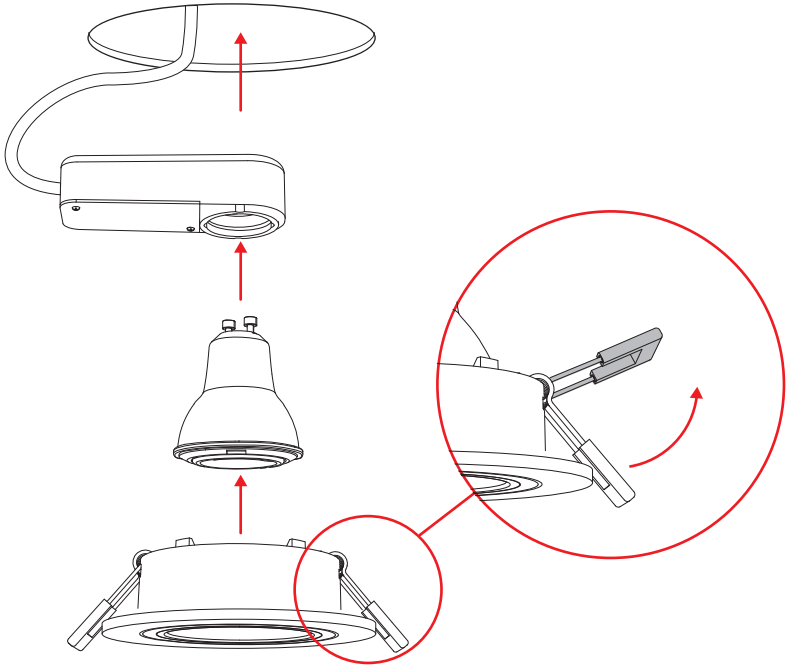

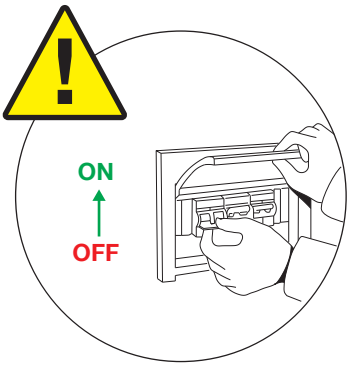

FR	PACK3SP50CAN/CAB/CANO PACK3SP50RAN/RAB/RANO	Ce produit contient 3 sources lumineuses de classe d'efficacité énergétique F. Réf : S-SP50-V12/ 345lm dans 90° / 4W
GB	PACK3SP50CAN/CAB/CANO PACK3SP50RAN/RAB/RANO	This product contains 3 light sources of energy efficiency class F. Ref : S-SP50-V12/ 345lm in 90° / 4W
ES	PACK3SP50CAN/CAB/CANO PACK3SP50RAN/RAB/RANO	Este producto contiene 3 fuentes de luz de clase de eficiencia energética F. Ref: S-SP50-V12/ 345lm en 90° / 4W
PT	PACK3SP50CAN/CAB/CANO PACK3SP50RAN/RAB/RANO	Este produto contém 3 fontes de luz de classe de eficiência energética F. Ref: S-SP50-V12/ 345lm em 90° / 4W
IT	PACK3SP50CAN/CAB/CANO PACK3SP50RAN/RAB/RANO	Questo prodotto contiene 3 sorgenti luminose di classe di efficienza energetica F. Rif: S-SP50-V12/ 345lm in 90° / 4W
NL	PACK3SP50CAN/CAB/CANO PACK3SP50RAN/RAB/RANO	Dit product bevat 3 lichtbronnen met energie-efficiëntieklasse F. Ref: S-SP50-V12/ 345lm in 90° / 4W
DE	PACK3SP50CAN/CAB/CANO PACK3SP50RAN/RAB/RANO	Dieses Produkt enthält 3 Lichtquellen der Energieeffizienzklasse F. Ref: S-SP50-V12/ 345lm in 90° / 4W
EL	PACK3SP50CAN/CAB/CANO PACK3SP50RAN/RAB/RANO	Αυτό το προϊόν περιέχει 3 πηγές φωτός κατηγορίας ενεργειακής απόδοσης F. Κωδικός: S-SP50-V12/ 345lm σε 90° / 4W

FR MANUEL D'UTILISATION

Lire attentivement et suivre les instructions contenues dans ce manuel. Gardez cette notice pour pouvoir vous en référer ultérieurement.

PRECAUTIONS D'UTILISATION

Vérifiez que le produit n'est pas endommagé avant toute manipulation. Mettre le produit hors tension avant toute manipulation. Assurez-vous que le produit est installé conformément aux instructions données. Pour toute installation et réparation, veuillez-vous adresser à une personne qualifiée ou à votre revendeur. La ligne d'alimentation doit être protégée par un dispositif de protection des circuits conformément aux régles d'installations des luminaires classe II de la norme NF C 15-100. Ne pas regarder directement le faisceau de la LED. Ne rien fixer sur le produit, en particulier des décorations. S'assurer que le produit est solidement fixé. Ne pas toucher la surface de la lampe lorsque celle-ci est en marche. Maintenir le produit et ses éléments hors de la portée des enfants.
IP20 : Protégé contre les corps solides supérieurs à 12.5mm. IP44 : Protégé contre les corps solides supérieurs à 1 mm. Protégé contre les projections d'eau de toutes directions. IP65 : Totalement protégé contre les poussières. Protégé contre les jets d'eau de toutes directions à la lance.
Ne pas installer près d'une source de chaleur. Respectez impérativement le plan d'installation.

Pour garantir une bonne dissipation de la chaleure, les luminaires ne peuvent pas être recouverts d'un matériau isolant thermique (ex: laine de verre, mousse de polyuréthane...).

Source lumineuse LED remplaçable

Distance minimale des objets éclairés 0.5m

La société YANTEC décline toute responsabilité en cas d'utilisation non conforme aux indications de cette notice.

GARANTIE

Votre produit est garanti pendant 3 ans. Les conditions de garantie sont conformes aux dispositions légales et sont assujetties aux changements techniques. Pour tous produits endommagés, merci de contacter votre revendeur.

RECYCLAGE

Au sein de l'UE, ce symbole indique que ce produit ne doit pas être jeté avec les déchets ménagers. L'appareil contient des matériaux recyclables de grande valeur qui doivent être triés et qui peuvent nuire à l'environnement ou à la santé humaine s'il n'est pas jeté correctement. Veuillez-vous débarrasser des vieux appareils en utilisant le système de collecte approprié ou envoyez l'appareil pour qu'il soit éliminé à l'endroit où vous l'avez acheté, ce qui permettra de le recycler.

GB USER MANUAL

Read carefully and follow these instructions. Please keep this manual for a future reference.

SAFETY PRECAUTIONS

Check that the product is not damaged before handling. Switch off the product before handling. Make sure that the product is installed according to the instructions given. For any installation and repair, please contact a qualified person or your provider. The supply line must be protected by a circuit protection device in accordance with the installation rules for class II luminaires in standard NF C15-100.
Do not look directly at the LED beam. Do not attach anything to the product, in particular decorations. Make sure that the product is securely fixed. Do not touch the surface of the lamp when it is switched on. Keep the product and its parts out of the reach of children.
IP20: Protected against solid bodies larger than 12.5mm. IP44: Protected against solid objects greater than 1mm. Protected against water splashes from all directions. IP65: Fully protected against dust. Protected against water jets from all directions at the lance.
Do not install it near a heat source. You must observe the installation plan.

To ensure good heat dissipation, the luminaires cannot be covered with a thermal insulation material (e.g. glass wool, polyurethane foam, etc.).

Replaceable LED light source

Minimum distance from illuminated objects 0.5m

YANTEC Company declines all responsibilities of non-compliant used with instructions of this manual.

GUARANTEE

Your product is guaranteed for 3 years. The guarantee conditions are in accordance with the legal provisions and are subject to technical changes. For damaged products, please contact your provider.

RECYCLE

Within the EU, this symbol indicates that this product may not be disposed of with household waste. Devices contain valuable recyclable materials for recycling should be sorted and to the envrionment or human health from uncontrolled waste disposal. Please dispose of old appliances using appropriate collection system or send the unit for disposal at the place where you bought it. This will then make the device of recycling.

ES MANUAL DE USO

Lea atentamente y siga las instrucciones de este manual. Conserverlo para futuras consultas.

PRECAUCIONES DE USO

Compruebe que el producto no esté dañado antes de manipularlo. Apague el producto antes de manipularlo. Asegúrate de que el producto se instala según las instrucciones dadas. Para la instalación y la reparación, por favor, póngase en contacto con una persona cualificada o con su distribuidor. La línea de alimentación debe estar protegida por un dispositivo de protección de circuito de acuerdo con las normas de instalación de las luminarias de clase II de la norma NF C 15-100.
No mire directamente al rayo LED. No adjunte nada al producto, en particular decoraciones. Asegúrate de que el producto esté bien fijado. No toque la superficie de la lámpara cuando esté encendida. Mantenga el producto y sus partes fuera del alcance de los niños.
IP20: Protegido contra cuerpos sólidos de más de 12,5 mm.IP44: Protegido contra objetos sólidos de más de 1 mm. Protegido contra las salpicaduras de agua de todas las direcciones. IIP65: Totalmente protegido contra el polvo. Protegido contra los chorros de agua de todas las direcciones de la lanza.
No instalar cerca de una fuente de calor. Es imperativo que siga el plan de instalación.

Para asegurar una buena disipación del calor, las luminarias no pueden cubrirse con un material de aislamiento térmico (por ejemplo, lana de vidrio, espuma de poliuretano, etc.).

Fuente de luz LED reemplazable

Distancia mínima de los objetos iluminados 0,5 m

La empresa YANTEC se exime de toda responsabilidad que se derive de toda utilización no conforme a las indicadas en este manual.

GARANTIA

Su producto tiene una garantía durante 3 años. Las condiciones de la garantía se ajustan a las disposiciones legales y están sujetas a cambios técnicos. Para productos dañados, por favor contacte con su distribuidor.

RECICLAJE

En la UE, este símbolo indica que este producto no debe eliminarse con los residuos domésticos. El aparato contiene valiosos materiales reciclables que deben separarse y que pueden dañar el medio ambiente o la salud humana si no se eliminan correctamente. Por favor, elimine los aparatos viejos mediante el sistema de recogida adecuado o envíe el aparato para su eliminación en el lugar de compra para su reciclaje.

PT MANUAL DO USUÁRIO

Leia atentamente e siga as instruções deste manual. Guarde este manual para referência futura.

PRECAUÇÕES DE UTILIZAÇÃO

Verificar se o produto está danificado antes de o manusear. Desligar o produto antes de o manusear. Certifique-se de que o produto é instalado de acordo com as instruções dadas. Para instalação e reparação, por favor contacte uma pessoa qualificada ou o seu revendedor. A linha de alimentação deve ser protegida por um dispositivo de protecção de circuitos de acordo com as normas de instalação para luminárias da Classe II da norma NF C 15-100. Não olhar directamente para o feixe de LED. Não anexar nada ao produto, especialmente decorações. Certificar-se de que o produto está firmemente preso. Não tocar na superfície da lâmpada quando esta estiver ligada. Manter o produto e as suas partes fora do alcance das crianças.
IP20: Protegido contra corpos sólidos maiores que 12,5mm. IP44: Protegido contra objectos sólidos com mais de 1mm. Protegido contra salpicos de água de todas as direcções. IP65: Totalmente protegido contra a poeira. Protegido contra jactos de água de todas as direcções na lança.
Não instalar perto de uma fonte de calor. É imperativo que siga o plano de instalação.

Para assegurar uma boa dissipação de calor, as luminárias não podem ser cobertas com um material de isolamento térmico (por exemplo, lã de vidro, espuma de poliuretano, etc.).

fonte de luz LED substituível

Distância mínima dos objectos iluminados 0,5 m

YANTEC declina qualquer responsabilidade em caso de utilização não conforme com as instruções deste manual.

GARANTIA

O seu produto tem uma garantia durante 3 anos. As condições de garantia estão de acordo com as disposições legais e estão sujeitas a alterações técnicas.
Para quaisquer produtos danificados, contacte o seu revendedor.

RECICLAGEM

Dentro da UE, este símbolo indica que este produto não deve ser eliminado com o lixo doméstico. O aparelho contém materiais recicláveis valiosos que precisam de ser separados e podem prejudicar o ambiente ou a saúde humana se não forem eliminados de forma adequada. É favor eliminar os aparelhos antigos utilizando o sistema de recolha apropriado ou enviar o aparelho para eliminação no local de compra para reciclagem.

IT MANUALE D'USO

Leggere attentamente e seguire queste istruzioni. Conservare il presente manuale come riferimento futuro.

PRECAUZIONI PER L'USO

Verificare che il prodotto non sia danneggiato prima di maneggiarlo. Spegnere il prodotto prima di maneggiarlo. Assicurarsi che il prodotto sia installato secondo le istruzioni fornite. Per qualsiasi installazione e riparazione, rivolgersi a un tecnico qualificato o al proprio fornitore. La linea di alimentazione deve essere protetta da un dispositivo di protezione del circuito in conformità con le regole di installazione per gli apparecchi di classe II della norma NF C15-100. Non guardare direttamente il fascio di luce dei LED. Non fissare nulla al prodotto, in particolare le decorazioni. Assicurarsi che il prodotto sia fissato saldamente. Non toccare la superficie della lampada quando è accesa. Tenere il prodotto e le sue parti fuori dalla portata dei bambini.
IP20: Protezione contro corpi solidi di dimensioni superiori a 12,5 mm. IP44: Protezione contro oggetti solidi di dimensioni superiori a 1 mm. Protetto contro gli spruzzi d'acqua provenienti da tutte le direzioni. IP65: Completamente protetto contro la polvere. Protezione contro i getti d'acqua da tutte le direzioni sulla lancia.
Non installarlo vicino a una fonte di calore. È necessario rispettare il piano di installazione.

Per garantire una buona dissipazione del calore, gli apparecchi non possono essere coperti con un materiale termoisolante (ad es. lana di vetro, poliuretano espanso, ecc.).

Sorgente luminosa a LED sostituibile

Distanza minima dagli oggetti illuminati 0,5 m

YANTEC Company declina ogni responsabilità in caso di utilizzo non conforme alle istruzioni del presente manuale.

GARANZIA

Il vostro prodotto è garantito per 3 anni. Le condizioni di garanzia sono conformi alle disposizioni di legge e sono soggette a modifiche tecniche. Per i prodotti danneggiati, contattare il fornitore.

RICICLAGGIO

All'interno dell'UE, questo simbolo indica che questo prodotto non può essere smaltito con i rifiuti domestici. I dispositivi che contengono materiali riciclabili di valore devono essere selezionati e lo smaltimento incontrollato dei rifiuti può nuocere all'ambiente o alla salute umana. Smaltire i vecchi apparecchi utilizzando un sistema di raccolta appropriato o inviare l'apparecchio per lo smaltimento presso il luogo in cui è stato acquistato. In questo modo l'apparecchio verrà riciclato.

NL GEBRUIKSAANWIJZING

Lees deze instructies zorgvuldig en volg ze op. Bewaar deze handleiding voor toekomstig gebruik.

VEILIGHEIDSMAATREGELEN

Controleer voor gebruik of het product niet beschadigd is. Schakel het product uit voordat u het aanraakt. Zorg ervoor dat het product wordt geïnstalleerd volgens de gegeven instructies. Neem voor installatie en reparatie contact op met een gekwalificeerd persoon of uw leverancier. De voedingskabel moet worden beschermd door een circuitbeveiligingsapparaat in overeenstemming met de installatieregels voor armaturen van klasse II in de norm NF C15-100. Kijk niet rechtstreeks in de LED-straal. Bevestig niets aan het product, in het bijzonder geen decoraties. Zorg ervoor dat het product stevig is bevestigd. Raak het oppervlak van de lamp niet aan wanneer deze ingeschakeld is. Houd het product en de onderdelen buiten het bereik van kinderen.
IP20: Beschermd tegen vaste voorwerpen groter dan 12,5 mm. IP44: Beschermd tegen vaste voorwerpen groter dan 1mm. Beschermd tegen spatwater uit alle richtingen. IP65: Volledig beschermd tegen stof. Beschermd tegen waterstralen uit alle richtingen op de lans.
Installeer het niet in de buurt van een warmtebron. U moet het installatie-plan in acht nemen.

Om een goede warmteafvoer te garanderen, mogen de armaturen niet worden bedekt met een thermisch isolatiemateriaal (bijv. glaswol, polyurethaanschuim, enz.).

Vervangbare LED-lichtbron

Minimale afstand tot verlichte objecten 0,5m

YANTEC Company wijst alle verantwoordelijkheid af in geval van niet-conform gebruik met de instructies van deze handleiding.

GARANTIE

Uw product heeft een garantie van 3 jaar. De garantievoorwaarden zijn in overeenstemming met de wettelijke bepalingen en zijn onderhevig aan technische wijzigingen. Neem voor beschadigde producten contact op met uw leverancier.

RECYCLEN

Binnen de EU geeft dit symbool aan dat dit product niet met het huishoudelijk afval mag worden weggegooid. Het apparaat bevat waardevolle recyclebare materialen die moeten worden gesorteerd en die schadelijk kunnen zijn voor het milieu of de menselijke gezondheid als ze niet op de juiste manier worden weggegooid. Gooi oude apparaten weg via het daarvoor bestemde inzamelsysteem of stuur het apparaat op naar de plaats waar u het hebt gekocht, waar het kan worden gerecycled.

DE BENUTZERHANDBUCH

Lesen Sie diese Anleitung sorgfältig und befolgen Sie sie. Bitte bewahren Sie diese Anleitung zum späteren Nachschlagen auf.

VORSICHTSMASSNAHMEN FÜR DEN GEBRAUCH

Vergewissern Sie sich vor der Handhabung, dass das Produkt nicht beschädigt ist. Schalten Sie das Produkt vor der Handhabung aus. Vergewissern Sie sich, dass das Produkt gemäß den angegebenen Anweisungen installiert wurde. Wenden Sie sich für jede Installation und Reparatur an eine qualifizierte Person oder an Ihren Anbieter. Die Zuleitung muss durch eine Stromkreisschutzvorrichtung gemäß den Installationsvorschriften für Leuchten der Klasse II in der Norm NF C15-100 geschützt sein.
Schauen Sie nicht direkt in den LED-Strahl. Bringen Sie keine Gegenstände am Produkt an, insbesondere keine Dekorationen. Vergewissern Sie sich, dass das Produkt sicher befestigt ist. Berühren Sie nicht die Oberfläche der Lampe, wenn sie eingeschaltet ist. Bewahren Sie das Produkt und seine Teile außerhalb der Reichweite von Kindern auf.
IP20: Geschützt gegen feste Körper, die größer als 12,5 mm sind. IP44: Geschützt gegen feste Gegenstände, die größer als 1 mm sind. Geschützt gegen Wasserspritzer aus allen Richtungen. IP65: Vollständiger Schutz gegen Staub. Geschützt gegen Strahlwasser aus allen Richtungen an der Lanze.
Stellen Sie es nicht in der Nähe einer Wärmequelle auf. Sie müssen den Installationsplan beachten.

Um eine gute Wärmeableitung zu gewährleisten, dürfen die Leuchten nicht mit einem wärmeisolierenden Material (z. B. Glaswolle, Polyurethanschaum usw.) abgedeckt werden.

Austauschbare LED-Lichtquelle

Mindestabstand zu beleuchteten Objekten 0.5m

Die Firma YANTEC lehnt jede Verantwortung ab, wenn die Anweisungen dieses Handbuchs nicht befolgt werden.

GARANTIE

Für Ihr Produkt gilt eine Garantie von 3 Jahren. Die Garantiebedingungen entsprechen den gesetzlichen Bestimmungen und sind vorbehaltlich technischer Änderungen. Für beschädigte Produkte wenden Sie sich bitte an Ihren Anbieter.

RECYCLING

Innerhalb der EU bedeutet dieses Symbol, dass dieses Produkt nicht mit dem Hausmüll entsorgt werden darf. Das Gerät enthält wertvolle wiederverwertbare Materialien, die getrennt werden müssen und die Umwelt oder die menschliche Gesundheit schädigen können, wenn sie nicht ordnungsgemäß entsorgt werden. Bitte entsorgen Sie alte Geräte über das entsprechende Sammelsystem oder schicken Sie das Gerät zur Entsorgung an den Ort, an dem Sie es gekauft haben, damit es recycelt werden kann.

EL ΕΓΧΕΙΡΙΔΙΟ ΧΡΗΣΤΗ

Διαβάστε προσεκτικά και ακολουθήστε αυτές τις οδηγίες. Παρακαλώ φυλάξτε αυτό το εγχειρίδιο για μελλοντική αναφορά.

ΟΔΗΓΙΕΣ ΛΕΙΤΟΥΡΓΙΑΣ

Ελέγξτε ότι το προϊόν δεν έχει υποστεί ζημιά πριν το χειριστείτε. Απενεργοποιήστε το προϊόν πριν από το χειρισμό. Βεβαιωθείτε ότι το προϊόν έχει εγκατασταθεί σύμφωνα με τις οδηγίες που δίνονται. Για οποιαδήποτε εγκατάσταση και επισκευή, απευθυνθείτε σε εξειδικευμένο άτομο ή στον προμηθευτή σας. Η γραμμή τροφοδοσίας πρέπει να προστατεύεται από διάταξη προστασίας κυκλώματος σύμφωνα με τους κανόνες εγκατάστασης για φωτιστικά σώματα κατηγορίας II του προτύπου NF C15-100.
Μην κοιτάτε απευθείας τη δέσμη LED. Μην προσαρτάτε τίποτα στο προϊόν, ιδίως διακοσμητικά στοιχεία. Βεβαιωθείτε ότι το προϊόν είναι σταθερά στερεωμένο. Μην αγγίζετε την επιφάνεια του λαμπτήρα όταν είναι ενεργοποιημένος. Φυλάξτε το προϊόν και τα μέρη του μακριά από παιδιά.
IP20: Προστατεύεται από στερεά σώματα μεγαλύτερα από 12,5 mm. IP44: Προστατεύεται από στερεά σώματα μεγαλύτερα από 1mm. Προστατεύεται από πιτσιλιές νερού από όλες τις κατευθύνσεις. IP65: Πλήρης προστασία από τη σκόνη. Προστατεύεται από πίδακες νερού από όλες τις κατευθύνσεις στη λόγχη.
Μην το εγκαταστήσετε κοντά σε πηγή θερμότητας. Πρέπει να τηρείτε το σχέδιο εγκατάστασης.

Για να διασφαλιστεί η καλή απαγωγή της θερμότητας, τα φωτιστικά σώματα δεν μπορούν να καλύπτονται με θερμομονωτικό υλικό (π.χ. υαλοβάμβακα, αφρό πολυουρεθάνης κ.λπ.).

Αντικαταστάσιμη πηγή φωτός LED

Ελάχιστη απόσταση από φωτιζόμενα αντικείμενα 0,5m

Η εταιρεία YANTEC Company αποποιείται κάθε ευθύνη για μη συμμορφούμενη χρήση με τις οδηγίες του παρόντος εγχειριδίου.

ΕΓΓΥΗΣΗ

Το προϊόν σας είναι εγγυημένο για 3 χρόνια. Οι όροι εγγύησης είναι σύμφωνοι με τις νομικές διατάξεις και υπόκεινται σε τεχνικές αλλαγές. Για κατεστραμμένα προϊόντα, επικοινωνήστε με τον προμηθευτή σας.

ΑΝΑΚΥΚΛΩΝΩ

Εντός της ΕΕ, το σύμβολο αυτό υποδεικνύει ότι το προϊόν αυτό δεν πρέπει να απορρίπτεται μαζί με τα οικιακά απορρίμματα. Η συσκευή περιέχει πολύτιμα ανακυκλώσιμα υλικά που πρέπει να διαχωριστούν και μπορεί να βλάψουν το περιβάλλον ή την ανθρώπινη υγεία εάν δεν απορριφθούν σωστά. Παρακαλείστε να απορρίπτετε τις παλιές συσκευές χρησιμοποιώντας το κατάλληλο σύστημα συλλογής ή στείλτε τη συσκευή για απόρριψη στο μέρος όπου την αγοράσατε, το οποίο θα επιτρέψει την ανακύκλωσή της.

V11

XANLITE - Yantec
92 boulevard Victor Hugo
92110 Clichy
FRANCE
www.xanlite.com