Quick Start Guide

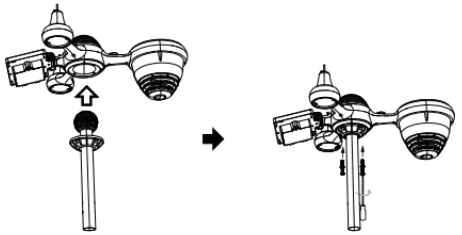

①INSTALLING THE MOUNTING POLE

Secure the sensor onto a mounting pole (included) using the screws (included).

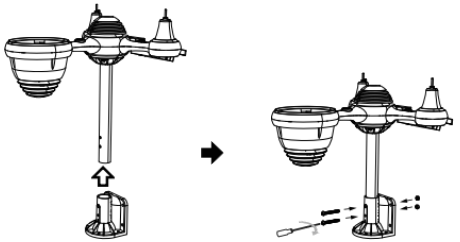

②INSTALLING THE MOUNTING BRACKET

Secure the sensor onto a mounting bracket (included) using the screws (included).

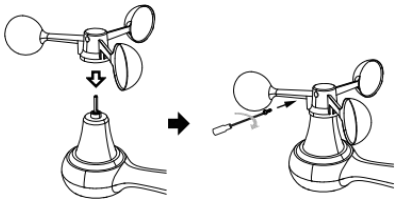

③INSTALLING WIND SPEED CUPS

Align the screw holes in the wind speed cups with the flat, vertical side of the metal rod.
Insert the wind speed cups in the metal rod and screw on tight to lock it in place.

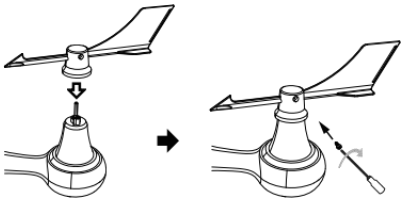

④INSTALLING WIND DIRECTION VANE

Align the screw holes in the wind direction vane with the flat, vertical side of the metal rod.
Insert the wind direction vane in the metal rod and screw on tight to lock it in place.

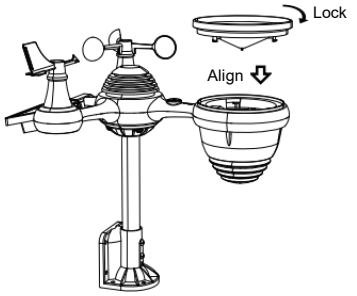

⑤SETTING UP RAIN COLLECTOR

Insert the funnel in the rain collector and lock it in place.

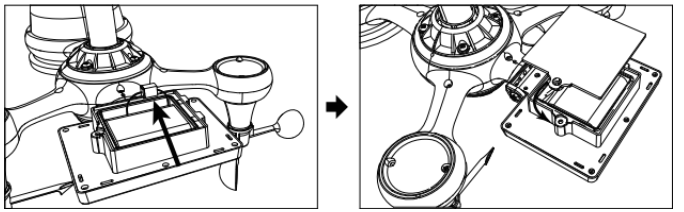

⑥INSTALLING THE BATTERIES

Unscrew the battery door at the bottom. Connect the cable of the rechargeable battery pack.
Adjust the connected cables so they fit comfortably in the compartment.
Close and fasten the battery door.

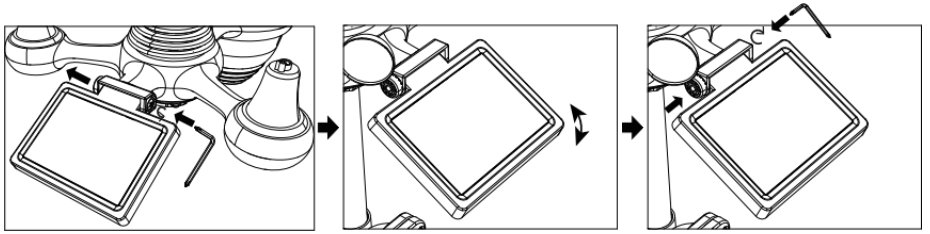

⑦ADJUSTING THE SOLAR CELL

Loosen the screw at the joint. Adjust the vertical angle of the solar cell.
Push the gear inward and tighten the screw.

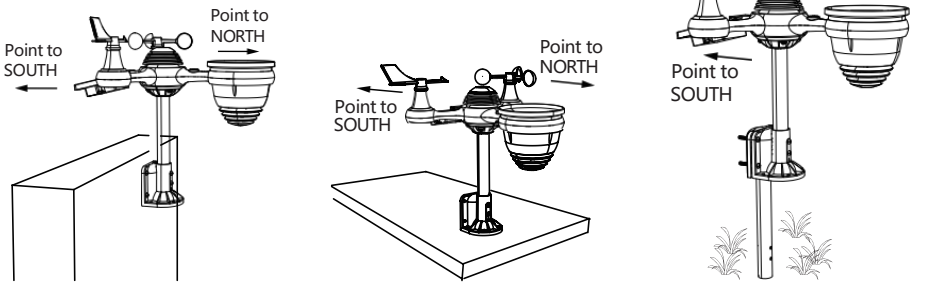

⑧MOUNTING THE WIRELESS 7-IN-1 OUTDOOR SENSOR

Various options to install. Make sure the rain collector faces north and the solar panel faces south before fastening the screws (included).
If you are a user located in the Southern Hemisphere, please reverse the direction.

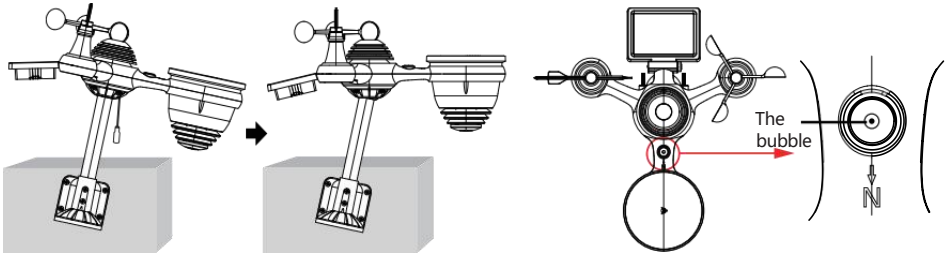

⑨ADJUSTING THE 7-IN-1 WIRELESS SENSOR LEVEL

Use the bubble level indicator to make sure the wireless outdoor sensor is completely level.

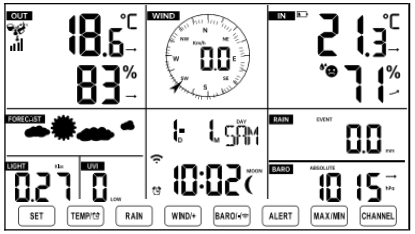

⑩POWERING UP THE WEATHER STATION

Plug the power adapter into the weather station.
Once the weather station is turned on, it will automatically enter pairing mode.

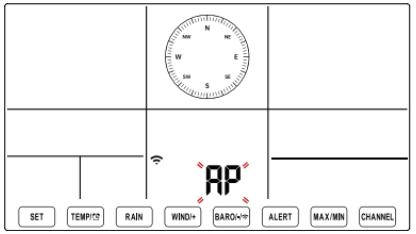

⑪ SETTING UP WI-FI CONNECTION

Press and hold **BARO/-/** ⁀button over 3 seconds to enter AP mode.
Open your Wi-Fi network settings on PC or smartphone. Locate the weather station SSID (WWS-XXXXXX) from the list.
Tap on the SSID to connect.

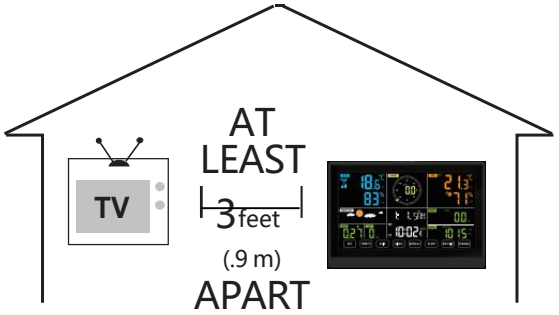

To prevent wireless interference, place both units at least 3 ft (.9 m) away from electronic devices (TV, computer, microwave, radio, etc.).

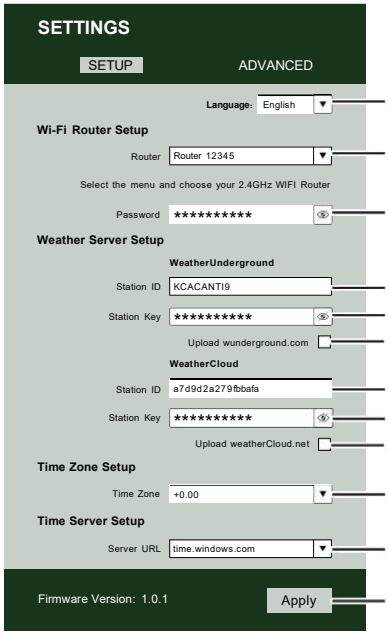

⑫ ENTER SETUP INTERFACE

Enter the following address into the web browser address bar:
http://192.168.1.1 to access the setup interface.
Please click to check your password before clicking APPLY.

Flashing: the weather station is attempting to connect to your wireless router	Solid: the weather station has been connected to your wireless router.

⑬ WI-FI CONNECTION STATUS

Please scan the QR code or visit https://youtu.be/LESE8poieYY to see a video on how to use it.

VEVOR®

TOUGH TOOLS, HALF PRICE

Technical Support and E-Warranty Certificate www.vevor.com/support

METEOROLOGICAL STATION

MODEL:YT60234

We continue to be committed to provide you tools with competitive price.
"Save Half", "Half Price" or any other similar expressions used by us only represents an estimate of savings you might benefit from buying certain tools with us compared to the major top brands and doses not necessarily mean to cover all categories of tools offered by us. You are kindly reminded to verify carefully when you are placing an order with us if you are actually saving half in comparison with the top major brands.

VEVOR®
TOUGH TOOLS, HALF PRICE

METEOROLOGICAL STATION

MODEL:YT60234



NEED HELP? CONTACT US!

Have product questions? Need technical support? Please feel free to contact us:

CustomerService@vevor.com

This is the original instruction, please read all manual instructions carefully before operating. VEVOR reserves a clear interpretation of our user manual. The appearance of the product shall be subject to the product you received. Please forgive us that we won't inform you again if there are any technology or software updates on our product.

SAFETY PRECAUTIONS

WARNING! Please read and understand all safety precautions, operating instructions, and care/maintenance instructions before operating this appliance. Keep this manual for future reference.

- This product is not a toy. Keep out of the reach of children.
- This product is designed for use in the home only as an indication of weather conditions.
- This product is not to be used for medical purposes or for public information.
- Do not clean the unit with abrasive or corrosive materials.
- Do not place the appliance near open flames or heat sources. Fire, electric shock, product damage, or injury might occur.
- Only use fresh new batteries in the product. Do not mix new and old batteries together.
- Do not disassemble, alter, or modify the product.
- Only use attachments or accessories with this product specified by the manufacturer.
- Do not submerge the unit in water. Dry the product with a soft cloth if liquid spills on it.
- Do not subject the unit to excessive force, shock, duct, extreme temperature, or humidity.
- Do not cover or block the ventilation holes with any objects.
- This weather station of this product is intended to be used indoors only.
- This product is only suitable for mounting at a height less than 2 m (6.6 ft.)
- Do not tamper with the unit' s internal components. Tampering with the product will void the warranty.
- Batteries are not included. When inserting batteries, make sure that the positive and negative polarities match with the markings in the compartment.
- Do not mix standard, alkaline, and rechargeable batteries together.

- Leaving a battery exposed to extremely high temperatures in the surrounding environment can result in an explosion or leakage of flammable liquid or gas.
- Leaving a battery exposed to extremely low air pressure in the surrounding environment can result in an explosion or leakage of flammable liquid or gas.

TIPS FOR SENSOR SITE SELECTION

- Rain collector must be cleaned every few months.

Sensor should be installed at least 1.5 m (5') away from any building or structure.

- Choose a location in an open space under direct sunlight with no obstructions.
- The sensor should remain in the line of sight and within 150 m (492') of the weather station for consistent, steady transmission.
- Keep your sensor and weather station away from household appliances that operate on the same frequency. The console and sensor should be at least1 - 2 m (3' -7') away from such interferences.

PRODUCT FEATURES

- Colorful and big digit display with super bright backlight.
- 9 functional buttons: SET, TEMP/ALARM, RAIN, WIND/+, BARO/-/ , ALERT, MAX/MIN, CHANNEL, LIGHT/ SNOOZE
- Time automatically sychronizes to the internet.
- Alarm with snooze function.
- Daylight Saving Time (DST) function.
- Time zone: GMT ±12.
- 8 weekday languages (EN/DE/FR/ES/IT/NL/RU/DU).
- Moon Phase.
- Indoor & outdoor temperature (°C/°F) & humidity readings with trend.
- Hourly, Daily, Weekly, Monthly, Total rainfall and Rainfall rate in the past hour.
- Average wind speed, gust wind speed and wind direction displays.
- Absolute and relative Barometric pressure displays with trend.
- Light intensity and UV index display.
- Weather index display : Feel likes, Wind Chill, Heat index, Dew point.
- Weather Forecasting.
- Max/Min reading.
- Weather alert settings.
- Upload weather data to Weather Underground and/or Weathercloud via a Wi-Fi router.
- 4-level brightness of the backlight.

PACKAGE CONTENTS


1


2

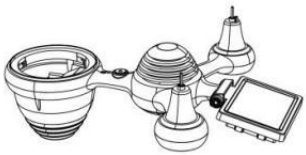
3


4

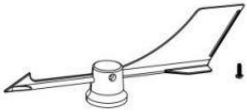
5

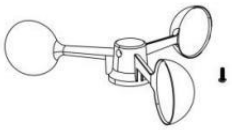
6

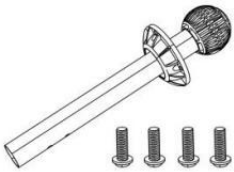
7

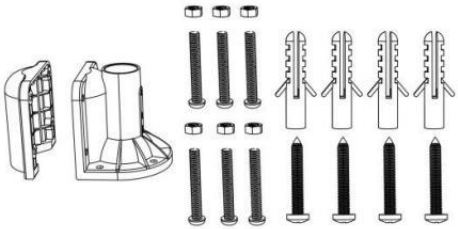
8

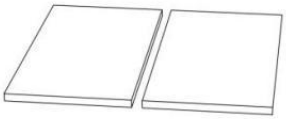
9


10


11


12

1 Weather Station
2 Adapter
3 Wireless 7-In-1 Outdoor Sensor
4 Funnel
5 Wind Direction Vane with 1 Screw
6 Wind Speed Cups with 1 Screw
7 Mounting Pole with 4 Screws
8 Mounting Brackets with 6 Screws

9 Rubber Pads x 2
10 Screwdriver 1
11 Screwdriver 2
12 User Guide

NOTE: 4 extra screws for wind direction vane and wind speed cups.

PRODUCT OVERVIEW

WIRELESS 7-IN-1 OUTDOOR SENSOR

1 Solar panel
2 Wind direction vane
③ UV/light sensor
4 Bubble level gradienter
⑤ Rain collector
⑥ Wind speed cups
7 Mounting pole
⑧ Mounting brackets
⑨ Hygro-thermo sensor
10 LED: Flashes when the unit transmits a reading
⑪ RESET button
⑫ Battery door

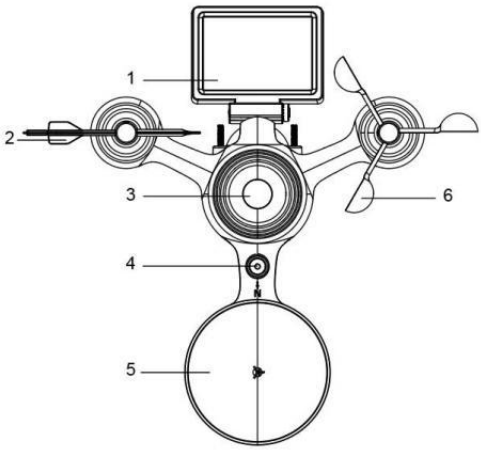

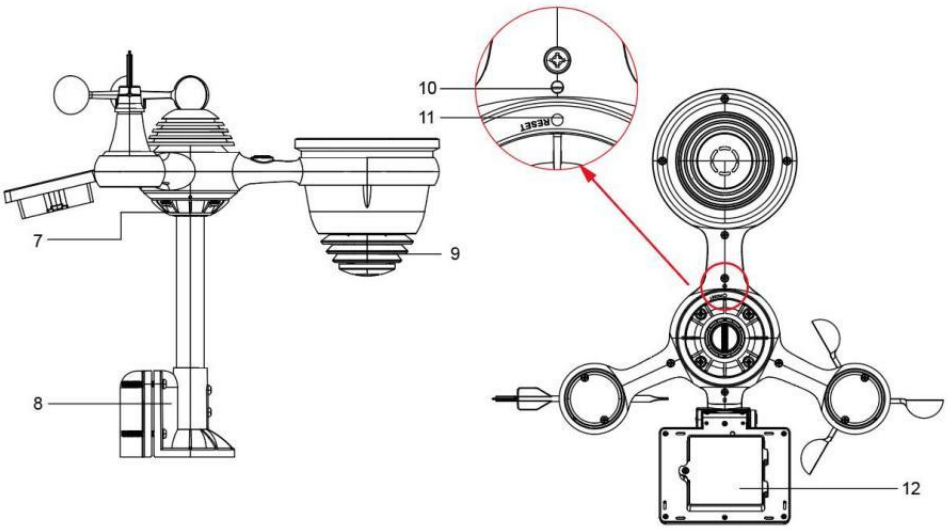
10
11
RESET
7
9
8
12

WEATHER STATION



① Outdoor temperature/humidity reading, weather index

② Wind direction & speed

3 Indoor temperature/humidity reading

④ Weather forecast

5 Time & date, moon phase, Weekday

⑥ Light intensity

7 UV index

⑧ Rain

9 Barometer

⑩ SET button

⑪ TEMP/ (ALARM) button

12 RAIN button

⑬ WIND/+ button

⑭ BARO/-/ (Wi-Fi) button

⑮ ALERT button

16 MAX/MIN button

⑰ CHANNEL button

⑱ ZzLIGHT/ SNOOZE button

19 Battery compartment (3.6 V Ni-MH rechargeable battery pack)

SETTING UP THE WIRELESS 7-IN-1 OUTDOOR SENSOR

The wireless 7-in-1 outdoor sensor measures wind speed, wind direction, rainfall, UV, light intensity, temperature, and humidity.

INSTALLING THE MOUNTING POLE AND BRACKET

● Secure the sensor onto a mounting pole and bracket (included) using the

screws (included).

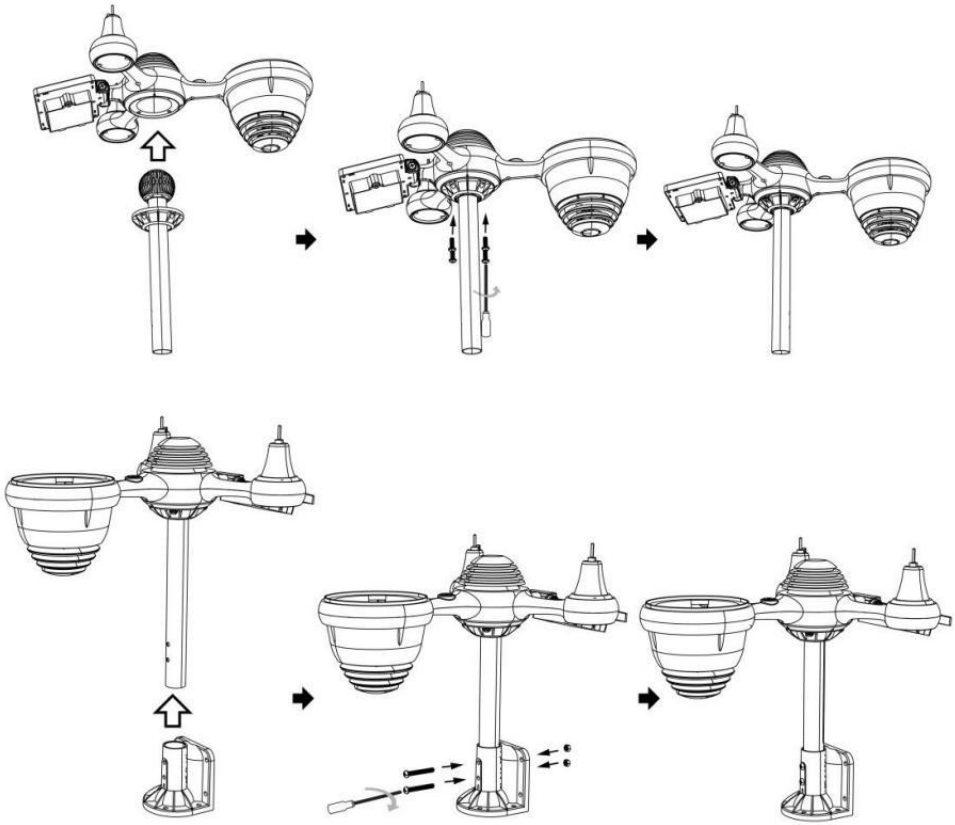

INSTALLING WIND SPEED CUPS AND WIND DIRECTION VANE

● Align the screw holes in the wind speed cups with the flat, vertical side of the metal rod.

● Insert the wind speed cups in the metal rod and screw them on tight to lock it in place.

● Align the screw holes in the wind direction vane with the flat, vertical side of the metal rod.

● Insert the wind direction vane in the metal rod and screw them on tight to lock it in place.

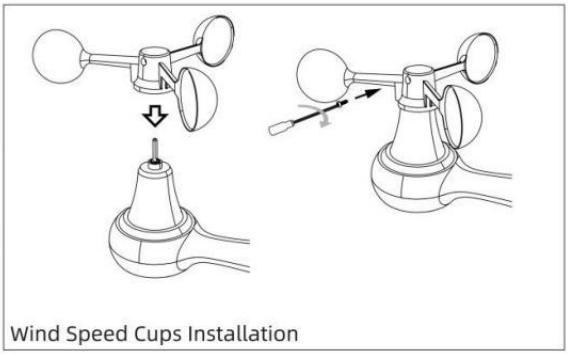

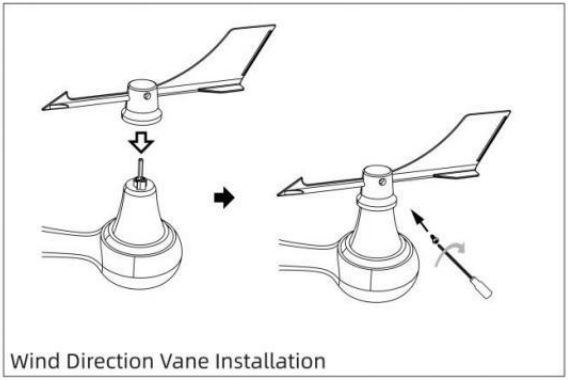

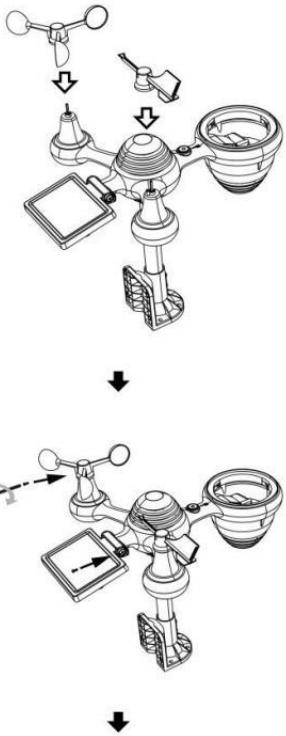

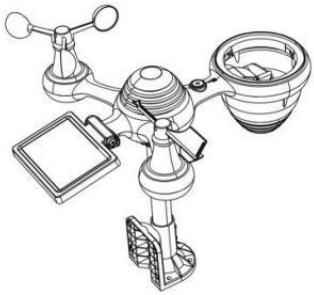

SETTING UP RAIN COLLECTOR

● Align the notches on the funnel with the lock grooves inside the rain collector.

● Insert the funnel in the rain collector and screw them on tight to lock it in place.

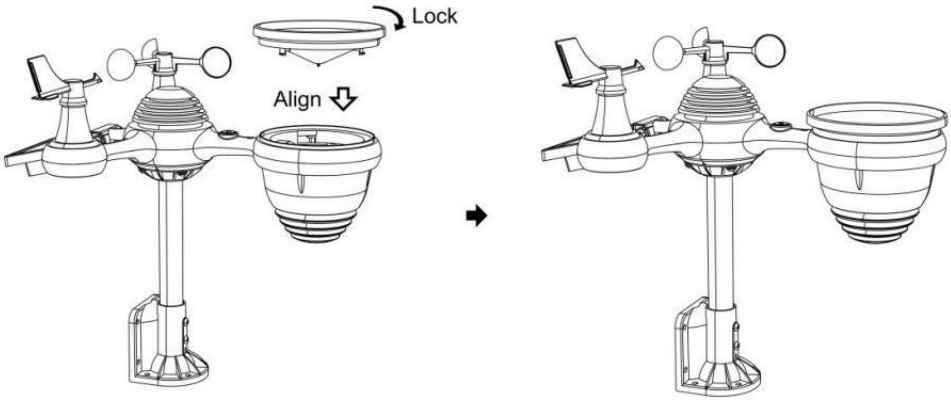

INSTALLING THE BATTERIES

● Unscrew the battery door at the bottom of the 7-in-1 outdoor sensor using screwdriver 1.

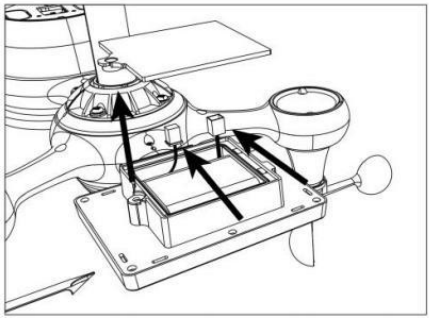

● Connect the cable of the rechargeable battery pack (included) to the cable located in the battery compartment.

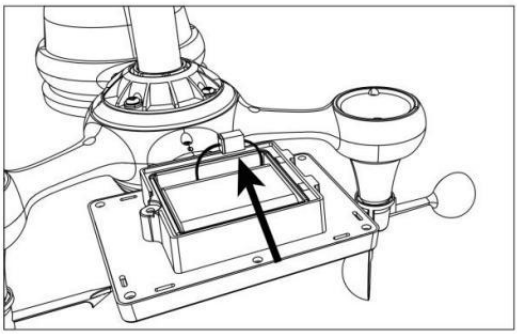

- Adjust the connected cables so they fit comfortably in the compartment. Then, insert the battery pack into the compartment.

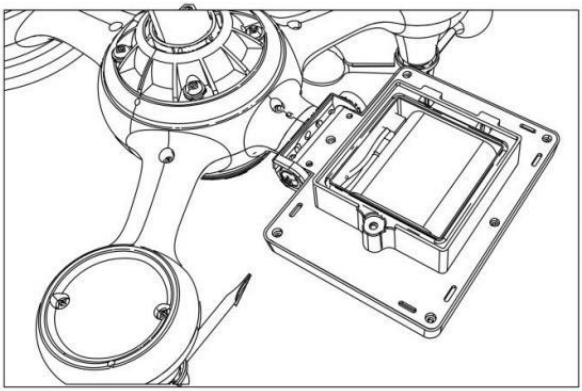

- Close and fasten the battery door back on the compartment.

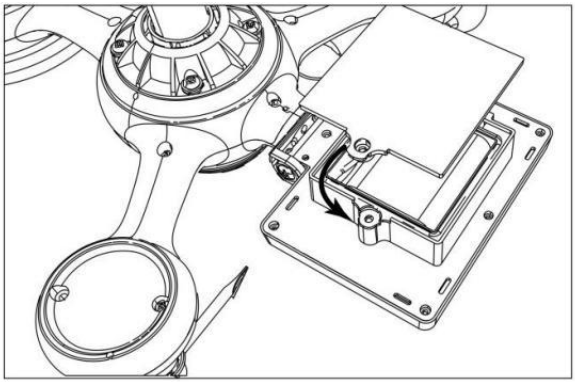

ADJUSTING THE SOLAR CELL

● Loosen the screw at the joint so the gear on the other side of the joint pushes out. The solar cell should now be in an unlocked position.

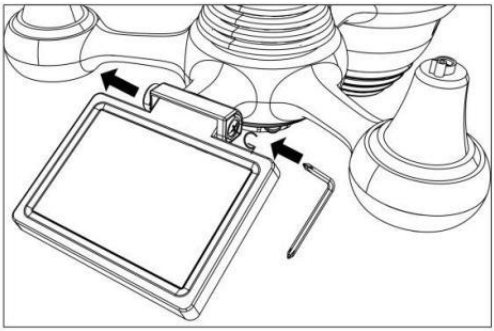

● Adjust the vertical angle of the solar cell to get the most optimal usage out of the solar cell depending on your location.

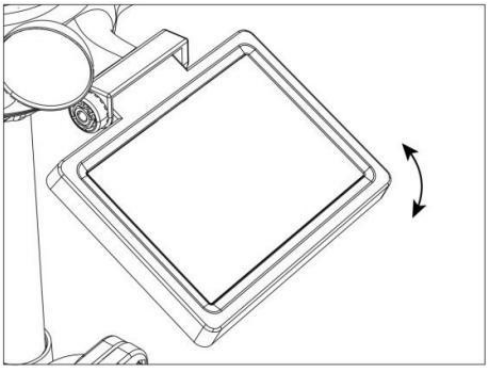

● Push the gear inward and tighten the screw until the gears lock in place.

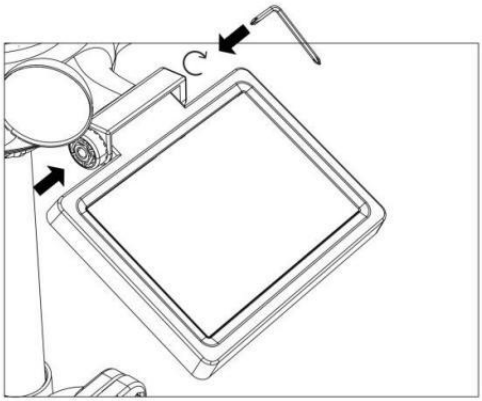

When adjusting the solar cell set it to an angle closest to your latitude. View chart below to get an idea of how you should angle your solar cell.

Latitude Proximity	Solar Cell Angle Selection
If your location is close to 84°	84°
If your location is close to 63°	63°
If your location is close to 42°	42°
If your location is close to 21°	21°
If your location is close to 0°	0°

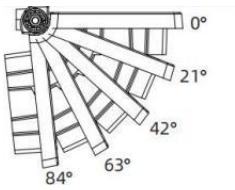

MOUNTING THE WIRELESS 7-IN-1 OUTDOOR SENSOR

- Pick a location for the 7-in-1 outdoor sensor that is open with no obstructions.
- Tighten the mounting brackets to a surface/wall using four tapping screws (included), or tighten the mounting pole to your existing mounting pole with four φ5 Bolts and M5 Nuts assembly.
- Add rubber pads onto the mounting bracket before fastening the mounting bracket on the sensor.
- Make sure the rain collector faces north and the solar panel faces south before fastening the screws (included).
- Please ensure that the sensor is fixed particularly tightly, otherwise windy conditions cause the transmitter to shake and thus misread the

rainfall data.

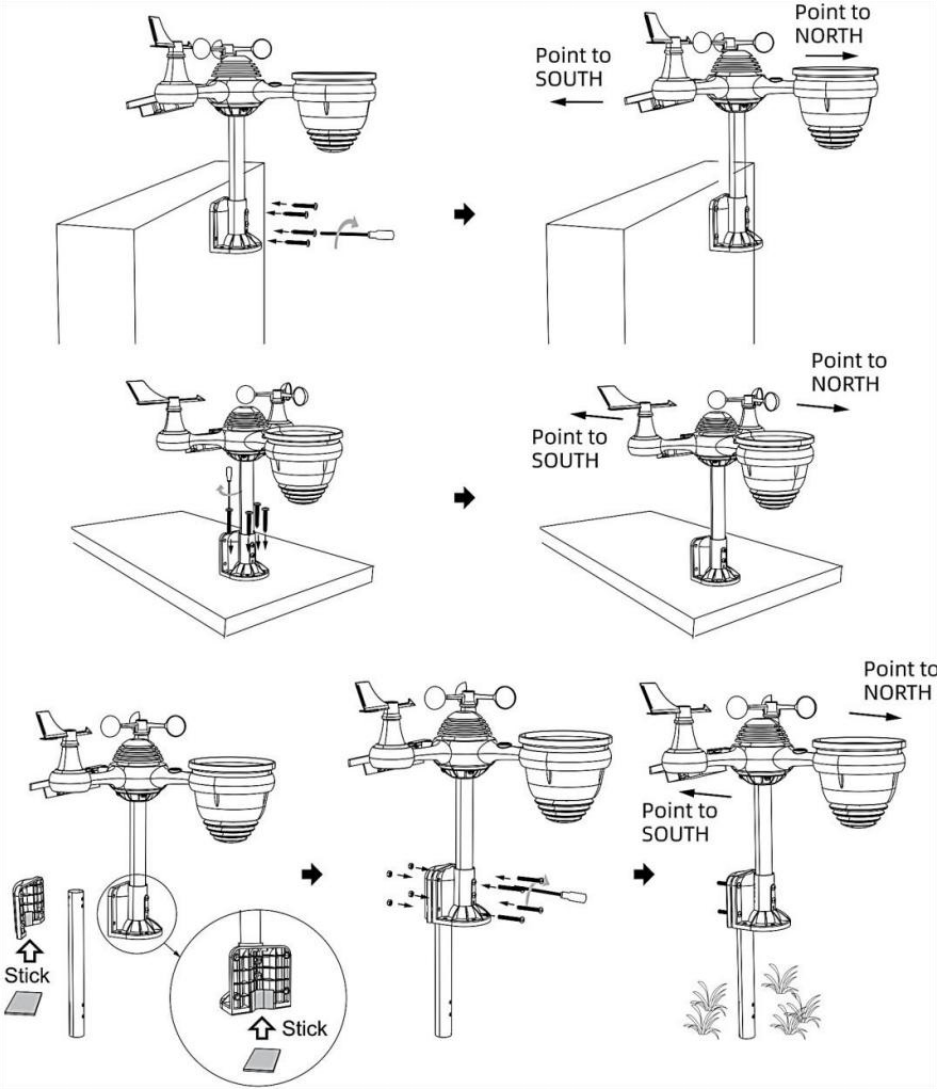

POINTING THE WIRELESS 7-IN-1 OUTDOOR SENSOR TO SOUTH (OPTIONAL)

The outdoor wireless weather sensor is calibrated to be pointed north for maximum accuracy. However, for your convenience, if you are a user

located in the Southern Hemisphere, you can use the sensor with the rain collector pointing south.

1.) Mount and install the wireless weather sensor with the rain collector pointing South, instead of North. (Please refer to MOUNTING THE WIRELESS 7-IN-1 OUTDOOR SENSOR.)

2.) Select "STH" for south hemisphere in the clock setting mode. (Please refer to "setting the clock")

NOTE: Changing the hemisphere setting will automatically switch the direction of the moon phases on display.

Pointing the wireless weather sensor toward the south will allow maximum sunlight on the solar panel, especially during the winter season in the Southern Hemisphere.

ADJUSTING THE 7-IN-1 WIRELESS SENSOR LEVEL

● Use the bubble level indicator to make sure the wireless outdoor sensor is completely level. If the sensor is not level, the gain gauge, UV and Light intensity will not measure properly.

● To adjust the level of wireless outdoor sensor, loose the screws of the mounting pole. Adjust the level of the wireless outdoor sensor in order to make sure the bubble is in the center of the bubble level indicator.

● Tighten the screw of the mounting pole again.

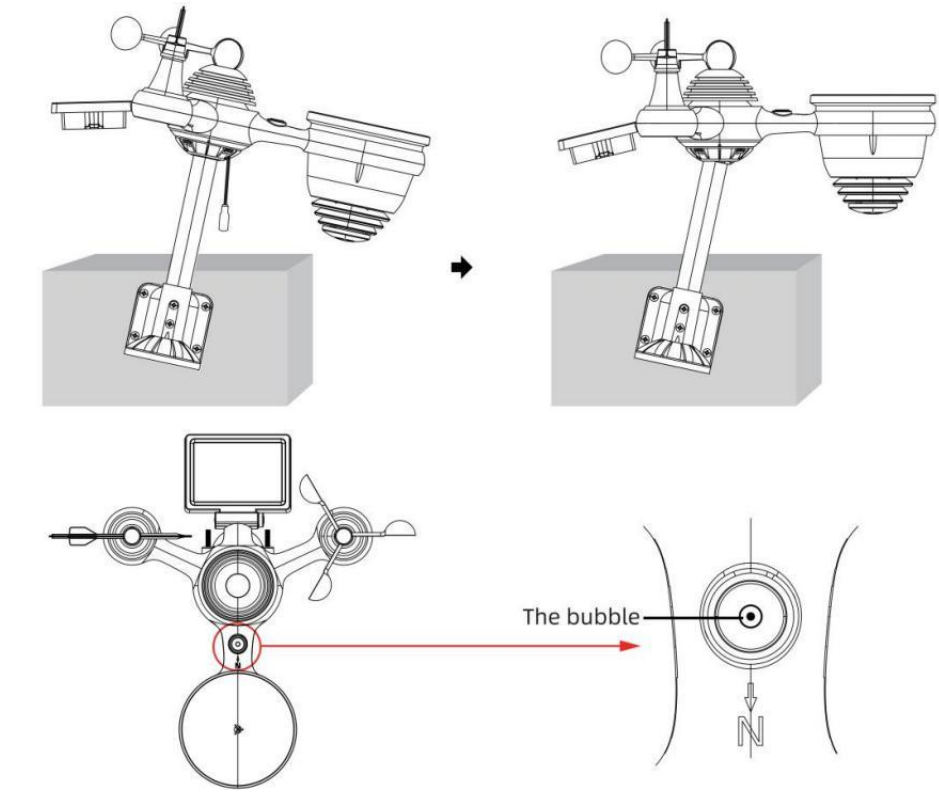

SETTING UP THE WEATHER STATION

POWERING UP THE WEATHER STATION

● Plug the power adapter into the power jack located in the back of the weather station. Insert 3 new AAA alkaline batteries (not included) for backup.

● Once the weather station is turned on, it will automatically enter pairing mode.

PAIRING THE WIRELESS 7-IN-1 SENSOR

● Once your weather station powers on, it should automatically search for and connect to the wireless sensors. If the weather station does not connect within the first 5 minutes, refer to the following section,

“RE-PAIRING SENSOR”.

● You will see the icon of an antenna scrolling in the temperature and humidity (outdoor) section of the display.

● Once the pairing process completes, the antenna icon will appear solid (not flashing), and the readings for outdoor temperature and humidity, wind speed, wind direction, UV, light intensity, and rainfall will appear in their designated sections of the LCD display

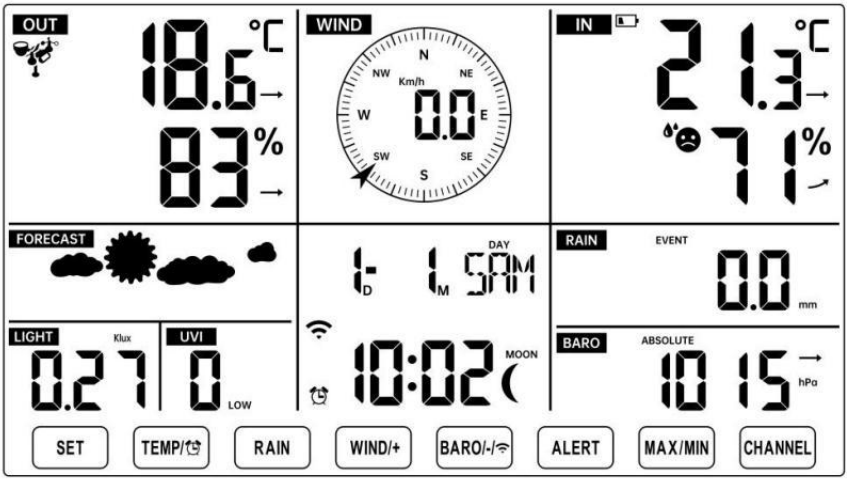

NORMAL TIME DISPLAY

RE-PAIRING SENSOR

● If the connection fails or the weather station is reset, then press and hold the ⑰【CHANNEL】button over 2 seconds to enter pairing mode, and the weather station will re-register all the sensors that have already been registered to it before, (i.e., the weather station will not lose the connection of the sensors that you’d paired up before.)

SETUP INSTRUCTION

SETTING UP WI-FI CONNECTION AND WEATHER SERVER CONNECTION

Press and hold ⑭ 【BARO/-/ 】 button over 3 seconds, the weather station LCD display will show the letter “AP” that it has entered Access Point (AP) mode. At this time it will be ready for the Wi-Fi settings to be adjusted.

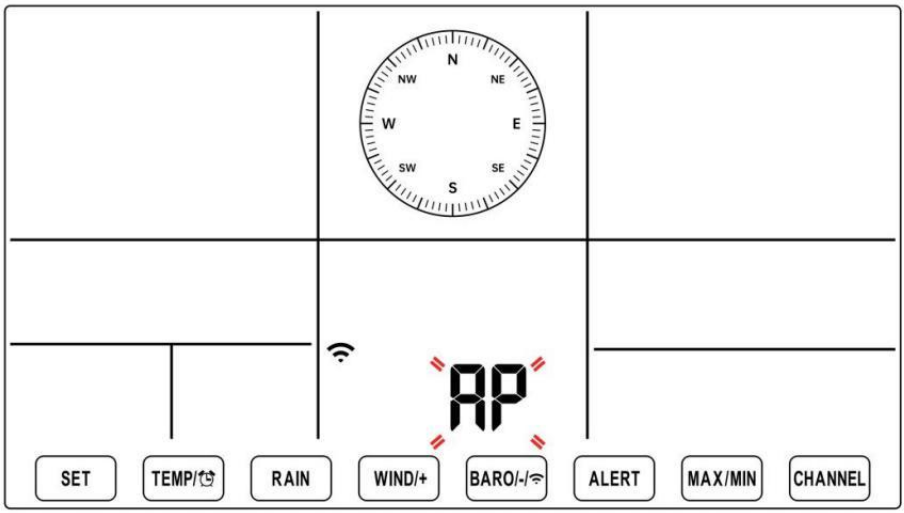

Use your smartphone, tablet, or computer to connect to the weather station via Wi-Fi by following these steps:

- On PC, open your Wi-Fi network settings. On Android ™ or iOS devices, go to settings menu and then select Connections/WI-FI to open the network settings.
- Locate the weather station SSID from the list. It should appear as **WWS-XXXXXX** (where all the X’s are integers) in the list. Tap on the SSID to connect. This step will take several seconds.
- Once you are connected to the weather station, open up your internet or mobile web browser, and enter the following address into the address bar: **http://192.168.1.1** to access the weather station web interface. (Make sure to include the http:// or else the web browser

may interpret the address as a search query). We recommend using the latest version of reputable web browsers.

- Enter the following information into the web-interface (Figure 1). Make sure all of the information is entered prior to selecting Save. If you choose not to upload Wunderground.com, or upload weathercloud.net, leave the check boxes unchecked.

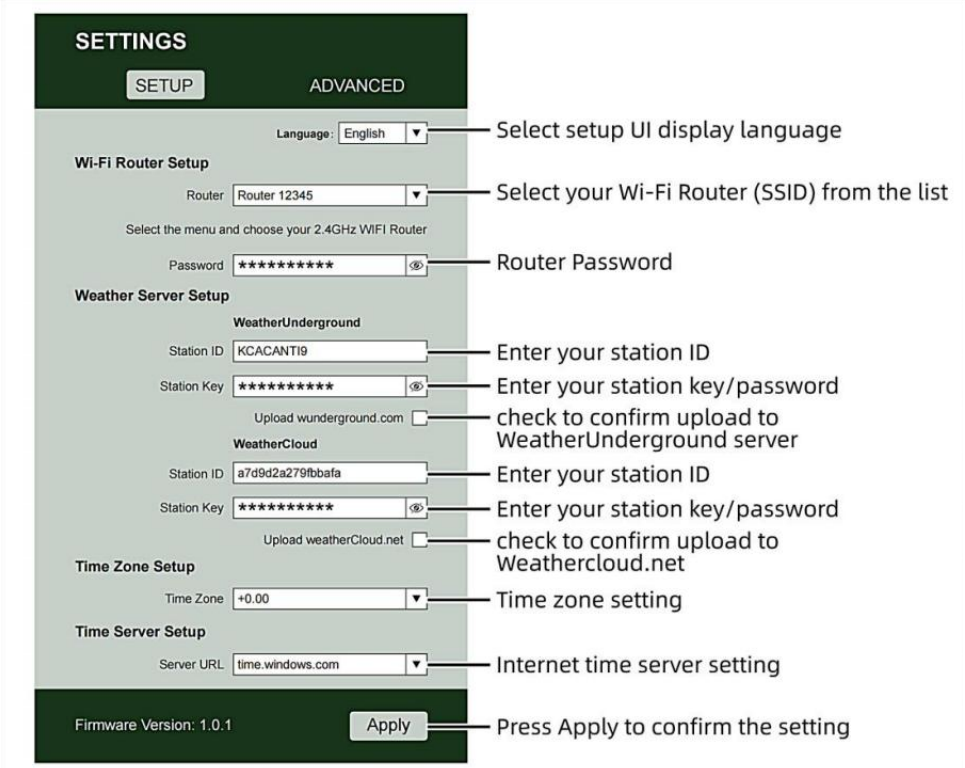

Figure 1

NOTE：

Time zone Setup (default：0h). To automatically set the time display to your time-zone, change the time zone in Time server setup section of the SETUP page from '0:00' (default) to your time zone (e.g.+1:00 for Germany).

5.) If all of the information you entered is correct, press "Apply" to confirm

(Figure 1). If it does not, check your web interface information again.

NOTES:

When the Wi-Fi setup is complete, your computer or mobile device will return to the default Wi-Fi connection. If it does not, simply open your device's wireless network settings and manually reconnect.

While in AP mode, you can press and hold the ⑭ 【BARO/-/ 】 button over 3 seconds to exit AP mode. The weather station will simply restore the previous AP settings.

CALIBRATION

Once you are connected via Wi-Fi to the weather station and have opened the setting page at **http://192.168.1.1**, clicking "**ADVANCED**" will open the following page (Figure 2).

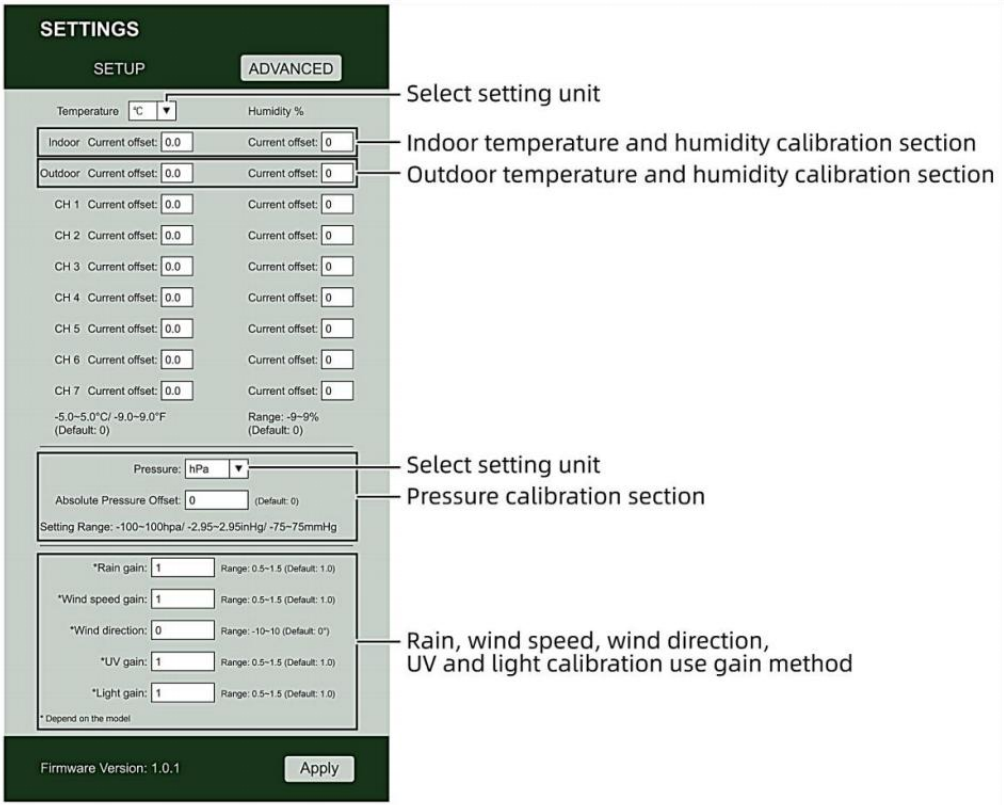

Figure 2

1) You may enter or change the offset and gain values for different measurement parameters.

2) Once you have completed your calibrations, press the **"APPLY"** button.

3) The current offset value will update to show the value that you entered (instead of the default value). If you want to change the value, you can enter a new value in the box beside the number (as in step 1). To update the value again, press **"APPLY"** button .

NOTE:

We do not recommend calibration of most values with the exception of Relative Pressure, which must be correctly calibrated to reflect your

distance above sea level to account for altitude effects.

WI-FI CONNECTION STATUS

When the weather station successfully connects to your Wi-Fi router, the Wi-Fi signal will appear on the LCD display. If the Wi-Fi signal is not stable or the weather station is trying to connect to the router, the icon will flash. If the icon disappears, it means the weather station is not connected to the Wi-Fi router.

Flashing: the weather station is attempting to connect to your wireless router.	Solid: the weather station has been connected to your wireless router.

NOTE:
If you own a dual band router (2.4GHz and 5.0GHz), make sure you connect to the 2.4GHz band, otherwise it will fail to connect the weather station to Wi-Fi.

TIME SERVER CONNECTION STATUS

After the weather station has connected to the internet, it will attempt to connect to the internet time server to obtain the UTC time. Once the connection succeeds and the weather station's time has been updated. The icon **"SYNC"** will appear on the LCD.

To display the correct time for your specific time zone, you will need to change the time zone in the CLOCK setting mode from 00 (default) to your time zone (e.g. -5 for EST). If you don't know your time zone, you can look it up online.

NOTE:

The time will automatically synchronize to the internet per hour.

CREATE AND SYNC YOUR WEATHER SERVER ACCOUNT

CREATE YOUR WEATHER UNDERGROUND ACCOUNT

1.) Visit: https://Wunderground.com, and select the **"Join"** in the upper right and corner and create a Free Account.

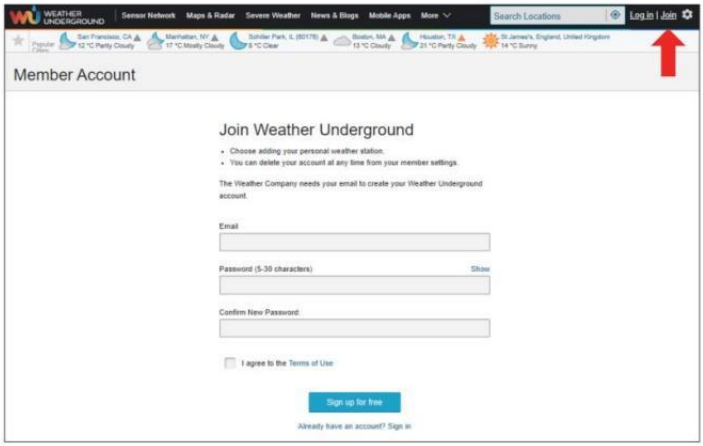

2.) Enter a Username, Email and Password **(It is your Login password for the website, not your email password. So no privacy will be exposed).** Click Sign up for free.

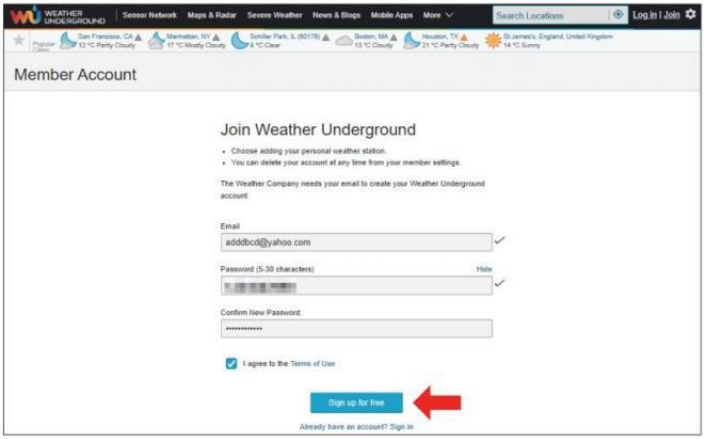

3.) After registration is done successfully, it will be shown below the message.

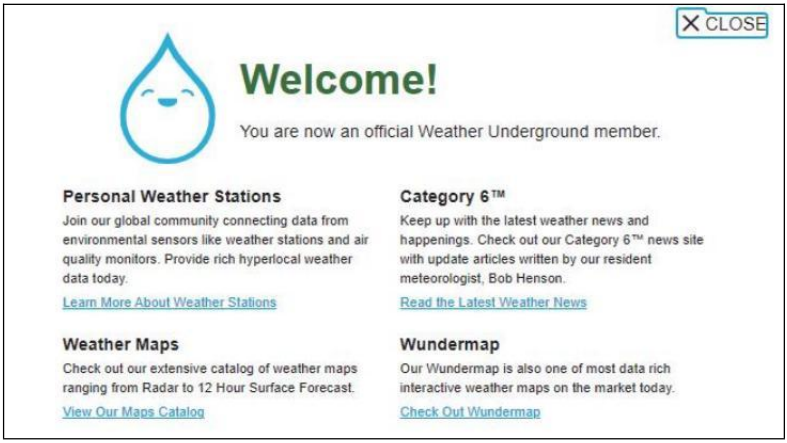

4.) Click **"Login"** and enter the email address and password you just registered.

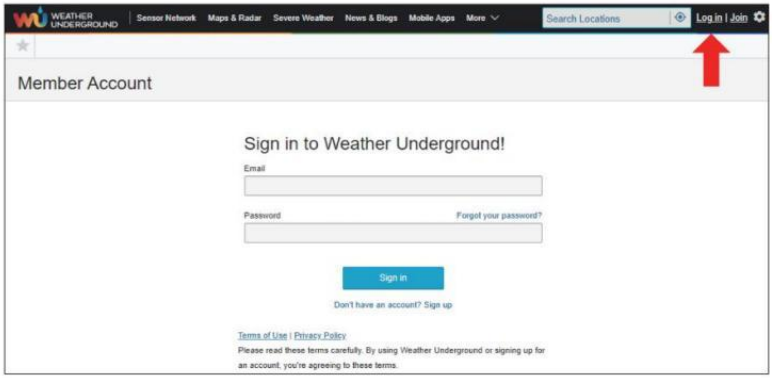

5.) Click **"My profile "** and enter Member settings.

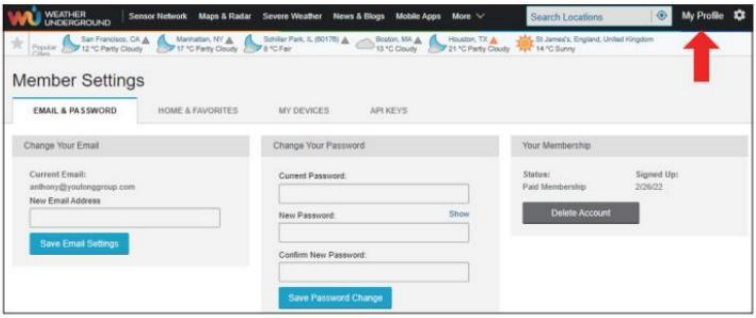

6.) Click **"Update home location "**.

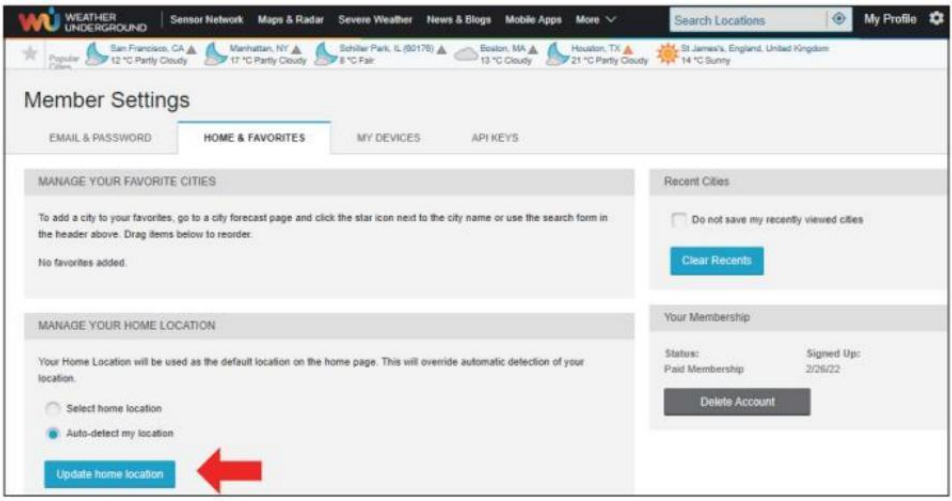

7.) Click **"My Devices"**, and click **"Add New Device"**.

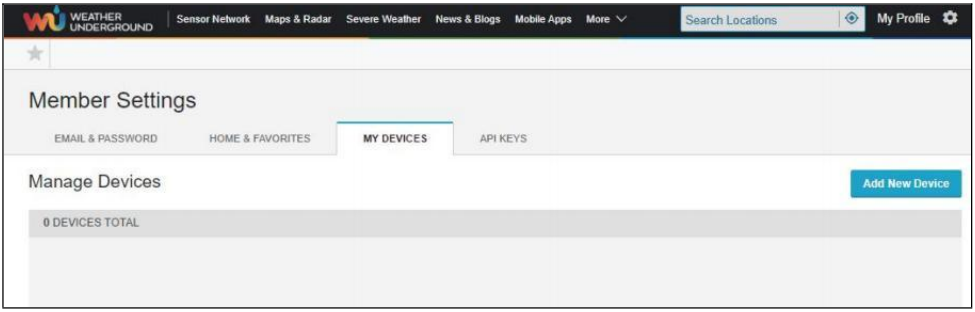

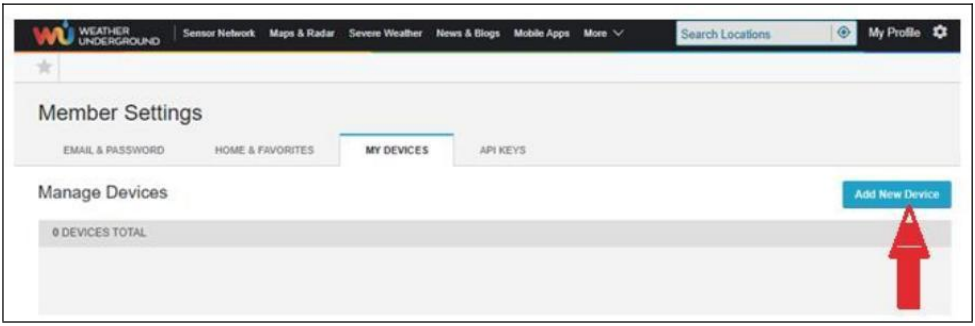

8.) Select address by inputting an address or select Manual to position your address automatically. Then click “**Next**”.

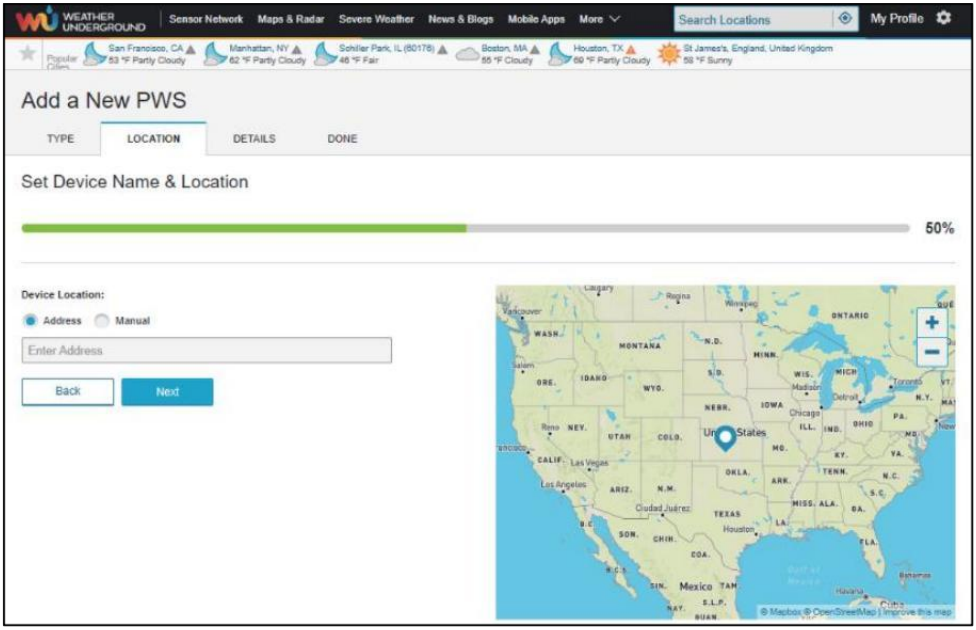

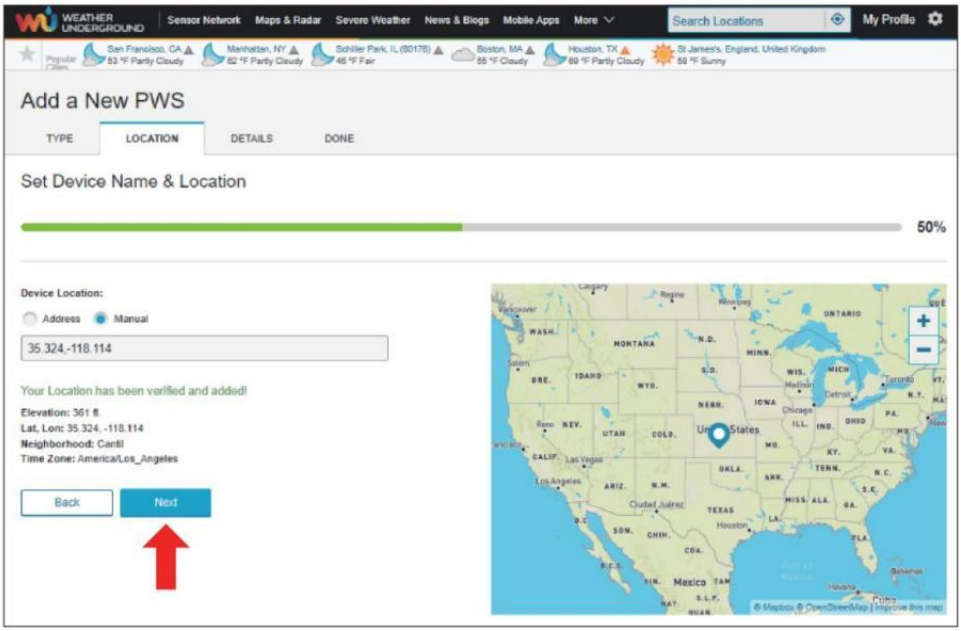

9.) Enter the weather information. Blanks with red (required) must be filled in.

NOTE:

You can select "other" of the Device Hardware.

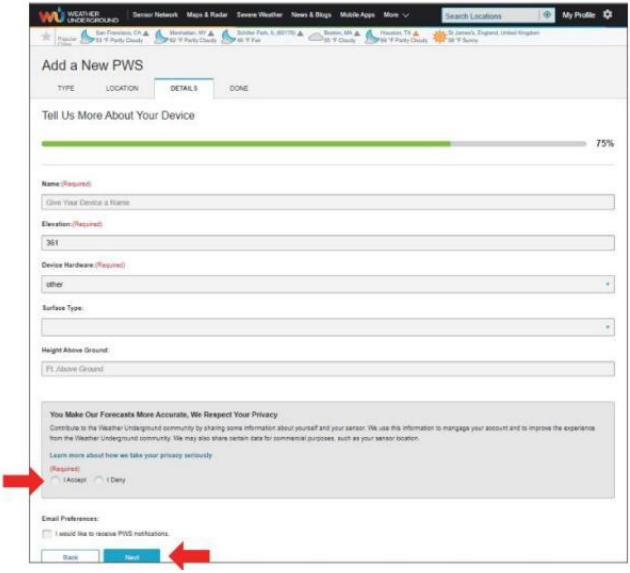

10.) Once complete this session, click **"I Accept"** and **"Next".**

11.) After registering successfully, please record your Weather Underground ID and Key information for later setup use.

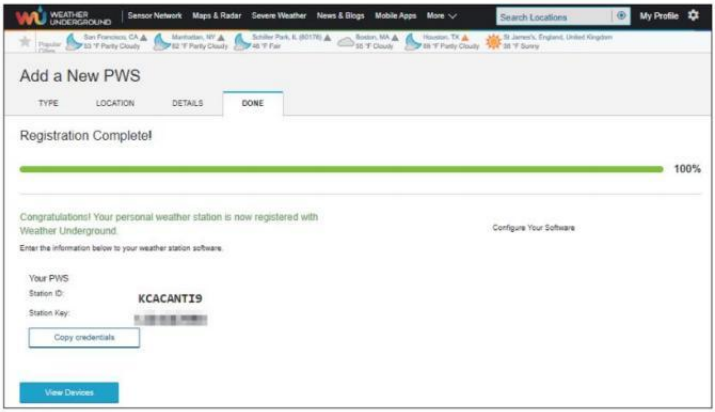

12.) As shown below, registration is done successfully.

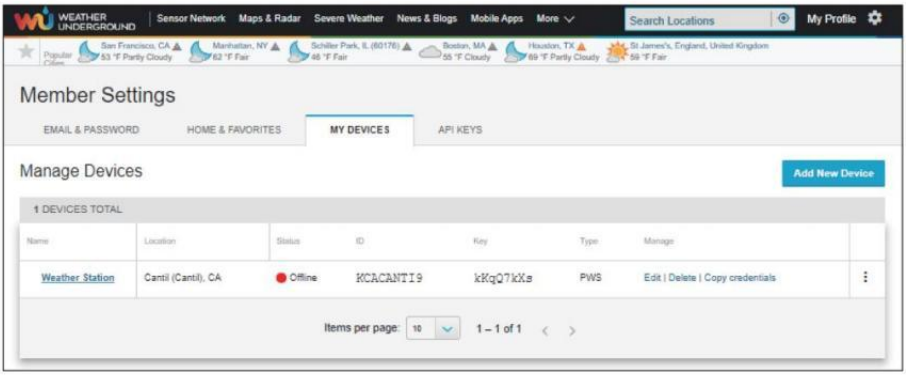

CREATE YOUR WEATHER CLOUD ACCOUNT

1.) Visit Weathercloud website at **https://weathercloud.net/,** and enter a Username, Email and Password and click "**Sign up**". Following the instructions to create an account.

NOTE: This is best done on a computer desktop or laptop.
(It is your Login password for the website not your email password. So no privacy will be exposed).

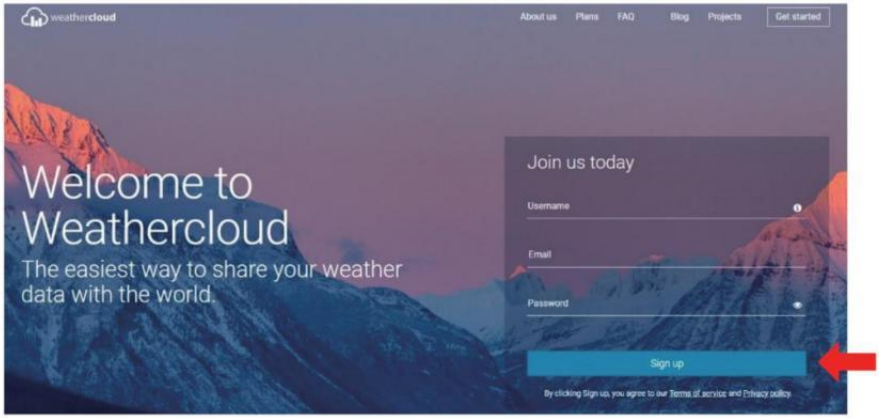

2.) When it is successful, an email will be received in your registered mailbox.

3.) Open your mail and log in to the web address in the mail. Click "**Activate your Weathercloud account** ".



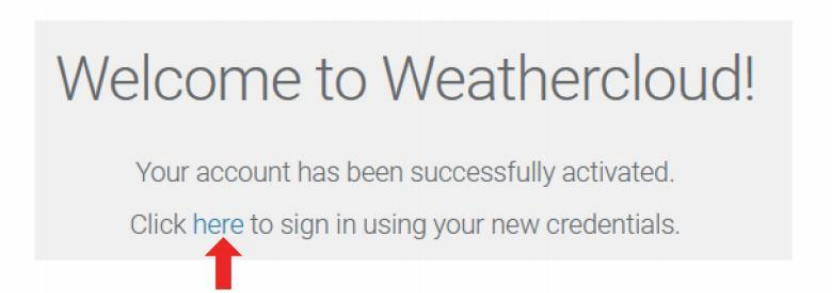

4.) Click **" here "** to enter the homepage of the Weathercloud website.

5.) Enter the email address and password you just registered to enter the weathercloud website.

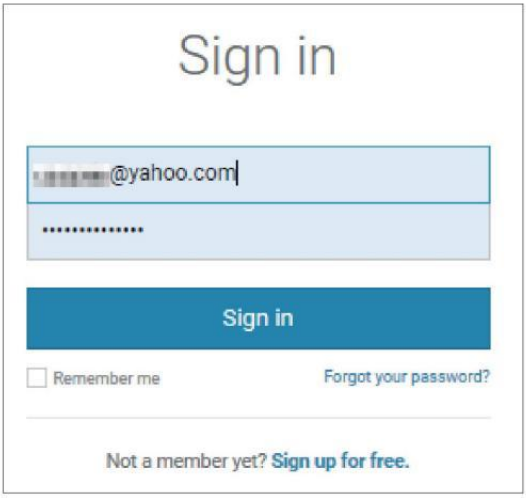

6.) Click **“Create device ”** to add a weather station device.



7.) Enter all the requested information into the Create New Device page. Blanks with red *must be filled in.

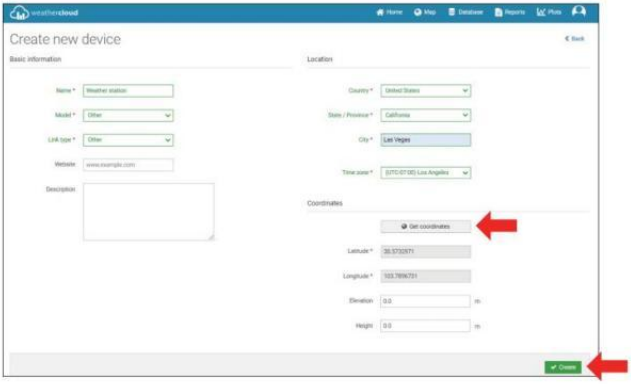

NOTE:

You can select "other" of the Model number and Link type in the above blanks. Click "Get coordinates" to identify your location on the map, then click" Done"to confirm.

8.) Once you have completed this section, click "**Create**".

9.) After registering successfully, please record your Weathercloud ID and Key information for later setup use.



VIEW YOUR WEATHER DATA IN WEATHER UNDERGROUND

To view your weather station data live via PC or mobile web browser, visit **http://www.wunderground. com,** and then enter the Station ID you were provided during account setup in the search box. Your weather data will show up on the next page.

VIEW YOUR WEATHER DATA IN WEATHERCLOUD

1.) To view your weather station data live via PC or mobile web browser, visit **http://www.weathercloud.net** and sign into the account you created.

2.) Click on the tab at the top of the page titled Devices.

3.) Click on the Settings menu at the top right of the page, and select the option View.

4.) Click on either Current, Wind or Evolution to view your weather station's data.

OPERATING INSTRUCTIONS

CLOCK

Setting the Clock

In Normal time display, press and hold ⑩【SET】over 2 seconds to enter time setting mode. Press and release ⑬【WIND/+】 and ⑭【BARO/-/ 】 to adjust the values.

Hold ⑬【WIND/+】 and ⑭【BARO/-/ 】 over 2 seconds to adjust the values rapidly. Press and release ⑩【SET】to confirm and move to the next item.

To exit the setting mode at any time, press ⑱【 Zz LIGHT/SNOOZE】 button.

Setting Order

1. BEEP On/Off	2. NTP On/Off	3. Language
4. Time Zone	5. DST On/Off	6. M-D/D-M Date Format
7. Year	8. Month	9. Day
10. 12/24 Hour Format	11. Hour	12. Minute
13. Temperature Unit	14. Pressure Unit	15. Relative Pressure Calibration
16. Light Intensity Unit	17. Rainfall Unit	18. Wind Speed Unit
19. Hemisphere	20. End of setting	

1.) Press and hold ⑩【SET】 button entering the settings. Beep ON flashes.

Press ⑬【WIND/+】 or ⑭【BARO/-/ 】to change between Beep on and Beep off. Press ⑩【SET】 to select NTP on/off.

2.) When NTP ON flashes, press ⑬【WIND/+】 or ⑭【BARO/-/ 】to change between NTP on and NTP off . Press ⑩【SET】to slect Language.

3.) When Language flashes, press ⑬【WIND/+】 or ⑭【BARO/-/ 】to change between weekday languages. Press ⑩【SET】 to select time zone.

NOTE : There are total 8 languages for weekday display.
(ENG = English, GER = German, FRE = French, SPA = Spanish, ITA = Italian, DAN = Danish, DUT = Dutch, RUS = Russian)

4.) When Time Zone flashes, press ⑬【WIND/+】 or ⑭【BARO/-/ 】to set time zone. Press ⑩【SET】to select DST on/off.

5.) When DST ON flashes, press ⑬【WIND/+】 or ⑭【BARO/-/ 】to change between DST on and DST off . Press ⑩【SET】to select date format.

6.) When D--M flashes, press ⑬【WIND/+】 or ⑭【BARO/-/ 】to switch between M-D and D-M date format. Press ⑩【SET】to select year.

7.) When year flashes, press ⑬【WIND/+】 or ⑭【BARO/-/ 】to adjust the calendar year. Press ⑩【SET】to select month.

8.) When month flashes, press ⑬【WIND/+】 or ⑭【BARO/-/ 】to

adjust the calendar month. Press ⑩【SET】to select day.

9.) When Day flashes, press⑬【WIND/+】 or ⑭【BARO/-/ 】 to adjust the calendar day. Press ⑩【SET】to select 12/24-hour format.

10.) When 12 H flashes, press ⑬【WIND/+】 or ⑭【BARO/-/ 】to change between 12 hour and 24 hour format. Press ⑩【SET】 to select hour.

11.) When hour flashes, press⑬【WIND/+】 or ⑭【BARO/-/ 】to adjust the hour. Press ⑩【SET】 to select minute.

12.) When minute flashes, press ⑬【WIND/+】 or ⑭【BARO/-/ 】to adjust the minute. Press ⑩【SET】to select temperature unit.

13.) When ℉ flashes, press ⑬【WIND/+】 or ⑭【BARO/-/ 】to change between ℉ and ℃ . Press ⑩【SET】to select pressure unit.

14.) When pressure unit flashes, press ⑬【WIND/+】 or ⑭【BARO/-/ 】 to change between hPa, inHg and mmHg. Press ⑩【SET】to select relative pressure calibration.

15.) When Relative Pressure flashes, press ⑬【WIND/+】 or ⑭ 【BARO/-/ 】to adjust the relative pressure. Press ⑩【SET】to select Light intensity unit.

16.) When Light intensity unit flashes, press ⑬【WIND/+】 or ⑭【BARO/-/ 】 to change unit between Klux, fc and w/m2 . Press⑩【SET】 to select rainfall unit.

17.) When Rain unit flashes, press ⑬【WIND/+】 or ⑭【BARO/-/ 】 to change unit between in and mm. Press ⑩【SET】to select windspeed unit.

18.) When Windspeed unit flashes, press ⑬【WIND/+】 or ⑭【BARO/-/ 】 to change unit between in and mm. Press ⑩【SET】 to select hemisphere.

19.) When NTH flashes, press ⑬【WIND/+】 or ⑭【BARO/-/ 】 to change hemispheres between NTH (northern) and STH (southern). Press ⑩【SET】 to save and exit the setting. It will return to the normal mode display.

NOTE: If there is no valid operation within 20 seconds, it will automatically return to the normal display mode from the setting mode. While adjusting settings, you can press

⑱【 Zz LIGHT/SNOOZE】button to return to normal display mode.

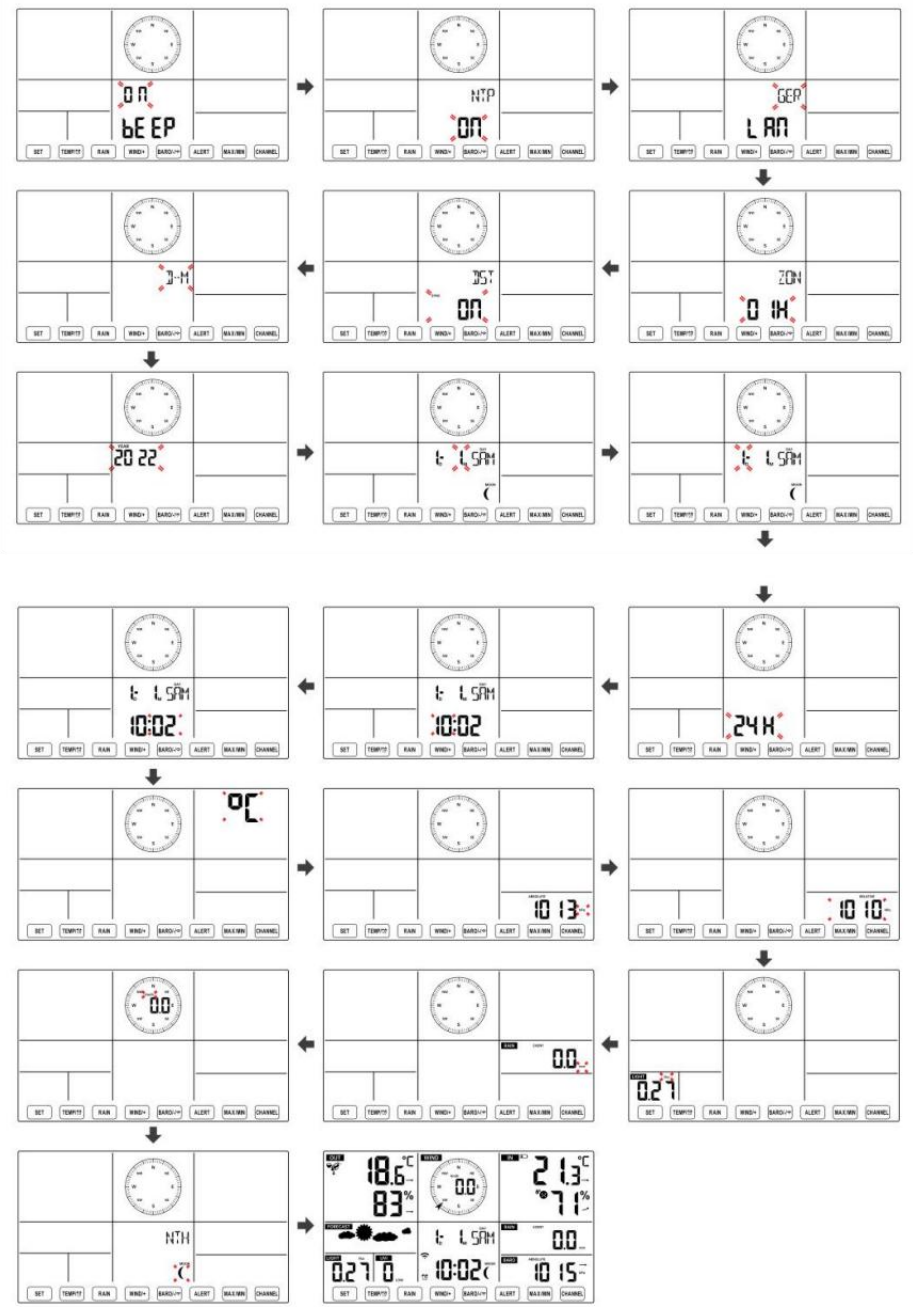
BEEP ON
NTP ON
GMT LAN
ZON 01H
DST ON
D-M
2022
LSAM
24H
°C
10:02
1013
1010
0.0
0.27
NTH
18.6°C 83%
21.3°C 71%
10:02
1015

Moon Phase

The display console calculates the moon phase according to your time, date, and time zone. The table below explains the corresponding phases and their icons for both the Northern and Southern hemispheres.

Northern Hemisphere Icons	Moon Phase	Southern Hemisphere Icons
	New Moon	
	Waxing Crescent Moon	
	First Quarter Moon	
	Waxing Gibbous Moon	
	Full Moon	
	Waning Gibbous Moon	
	Third Quarter Moon	
	Waning Crescent Moon	

Setting the Alarm

- In normal time display, press ⑩【SET】button to switch display alarm time (alarm time mode).
- In alarm time display, press and hold ⑩【SET】button over 2 seconds to enter alarm setting mode. Hour of alarm starts to flash.
- Press ⑬【WIND/+】button or ⑭【BARO/-/ 】button to set required alarm hours. Hold ⑬【WIND/+】button or ⑭【BARO/-/ 】button to adjust alarm hours quickly.

- Press ⑩【SET】button to select minute of Alarm. Minute of alarm starts to flash.
- Press ⑬【WIND/+】button or ⑭【BARO/-/ 】button to set required alarm minutes. Hold ⑬【WIND/+】button or ⑭【BARO/-/ 】button to adjust alarm minutes quickly.
- Press ⑩【SET】button to save all settings and exit to normal display mode.

NOTE: If there is no valid operation within 20 seconds, it will automatically return to the normal display mode from the setting mode. While adjusting settings, you can press

⑱【 ZZLIGHT/SNOOZE】button to return to normal display mode.

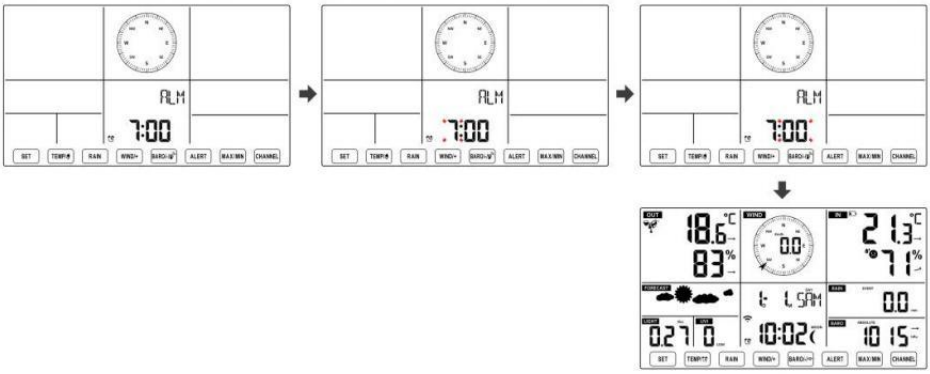

Deactivate/Activate Alarm

- In alarm time display, press ⑪【TEMP/ 】button to select the Alarm on or off .

- If the alarm is on, its corresponding alarm icon will be shown on the display.

- When the alarm is ringing, press any buttons except ⑱【容 z LIGHT/SNOOZE】button to stop the alarm signal. It is not necessary to reactivate the alarm. It will ring again this time next day.

Snooze Function

When the alarm rings, press⑱【 ZzLIGHT/SNOOZE】button to pause the alarm. The snooze indicator icon z2 keep flashing. The alarm will resume after 5 minutes.

TEMPERATURE

Temperature/Humidity Trend

Tendency arrows allow you to quickly determine of temperature and humidity are rising and falling in a one-hour update period.
Temperature Trend

Temperature has risen > 1°C/2°F in the past hour	Temperature has not changed more than 1°C/2°F in the past hour	Temperature has fallen < 1°C/2°F in the past hour
		

Humidity Trend

Humidity has risen > 3% in the past hour	Humidity has not changed more than 3% in the past hour	Humidity has fallen < 3% in the past hour
		

Indoor Comfort Index

The indoor comfort displays a pictural representation based on the indoor air temperature and humidity levels to determine the approximate comfort level.

		
Too cold	Comfortable	Too hot

PRESSURE

Barometer Pressure Display



In normal mode, press ⑭ 【BARO/-/ 】 button switch between absolute and relative pressure.

Absolute	The absolute atmospheric pressure of your location.
Relative	The relative atmospheric pressure is based on the sea level.

Pressure Trend

Tendency arrows allow you to quickly determine if pressure is rising or

falling in a one-hour update period.

Pressure has risen > 2hpa/0.06inHg in the past hour	Pressure has not changed more than 2hpa/0.06inHg in the past hour	Pressure has fallen > 2hpa/0.06inHg in the past hour
		

WIND

Wind Display

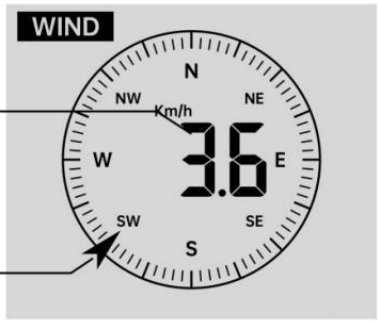

Average/gust wind speed

Real time wind direction indicator

Selecting Wind Display Mode

In normal display mode, press ⑬ 【WIND/+】button to switch between current average wind speed, gust wind speed and wind direction.

RAIN

Rainfall Display



The Rainfall shows information regarding the rainfall and rain rate.

Select the Rainfall Display Mode

In normal display mode, press ⑫【RAIN】 button to switch between Rain Rate, Rain Event, Rain Hourly, Rain Daily, Rain Weekly, Rain Monthly and Rain Total.

Increments of Rain Definition

Rain Rate : current rainfall rate in the past hour.

Rain event : continuous rain, and resets to zero if rainfall accumulation is less than 10mm (0.039 in) in a 24-hour period.

Daily Rain : Total rainfall since midnight (00:00)

Weekly Rain : Total rainfall for the current calendar week, and resets on Sunday morning at midnight (Sunday thru Saturday)

Monthly Rain : Total rainfall for the current calendar month, and reset on the first day of the Month.

Total Rain : Total rainfall since the last reset.

Reset the Total Rainfall Record

In normal display mode, press and hold ⑫【RAIN】 button over 2 seconds to reset the rain record.

NOTE:

Resetting the weekly rain also resets the daily rain.

Resetting the monthly rain also resets the daily and weekly rain.

Resetting the total rain also resets the monthly, weekly and daily rain.

WEATHER

Weather Index

When reading the Weather Index display, you can press ⑪ 【TEMP/ ⏰】 button to cycle through different weather indexes in the following order: Feels Like > Heat Index > Wind Chill

Feels Like

The Feels Like temperature index determines what temperature it actually feels like outside, taking into account factors like wind speed, pressure, temperature and humidity.

Wind Chill

Wind Chill is determined by a combination of the wireless weather sensor's temperature and wind speed data.

NOTE: Only when the temperature is below 10℃(50℉) and the wind speed is over 4.8km/h (3mph), will display the wind chill value, otherwise it will display " --.-".

Heat Index

The Heat Index is determined by the wireless weather sensor's temperature and humidity readings.

Dew Point

The dew point is the temperature at which a given parcel of humidity air must be cooled, at constant barometric pressure, for water vapor to condense into water. The condensed water is called dew. The dew point is a saturation temperature.

The Dew Point temperature is determined by the temperature and humidity data from the wireless weather sensor.

Weather Forecast

The built-in barometer can notice atmospheric pressure changes, and based on the data collected, can predict the weather conditions.

There are 6 weather icons --- Sunny, Partly Cloudy, Cloudy, Rainy, Stormy

and Snowy.

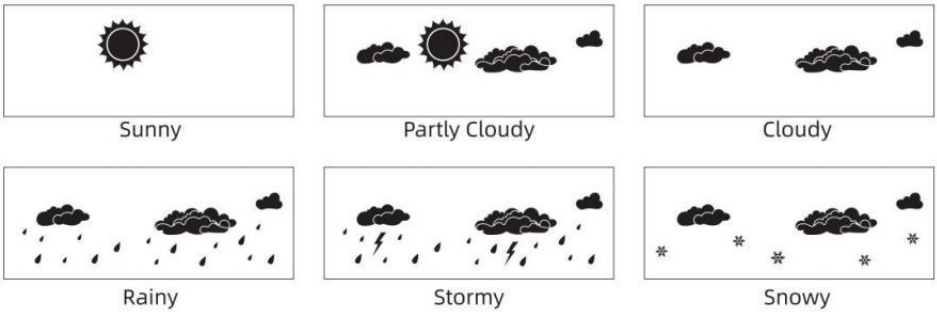

NOTE:

The accuracy of a general pressure-based forecast is about 65-70%. Forecasts are not guaranteed.

It may not necessarily reflect the current situation.

Ice Alert

When outdoor temperature is lower than 1℃/33.8℉, the snowflake icon ❄ will appear on the LCD display.

MAX/MIN

- In normal display mode, press ⑯【MAX/MIN】button switching between maximum and minimum value.

NOTE: If there is no valid operation within 10 seconds, it will automatically return to the normal display mode.

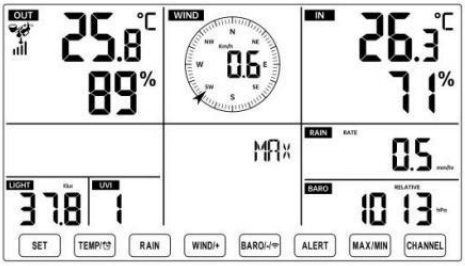

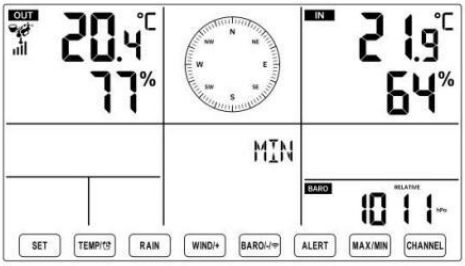

To View the Accumulated MAX/MIN

- Display Feel like, Wind Chill, Heat Index, Dew Point Max/Min Values

1.) When the max values are displayed, press ⑪ 【TEMP/ ⏰】 button to interchange viewing the Outdoor temperature → Feel like → Wind Chill → Heat Index → Dew Point → Outdoor temperature.

2.) When the min values are displayed, press ⑪ 【TEMP/ ⏰】 button to interchange viewing the outdoor temperature → Feel like → Wind Chill → Heat Index → Dew Point → Outdoor temperature.

- Display Wind Speed, Wind Gust Max Values

When the max values are displayed, press ⑬ 【WIND/+】button to interchange viewing between the AVERAGE and GUST wind speeds.

- Display Rain Rate, Daily Rain, Weekly Rain and Monthly Rain Max Values

When the max values are displayed, press ⑫ 【RAIN】button to interchange viewing Rain Rate → Daily Rain → Weekly Rain → Monthly Rain.

- Display Absolute and Relative pressure Max/Min Values

1.) When the max values are displayed, press⑭ 【BARO/-/ 📶】 button to interchange viewing between Absolute and Relative pressure.

2.) When the min values are displayed, press⑭ 【BARO/-/ 📶】 button to interchange viewing between Absolute and Relative pressure.

- Display indoor and other channels sensor temperature & humidity Max/Min values

1.) When the max values are displayed, press ⑰ 【CHANNEL】button to interchange viewing indoor and paired outdoor sensor(s) temperature and humidity.

2.) When the min values are displayed, press ⑰【CHANNEL】 button to interchange viewing indoor and paired outdoor sensor(s) temperature and humidity.

NOTE: If other channel sensors were paired, it could show the other channel's max/min temperature and humidity values. If other channel sensors were not paired, it would only show current indoor max/min temperature and humidity values.

To Clear the MAX/MIN Data Record

- To clear the max value, press and hold ⑯【MAX/MIN】button over 2 seconds while max values are displayed.
- To clear the min value, press and hold ⑯【MAX/MIN】button over 2 seconds while min values are displayed.

HI/LO ALERT SETTING

To View the Alert Setting

- In normal display mode, press ⑮【ALERT】 button switching between Hi alert and Low alert setting value.

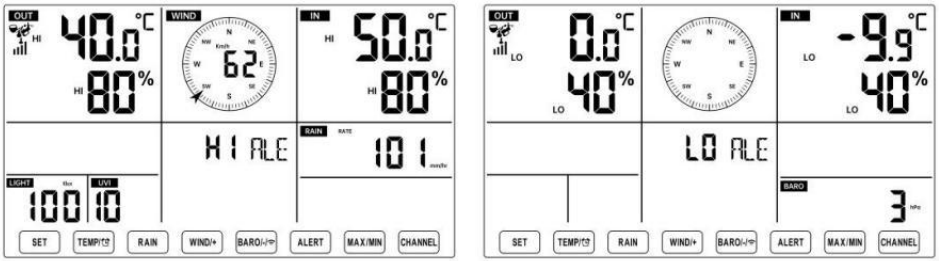

To Set the Alert

- In normal display mode, press and hold ⑮【ALERT】button over 2

seconds to enter the alert setting mode.

- Press ⑬【WIND/+】button and⑭【BARO/-/ 】button to adjust the value up or down, then press ⑪【TEMP/ 】button to turn on/off the alert.

- Press ⑮【ALERT】button to confirm and jump to next setting.

- The icon HI or LO will display when the alert is on.



High/Low Alert on



High/Low Alert off

- To exit the alert setting mode at any time, press⑱【 ZZLIGHT/SNOOZE】button.The Hi/Lo alert setting order is shown below:

Alert Setting Order	Setting Range	Display Section	Default
Indoor Temperature Hi Alert	-9.9℃ – 50℃ (- 14.1℉ – 122℉)	Indoor temperature & Humidity	50℃ (122℉)
Indoor Temperature Lo Alert			-9.9℃ (14.1℉)
Indoor Humidity Hi Alert	1% – 99%		80%
Indoor Humidity Lo Alert			40%
Outdoor Temperature Hi Alert	-40℃ – 70℃ (-40℉ – 158℉)	Outdoor temperature & Humidity	40℃ (104℉)
Outdoor Temperature Lo Alert			0℃ (32℉)
Outdoor Humidity Hi Alert	1% – 99%		80%
Outdoor Humidity Lo Alert			40%
High Average Wind Speed Alert	0 – 50m/s 2 – 180 km/h 1 – 111mph 1 – 97 knots 0-60 bft	Wind Speed	17m/s 62km/h 38mph 33 knots 20bft
High Wind Gust alert	0 – 50m/s 2 – 180 km/h 1 – 111mph 1 – 97 knots 0-60 bft	Wind Speed	17m/s 62km/h 38mph 33 knots 20bft
Pressure Drop Alert	1 hpa – 10hpa 0.03~0.3 inHg 0.7~7.5mmHg	Barometer drop	3hpa 0.09inHg 2.2mmHg
High Rain Rate alert	1mm/hr – 1000mm/hr	Rainfall Rate	101mm/hr

	(0.04 in/hr – 39 in/hr)		(4 in/hr)
High Daily Rain alert	1mm – 1000mm (0.03 in – 39.37 in)	Rainfall Rate	101mm (4 in)
UV index High Alert	1 - 15	UV Index	10
Light Intensity High Alert	1 Klux – 200.0 Klux 7- 1580 W/M² 0- 185Kfc	Light Intensity	100 Klux 790 W/M² 92 Kfc

To Silence the Hi/Lo Alert Alarm

Press the ⑱ 【 LIGHT/SNOOZE 】button on top of the display console to silence the alarm, or it will automatically turn off after one minute.

NOTE: Once the alert is triggered, the alarm will sound for one minute and the associated alert icon and weather readings will flash.

If the alert alarm automatically shuts off after one minute instead of being manually shut off, the associated alert icon and readings will continue flashing until the reading is out of the alert range.

The weather alert alarm will go off once the readings fall into alert range again.

BACKLIGHT

Display Backlight

With DC Adapter

The backlight can only be continuously on when theDC adapter is permanently on. When theDC adapter is disconnected, the backlight can be temporarily turned on.

Press ⑱ 【☼ ZzLIGHT/SNOOZE】button to adjust the backlight brightness, High, Low and Off.

Without DC Adapter

Press ⑱ 【LIGHT/SNOOZE】button temporarily turn on the backlight for 15 seconds.

LOW BATTERY INDICATOR

If the low battery indicator icon is displayed in the outdoor temperature and

humidity section or the corresponding CH section of the LCD console display, this indicates that the batteries in your wireless weather sensor(s) are running low and should be replaced. Make sure to replace all batteries at the same time.

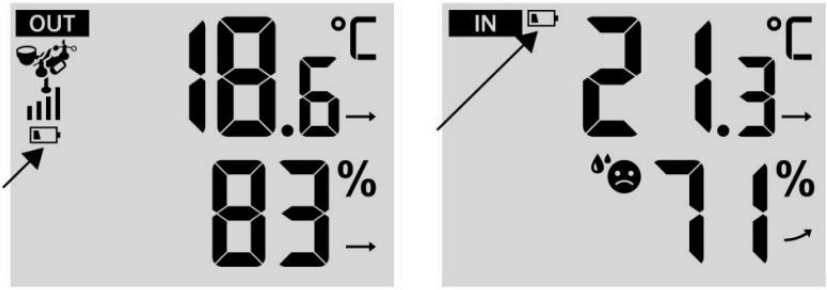

FACTORY RESTART

If there is malfunction, the Factory Restart is a great way to return your station to "out of the box" condition.

1.) Remove all power (batteries and DC adapter) from outdoor sensors and weather station.

2.) Follow the operation **"SETTING UP THE WEATHER STATION"** to start the pair the sensor.

CARE AND MAINTENANCE

1.) Clean the rain gauge every 3 months. Rotate the funnel counterclockwise and lift to expose the rain gauge mechanisms, and clean with a damp cloth. Remove any dirt, debris, and insects. If bug infestation is an issue, spray the sensor lightly with insecticide.

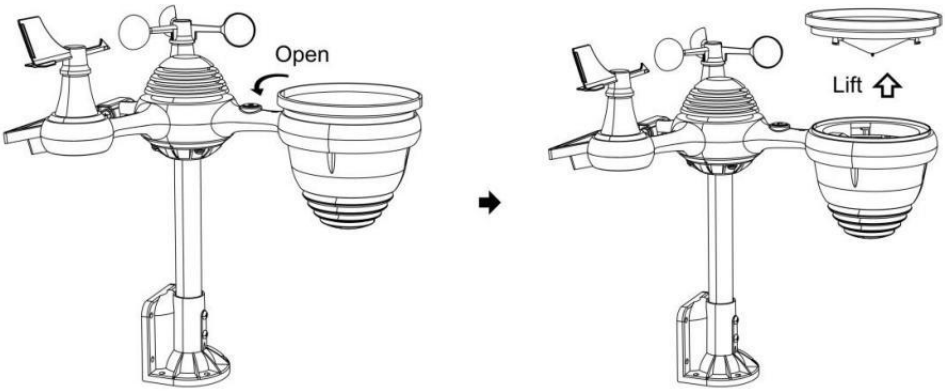

2.) Clean the Light Intensity/ UV sensor and solar panel every 3 months with damp cloth.

3.) When replacing the batteries, apply a corrosion preventive compound on the battery terminals.

SPECIFICATION

WEATHER STATION	
General Specifications	
Dimension	191.6 x 127 x 28.8mm (7.5 x 5 x 1.1inch)
Power source	AC-DC 5V, 1A adapter (included)
Battery	3 x AAA battery (not included)
Support sensors	1 x 7-in-1 sensor (included)
Wi- Fi Communication Specifications	
Wi- Fi Standard	802.11 b/g/n
Wi- Fi operation frequency	2.4GHz
Supported devices for setup UI	Build-in Wi-Fi with WAP mode smart device, including laptops, computers, smart phones and smart pads
Recommend web browser for setup UI	Latest Version of any web browser that supports HTML 5
Time Function Specifications	
Time display	HH : MM
Hour format	12 hour or 24 hour
Date display	DD/MM or MM/DD
Time synchronization method	Synchronizes with atomic clock
Time zones	GMT ±12
DST	ON/OFF
Barometer Display & Function Specifications	
Barometer units	hPa, inHg and mmHg
Measuring range	600 – 1100 hPa (relative setting range 930 – 1050hPa)
Accuracy	700 -1100 hPa±5 hPa/600 -696 hPa±8 hPa 20.67 – 32.48 inHg±0.15 inHg/17.72 -20.55inHg ±0.24 inHg 525 -825 mmHg±3.8 mmHg/450 -522 mmHg±6 mmHg Typical at 25℃ (77℉)
Weather forecast	Sunny, Partly Cloudy, Cloudy, Rainy, Stormy and Snowy
Display mode	Current
Memory mode	Daily Max/ Min
Alert	Pressure change alert
Indoor/ Outdoor Temperature Display & Function Specifications	

Temperature unit	℃ and ℉
Indoor Display range	-9.9℃ – 50℃ (-14.1℉ – 122℉)
Outdoor Display range	-40℃ – 70℃ (-40℉ – 158℉)
In/Out accuracy	10 – 50℃ ± 1℃ / 50 – 122℉ ± 1.8℉ -20 – 10℃ ± 1.5℃ / -4 - 50℉ ±2.7℉ others : ±2℃ / ±3.6℉
Display mode	Current
Memory mode	Daily Max/ Min
Alert	High/Low temperature alert
Indoor/ Outdoor Humidity Display & Function Specifications	
Humidity unit	%
Display range	1 – 99%
In/Out accuracy	40 – 80% RH ± 5% RH @25℃(77℉) Others : ± 8% RH @25℃(77℉)
Display mode	Current
Memory mode	Daily Max/ Min
Alert	High/Low humidity alert
Wind Speed and Direction Display & Function Specifications	
Wind Speed unit	mph, m/s, km/h, knots
Display range	0 -112mph, 50m/s, 180km/h, 97 knots
Speed accuracy	<5m/s: ±0.5m/s, >5m/s : ±10% (whichever is greater)
Display mode	Gust/Average
Memory mode	Daily Gust/Average
Alert	High Wind Speed Alert (Gust/Average)
Wind direction	16 directions
Rain Display & Function Specifications	
Unit of rainfall	mm, in
Range of rainfall	0 – 12999mm (0 – 511.7 in)
Accuracy of rainfall	±7%
Display mode	Current
Memory mode	Daily Max
Rainfall display mode	Hourly/ Daily/ Weekly/ Monthly/ Total Rainfall

Alert	High Daily Rainfall alert
UV Index Display & Function Specifications	
Display range	0 - 16
Display mode	Current
Memory mode	Daily Max
Alert	High UVI alert
Light Intensity Display & Function Specifications	
Light Intensity unit	Klux, Kfc and W/m2
Display range	0 – 200 Klux
Display mode	Current
Memory mode	Daily Max
Alert	High Light intensity alert
Weather Index Display & Function Specifications	
Weather Index mode	Feels like, wind chill, heat index and dew point
Display mode	Current
Memory mode	Daily Max/min
WIRELESS 7-IN-1OUTDOOR SENSOR	
Dimensions	408 x 396 x 367mm (16 x 15.6 x 14.4inch)
Main power	3.6V Ni-MH rechargeable battery pack
Backup power	Solar power
Weather data	temperature, humidity, wind speed, wind direction, rainfall, UVI and light intensity
RF frequency	868MHz
RF transmission range	150m (492ft)
Transmission interval	Every 20 seconds for UV、 light intensity、 wind speed、 temperature, humidity and rain data and wind direction data
Operation temp	-40℃ – 60℃ (-40℉ – 140℉)
Additional tools required for sensor	Yes

TROUBLESHOOTING

Problem	Solution
Wireless sensor does not communicate with weather station	The wireless sensor may have initiated properly, and the data is registered by the weather station as invalid, and the weather station must be reset. With an open-ended paperclip, press the RESET button for 3 seconds to complete the display of the voltage. LED will flash every 20 seconds. If LED will not flash every 20 seconds, take out the batteries and wait 5 minute, while covering the solar panel to drain the voltage. Put batteries back in and resync the weather station and resync the weather station (Refer to Page 19 RE-PAIRING SENSOR) with the wireless sensor about 3m (10 feet) away . The LED of the wireless sensor will flash every 20 seconds. If the LED is still not flashing every 20 seconds, replace the new batteries in the wireless sensor. If the batteries were recently replaced, check the polarity. If the wireless sensor is flashing every 20 seconds, proceed to the next step. There may be a temporary loss of communication due to reception loss related to interference or other location factors, Or batteries may have been changed in the wireless sensor and the weather station has not been reset. The solution may be as simple as powering down and up the weather station (remove DC power and batteries), wait 30 seconds, and reinsert DC power and batteries).
Indoor and Outdoor temperature do not agree	Allow up to one hour for the wireless sensors to stabilize due to signal filtering. The indoor and outdoor temperature sensors should agree within ±2℃ (±4℉) (the sensor accuracy is ±1℃ (±2℉) Use the calibration feature to match the indoor and outdoor temperature to a known source.
Temperature sensor reads too high in the daytime	Make certain that the wireless sensor is not too close to heat generating sources or strictures, such as buildings, pavement, walls, or air conditioning units.

Problem	Solution
Rain gauge reports rain when it is not raining.	An unstable mounting solution (sway in the mounting pole) may result in the tipping bucket incorrectly incrementing rainfall. Make sure you have a stable, level mounting solution. (Refer page 17 ADJUSTING THE 7-IN-1 WIRELESS SENSOR LEVEL)
Wi-Fi does not display on the weather station	Check your router for problems. 1.) Check Wi-Fi symbol on the display. If wireless connectivity is successful, the Wi-Fi icon will be displayed in the time filed. 2.) Make sure your modem Wi-Fi settings are correct (network name, and password) 3.) Make sure the weather station is plugged into DC power. The weather station will not connect to Wi-Fi when powered by batteries only. 4.) The console only supports and connects to 2.4GHz routers. If your own a 5GHz router, and it is a dual bad router, you will need to disable the 5Ghz band, and enable the 2.4GHz band. 5.) The weather does not support guest networks.
Data not reporting to www.wunder-ground.com or www.weather-cloud.net	1.) Confirm your password or key is correct. It is the password you registered on Wunderground.com. Wunderground.com. Your underground.com password cannot begin with non-alphanumeric characters (a limitation of Wunderground.com, not the station). For example, $worknet is not a valid password, but worknet$ is valid) 2.) Confirm your station ID is correct. The station ID is all caps, and the most common issue is substituting and O for a 0 (or vice versa). Example, KCAPHOEM12, not KCAPH0EM12. 3.) Make sure the data and time are correct on the weather station. If incorrect, you may be reporting old data, not real time data. 4.) Make sure your time zone is set properly. If incorrect, you may be reporting old data, not real time data. 5.) Check your router firewall settings. The weather station sends data via Port 80.

Made In China

VEVOR®

TOUGH TOOLS, HALF PRICE

Technical Support and E-Warranty Certificate

www.vevor.com/support

Guide de démarrage rapide

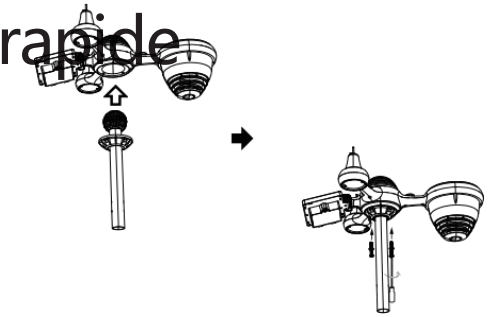

①INSTALLING THE MOUNTING POLE

Secure the sensor onto a mounting pole (included) using the screws (included).

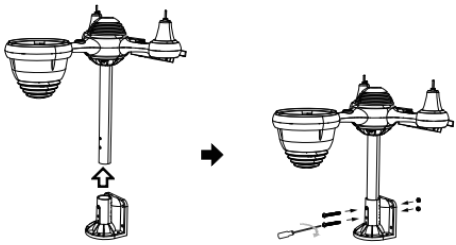

②INSTALLING THE MOUNTING BRACKET

Secure the sensor onto a mounting bracket (included) using the screws (included).

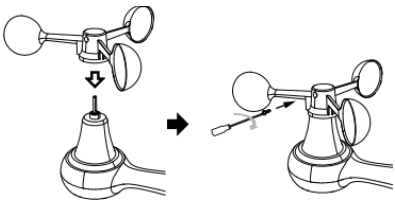

③INSTALLATION DES COUPELLES DE VITESSE DU VENT

Alignez les trous de vis dans les coupelles de vitesse du vent avec les plat, côté vertical de la tige métallique.

Insérez les coupelles de vitesse du vent dans la tige métallique et vissez fermement pour le verrouiller en place.

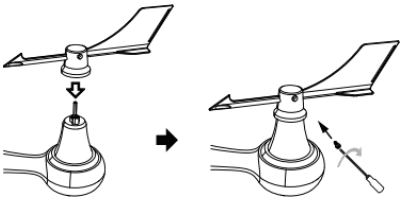

④INSTALLATION DE L'AIGUE DE DIRECTION DU VENT

Alignez les trous de vis de la girouette de direction du vent avec le plat, verticale côté de la tige métallique.

Insérez la girouette dans la tige métallique et vissez-la fermement. pour le verrouiller en place.

⑧MOUNTING THE WIRELESS 7-IN-1 OUTDOOR SENSOR

Various options to install. Make sure the rain collector faces north and the solar panel faces south before fastening the screws (included).
If you are a user located in the Southern Hemisphere, please reverse the direction.

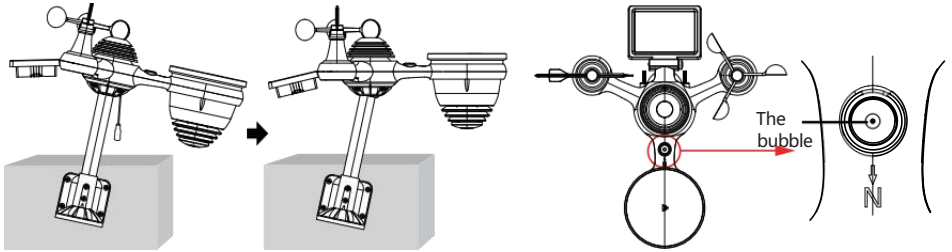

⑨ADJUSTING THE 7-IN-1 WIRELESS SENSOR LEVEL

Use the bubble level indicator to make sure the wireless outdoor sensor is completely level.

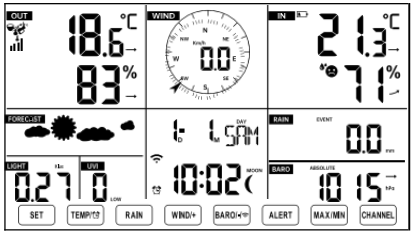

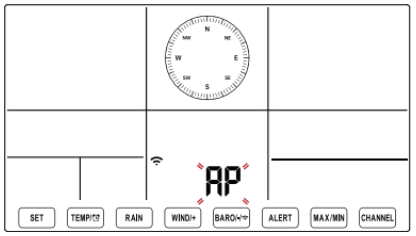

⑩MISE SOUS TENSION LA STATION MÉTÉOROLOGIQUE

Branchez l'adaptateur secteur sur la météo gare.
Une fois la station météorologique installée allumé,
il entrera automatiquement en mode d'appairage.

⑪ MISE EN PLACE CONNEXION WI-FI

Appuyez et maintenez enfoncé le bouton **BARO/-/** 3 secondes pour entrer Mode AP.
Ouvrez les paramètres de votre réseau Wi- Fi sur PC station météo
SSID (WWS-XXXXXX) de la liste .
Appuyez sur le SSID à connecter.

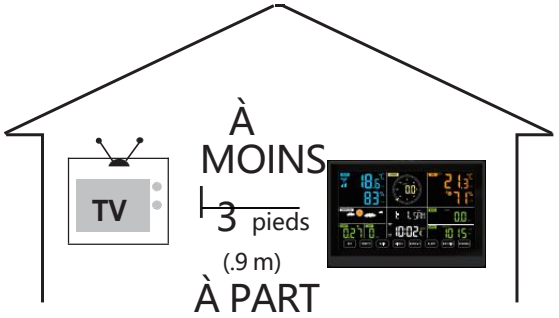

Pour éviter les interférences sans fil, placez les deux unités à au moins 3 pieds (0,9 m) de distance.
des appareils électroniques (télévision, ordinateur, micro-ondes, radio, etc.).

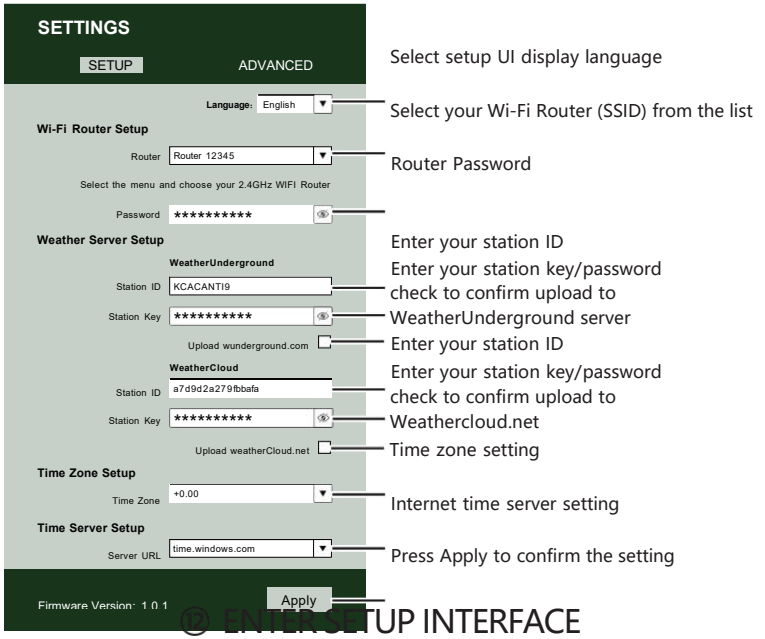

Select setup UI display language
Select your Wi-Fi Router (SSID) from the list
Router Password
Enter your station ID
Enter your station key/password check to confirm upload to WeatherUnderground server
Enter your station ID
Enter your station key/password check to confirm upload to Weathercloud.net
Time zone setting
Internet time server setting
Press Apply to confirm the setting

⑫ ENTER SETUP INTERFACE

Enter the following address into the web browser address bar:
http://192.168.1.1 to access the setup interface.
Please click to check your password before clicking

Flashing: the weather station is attempting to connect to your wireless router	Solid: the weather station has been connected to your wireless router.

⑬ WI-FI CONNECTION STATUS

Please scan the QR code or visit https://youtu.be/LESE8poieYY to see a video on how to use it.

VEVOR®

TOUGH TOOLS, HALF PRICE

Support technique et Certificat de garantie électronique

www.vevor.com/support

STATION MÉTÉOROLOGIQUE

MODÈLE : YT60234

Nous continuons à nous engager à vous fournir des outils compétitifs prix.
"Sauvegarder Moitié", "Moitié Prix " ou toute autre expression similaire utilisée par nous seulement représente un
estimation des économies que vous pourriez réaliser en achetant certains outils chez nous par rapport aux principaux
les meilleures marques et les doses pas nécessairement signifie couvrir tous catégories des outils proposés par nous. Toi
sont nous vous rappelons de bien vouloir vérifier attentivement lorsque vous êtes passer une commande avec nous si tu sont
en fait, je sauve la moitié par rapport aux plus grandes marques.

VEVOR®
TOUGH TOOLS, HALF PRICE

METEOROLOGICAL STATION

MODÈLE : YT60234



BESOIN DE L'AIDE? CONTACT NOUS!

Avoir produit Des questions ? Besoin technique soutien? S'il te plaît sentir gratuit à contact nous:

ServiceClient@vevor.com

C'est l'original instruction, s'il vous plaît lisez tout manuel instructions soigneusement avant de l'utiliser. VEVOR se réserve une interprétation claire de notre manuel d'utilisation. L'apparence du produit doit être soumis à la
produit vous reçu. S'il te plaît, pardonne nous que nous ne le ferons pas je vous informe à nouveau s'il existe une technologie ou un logiciel mises à jour sur notre produit.

SAFETY PRECAUTIONS

AVERTISSEMENT! Veuillez lire et comprendre toutes les précautions de sécurité, les instructions d'utilisation et les instructions d'entretien/maintenance avant d'utiliser cet appareil appareil. Conservez ce manuel pour référence ultérieure.

- Ceci produit est pas un jouet. Garder dehors de la portée de enfants.
- Ceci produit est conçu pour utiliser dans le maison seulement comme un indication de conditions météorologiques.
- Ceci produit est ne pas être utilisé pour médical fins ou pour publique information.
- Faire ne nettoyez pas l'appareil avec des produits abrasifs ou corrosif matériels.
- Faire pas placer l'appareil à proximité de flammes nues ou de sources de chaleur. Incendie, choc électrique, dommages au produit ou blessure pourrait se produire.
- Seulement utiliser frais nouveau piles dans le produit. Faire pas mélanger nouveau et vieux piles ensemble.
- Faire ne pas démonter, ltrer ou modifier le produit.
- Seulement utiliser des pièces jointes ou accessoires avec ce produit spécifié par le fabricant.
- Faire ne pas immerger l'appareil dans l'eau. Séchez le produit avec un doux tissu si déversements de liquide sur il.
- Faire ne soumettez pas l'appareil à une force excessive, à des chocs, canal, température extrême ou humidité .
- Faire ne pas couvrir ni bloquer la ventilation trous avec des objets.
- Cette station météo de ceci produit est destiné à être utilisé à l'intérieur seulement.
- Ce produit est seulement convient pour montage à un hauteur moins de 2 m (6,6 pieds)
- Ne pas altérer les composants internes de l'appareil. Altération des le produit annulera la garantie.

SAFETY PRECAUTIONS

- Piles sont pas compris. Quand insertion piles, faire bien sûr que le positif et négatif les polarités correspondent à la marquages dans le compartiment.

♏ fais pas mélanger standard, alcalin, et rechargeable piles ensemble.

- Laisser un batterie exposée à des conditions extrêmement des températures élevées dans l' environnement environnant peuvent entraîner une explosion ou fuite de liquide inflammable ou du gaz.
- Laisser un batterie exposée à des conditions extrêmes basse pression d'air dans l' environnement environnant peut entraîner une explosion ou fuite de liquide inflammable ou du gaz.

CONSEILS POUR LA SÉLECTION DU SITE DU CAPTEUR

- Le collecteur de pluie doit être nettoyé tous les peu mois.

Le capteur doit être installé au moins 1,5 m (5') de distance depuis n'importe lequel bâtiment ou structure.

choisis un emplacement dans un ouvrir espace sous direct soleil avec Non Obstacles.

- Le capteur doit rester dans le doubler de la vue et dans 150 m (492') de la station météo pour une transmission constante et régulière .
- Gardez votre capteur et votre station météo loin de la maison appareils fonctionnant sur la même fréquence. La console et le capteur doit être au moins 1 - 2 m (3'-7') loin depuis tel interférences .

PRODUCT FEATURES

- Coloré et grand écran à chiffres avec super luminosité rétroéclairage.
- 9 fonctionnel boutons: RÉGLAGE, TEMPÉRATURE / ALARME, PLUIE, VENT/+, BARO/-/ , ALERTE, MAX/MIN, CANAL, LUMIÈRE/ SNOOZE
- Le temps se synchronise automatiquement avec Internet.
- Alarme avec fonction snooze.
- ☞ □ ■ ♍ ♦ ♓ □ ■ heure d'été (DS T).
- Fuseau horaire: GMT ±12.
- 8 jours de la semaine langues (EN/DE/FR/ES/IT/NL/RU/DU).
- Lune Phase.
- Température intérieure et extérieure (°C/°F) et humidité lectures avec tendance.
- Horaire, quotidien, hebdomadaire , Pluviométrie mensuelle, totale et Précipitations taux en le passé heure.
- Vitesse moyenne du vent, rafales de vent vitesse et le vent direction affiche.
- Absolu et relatif Barométrique affichages de pression avec s'orienter.
- Intensité lumineuse et UV indice afficher .
- Indice météo afficher : Sentir aime, le vent Froideur, Chaleur indice, Rosée indiquer.
- Prévision météo.
- Max/Min en lisant.
- Paramètres d'alerte météo.
- Télécharger la météo données sur la météo Souterrain et /ou Weathercloud via un Wi-Fi routeur.
- 4 niveaux luminosité du rétroéclairage t.

PACKAGE CONTENTS



1

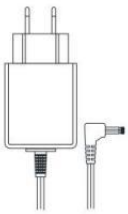

2

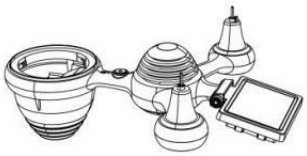

3



4

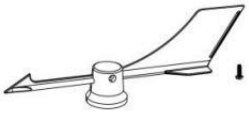

5

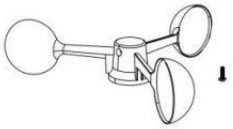

6



7

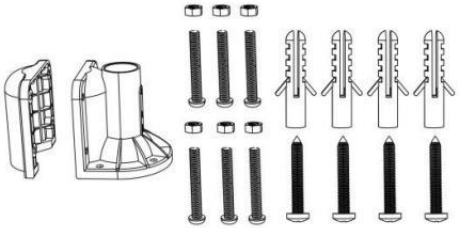

8

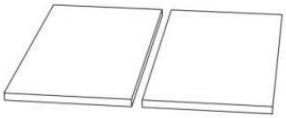

9



10



11



12

1 station météo
2 Adaptateur
Capteur extérieur sans fil 7 en 1
4 Entonnoir
5 Vent Girouette de direction avec 1 vis
6 coupes de vitesse du vent avec 1 Vis
7 Montage Poteau avec 4 vis
8 Montage Supports avec 6 vis

9 Caoutchouc Tampons x 2
10 Tournevis 1
11 Tournevis 2
12 Guide de l'utilisateur

REMARQUE : 4 vis supplémentaires pour la girouette de direction du vent et les coupelles de vitesse du vent.

APERÇU DU PRODUIT

SANS FIL 7 EN 1

1 Solaire panneau
2 Girouette de direction du vent
③ Capteur UV/lumière
4 Niveau à bulle gradienteur
⑤Collecteur de pluie
⑥ Coupes de vitesse du vent
7 Montage pôle
⑧Montage parenthèses
⑨ Capteur hygro-thermique
10 DIRIGÉ: Clignote lorsque l'appareil transmet un en lisant
⑪ Bouton RESET
⑫ Couvercle de la batterie

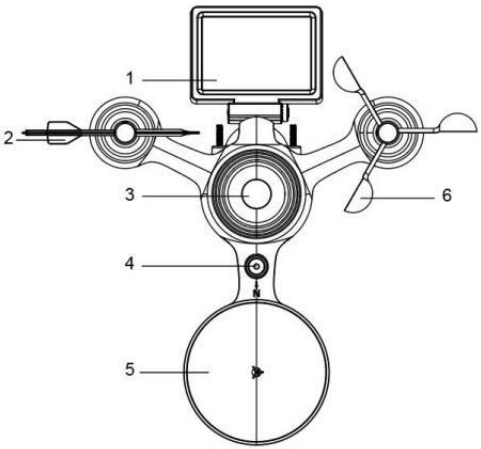

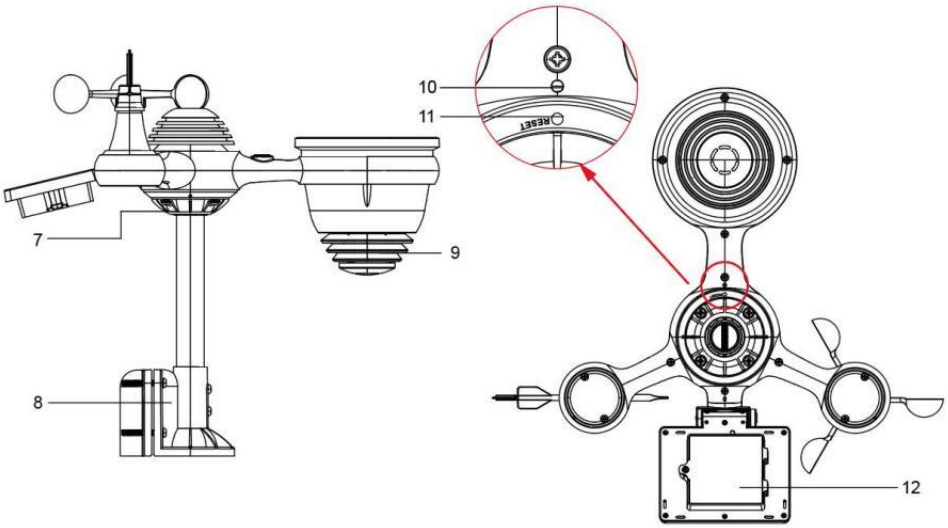
10
11
RESET
7
9
8
12

WEATHER STATION



①Température/humidité extérieure lecture, météo indice

② Direction du vent et vitesse

3 Lecture de la température/humidité intérieure

④ Prévisions météorologiques

5 Heure et date, lune phase, Petit kday

⑥Lumière intensité

7 UV indice

⑧Pluie

9 Baromètre

⑩ ENSEMBLE bouton

⑪ TEMP/ Bouton (ALARME)

12 Bouton PLUIE

⑬ Bouton WIND/+

⑭ BARO/-/ (Wi-Fi) bouton

⑮ Bouton ALERTE

16 Bouton MAX/MIN

⑰ Bouton CANAL

⑱ LUMIÈRE/SNOOZE bouton

19 Compartiment à piles (3,6 V Ni-MH rechargeable batterie paquet)

PARAMÈTRE CAPTEUR EXTÉRIEUR SANS FIL 7 EN 1

Le capteur extérieur sans fil 7 en 1 mesure la vitesse et la direction du vent , précipitations, UV, intensité lumineuse , température et humidité.

INSTALLATION DU MONTAGE PÔLE ET SUPPORT

● Fixez le capteur sur un poteau de montage et support (inclus) en utilisant le

vis (incluses).

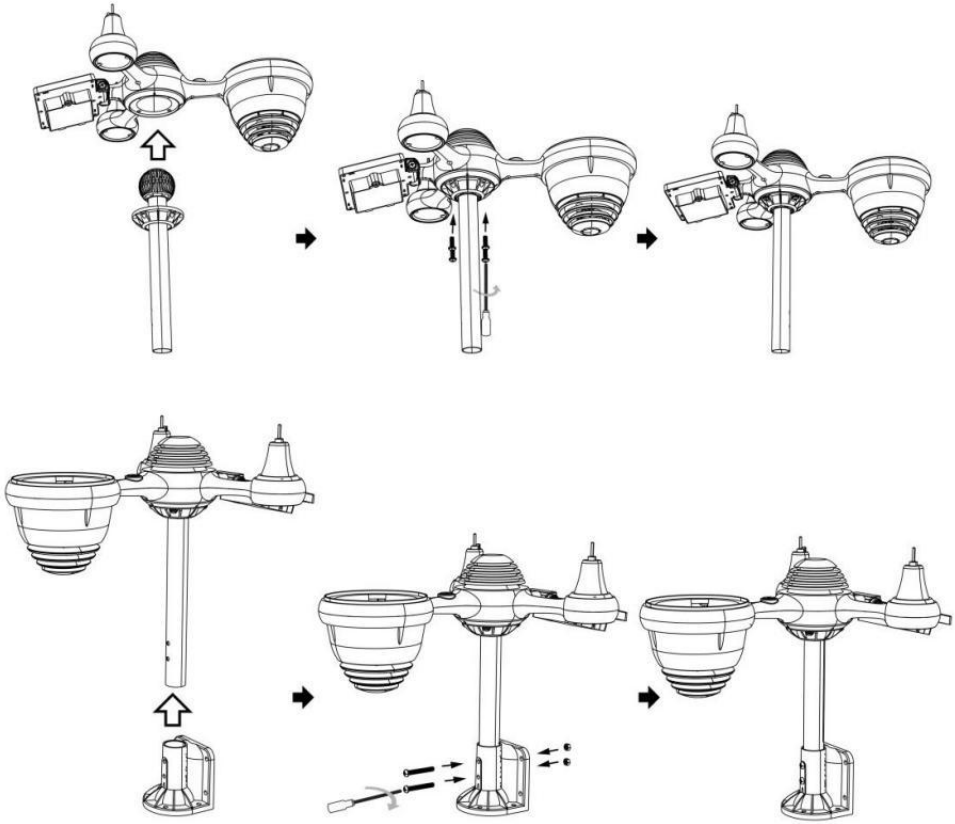

INSTALLATION DES COUPELLES DE VITESSE DU VENT ET DES AILETTES DE DIRECTION DU VENT

● Alignez les trous de vis dans les coupelles de vitesse du vent avec les plat, verticale côté de le métal tige.

● Insérez les coupelles de vitesse du vent dans le métal tige et va les faire foutre sur serré à verrouillage il dans lieu.

● Alignez les trous de vis de la girouette de direction du vent avec la surface plate et verticale. côté du métal tige.

● Insérer la girouette de direction du vent dans le métal tige et vissez-les fermement pour verrouillage il dans lieu.

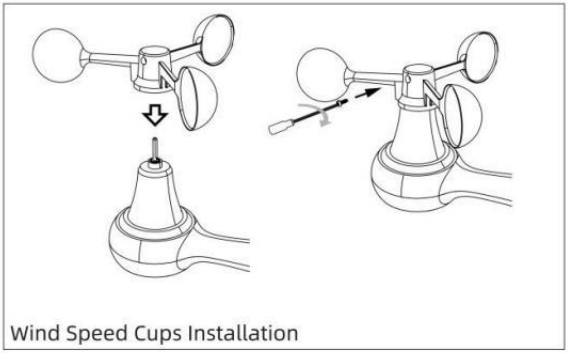

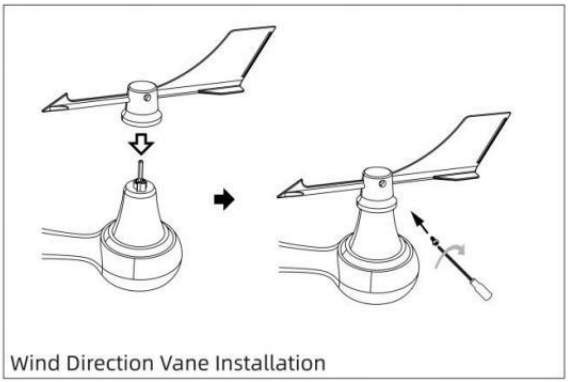

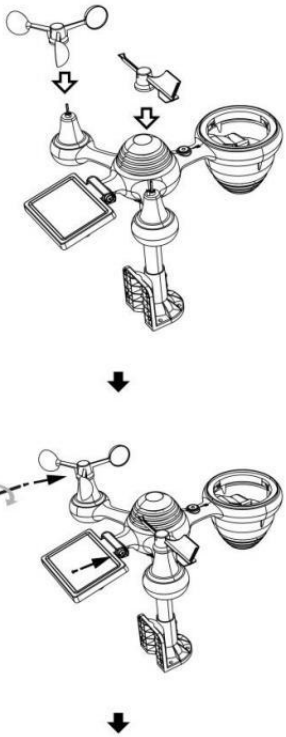

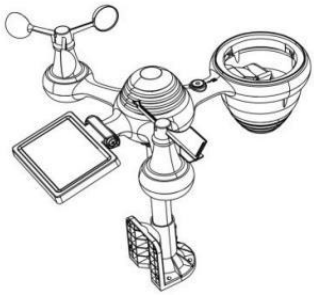

PARAMÈTRE COLLECTEUR DE PLUIE ASCENDANT

● Alignez les encoches de l'entonnoir avec les rainures de verrouillage à l'intérieur le pluie collectionneur.

● Insérer l'entonnoir dans le collecteur de pluie et vissez-les serré à verrouillage il dans lieu.

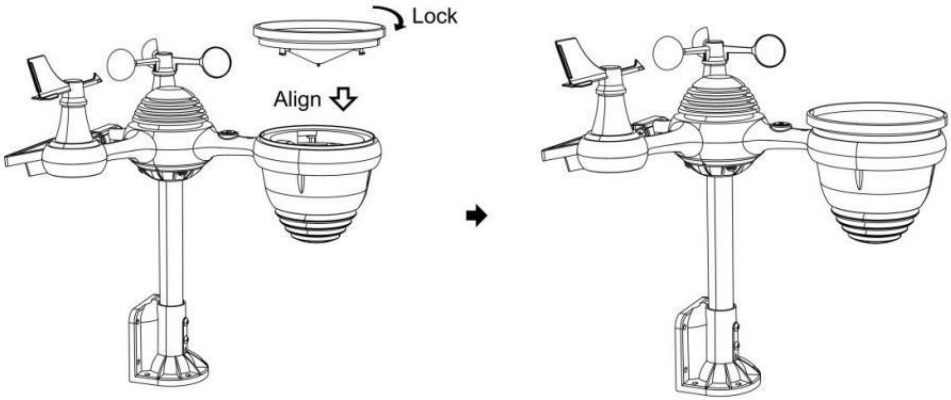

INSTALLATION DU PILES

● Dévissez le couvercle de la batterie au bas de la Capteur extérieur 7 en 1 en utilisant un tournevis 1.

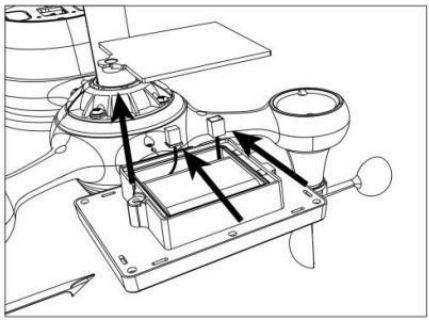

● Connectez le câble de la batterie rechargeable bloc-piles (compris) au câble situé dans la batterie compartiment.

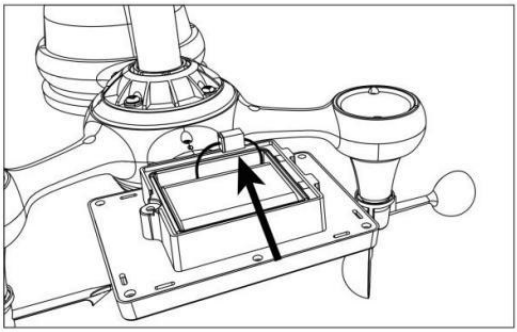

- Ajustez les câbles connectés afin qu'ils s'adaptent confortablement au compartiment. Alors, insérer la batterie dans le compartiment.

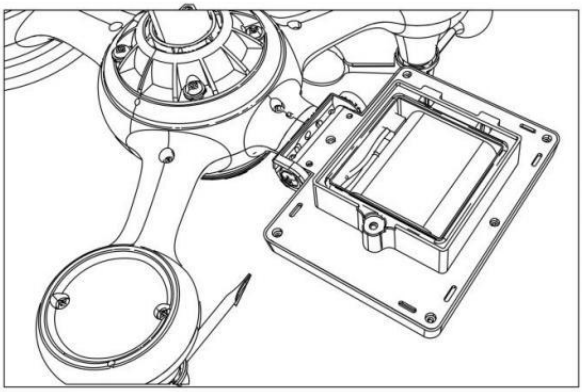

- Fermer et attacher le batterie porte dos sur le compartiment.

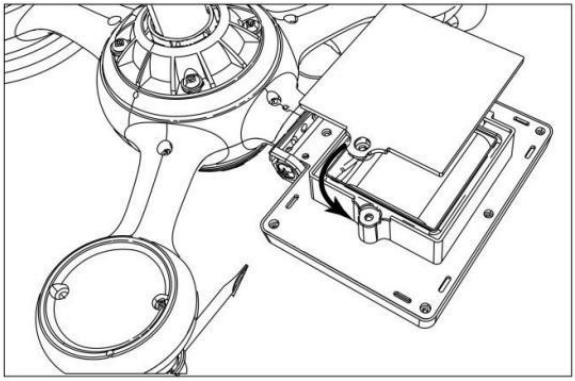

CELLULE SOLAIRE

● Desserrez la vis au joint donc l'engrenage de l'autre côté de la articulation pousse vers l'extérieur. La cellule solaire devrait maintenant être dans un déverrouillé position.

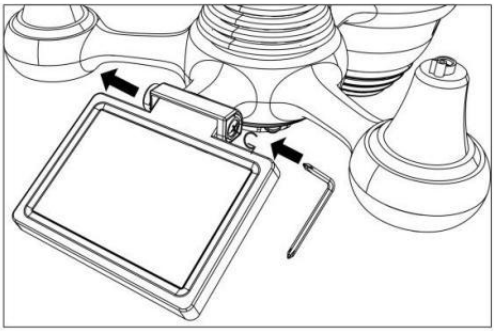

● Ajustez l'angle vertical de la cellule solaire pour obtenir le le plus optimal utilisation de la cellule solaire en fonction de votre emplacement.

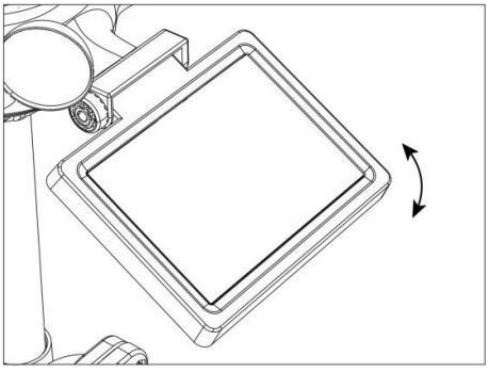

● Poussez l'engrenage vers l'intérieur et serrez la vis jusqu'à ce que le engrenages verrouillage dans lieu.

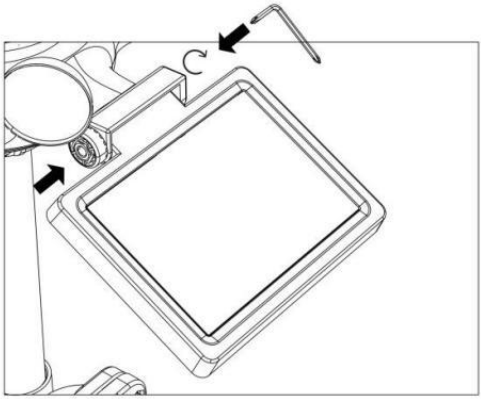

Lors du réglage de la cellule solaire, réglez-la sur un angle le plus proche de votre latitude . tableau ci-dessous pour avoir une idée de comment tu devrait angle ton solaire cellule.

Latitude Proximité	Cellule solaire Sélection d'angle
Si votre emplacement est fermer à 84°	84°
Si votre emplacement est fermer à 63°	63°
Si votre emplacement est fermer jusqu'à 42°	42°
Si votre emplacement est fermer à 21°	21°
Si votre emplacement est fermer à 0°	0°

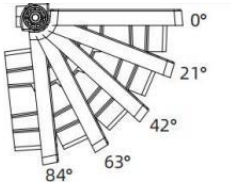

MONTAGE DU CAPTEUR EXTÉRIEUR SANS FIL 7 -IN-1

- Choisissez un emplacement pour le capteur extérieur 7 en 1 qui est ouvrir avec Non Obstacles.
- Serrez le montage crochets à un surface/mur en utilisant quatre vis autotaraudeuses (inclus), ou serrez le montage pôle à votre existant
  montage pôle avec quatre φ5 Boulons et M5 Assemblage d'écrous.
- Ajouter tampons en caoutchouc sur le montage support avant fixation le montage support sur le capteur.

- Assurez-vous que le collecteur de pluie est orienté vers le nord et que le solaire panneau fait face au sud avant fixation le vis (inclu ses).
- S'il vous plaît assurer que le capteur est fixé particulièrement fermement, sinon, les conditions venteuses font trembler l'émetteur et donc mal lire le

données pluviométriques.

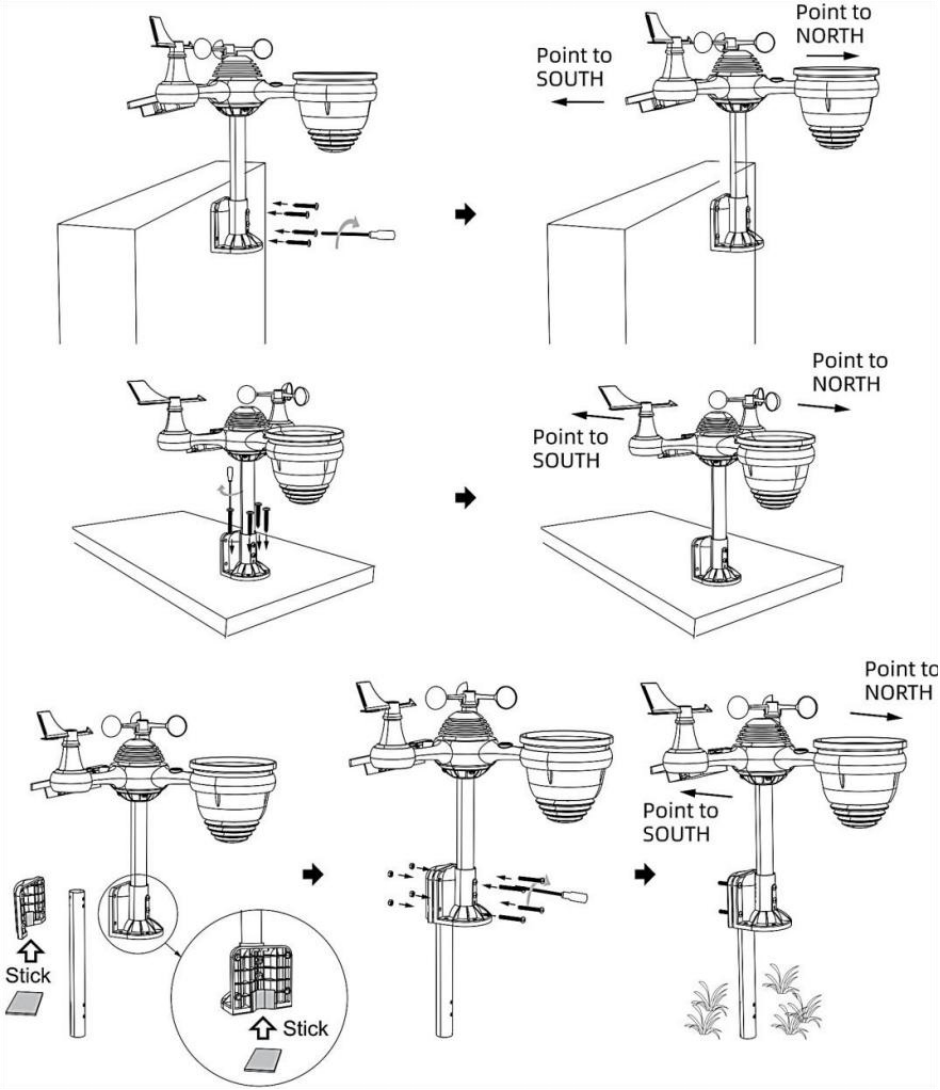

CAPTEUR EXTÉRIEUR SANS FIL 7 EN 1 VERS LE SUD (FACULTATIF)

Le capteur météo sans fil extérieur est calibré pour être pointu au nord pour précision maximale. Cependant, pour votre commodité, si vous êtes un utilisateur

situé dans le sud Hémisphère, tu peux utiliser le capteur avec le pluie collecteur pointant vers le sud.

1.) Montez et installez le capteur météo sans fil avec le collecteur de pluie pointant vers le sud, au lieu du Nord. (Veuillez vous référer à MONTAGE DU
7 EN 1 SANS FIL POUR L'EXTÉRIEUR CAPTEUR .)

2.) Sélectionnez « STH » pour l'hémisphère sud dans le horloge paramètre mode. (S'il te plaît se référer à « réglage de l'horloge »)

REMARQUE : la modification du réglage de l'hémisphère changera automatiquement l' direction des phases de la lune sur afficher.

Orienter le capteur météorologique sans fil vers le sud permettra un ensoleillement maximal sur le panneau solaire, en particulier pendant la saison hivernale dans le sud Hémisphère.

CAPTEUR SANS FIL 7 EN 1 NIVEAU

● Utiliser la bulle niveau indicateur pour s'assurer que le capteur extérieur sans fil est complètement de niveau. Si le capteur n'est pas niveau, le gagner jauge, UV et Lumière l'intensité sera pas mesurer correctement.

● Pour régler le niveau du capteur extérieur sans fil, desserrez les vis du montage pôle. Réglez le niveau du capteur extérieur sans fil afin de assurez-vous que la bulle est au centre de la bulle niveau en dictateur.

● Serrez la vis de fixation pôle contre n.

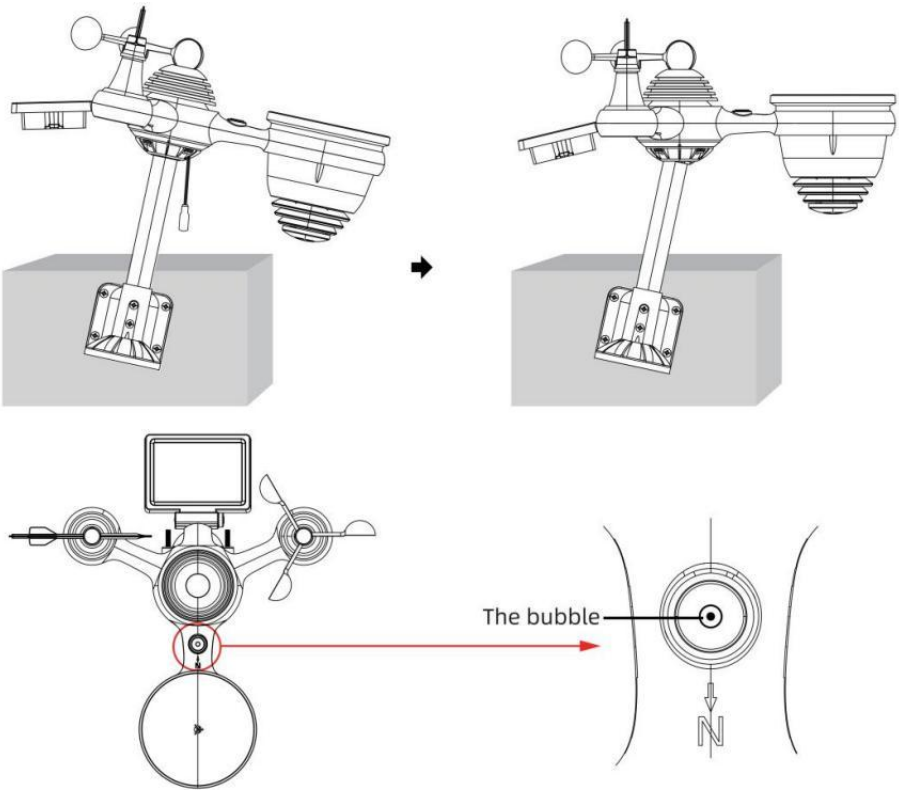

PARAMÈTRE MONTER LA STATION MÉTÉO

ALIMENTATION MONTER LA STATION MÉTÉO

● Branchez l'adaptateur secteur sur l'alimentation jack situé dans le dos de la station météo. Insérer 3 nouveau Piles alcalines AAA (non incluses) pour la sauvegarde.

● Une fois la station météo est allumé, il entrera automatiquement appariement mode.

APPAIRAGE DU CAPTEUR SANS FIL 7 EN 1

● Une fois votre station météo allumée, elle devrait automatiquement recherche pour et se connecter aux capteurs sans fil. Si la station météo ne fonctionne pas

connectez-vous dans les 5 premiers minutes, reportez-vous à la section suivante,

« « RÉAPPAIRAGE DU CAPTEUR ».

● Vous verrez l'icône d'une antenne défilant dans la section température et humidité (extérieur) de l'écran.

● Une fois l'appairage le processus est terminé, l'icône de l'antenne apparaîtra apparaître solide (ne clignote pas) et les relevés de température et d'humidité extérieures, de vent vitesse, direction du vent, UV, lumière l'intensité et les précipitations apparaîtront dans leur sections désignées de l' écran LCD

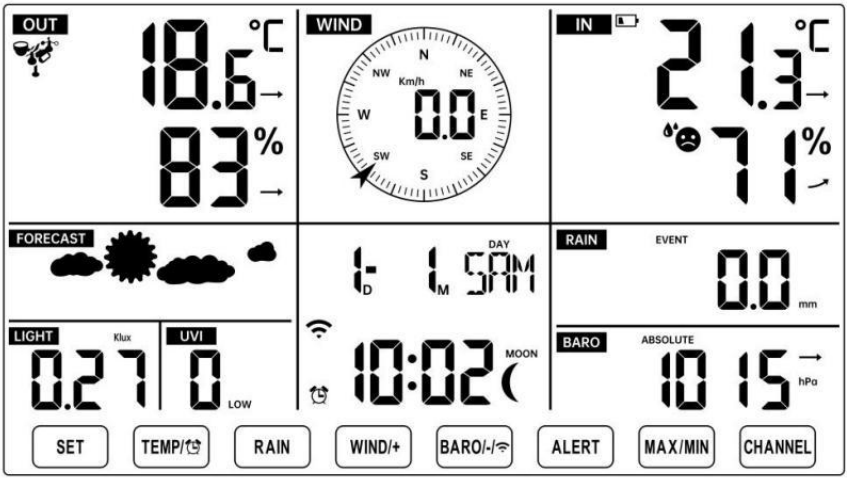

NORMAL TIME DISPLAY

RE-APPAIRAGE DU CAPTEUR

● Si la connexion échoue ou si la station météo est réinitialisé, puis appuyez sur et prise le ⑰ 【 CANAL 】 Appuyez sur le bouton pendant 2 secondes pour entrer en mode de couplage, puis sur le bouton

la station météo va réenregistrer tous les capteurs qui ont déjà a été enregistré auparavant , (c'est-à-dire que la station météorologique pas perdre le connexion des capteurs que vous avez appairés en haut avant.)

INSTRUCTIONS D'INSTALLATION

PARAMÈTRE CONNEXION WI-FI ET SERVEUR MÉTÉO CONNEXION

Appuyez et maintenez ⑭ 【 BARO/-/ 】 bouton sur r 3 secondes, la météo gare L'écran LCD affichera la lettre « AP » qui il est entré Accéder
Point (AP) mode. À ce moment-là, il le fera être prêt pour les paramètres Wi-Fi à être ajusté.

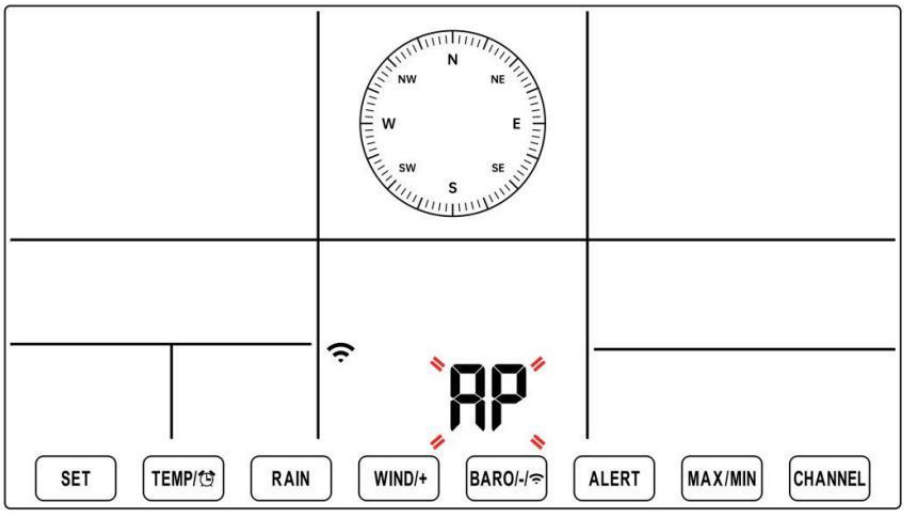

Utilisez votre smartphone, tablette ou ordinateur pour vous connecter à la station météo via Wi-Fi en suivant ces étapes :

- Sur PC, ouvrir votre Wi-Fi réseau paramètres. Sur Androïde ™ ou iOS
  appareils, allez dans le menu des paramètres, puis sélectionnez Connexions /WI-FI à ouvrir le réseau paramètres.
- Localisez le SSID de la station météo dans la liste. Il devrait apparaître comme
  WWS-XXXXXX (où tous les X sont des entiers) dans le liste. Robinet sur le SSID pour se connecter. Cette étape prendra quelques secondes.

- Une fois que vous sont connectés à la météo gare, ouvrir en haut ton Internet ou Web mobile navigateur, et entrez l'adresse suivante dans le
  barre d'adresse: **http://192.168.1.1** pour accéder au site Web de la station météo interface. (Assurez-vous de inclure le http:// ou sinon le web navigateur

peut interpréter l'adresse comme une requête de recherche). Nous recommander en utilisant la dernière version d'un site Web réputé navigateurs.

- Entrez les informations suivantes information dans l'interface Web (Figure 1). Faire bien sûr toutes les informations est entré avant de sélectionner Enregistrer. Si tu choisissez de ne pas télécharger Wunderground.com ou de télécharger weathercloud.net, laissez les cases à cocher non coché.

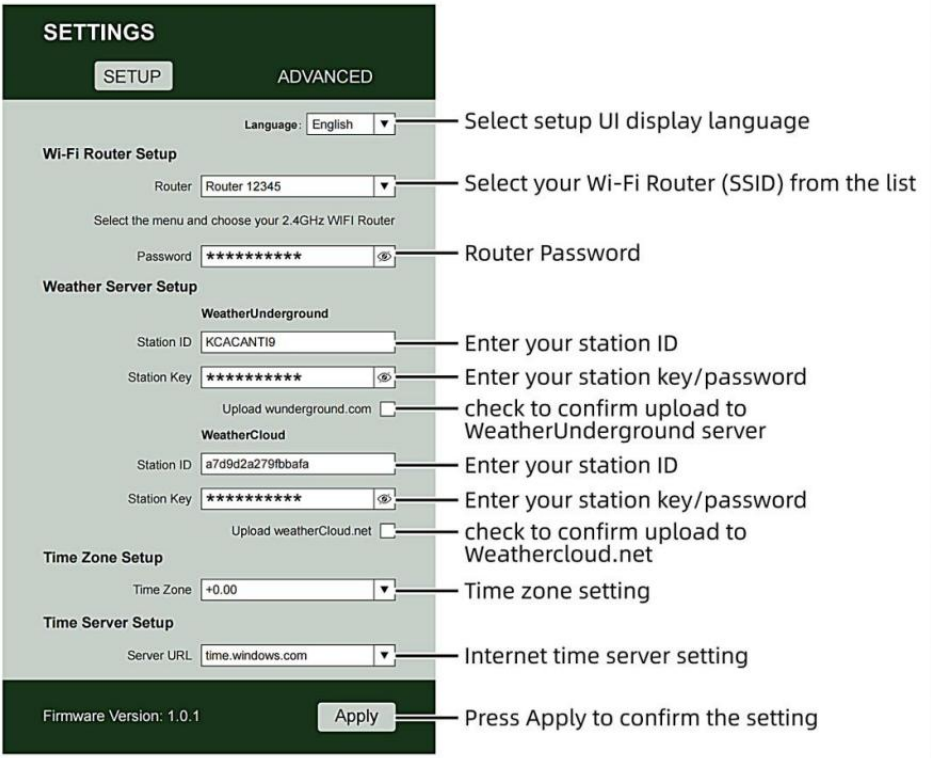

Figure 1

NOTE :

Configuration du fuseau horaire (par défaut) : 0h). Pour régler automatiquement l'affichage de l'heure sur votre fuseau horaire, modifiez le fuseau horaire dans la section Configuration du serveur

de temps de la page CONFIGURATION de « 0:00 » (par défaut) à votre fuseau horaire (par exemple +1:00 pour Allemagne).

5.) Si toutes les informations que vous avez saisies sont correctes, presse "Appliquer" à confirmer

(Chiffre 1). Si ce n'est pas le cas, vérifiez votre site Web. interface i nformation à nouveau.

REMARQUES :

Une fois la configuration Wi-Fi terminée, votre ordinateur ou votre mobile appareil

reviendra à la connexion Wi-Fi par défaut. Si c'est le cas pas, simplement ouvrez les paramètres de réseau sans fil de votre appareil et manuellement reconnecter.

Alors que en mode AP, vous pouvez appuyer et tenir le ⑭ **【** BA RO/-/ **】 Appuyez sur le bouton pendant 3 secondes pour quitter le mode AP. La station météo restaurera simplement les paramètres AP précédents.**

ÉTALONNAGE

Une fois que vous êtes connecté via Wi-Fi à la station météo et que vous avez ouvert le paramètre page à **http://192.168.1.1 ,** en cliquant sur « **AVANCÉ » ,** vous ouvrirez la fenêtre suivante page (Figure 2).

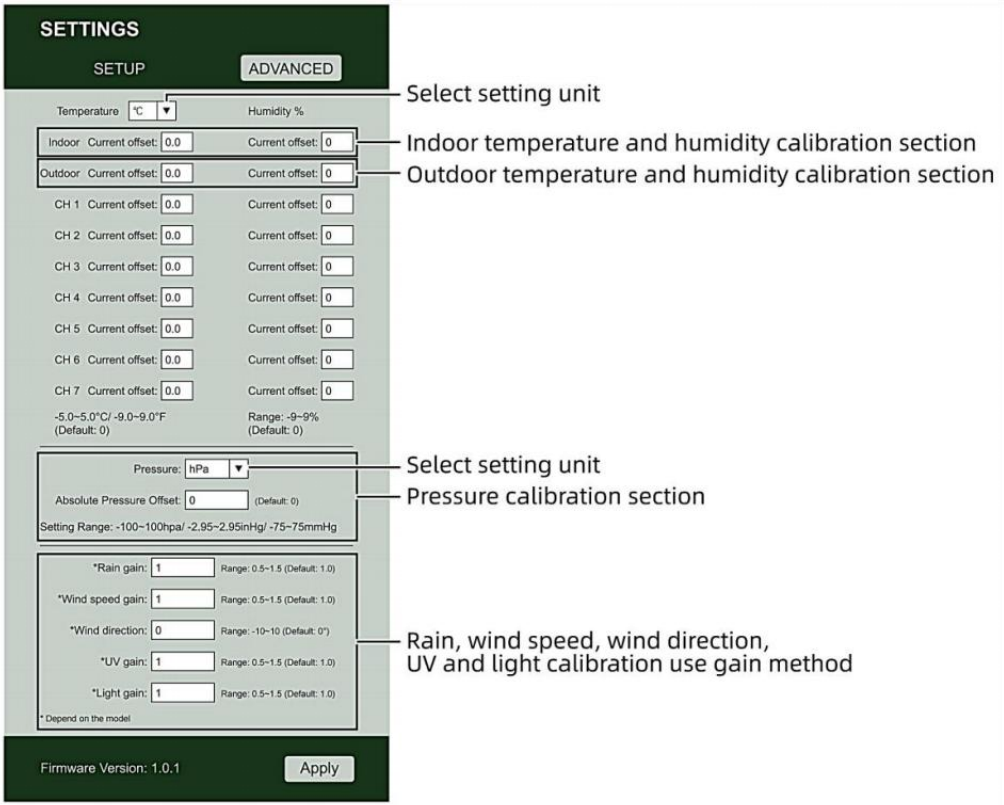

Figure 2

1) Vous pouvez entrer ou changement le compenser et gagner valeurs pour différent mesures paramètre s.

2) Une fois que vous avoir terminé votre librations de calibrage , presse le **"APPLIQUER"** bouton.

3) Le courant valeur de décalage volonté mise à jour à montrer le valeur que toi entré (plutôt de le défaut valeur). Si toi vouloir à changement le valeur , vous peut entrer un nouveau valeur dans le boîte à côté de le numéro (comme dans étape 1). À mise à jour le valeur encore , presse **" APPLIQUER "** bouton .

NOTE :

Nous faisons pas recommande l'étalonnage de la plupart des valeurs à l'exception de Relatif La pression, qui doit être correctement calibré pour refléter votre

distance au dessus de la mer niveau pour tenir compte de l'altitude effets.

ÉTAT DE LA CONNEXION WI-FI

Lorsque la station météo se connecte avec succès à votre routeur Wi-Fi, le Signal Wi-Fi  apparaîtra sur l'écran LCD afficher . Si le signal  Wi-Fi est pas stable ou la station météo essaie de se connecter au routeur, le l'icône clignotera. Si l'icône disparaît, il signifie que la station météo est non connecté au routeur Wi-Fi .

	
Clignotant : le météo gare est tenter à connecter à ton sans fil routeur.	Solide : la station météo a a été connecté à votre réseau sans fil routeur.

NOTE :
Si toi propre un double groupe routeur (2,4 GHz et 5,0 GHz), faire bien sûr toi se connecter au 2,4 GHz groupe, sinon il ne parviendra pas à connecter la station météo à

Wifi .

ÉTAT DE CONNEXION AU SERVEUR DE TEMPS

Une fois la station météo connectée à Internet, elle volonté tentative se connecter au serveur de temps Internet pour obtenir l'UTC temps. Une fois le
la connexion réussit et l' heure de la station météo a été mis à jour. Le icône **« SYNC »** apparaîtra sur le Écran LCD.

Pour afficher l'heure correcte pour votre fuseau horaire spécifique, vous devez besoin de

changer le fuseau horaire dans le réglage CLOCK mode à partir de 00 (par défaut) à votre fuseau horaire (par exemple -5 pour EST). Si vous ne le faites pas connais ton fuseau horaire, toi peut regarder il en haut en ligne.

NOTE :

L'heure sera automatiquement synchronisée avec la Internet par heure.

CRÉEZ ET SYNCHRONISEZ VOTRE COMPTE DE SERVEUR MÉTÉO

CRÉEZ VOTRE COMPTE WEATHER UNDERGROUND

1.) Visitez : https://Wunderground.com, et sélectionnez **« Rejoindre »** dans le supérieur droit et coin et créer un Gratuit Compte.

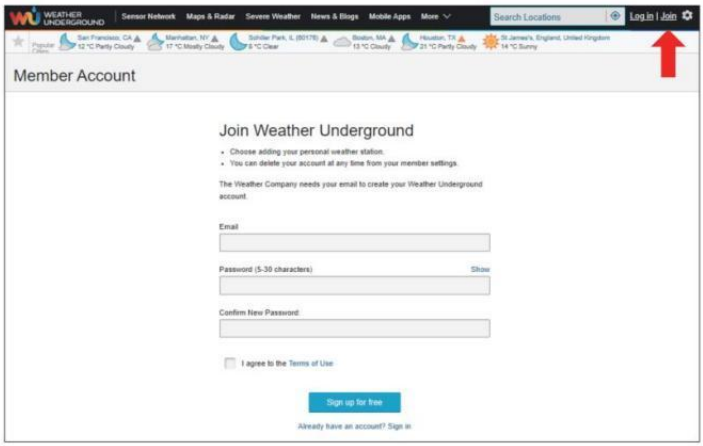

2.) Entrez un Nom d'utilisateur, E-mail et Mot de passe **(Il est ton Se connecter**

mot de passe du site Web, pas votre e-mail mot de passe. Donc non confidentialité sera exposé). Cliquez sur Signe gratuitement.

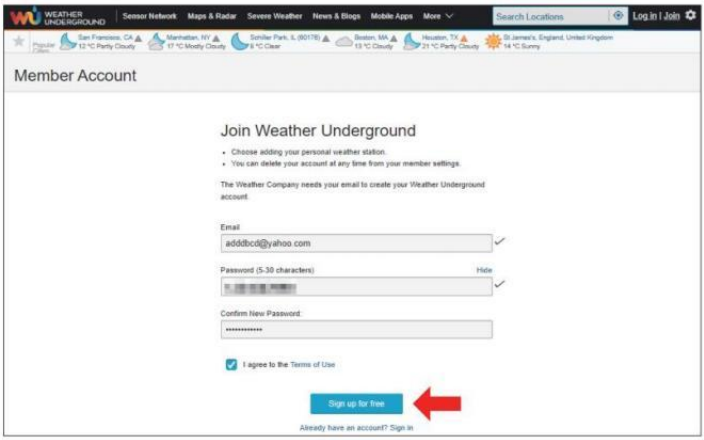

3.) Une fois l'enregistrement terminé avec succès, cela va être montré en dessous de la message.

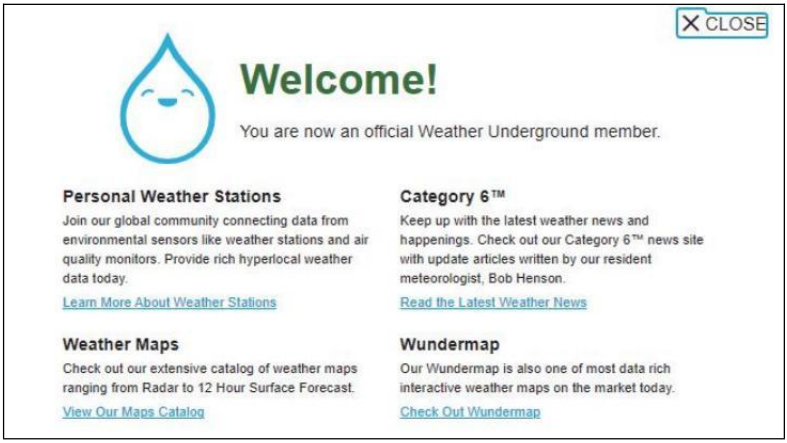

4.) Cliquez sur **« Connexion »** et entrez l' adresse e-mail et mot de passe tu viens de inscrit.

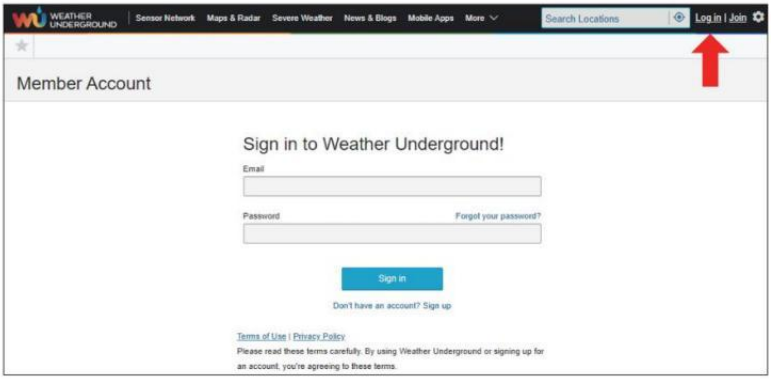

5.) Cliquez sur **« Mon profil » "** et entrez Membre paramètres.

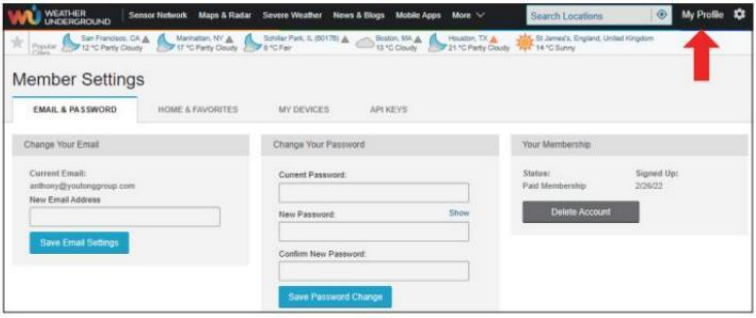

6.) Cliquez sur **« Mettre à jour » maison emplacement "** .

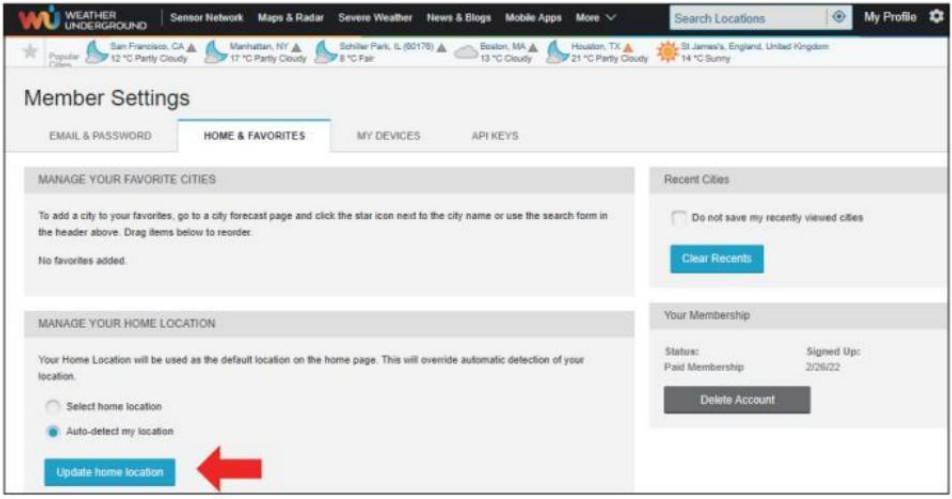

7.) Cliquez sur **« Mon Appareils”**, et cliquez sur **« Ajouter » Nouveau Appareil"**.

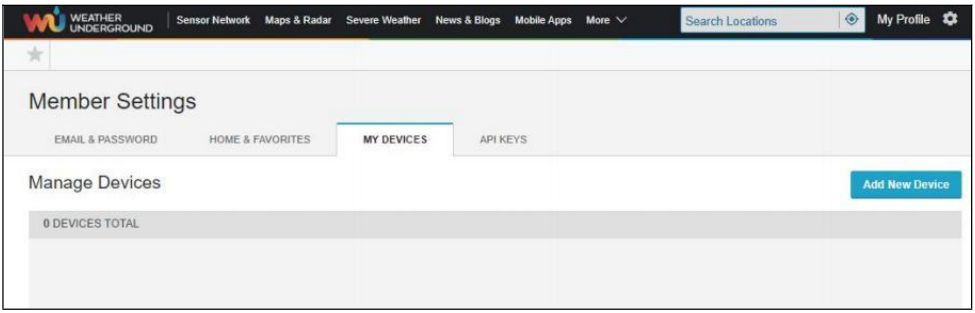

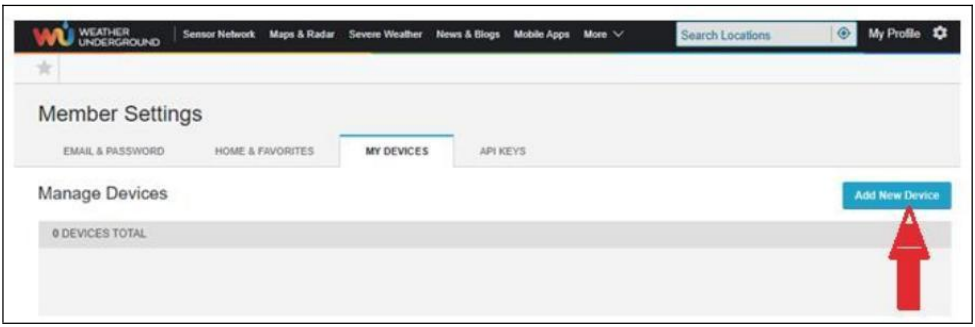

8.) Sélectionnez l'adresse par saisie un adresse ou sélectionnez Manuel à position

votre adresse automatiquement . Cliquez ensuite sur «**Suivant** ".

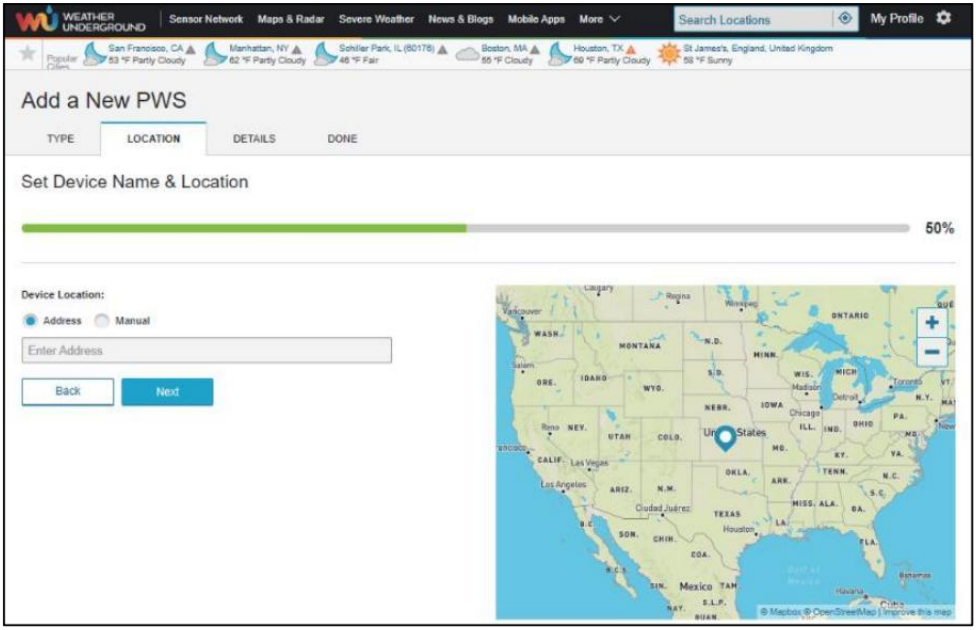

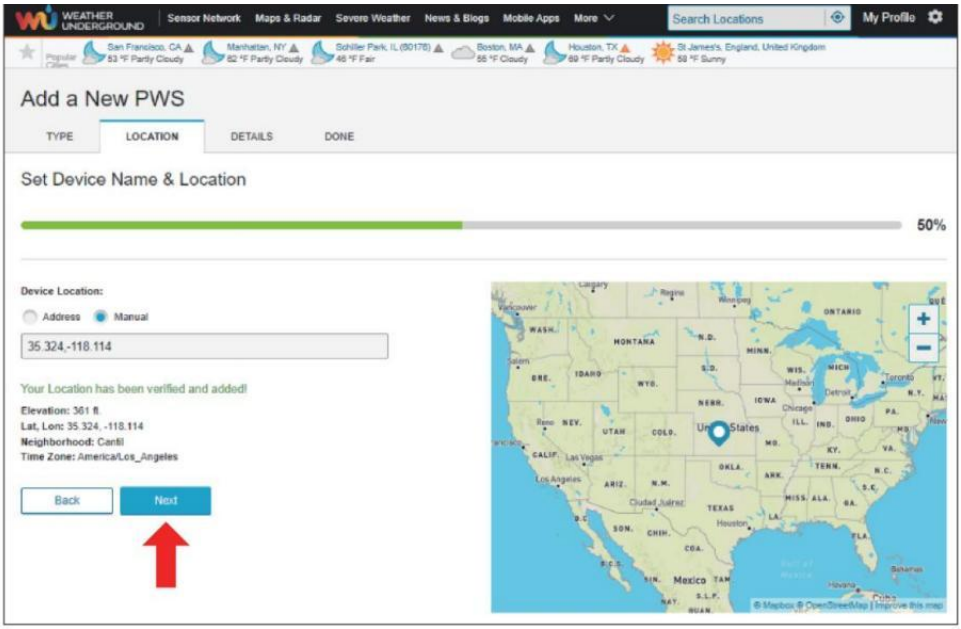

9.) Entrez les informations météorologiques. Blancs avec rouge (requis) doit être rempli dans.

NOTE :

Toi peut sélectionnez « autre » de le Appareil Matériel .

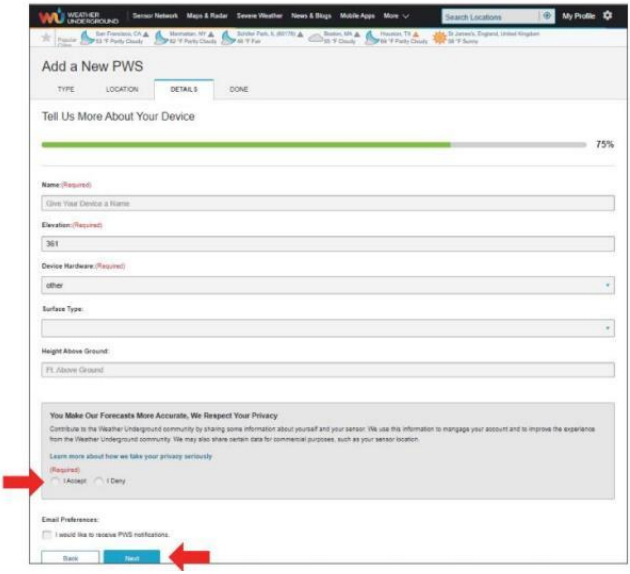

10.) Une fois cette session terminée, cliquez sur **« J'accepte »** et **«Suivant".** 11.) Après vous être enregistré avec succès, s'il te plaît enregistrez votre météo Souterrain ID et Informations clés pour une configuration ultérieure utiliser.

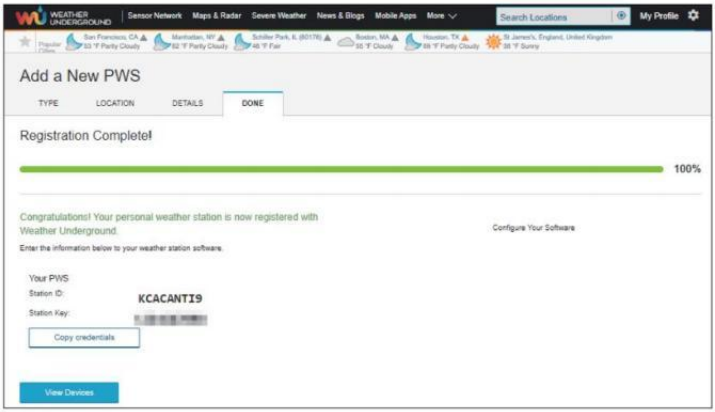

12.) Comme indiqué ci-dessous, inscription est fait avec succès.

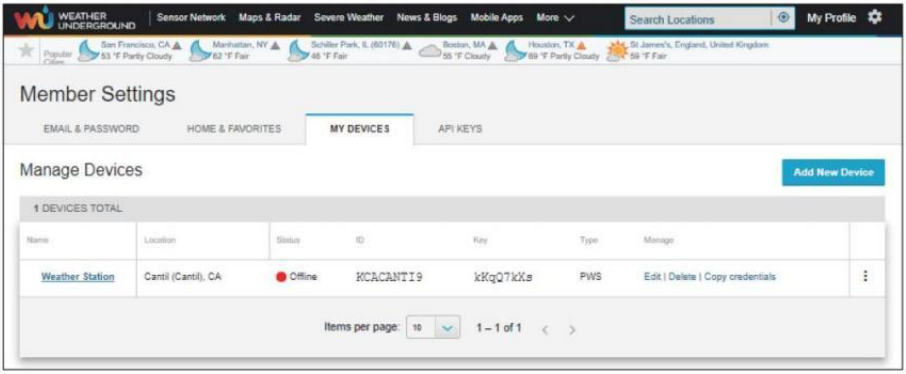

CRÉEZ VOTRE COMPTE WEATHER CLOUD

1.) Visitez le site Web de Weathercloud à l'adresse **https://weather cloud.net/,** et entrez un Nom d'utilisateur, Courriel et Entrez votre mot de passe et cliquez sur « **S'inscrire** ». Suite à la instructions pour créer un compte.

REMARQUE : Ceci il est préférable de le faire sur un ordinateur bureau ou ordinateur portable.
(Il est ton Se connecter mot de passe pour le site web pas ton email mot de passe. Donc Non la vie privée sera exposé).

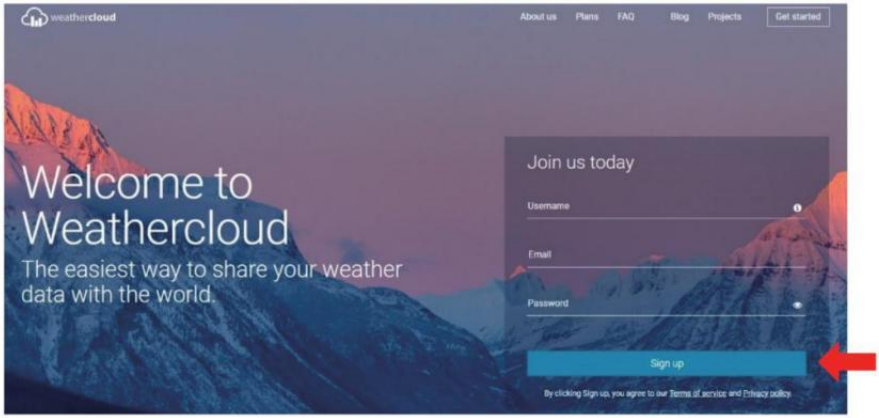

2.) Quand il est réussi, un le courrier électronique sera être reçu dans ton enregistré boîte aux lettres.

3.) Ouvrez votre courrier et connectez-vous dans le web adresse dans le mail. Cliquez « **Activer ton Nuage météorologique compte** ".

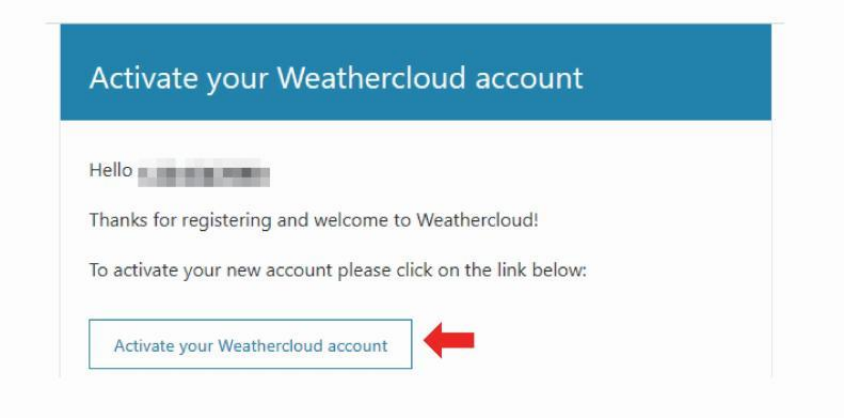

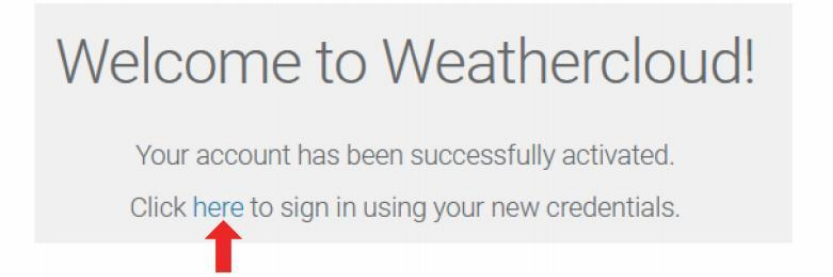

4.) Cliquez **ici "** pour entrer dans le page d'accueil du site Web Weathercloud. 5.) Saisissez l'adresse e-mail et le mot de passe que vous venez d'enregistrer pour accéder au site Web Weathercloud.

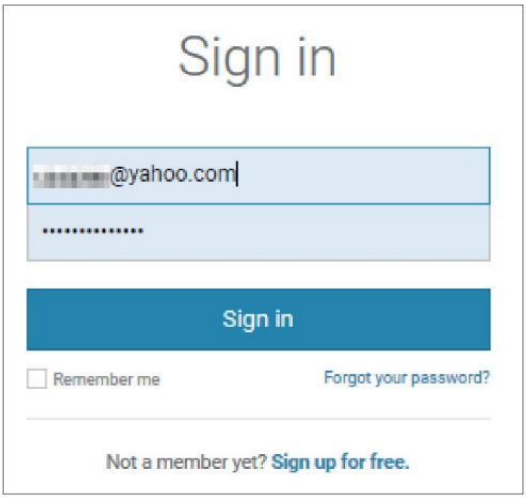

6.) Cliquez sur **« Créer un appareil »** pour ajouter une météo gare appareil.



7.) Entrez tous les demandé information dans le Créer Nouveau Appareil page. Les blancs avec du rouge *doivent être rempli dans.

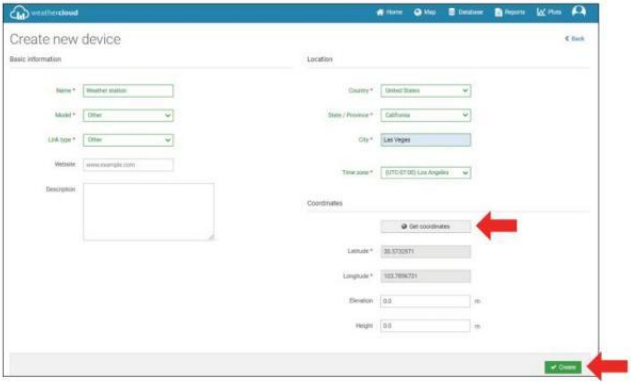

NOTE :

Toi peut sélectionnez « autre » de le Modèle nombre et Lien taper dans le au-dessus des blancs. Cliquez « Obtenir les coordonnées » pour identifier votre emplacement sur le carte, puis cliquez sur « Fait " à confirmer .

8.) Une fois que vous ont terminé ce section , cliquez sur « **Créer** ».
9.) Après vous être enregistré avec succès, veuillez enregistrez votre Weathercloud IDENTIFIANT et Informations clés pour une configuration ultérieure utiliser.

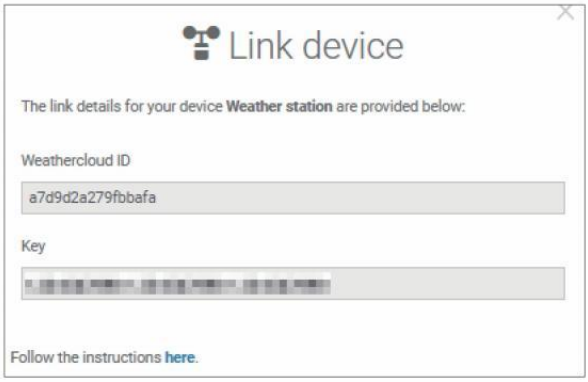

CONSULTEZ VOTRE MÉTÉO DONNÉES SUR LA MÉTÉO SOUTERRAIN

Pour visualiser les données de votre station météo en direct via Web PC ou mobile navigateur,
visite **http://www.wunderground.com,** puis entrez dans la Station ID qui vous a été fourni lors de la configuration du compte dans le recherche boîte. Vos données météo apparaîtra sur le suivant page.

CONSULTEZ VOTRE MÉTÉO DONNÉES DANS WEATHERCLOUD

1.) Pour afficher les données de votre station météo en direct via PC ou mobile Web navigateur, visite **http://www.weathercloud.net** et connectez -vous au compte que vous avez créé. 2.) Cliquez sur l'onglet en haut de la page intitulée Appareils.
3.) Cliquez sur le menu Paramètres en haut droit de la page, et sélectionner le option Afficher.

4.) Cliquez sur Actuel, Vent ou Évolution pour afficher les données de votre station météo. données.

HORLOGE

Réglage de la Horloge

Dans Normale temps afficher , appuyer sur et prise ⑩ 【 SET 】 sur 2 secondes à entrer réglage de l'heure mode . Presse et libérer ⑬ 【 VENT /+ 】 et ⑭ 【 BARO // 】 à ajuster les valeurs.

Prise ⑬ 【 VENT /+ 】 et ⑭ 【 BARO // 】 plus de 2 secondes à ajuster les valeurs rapidement . Appuyez sur et libérer ⑩ 【 SET 】 à confirmer et se déplacer à le suivant article.

À sortie le paramètre mode à n'importe lequel temps , presse ⑱ 【 Zz 】 LUMIÈRE / SNOOZE bouton .

Ordre de réglage

1. BIP Marche /Arrêt 2. NTP Marche /Arrêt 3. Langue
4. Heure Zone 5. Heure d'été Marche /Arrêt 6. MD/D- M Date Format
7. Année 8. Mois 9. Jour
10. 24/12 Heure Format 11. Heure 12. Minute
13. Température Unité 14. Pression Unité 15 . Relatif Pression Étalonnage
16. Lumière Intensité Unité 17. Précipitations Unité 18. Le vent Vitesse Unité
19. Hémisphère 20. Fin de paramètre

OPERATING INSTRUCTIONS

1.) Appuyez sur et prise ⑩ Bouton 【 SET 】 entrer le paramètres . Bip ON clignote .

Presse ⑬ 【 VENT /+ 】 ou ⑭ 【 BARO // 】 à changement entre Bip sur et bip ou . Presse ⑩ 【 ENSEMBLE 】 à sélectionner NTP activé / désactivé.

2.) Quand NTP ON clignote , presse ⑬ 【 VENT /+ 】 ou ⑭ 【 BARO // 】 à changement entre NTP sur et NTP ou . Presse ⑩ 【 SET 】 à sélectionner Langue .

3.) Quand La langue clignote , presse ⑬ 【 VENT /+ 】 ou ⑭ 【 BARO // 】 à changement entre jour de la semaine langues . Presse ⑩ 【 ENSEMBLE 】 à sélectionner temps zone .

NOTE :Il y en a 8 au total langues pour les jours de la semaine afficher. (FR = Anglais , GER = Allemand , FR = Français , SPA = Espagnol , ITA = Italien , DAN = Danois , DUT = Néerlandais , russe = Russe)

4.) Quand Temps Zone clignote , presse ⑬ 【 VENT /+ 】 ou ⑭ 【 BARO // 】 à ensemble temps zone . Presse ⑩ 【 SET 】 à sélectionner Heure d'été activé / désactivé.

5.) Quand Heure d'été ON clignote , presse ⑬ 【 VENT /+ 】 ou ⑭ 【 BARO // 】 à changement entre Heure d'été sur et Heure d'été ou . Presse ⑩ 【 SET 】 à sélectionner date format . 6.) Quand D --M clignote , appuyez

sur ⑬【 VENT /+ 】 ou ⑭【 BARO // 】 à basculer entre M - D et D - M date format . Presse ⑩【 SET 】 à sélectionner année .

7.) Quand année clignote , appuyez sur ⑬【 VENT /+ 】 ou ⑭【 BARO/-/ 】 pour ajuster le calendrier année . Presse ⑩【 SET 】 à sélectionner mois .

8.) Quand les mois clignotent , presse ⑬【 VENT /+ 】 ou ⑭【 BARO // 】 à

ajuster le calendrier mois . Presse ⑩ 【 SET 】 à sélectionner jour .

9.) Quand Le jour clignote , appuyez sur ⑬ 【 VENT /+ 】 ou ⑭ 【 BARO // 】 à ajuster le calendrier jour . Presse ⑩ 【 SET 】 à sélectionner 12/24 heures format .

10.) Quand 12 H clignote , appuyez sur ⑬ 【 VENT /+ 】 ou ⑭ 【 BARO // 】 à changer entre 12 heure et 24 heure format . Presse ⑩ 【 ENSEMBLE 】 à sélectionner heure .

11.) Quand l'heure clignote , appuyez ⑬ sur 【 VENT /+ 】 ou ⑭ 【 BARO // 】 à ajuster le heure . Appuyez sur ⑩ 【 ENSEMBLE 】 à sélectionner minute .

12.) Lorsque les minutes clignotent, appuyez sur ⑬ 【 WIND/+ 】 ou ⑭ 【 BARO/-/ 】 pour ajuster le minute . Presse ⑩ 【 SET 】 à sélectionner température unité .

13.) Quand ° F clignote , appuyez sur ⑬ 【 VENT /+ 】 ou ⑭ 【 BARO // 】 à changement entre ° F et ° C . Presse ⑩ 【 SET 】 à sélectionner pression unité .

14.) Quand pression l' unité clignote , appuyez sur ⑬ 【 VENT /+ 】 ou ⑭ 【 BARO // 】 à changement entre hPa , inHg et mmHg . Presse ⑩ 【 SET 】 à sélectionner étalonnage de la pression relative .

15.) Quand Relatif La pression clignote , presse ⑬ 【 VENT /+ 】 ou ⑭ 【 BARO // 】 à ajuster le relatif pression . Presse ⑩ 【 SET 】 à sélectionner Intensité lumineuse unité.

16.) Quand Lumière intensité l' unité clignote , presse ⑬ 【 VENT /+ 】 ou ⑭

【 BARO // 】 à changement unité entre Klux Klub , FC et avec m2 . Appuyez sur ⑩ 【 SET 】 à sélectionner précipitations unité.

17.) Quand Pluie l' unité clignote , appuyez sur ⑬ 【 VENT /+ 】 ou ⑭ 【 BARO // 】 changer unité entre dans et mm . Appuyez sur ⑩ 【 SET 】 à sélectionner vitesse du vent unité .

18.) Quand Vitesse du vent l' unité clignote , presse ⑬ 【 VENT /+ 】 ou ⑭

【 BARO // 】 à changement unité entre dans et mm . Appuyez sur ⑩ 【 SET 】 à sélectionner hémisphère.

19.) Quand NTH clignote , presse ⑬ 【 VENT /+ 】 ou ⑭ 【 BARO // 】 changer d'hémisphère entre NTH (nord) et STH (sud). Presse ⑩ 【 ENSEMBLE 】 à sauvegarder et sortie le paramètre . Il volonté retour à le normale mode afficher .

NOTE: S'il y a est aucune opération valide dans les 2 0 secondes, ça se fera automatiquement retour à la affichage normal mode à partir du réglage mode. Pendant le réglage paramètres, vous pouvez presse

⑱ 【 Zz 】 LUMIÈRE/SNOOZE bouton pour revenir à l'affichage normal mode.

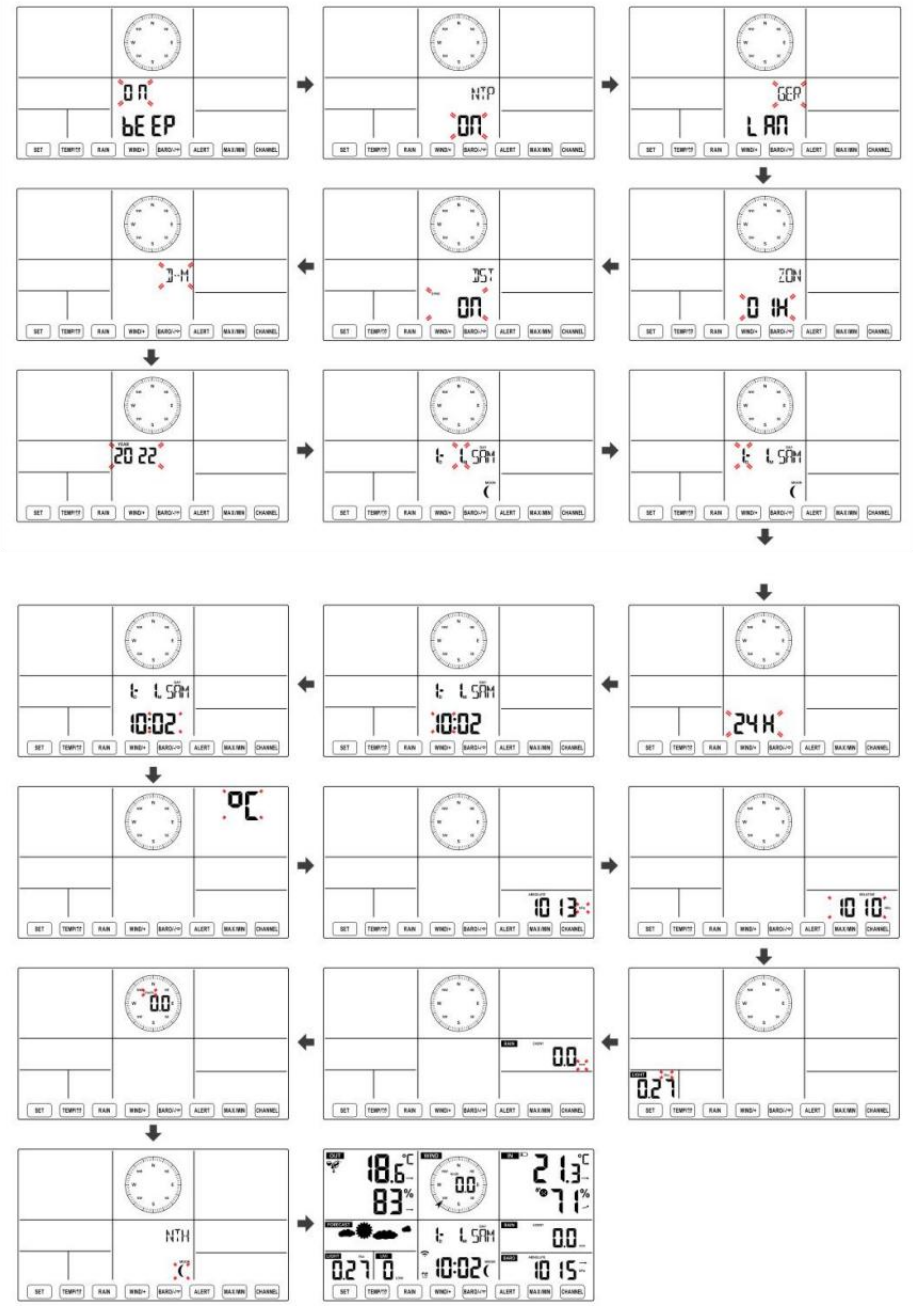
ON
bEEP
NTP
ON
GEP
LAN
ZON
01H
DST
ON
D-M
2022
t LSAM
24H
10:02
°C
18.6
83%
21.3
71%
0.0
0.27
1013
1015

Lune Phase

La console d'affichage calcule la phase de la lune selon ton heure, date et fuseau horaire. Le tableau ci-dessous explique les correspondant phases et leurs icônes pour les deux Nord et Sud hémisphères.

Nord Icônes de l'hémisphère	Lune Phase	Hémisphère sud Icônes
	Nouveau Lune	
	Croissant de lune Lune	
	Premier trimestre Lune	
	Gibbeuse croissante Lune	
	Complet Lune	
	Lune gibbeuse décroissante Lune	
	Troisième trimestre Lune	
	Croissant décroissant Lune	

Réglage de l'alarme

● En affichage normal de l'heure, appuyez sur⑩ 【 SET 】 bouton pour changer l'affichage de l'heure de l'alarme (heure de l'alarme mode).

● Dans l'affichage de l'heure de l'alarme, maintenez enfoncée la touche d ⑩ 【 SET 】 Appuyez sur le bouton pendant 2 secondes pour accéder au mode de réglage de l'alarme. L'heure de l'alarme commence à clignoter.

- Presse ⑬ 【 VENT/+ 】bouton ou ⑭ 【 BARO/-/ 】bouton pour définir le requis heures d'alarme. Prise⑬ 【 VENT/+ 】bouton ou⑭ 【 BARO/-/ 】bouton pour régler les heures d'alarme rapidement.

- Presse ⑩ 【 SET 】 bouton pour sélectionner minute de Alarme. Minute d'alarme commence à clignoter.
- Presse ⑬ 【 VENT/+ 】 bouton ou ⑭ 【 BARO/-/ 】 bouton pour définir le requis minutes de l'alarme. Maintenez ⑬ 【 VENT/+ 】 bouton ou ⑭ 【 BARO/-/ 】 bouton pour régler les minutes de l'alarme rapidement.
- Appuyez sur ⑩ 【 SET 】 bouton pour enregistrer tous les paramètres et quitter affichage normal mode.

NOTE: S'il y a est aucune opération valide dans les 2 0 secondes, ça se fera automatiquement retour à la affichage normal mode à partir du réglage mode. Pendant le réglage paramètres, vous pouvez presse ⑱ 【 Zz 】 LUMIÈRE / SNOOZE bouton à retour à normale afficher mode .

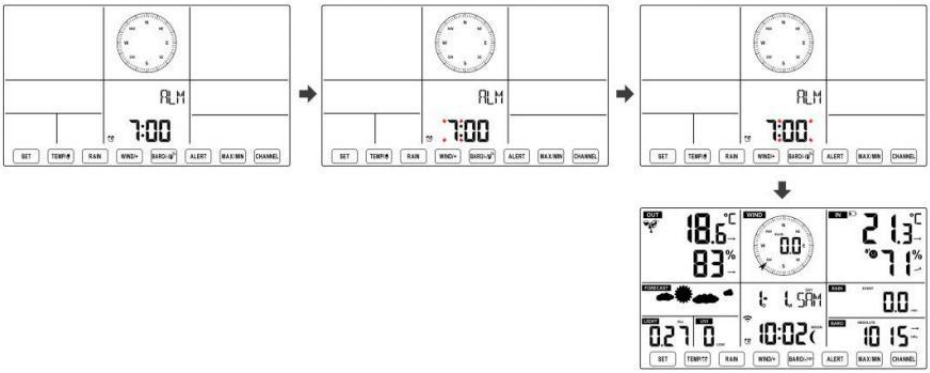

Désactiver/Activer l'alarme

● Dans alarme temps afficher , ⑪ 【 TEMPERATURE / 】 bouton à sélectionner le Alarme sur ou appuyer sur désactivé .

● Si le alarme est sur , c'est correspondant alarme icône volonté être montré sur l' affichage.

● Quand le alarme est sonnerie , presse n'importe lequel boutons sauf ⑱ 【 E nfant j

】 LUMIÈRE/SNOOZE bouton pour arrêter le signal d'alarme. Il est pas nécessaire à réactiver l'alarme. Ce sera sonne encore une fois temps suivant jour.

Somnoler Fonction

Quand le alarme anneaux , presse ⑱ 【 Zz LUMIÈRE / RAPPEL D'ALARME 】 bouton à pause l' alarme . Le somnoler indicateur icône z 2 continue de clignoter . alarme volonté CV après 5 minutes .

TEMPÉRATURE

Tendance de la température/humidité

Les flèches de tendance vous permettent de déterminer rapidement la température et l'humidité monte et descend dans un une heure mise à jour période .
Tendance de la température

Température a ressuscité > 1°C/2° F dans le passé heure	Température a pas modifié plus que 1°C/2°F dans le passé heure	Température a déchu < 1°C/2°F dans le passé heure

		

Tendance de l'humidité

Humidité s'est levé > 3% dans le passé heure	Humidité a pas modifié plus que 3% dans le passé heure	Humidité est tombé < 3% dans le passé heure
		

Confort intérieur Indice

Le le confort intérieur affiche une pictural représentation basée sur la température de l'air intérieur et niveaux d'humidité pour déterminer le confort approximatif niveau.

		
Aussi froid	Confortable	Aussi chaud

PRESSION

Pression barométrique Afficher



En temps normal mode, presse et pression relative.

⑭【 BARO/-/  】interrupteur à bouton entre absolu

Absolu	La pression atmosphérique absolue de votre emplacement.
Relatif	La pression atmosphérique relative est basé sur le mer niveau.

Tendance de la pression

Les flèches de tendance vous permettent de déterminer rapidement si pression e est soulèvement ou

chute dans une mise à jour d'une heure période.

La pression a augmentation > 2hpa/0,06inHg dans le passé heure	La pression a pas changé plus de 2hpa/0,06inHg dans le passé heure	Pression a chute > 2hpa/0,06inHg dans le passé heure
↗	→	↘

VENT

Vent Afficher

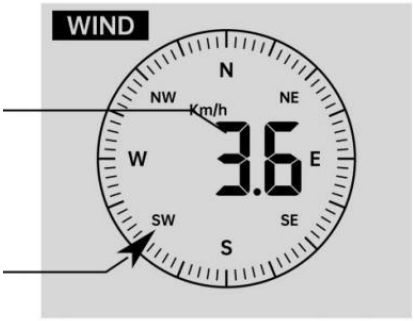

Moyenne/rafale vent vitesse

Vent en temps réel indicateur de direction

Sélection du mode d'affichage du vent

En affichage normal mode, ⑬【 WIND/+ 】 pour basculer entre presse

vitesse moyenne actuelle du vent, vitesse des rafales et direction du vent.

PLUIE

Affichage des précipitations


RAIN
RATE
218.4
mm/hr

Le Les précipitations montrent information concernant les précipitations et taux de pluie .

Sélectionnez le Affichage des précipitations Mode

En mode d'affichage normal, appuyez sur le bouton ⑫ 【 RAIN 】 pour basculer entre Pluie Taux, Pluie Événement, Pluie Toutes les heures, Pluie Tous les jours, Pluie hebdomadaire, Pluie Mensuel et Pluie totale.

Augmentations de pluie Définition

Pluie Taux : actuel précipitations taux i n le passé heure.

Événement pluvieux : pluie continue, et se réinitialise à zéro si chute de pluie accumulation est moins que 10 mm (0,039 po) dans un 24 heures période.

Pluie quotidienne : Précipitations totales depuis minuit (0 0:00)

Hebdomadaire Pluie : Précipitations totales pour la semaine calendaire en cours et réinitialisables sur Dimanche matin à minuit (Du dimanche au Samedi)

Mensuel Pluie : Précipitations totales pour le mois calendaire en cours, et réinitialiser sur le premier jour de la Mois.

Total Pluie : Précipitations totales depuis le dernier réinitialiser.

Réinitialiser le total Record de précipitations

En affichage normal mode, appuyez et maintenez ⑫ 【 PLUIE 】 bouton sur 2 secondes pour réinitialiser le pluie enregistrer .

NOTE:

La réinitialisation de la pluie hebdomadaire réinitialise également la tous les jours pluie.

Réinitialisation de la pluie mensuelle également réinitialise le quotidien et l'hebdomadaire pluie.

La réinitialisation de la pluviométrie totale réinitialise également les précipitations mensuelles, hebdomadaires et tous les jours pluie.

MÉTÉO
Indice météorologique

En lisant la météo Affichage de l'index, vous pouvez presse ⑪ 【 TEMPÉRATURE / ⏰ 】 bouton pour parcourir les différents indices météorologiques dans l'ordre suivant : Sentiments J'aime > Chaleur Index > Vent Froideur

Sentiments Comme

Le Sentiments L'indice de température détermine la température ressentie à l'extérieur, en tenant compte de facteurs comme la vitesse du vent, pression, température et humidité .

Refroidissement éolien

Le refroidissement éolien est déterminé par une combinaison des données de température et de vitesse du vent du capteur météorologique sans fil .

REMARQUE : Uniquement lorsque la température est inférieure 10 ℃ (50 ℉) et la vitesse du vent est supérieure à 4,8 km/h (3 mph), affichera la valeur du refroidissement éolien, sinon il affichera « --.-«.

Chaleur Indice

Le Chaleur L'indice est déterminé par le capteur météo sans fil température et humidité lectures.

Rosée Indiquer

Le point de rosée est la température à laquelle une température donnée colis de humidité air
doit être refroidi, à température barométrique constante pression, pour que la vapeur d'eau
se condensent en eau. L'eau condensée est appelée rosée. d indiquer est une température de saturation.

La rosée La température ponctuelle est déterminée par la température et données d'humidité provenant du capteur météo sans fil .

Prévisions météorologiques

Le baromètre intégré peut remarquer les changements de pression atmosphérique et, en fonction des données collectées, peut prédire la météo conditions.

Il y a 6 icônes météo --- Ensoleillé, Partiellement Nuageux, Nuageux, Pluvieux, Orageux

et Neigeux.

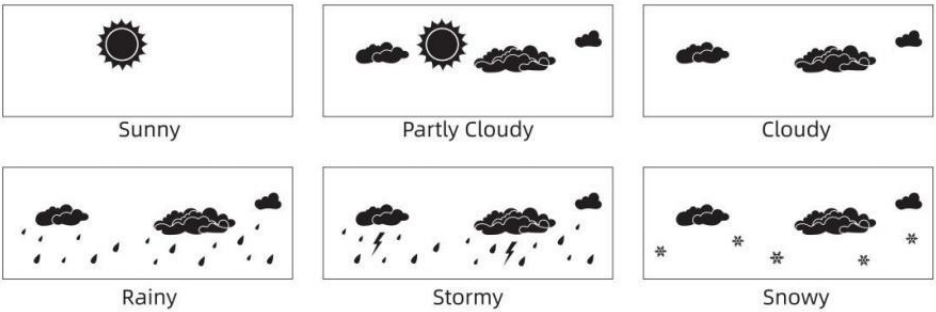

NOTE:

La précision d'une prévision basée sur la pression générale il s'agit de 65-70%. Les prévisions ne sont pas garanti.

Ce n'est peut-être pas le cas reflètent nécessairement la actuel situation.

Glace Alerte

Lorsque la température extérieure est inférieur à 1 ℃ /33,8 ℉ , l'icône du flocon de neige

 apparaîtra sur le Écran LCD afficher.

MAX/MIN

● En affichage normal mode, presse⑯ Bouton de commutation 【 MAX/MIN 】 entre valeur maximale et minimale.

NOTE: S'il y a est aucune opération valide dans 10 secondes, il reviendra automatiquement à l' affichage normal mode.

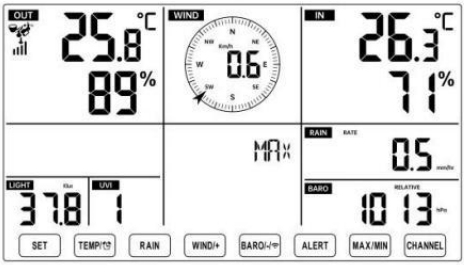
OUT
25.8 °C
89 %
WIND
0.6
IN
26.3 °C
71 %
MAX
RAIN
RATE
0.5
LIGHT
37.8
UVI
1
BARO
RELATIVE
1013
SET
TEMP
RAIN
WIND/+
BARO/
ALERT
MAX/MIN
CHANNEL

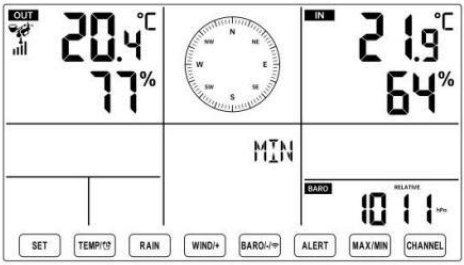
OUT
20.4 °C
77 %
MIN
IN
21.9 °C
64 %
BARO
RELATIVE
1011
SET
TEMP
RAIN
WIND/+
BARO/
ALERT
MAX/MIN
CHANNEL

Pour voir le MAX/MIN accumulé

- Afficher Sentir comme, le refroidissement éolien, Chaleur Indice, Rosée Valeurs max/min des points

1.) Lorsque les valeurs maximales sont affichées, ⑪【 TEMPERATURE / 】bouton presse pour

échange de visualisation de la température extérieure → Envie de → Refroidissement éolien → Chaleur Index → Rosée Point → Température extérieure.

2.) Lorsque les valeurs minimales sont affichées , appuyez sur⑪【 TEMPÉRATURE/ 】bouton pour

température extérieure → Envie de → Refroidissement éolien → Chaleur Index → Rosée Point → Température extérieure.

- Afficher la vitesse du vent, les rafales de vent Valeurs maximales

Lorsque les valeurs maximales sont affichées, ⑬Bouton 【 WIND/+ 】 presse pour

visualisation des échanges entre les Vitesses du vent MOYENNES et RAFALES. ● Afficher Pluie Taux, Tous les jours Pluie, hebdomadaire Pluie et Mensuel Pluie Max Valeurs

Lorsque les valeurs maximales sont affichées, appuyez sur⑫ Bouton 【 PLUIE 】 pour

visualisation des échanges Pluie Évaluer → Tous les jours Pluie → Hebdomadaire Pluie → Mensuel Pluie.

- Afficher l'absolu et Relatif pression Valeurs max /min

1.) Lorsque les valeurs maximales sont affichées, presse⑭【 BARO/-/ 】bouton pour visualisation des échanges entre Absolu et Relatif pression.

2.) Lorsque les valeurs minimales sont affichées, appuyez sur⑭ 【 BARO /-/ 】bouton à

visualisation des échanges entre Absolu et Relatif pression.

- Afficher capteur de température et de canaux intérieurs et autres humidité Valeurs Max/Min

1.) Lorsque les valeurs maximales sont affichées, presse ⑰ Bouton 【 C ANAL 】 pour

visualisation des échanges température et capteur(s) intérieur(s) et extérieur(s) appariés humidité.

2.) Lorsque les valeurs minimales sont affichées, presse ⑰ 【 CANAL 】 bouton pour

visualisation des échanges température et capteur(s) intérieur(s) et extérieur(s) appariés humidité.

NOTE: Si d'autres capteurs de canal étaient couplés, cela pourrait afficher le valeurs de température et d'humidité max/min des autres canaux . Si autre canal les capteurs n'étaient pas jumelé, il ne montrerait que le courant max/min intérieur température et valeurs d'humidité.

Pour effacer le MAX/MIN Données Enregistrer

● Pour effacer la valeur maximale , presse et prise ⑯ Bouton 【 MAX/MIN 】 sur r 2

secondes pendant les valeurs maximales sont affichées.

● Pour effacer la valeur minimale , presse et prise ⑯ Bouton 【 MAX/MIN 】 sur 2

secondes pendant les valeurs minimales sont affichées.

Salut/Basse PARAMÈTRES D'ALERTE
Pour voir le Paramètre d'alerte

● En mode d'affichage normal, appuyez sur ⑮ 【 ALERT 】 bouton de commutation entre Salut alerte et Alerte basse paramètre valeur.

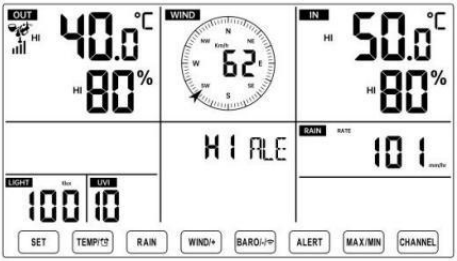

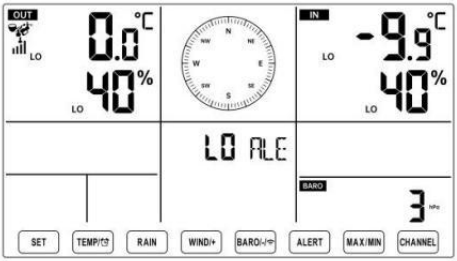

Pour définir l'alerte

● En affichage normal mode, appuyez sur et prise⑮ Bouton 【 ALERTE 】 sur 2

secondes pour accéder au paramètre d'alerte mode.

- Presse⑬ Bouton【 WIND/+ 】 et⑭ 【 BARO/-/ 】 appuyez sur le bouton pour régler le

valeur vers le haut ou vers le ⑪ 【 TEMPERATURE / 】 bouton pour bas, alors presse alerte. allumer/éteindre le

- Presse⑮ Bouton【 ALERTE 】 pour confirmer et saut à suivant paramètre.
- Le icône HI ou LO s'affichera lorsque l'alerte est sur.



High/Low Alert on



High/Low Alert off

- À sortie le alerte paramètre mode à n'importe lequel temps , appuyez sur⑱ 【 ZZLIGHT / SNOOZE 】 bouton.Le Ordre de réglage des alertes Hi/Lo est montré ci-dessous:

Alerte Paramètre Commande	Paramètre Gamme	Section d'affichage	Défaut
Température intérieure Salut Alerte	-9,9 ℃ – 50 ℃ (- 14.1 ℉ – 122 ℉)	Intérieur température & Humidité	50 ℃ (122 ℉)
Température intérieure Lo Alerte			-9,9 ℃ (14.1 ° F)
Humidité intérieure Salut Alerte	1% – 99%	De plein air température & Humidité	80%
Intérieur Alerte de faible humidité			40%
Température extérieure Salut Alerte	-40 ℃ – 70 ℃ (-40 ℉ – 158 ℉)		40 ℃ (104 ℉)
Température extérieure Lo Alerte		Vitesse du vent	0 ℃ (32 ℉)
Humidité extérieure Salut Alerte	1% – 99%		80%

Humidité extérieure Lo Alerte			40%
Haut Vitesse moyenne du vent Alerte	0 – 50 m/s 2 – 180 km/h 1 – 111 mph 1 – 97 noeuds 0-60 bft		17 m/s 62km/h 38 mph 33 noeuds 20bft
Rafales de vent violentes alerte	0 – 50 m/s 2 – 180 km/h 1 – 111 mi/h 1 – 97 noeuds 0-60 bft	Vitesse du vent	17 m/s 62km/h 38 mph 33 noeuds 20bft
Alerte de chute de pression	1 HPA – 10 ch 0,03 à 0,3 poHg 0,7 à 7,5 mmHg	Chute du baromètre	3hpa 0,09 poHg 2,2 mmHg
Haut Pluie Alerte de taux	1 mm/h – 1000 mm/h	Précipitations Taux	101 mm/h

	(0,04 po/h – 39 en/h)		(4 en/h)
Haut Tous les jours Alerte pluie	1 mm – 1000 mm (0,03 po – 39,37 dans)	Précipitations Taux	101 mm (4 dans)
Indice UV Haut Alerte	1 - 15	UV Indice	10
Lumière Intensité Haut Alerte	1 Klux – 200,0 Klux 7- 1580 W/M² 0- 185Kfc	Lumière Intensité	100 Klux 790 W/M² 92 KFC

Pour faire taire le Hi/Lo Alerte Alarme

Appuyez sur le⑱ 【 Bouton 】 LUMIÈRE / SNOOZE sur haut de le console d'affichage pour faire taire l'alarme, ou elle s'arrêtera automatiquement tourner après un minute.

REMARQUE : une fois l'alerte déclenchée, l'alarme retentira pendant une minute et l'alerte associée L'icône et les relevés météo clignoteront.

Si l'alarme d'alerte s'éteint automatiquement après une minute au lieu d' être désactivé manuellement, l' alerte associée icône et les lectures seront continuez à clignoter jusqu'à ce que la lecture soit dehors de la alerte gamme.

L'alarme d'alerte météo se déclenchera une fois que les relevés chuteront dans alerte portée à nouveau.

RÉTROÉCLAIRAGE

Rétroéclairage de l'écran

Avec DC Adaptateur

Le le rétroéclairage ne peut être continuellement allumé lorsque l'adaptateur CC est

allumé en permanence. Lorsque l'adaptateur CC est débranché , le rétroéclairage peut être temporairement activé.

Presse ⑱ 【 ZzLIGHT/SNOOZE 】 bouton pour régler le

rétroéclairage

luminosité, Haut, bas et

Désactivé. Sans DC

Adaptateur

Presse ⑱ Bouton 【 LUMIÈRE / SNOOZE 】 temporairement tourner sur le rétroéclairage pour 15 secondes.

INDICATEUR DE BATTERIE FAIBLE

Si l'icône de l'indicateur de batterie faible est affiché dans le température extérieure et

section humidité ou la section CH correspondante de l'écran LCD console afficher, ceci indique que les piles de votre/vos capteur(s) météo sans fil sont faibles et devraient être remplacé. Assurez-vous de remplacer tous piles en même temps.

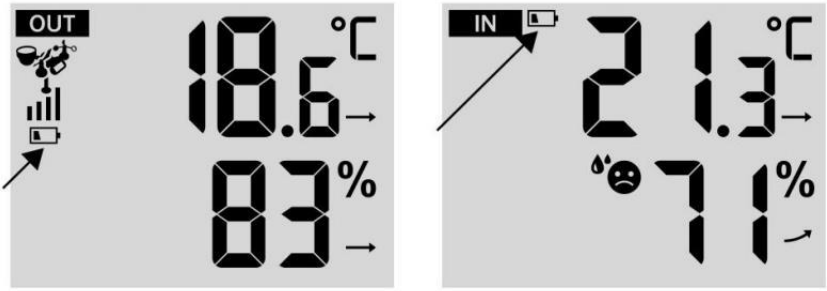

REDÉMARRAGE DE L'USINE

S'il y a est un dysfonctionnement, le Usine Redémarrage est un excellent moyen de retourner votre station pour « sortir de la état de la boîte".

1.) Supprimer tout alimentation (piles et Adaptateur CC) à partir de capteurs extérieurs et station météo.

2.) Suivez l'opération **« RÉGLAGE « MONTER LA STATION MÉTÉO »** à commencer la paire la capteur.

SOINS ET ENTRETIEN

1.) Nettoyez le pluviomètre tous les 3 mois. Tourner l'entonnoir dans le sens inverse des aiguilles d'une montre et soulevez pour exposer le pluviomètre mécanismes, et faire le ménage avec un chiffon humide. Retirez toute la saleté, les débris et insectes. Si bogue l'infestation est un problème, vaporisez le capteur légèrement avec insecticide.

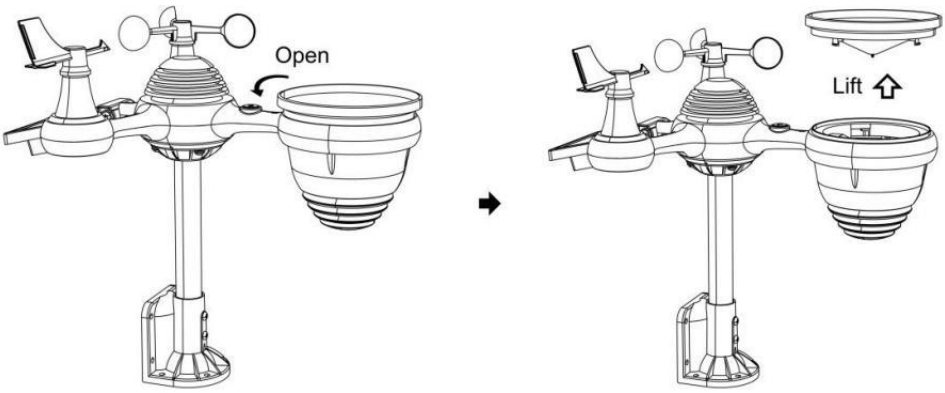

2.) Nettoyez le Lumière Intensité/ Capteur UV et panneau solaire tous les 3 mois avec de l'humidité tissu.

3.) Lors du remplacement des piles, appliquez un produit anticorrosion préventif composé sur les bornes de la batterie.

SPÉCIFICATION

MÉTÉO GARE	
Général Caractéristiques	
Dimension	191.6 x 127 x 28.8 mm (7.5 x 5 x 1.1 pouce)
Pouvoir source	CA - CC 5 V, 1 Un adaptateur (inclus)
Batterie	3 x AAA batterie (pas compris)
Soutien capteurs	1 x 7 en 1 capteur (inclus)
Wi- Communication Fi Spécifications	
Wi-Fi Standard	802.11 b/g/n
Wi-Fi opération fréquence	2,4 GHz
Appareils pris en charge pour installation Interface utilisateur	Intégré Wifi avec WAP mode intelligent appareil, y laptops, computers, smart phones and smart pads compris
Recommander le Web navigateur pour installation Interface utilisateur	Dernier Version de n'importe lequel Web navigateur que prend en charge HTML 5
Temps Spécifications fonctionnelles	
Temps afficher	HH : MM
Format horaire	12 heure ou 24 heure
Date afficher	DD/MM ou MM/DD
Temps méthode de synchronisation	Synchronise avec atomique horloge
Temps zones	GMT ±12
Heure d'été	MARCHE/ARRÊT
Spécifications de l'affichage et des fonctions du baromètre	
Unités du baromètre	hPa, inHg et mmHg
Plage de mesure	600 – 1100 hPa (relatif paramètre gamme 930 – 1050 hPa)
Précision	700 -1100 hPa ±5 hPa /600 -696 hPa ±8 hPa 20.67 – 32.48 inHg ±0.15 inHg / 17.72 -20 0,55 poHg ±0.24 inHg 525 -825 mmHg±3.8 mmHg/450 -522 mmHg±6 mmHg Typique à 25 ℃ (77 ℉)
Météo prévision	Ensoleillé, En partie Nuageux, Nuageux, Pluvieux, Tempête et Neigeux
Afficher mode	Actuel

Mémoire mode	Tous les jours Max/ Min
Alerte	Pression changement alerte
Intérieur/ Spécifications de l'affichage et des fonctions de la température extérieure	

Unité de température	° C et ° F
Intérieur Afficher gamme	-9.9 ℃ – 50 ℃ (-14.1 ° F – 122 ℉)
De plein air Afficher gamme	-40 ℃ – 70 ℃ (-40 ℉ – 158 ℉)
Dans/ Dehors précision	10 – 50 ℃ ± 1 ° C / 50 – 122 ℉ ± 1,8 ℉ -20 – 10 ℃ ± 1,5 ℃ / -4 - 50 ℉ ±2.7 ℉ autres : ±2 ℃ / ±3.6 ℉
Afficher mode	Actuel
Mémoire mode	Tous les jours Max/ Min
Alerte	Haut/ Faible température alerte
Intérieur/ De plein air Humidité Afficher & Fonction Caractéristiques	
Humidité unité	%
Afficher gamme	1 – 99%
Dans/ Dehors précision	40 – 80% RH ± 5% RH @25 ℃ (77 ℉) Autres : ± 8% RH à 25 ℃ (77 ℉)
Afficher mode	Actuel
Mémoire mode	Tous les jours Max/ Min
Alerte	Haut/ Faible humidité alerte
Affichage de la vitesse et de la direction du vent & Fonction Caractéristiques	
Vent Vitesse unité	mph, MS, km/h, noeuds
Afficher gamme	0 -112 mph, 50 m/s, 180 km /h, 97 noeuds
Précision de la vitesse	< 5 m/s : ±0.5 m/s, >5 m/s : ±10% (quel que soit est plus grand)
Afficher mode	Rafales/Moyenne
Mémoire mode	Tous les jours Rafales/Moyenne
Alerte	Haut Vent Alerte de vitesse (Rafales/Moyenne)
Vent direction	16 instructions
Affichage de pluie et Fonction Caractéristiques	
Unité de précipitations	mm, dans
Gamme de précipitations	0 – 12999 mm (0 – 511,7 dans)
Précision de précipitations	±7%
Afficher mode	Actuel
Mémoire mode	Tous les jours Max

Précipitations afficher mode	Horaire/ Tous les jours/ Hebdomadaire/ Mensuel/ Total Précipitations

Alerte	Haut Tous les jours Précipitations alerte
Spécifications de l'affichage et des fonctions de l'indice UV	
Afficher gamme	0 - 16
Afficher mode	Actuel
Mémoire mode	Tous les jours Max
Alerte	Haut UVI alerte
Intensité lumineuse Spécifications d'affichage et de fonctionnement	
Lumière Intensité unité	Klux, KFC et W /m2
Afficher gamme	0 – 200 Klux
Afficher mode	Actuel
Mémoire mode	Tous les jours Max
Alerte	Haut Lumière intensité alerte
Spécifications de l'affichage et des fonctions de l'index météo	
Indice météorologique mode	On dirait du vent froid, de la chaleur indice et la rosée indiquer
Mode d'affichage	Actuel
Mode mémoire	Max/min quotidien
SON EXTÉRIEUR SANS FIL 7 EN 1	
Dimensions	408 x 396 x 367 mm (16 x 15,6 x 14,4 pouces)
Puissance principale	3,6 V Ni-MH rechargeable batterie paquet
Alimentation de secours	Énergie solaire
Données météorologiques	température, humidité, vitesse du vent, direction du vent, précipitations, UVI et lumière intensité
RF fréquence	868 MHz
de transmission RF	150 m (492 pieds)
Intervalle de transmission	Toutes les 20 secondes pour les UV 、 lumière intensité 、 vitesse du vent 、 température, humidité et données sur la pluie et la direction du vent données
Température de fonctionnement	-40 ℃ – 60 ℃ (-40 ℉ – 140 ℉)
Outils supplémentaires requis pour capteur	Oui

DÉPANNAGE

Problème	Solution
Le capteur sans fil fait ne pas communiquer avec station météo	Le capteur sans fil peut avoir initié correctement, et les données est enregistré par la station météo comme invalide , et la météo la station doit être réinitialiser. Avec une durée ouverte trombone, appuyez sur le Bouton RESET pour 3 secondes pour terminer l'affichage de la tension. La LED clignotera toutes les 20 secondes. Si la LED ne clignote pas toutes les 20 secondes, prenez hors de la piles et attendre 5 minute, tout en recouvrant le panneau solaire pour évacuer la tension. Remettez les piles et resynchroniser la station météo et resynchroniser la station météo (voir page 19 RE-PAIRING SENSOR) avec le capteur sans fil à environ 3 m (10 pieds) de distance . La LED du capteur sans fil clignotera toutes les 20 secondes. Si le La LED ne clignote toujours pas à chaque fois 20 secondes, remplacer le nouveau piles dans le capteur sans fil. Si les piles étaient récemment remplacé, vérifier la polarité. Si le capteur sans fil clignote toutes les 20 secondes , procéder à la prochaine étape. Il peut y avoir une perte temporaire de communication exigible à réception perte liée à des interférences ou autres facteurs de localisation , Ou les piles peuvent avoir a été changé dans le sans fil capteur et la station météo a n'a pas été réinitialiser. La solution peut être comme aussi simple que mise hors tension et monter la station météo (supprimer DC alimentation et piles), attendez 30 secondes et réinsérer DC pouvoir et piles).
Intérieur et extérieur température faire pas accepter	Autoriser jusqu'à un heure pour que les capteurs sans fil se stabilisent en raison de capteurs de température intérieure et extérieure devrait concorder à ±2 ℃ (±4 ℉) (la précision du capteur est ±1 ℃ (±2 ℉) Utilisez la fonction d'étalonnage pour faire correspondre le température intérieure et extérieure à une valeur connue source.
Capteur de température lit aussi haut dans le	Assurez-vous que le capteur sans fil n'est pas trop fermer à chaleur sources génératrices ou structures, telles que bâtiments, trottoirs, murs, ou climatisation unités.

jour	

Problème	Solution
Pluviomètre rapports il pleut quand il est pas il pleut.	Une solution de montage instable (balancement) dans le montage pôle) peut résultat dans le godet basculant de manière incorrecte augmentation des précipitations. Faire bien sûr vous avez un niveau stable montage solution. (Référer page e 17 RÉGLAGE DU CAPTEUR SANS FIL 7 EN 1 (LEVEL)
Le Wi-Fi fait ne pas afficher sur la météo gare	Vérifiez si votre routeur présente des problèmes. 1.) Vérifiez le symbole Wi-Fi sur l' écran. Si la connectivité sans fil est réussie, l' icône Wi-Fi volonté être affiché dans le temps déposé. 2.) Assurez-vous que les paramètres Wi-Fi de votre modem sont corrects (réseau nom, et mot de passe) 3.) Assurez-vous que la station météo est branché dans DC puissance. La station météo ne se connectera pas au Wi -Fi lorsque alimenté par piles uniquement. 4.) La console uniquement prend en charge et se connecte à 2,4 GHz routeurs. Si votre propre 5GHz routeur, et il est un double mauvais routeur, tu vas il faut désactiver la bande 5 GHz et activer le 2,4 GHz bande. 5.) Le temps ne pas soutien invité réseaux.
Données non rapport à www.wunder-ground.com ou www.weather-cloud.net	1.) Confirmez votre mot de passe ou votre clé est correct. Il est le mot de passe toi inscrit sur Wunderground.com. Wunderground.com. Votre mot de passe underground .com ne peut pas commencer par des caractères non alphanumériques (un limitation de Wunderground.com, pas la station). Par exemple, $worknet est ce n'est pas un mot de passe valide, mais travail knet$ est valide) 2.) Confirmez votre station L'identification est correcte. La station L'ID est tous casquettes, et le problème le plus courant est le remplacement et O pour un 0 (ou vice versa). Exemple, KCAPHOEM12, pas KCAPH0EM12. 3.) Assurez-vous que les données et l'heure sont correctes sur la station météo. Si c'est incorrect, vous peut être signaler des données anciennes, pas réel temps données. 4.) Assurez-vous de votre fuseau horaire est correctement réglé. Si c'est incorrect, vous peut signaler des données anciennes, pas réel données temporelles. 5.) Vérifiez votre paramètres du pare-feu du routeur. La météo gare envoie des données via Port 80.

Fait En Chine

VEVOR®

TOUGH TOOLS, HALF PRICE

Support technique et Certificat de garantie électronique www.vevor.com/support

Kurzanleitung

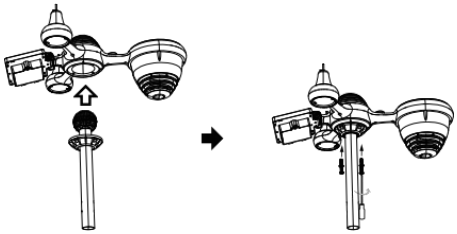

①INSTALLING THE MOUNTING POLE

Secure the sensor onto a mounting pole (included) using the screws (included).

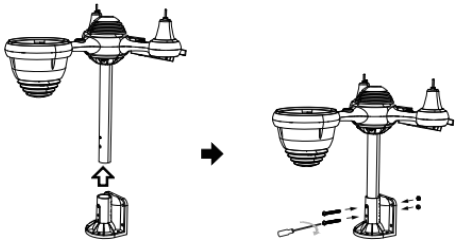

②INSTALLING THE MOUNTING BRACKET

Secure the sensor onto a mounting bracket (included) using the screws (included).

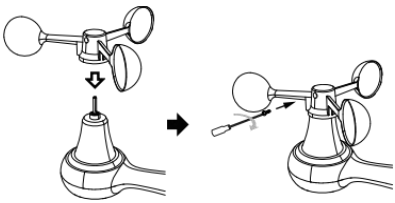

③INSTALLATION VON WINDGESCHWINDIGKEITSBECHERN

Richten Sie die Schraubenlöcher in den Windgeschwindigkeitsbechern mit den Wohnung, vertikale Seite von die Metallstange.

Die Windgeschwindigkeitsbecher in die Metallstange stecken und festschrauben um es an seiner Stelle zu verriegeln.

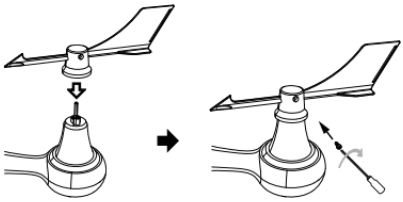

④INSTALLATION DES WINDRICHTUNGSV ANES

Richten Sie die Schraubenlöcher in der Windrichtungsfahne mit den Wohnung, Vertikale Seite von die Metallstange.

Die Windrichtungsfahne in die Metallstange stecken und festschrauben um es an seiner Stelle zu verriegeln.

⑧MOUNTING THE WIRELESS 7-IN-1 OUTDOOR SENSOR

Various options to install. Make sure the rain collector faces north and
the solar panel faces south before fastening the screws (included).
If you are a user located in the Southern Hemisphere,
please reverse the direction.

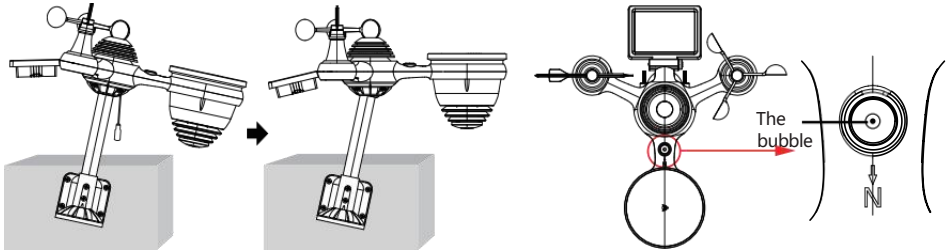

⑨ADJUSTING THE 7-IN-1 WIRELESS SENSOR LEVEL

Use the bubble level indicator to make sure the wireless outdoor sensor is completely level.

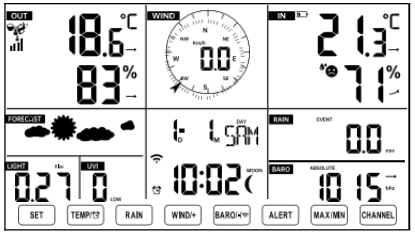

⑩EINSCHALTEN DIE WETTERSTATION

Stecken Sie das Netzteil in
Das Wetter Station.
Sobald die Wetterstation eingeschaltet,
Es wechselt automatisch in den
Kopplungsmodus.

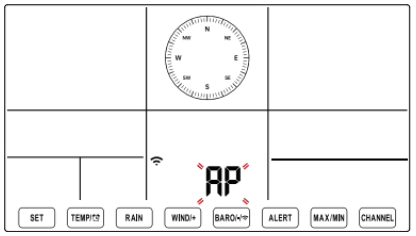

⑪ EINRICHTEN WLAN-VERBINDUNG

Drücken und halten Sie die Taste **BARO/-/**
3 Sekunden zur Eingabe AP-Modus.
Einstellungen Ihres WLAN-Netzwerks auf dem PC
oder Smartphone. Finden Sie die Wetterstation
SSID (WWS-XXXXXX) aus der Liste .
Tippen Sie auf die SSID Zu verbinden.

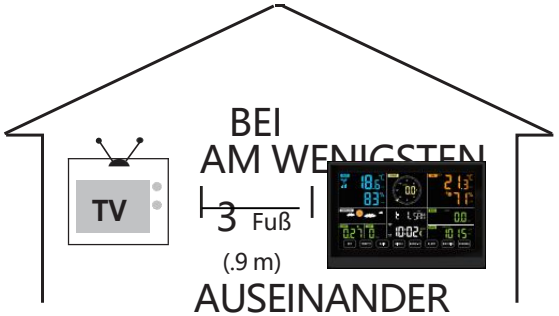

Um Funkstörungen zu vermeiden, platzieren Sie beide Geräte mindestens 3 Fuß (0,9 m) voneinander entfernt.
von elektronischen Geräten (Fernseher, Computer, Mikrowelle, Radio usw.).

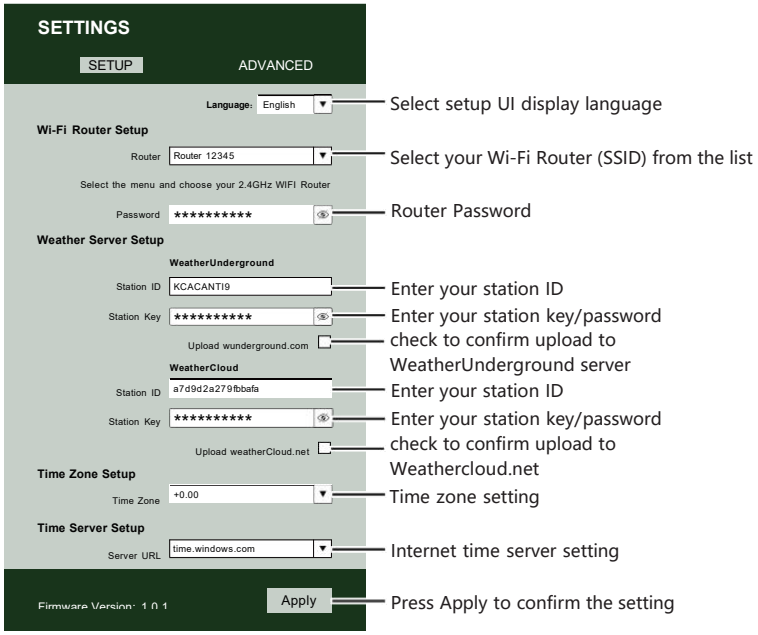

⑫ ENTER SETUP INTERFACE

Enter the following address into the web browser address bar:
http://192.168.1.1 to access the setup interface.
Please click to check your password before clicking

Flashing: the weather station is attempting to connect to your wireless router	Solid: the weather station has been connected to your wireless router.

⑬ WI-FI CONNECTION STATUS

Please scan the QR code or visit https://youtu.be/LESE8poieYY to see a video on how to use it.

VEVOR®

TOUGH TOOLS, HALF PRICE

Technischer Support und E-Garantie- Zertifikat www.vevor.com/support

METEOROLOGISCHE STATION

MODELL:YT60234

Wir sind weiterhin bestrebt, bieten Ihnen Werkzeuge mit wettbewerbsfähigen Preis. "Speichern Halb", "Halber Preis " oder andere ähnliche Ausdrücke von uns nur repräsentiert ein Schätzung der Ersparnisse, die Sie durch den Kauf bestimmter Werkzeuge bei uns gegenüber den großen Herstellern erzielen können. Top-Marken und Dosen nicht unbedingt bedecken alle Kategorien der angebotenen Werkzeuge von uns. Sie Sind Bitte überprüfen Sie sorgfältig, wenn Sie eine Bestellung aufgeben mit uns wenn du Sind tatsächlich sparen die Hälfte im Vergleich zu den Top-Großmarken.

VEVOR®
TOUGH TOOLS, HALF PRICE

METEOROLOGICAL STATION

MODELL:YT60234



BRAUCHEN HILFE? KONTAKT UNS!

Haben Produkt Fragen? Brauchen technisch Unterstützung? Bitte fühlen frei Zu Kontakt uns:

Kundenservice@vevor.com

Dies ist das Original Anweisung, bitte alles lesen Handbuch Anweisungen sorgfältig vor dem Betrieb. VEVOR behält sich eine klare Auslegung unserer Bedienungsanleitung vor. Das Aussehen des Produkts soll unterliegen dem Produkt Sie erhalten. Bitte verzeihen Sie uns, dass wir nicht informiere euch nochmal wenn es Technologien oder Software gibt Updates auf unserer Produkt.

SAFETY PRECAUTIONS

WARNUNG! Bitte lesen Sie und Verstehen Sie alle Sicherheitsvorkehrungen, Bedienungsanweisungen und Pflege-/Wartungsanweisungen, bevor Sie dieses Gerät in Betrieb nehmen.

Gerät. Bewahren Sie dieses Handbuch zum späteren Nachschlagen auf.

- Dies Produkt Ist nicht A Spielzeug. Halten aus der Reichweite von Kinder.
- Dies Produkt ist konzipiert für verwenden In Die heim nur als ein Anzeige von Wetterbedingungen.
- Dies Produkt Ist nicht zu Sei verwendet für Medizin Zwecke oder für öffentlich Information.

❍ Tun Reinigen Sie das Gerät nicht mit Scheuermitteln oder ätzend Materialien.

❍ Tun nicht Stellen Sie das Gerät in der Nähe von offenen Flammen oder Wärmequellen. Feuer, Stromschlag, Produktschaden oder Verletzung könnte geschehen.

- Nur frisch verwenden neu Batterien In Die Produkt. Tun nicht mischen neu Und alt Batterien zusammen.

❍ Tun zerlegen, a ltern oder modifizieren Sie das Produkt.

- Nur Anhänge verwenden oder Zubehör mit Das Produkt angegeben von Die Hersteller.

❍ Tun Tauchen Sie das Gerät nicht in in Wasser. Trocknen Sie die Produkt mit einem weich Tuch Wenn verschüttete Flüssigkeiten An Es.

❍ Tun Setzen Sie das Gerät keiner übermäßigen Kraft, Stößen, Leitung, extremen Temperaturen oder Feuchtigkeit .

❍ Tun Die Belüftung nicht abdecken oder blockieren Löcher mit beliebigen Gegenständen.

- Diese Wetterstation davon Produkt Ist beabsichtigt Sei gebraucht drinnen nur.
- Dieses Produkt Ist nur geeignet für Montage bei A Höhe weniger als 2 M (6,6 Fuß)

SAFETY PRECAUTIONS

- Manipulieren Sie nicht die internen Komponenten des Geräts. Produkt führt zum Erlöschen der Garantie.
- Batterien Sind nicht enthalten. Wann Einfügen Batterien, machen Sicher Das das Positive und Negativ Polaritäten stimmen mit den Markierungen im Fach.

Ich ❍♋♍♒♏ nicht mischen Standard, alkalisch, Und wiederaufladbar Batterien zusammen.

❍ Hinterlassen eines Batterie, die extremen Hohe Temperaturen in der Umgebung können eine Explosion zur Folge haben oder Leckage von brennbare Flüssigkeit oder Gas.

❍ Hinterlassen eines Batterie, die extremer Hitze ausgesetzt ist niedriger Luftdruck In die Umgebung kann eine Explosion zur Folge haben oder Leckage von brennbare Flüssigkeit oder Gas.

TIPPS ZUR AUSWAHL DES SENSORSTANDORTS

❍ Regensammler müssen muss alle wenige Monate.

Der Sensor sollte installiert mindestens 1.5 m (5') entfernt aus beliebig Gebäude oder Struktur.

- Wählen Sie A Standort In ein offen Raum unter direkt Sonnenlicht mit NEIN Hindernisse.
- Der Sensor sollte bleiben In Die Linie des Sehens Und innerhalb 150 M (492') der Wetterstation für eine konstante, stabile Übertragung .

❍ Bewahren Sie Ihren Sensor und Ihre Wetterstation außerhalb der Reichweite von Haushaltsgegenständen auf.

Geräte, die auf derselben Frequenz laufen. Die Konsole und Sensor sollte mindestens 1 - 2 M (3' -7') weg aus solch Störungen .

PRODUCT FEATURES

❍ Bunt und Große Ziffernanzeige mit superheller Hintergrundbeleuchtung.

● 9 funktional Tasten: EINSTELLEN, TEMP./ALARM , REGEN, WIND/+, BARO/-/ , ALARM, MAX/MIN, KANAL, LICHT/ SCHLAF

❍ Die Zeit wird automatisch mit dem Internet synchronisiert.

❍ Wecker mit Schlummerfunktion.

❍ Sommerzeitfunktion (DS T).

❍ Zeitzone: GMT ±12.

● 8 Werktag Sprachen (EN/DE/FR/ES/IT/NL/RU/DU).

❍ Mond Phase.

❍ Innen- und Außentemperatur (°C/°F) und Luftfeuchtigkeit Messwerte mit Trend.

❍ Stündlich, Täglich, Wöchentlich, Monatlicher Gesamtniederschlag und Niederschlagsmenge bewerten Die Vergangenheit Stunde.

● Durchschnittliche Windgeschwindigkeit, Böenwind Geschwindigkeit und Wind Richtung wird angezeigt.

● Absolute und relativ Barometrisch Druckanzeigen mit Trend.

❍ Lichtintensität und UV Index Anzeige .

● Wetterindex Anzeige : Fühlen mag, Wind Kühlen, Hitze Index, Tau Punkt.

❍ Wettervorhersage.

❍ Max/Min Lektüre.

❍ Wetterwarneinstellungen.

● Wetter hochladen Daten zu Wetter Unter Tage und /oder Weathercloud über ein WLAN Router.

❍ 4-stufig Helligkeit der Hintergrundbeleuchtung t.

PACKAGE CONTENTS



1

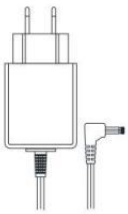

2

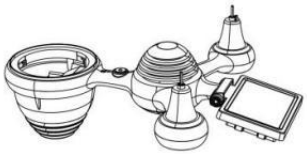

3



4

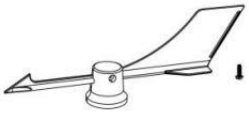

5

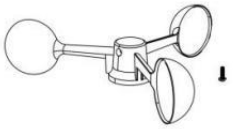

6



7

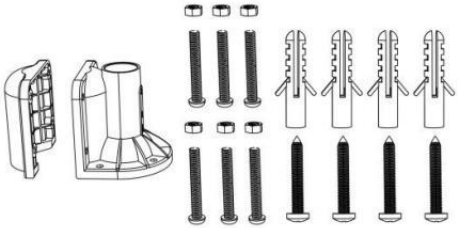

8

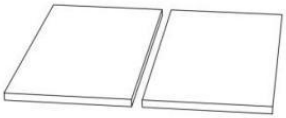

9



10



11



12

1 Wetterstation
2 Adapter
3 Kabelloser 7-in-1- Außensensor
4 Trichter
5 Wind Richtungsfahne mit 1 Schraube
6 Windgeschwindigkeitsbecher mit 1 Schrauben
7 Montage Stange mit 4 Schrauben
8 Montage Halterungen mit 6 Schrauben

9 Gummi Pads x 2

10 Schraubendreher 1

11 Schraubendreher 2

12 Benutzerhandbuch

HINWEIS: 4 zusätzliche Schrauben für Windrichtungsfahne und Windgeschwindigkeitsbecher.

PRODUKTÜBERSICHT

DRAHTLOSER 7-IN-1- AUSSENSENSOR

1 Solar Bedienfeld

2 Windrichtungsfahne

③ UV-/Lichtsensor

4 Wasserwaage Farbverlauf

⑤Regensammler

⑥ Windgeschwindigkeitsbecher

7 Montage Pole

⑧Montage Klammern

⑨ Hygro-Thermo-Sensor

10 LEDs: Blinkt, wenn das Gerät überträgt eine Lektüre

⑪ RESET-Taste

⑫ Batteriefach

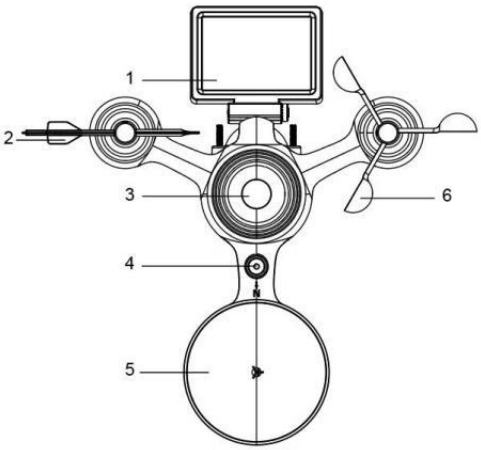

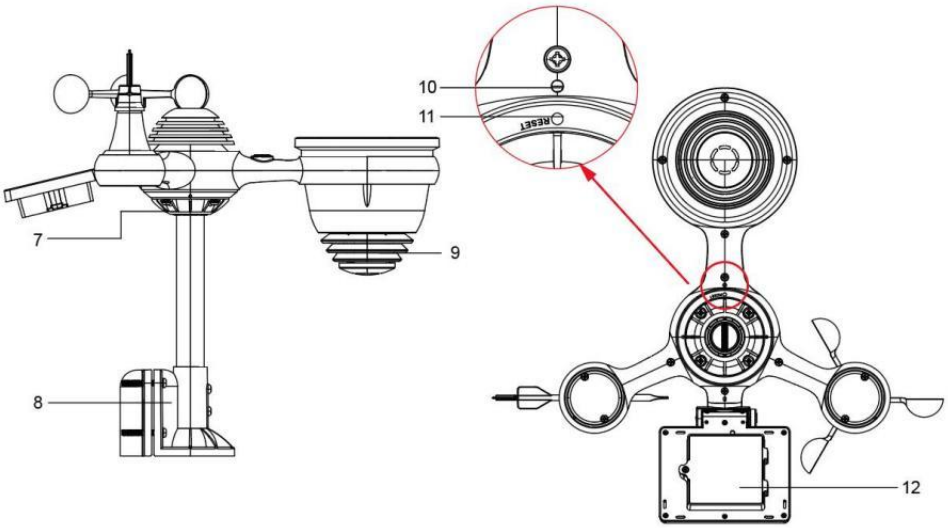
10
11
RESET
7
9
8
12

WEATHER STATION



①Außentemperatur/Luftfeuchtigkeit Lesen , Wetter Index

② Windrichtung & Geschwindigkeit

3 Innentemperatur-/Luftfeuchtigkeitsanzeige

④ Wettervorhersage

5 Uhrzeit & Datum, Mond Phase, Wochentag

⑥Licht Intensität

7 UV Index

⑧Regen

9 Barometer

⑩ SATZ Taste

⑪ TEMP/ (ALARM)-Taste

12 RAIN-Taste

⑬ WIND/+-Taste

⑭ BARO/-/ (W-lan) Taste

⑮ ALERT-Taste

16 MAX/MIN-Taste

⑰ CHANNEL-Taste

⑱ ZzLICHT/ SCHLAF Taste

19 Batteriefach (3,6 V Ni-MH wiederaufladbar Batterie Pack)

EINSTELLUNG UP DER DRAHTLOSE 7-IN-1-AUSSENSENSOR

Der kabellose 7-in-1 Außensensor misst Windgeschwindigkeit, Windrichtung , Niederschlagsmenge, UV, Lichtintensität , Temperatur und Luftfeuchtigkeit.

INSTALLATION DER MONTAGE POLE UND HALTERUNG

● Befestigen Sie den Sensor an einer Montagestange und Halterung (inklusive) mit dem

Schrauben (im Lieferumfang enthalten).

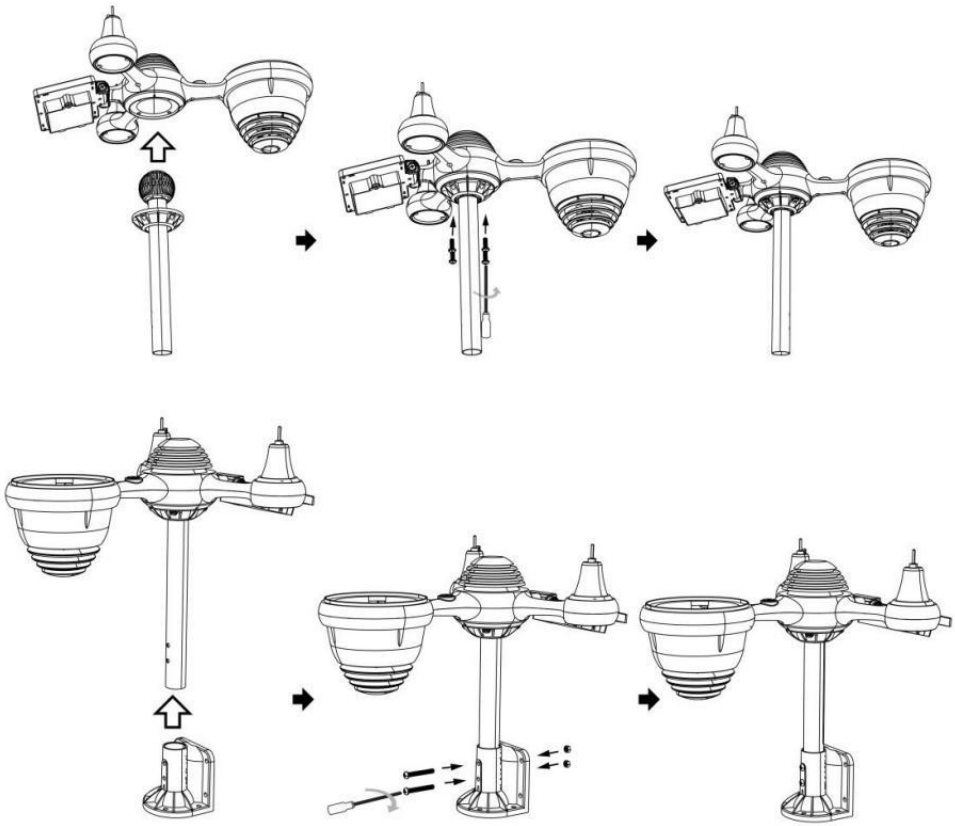

INSTALLATION VON WINDGESCHWINDIGKEITSBECHERN UND WINDRICHTUNGSFAHNEN

● Richten Sie die Schraubenlöcher in den Windgeschwindigkeitsbechern mit den Wohnung, Vertikale Seite von Die Metall Stange.

● Setzen Sie die Windgeschwindigkeitsbecher in das Metall ein Stange Und scheiß auf sie An eng Zu sperren Es In Ort.

● Richten Sie die Schraubenlöcher in der Windrichtungsfahne mit den flachen, vertikalen Seite des Metalls Stange.

● Setzen Sie die Windrichtungsfahne ein im Metall und schrauben Sie diese fest an sperren Es In Ort.

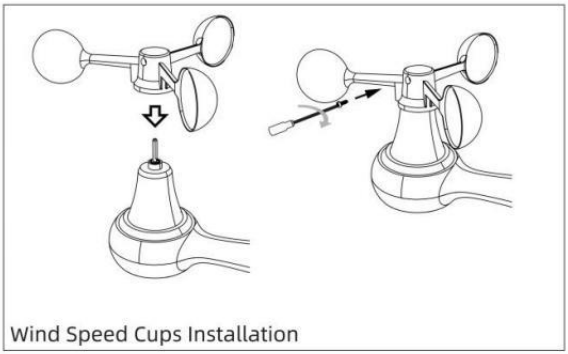

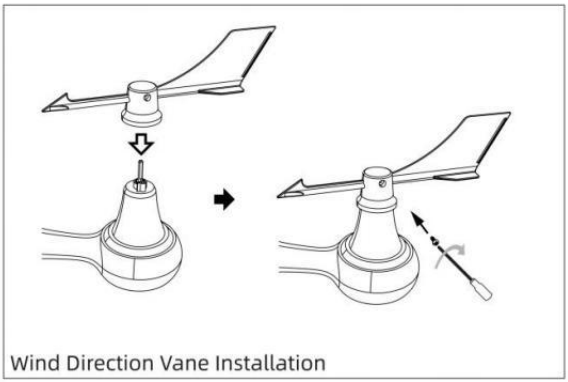

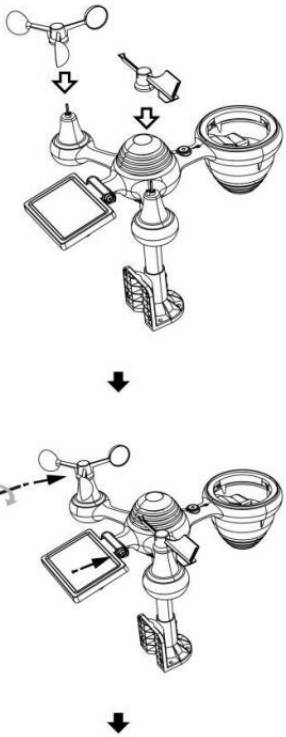

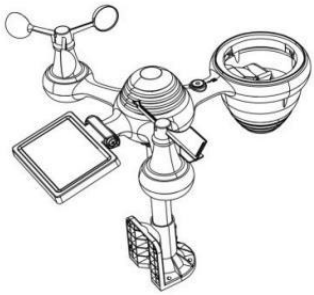

EINSTELLUNG UP-REGENSAMMLER

● Richten Sie die Kerben am Trichter mit den Verriegelungsnuten aus innen Die Regen Kollektor.

● Den Trichter einsetzen in den Regensammler und schrauben Sie diese eng Zu sperren Es In Ort.

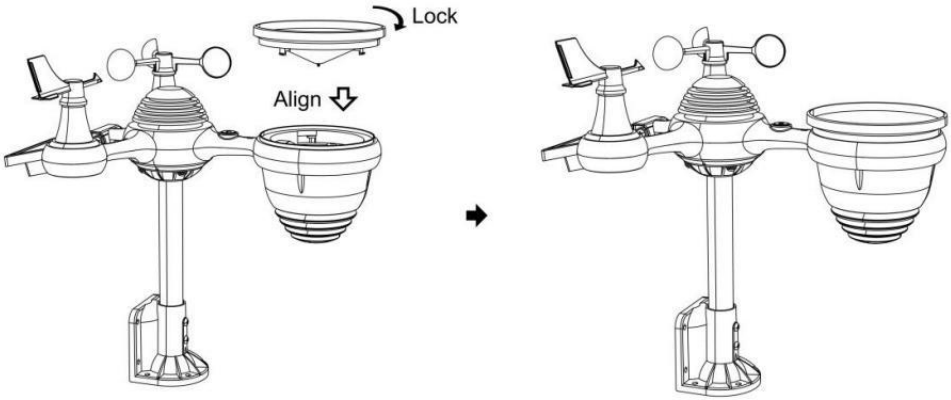

INSTALLATION DER BATTERIEN

● Schrauben Sie das Batteriefach an der Unterseite des 7-in-1 Außensensor mit einem Schraubendreher 1.

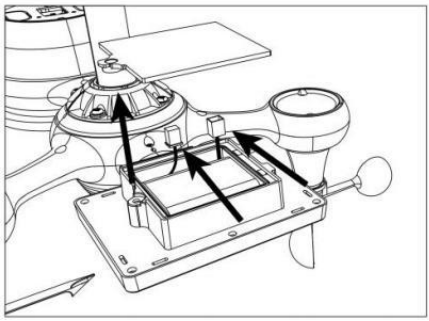

● Schließen Sie das Kabel des Akkus an Akku (im Lieferumfang enthalten) zur Kabel befindet sich in der Batterie Fach.

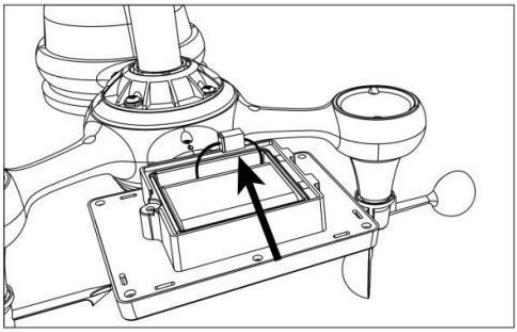

- Passen Sie die angeschlossenen Kabel so an, dass sie bequem in das Fach passen. Dann, Setzen Sie den Akku ein in die Fach.

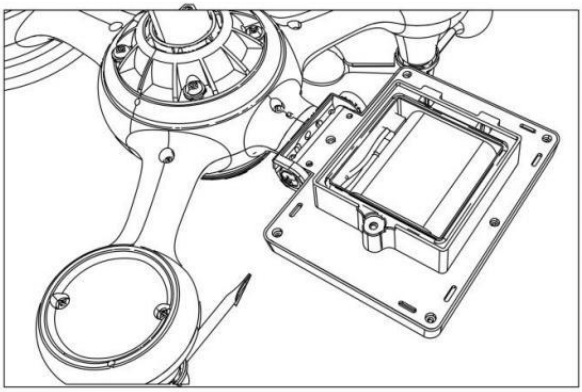

- Schließen und befestigen Die Batterie Tür zurück An Die Fach.

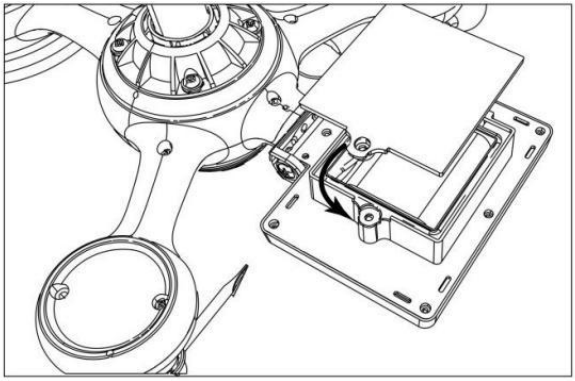

Justierung der Solarzelle

● Lösen Sie die Schraube an der Gelenk, so dass das Zahnrad auf der anderen Seite der gemeinsam nach außen drückt. Die Solarzelle sollte nun Sei In ein entsperrt Position.

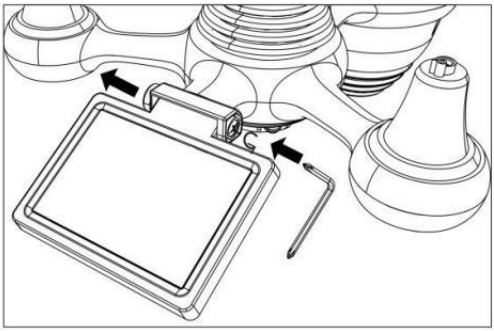

● Passen Sie den vertikalen Winkel der Solarzelle an, um die optimalste Nutzung der Solarzelle abhängig von Ihrer Standort.

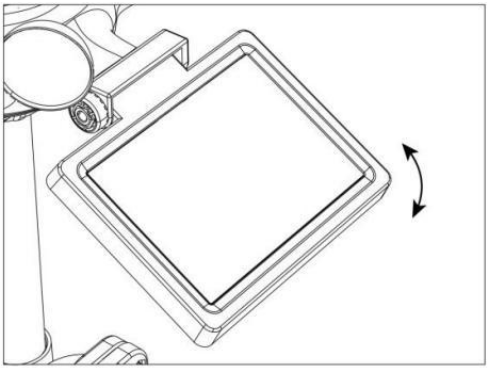

● Drücken Sie das Zahnrad nach innen und ziehen Sie die Schraube fest, bis Die Getriebe sperren In Ort.

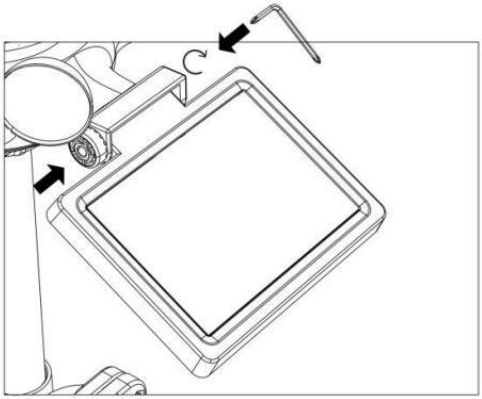

Stellen Sie die Solarzelle beim Justieren auf einen Winkel ein, der Ihrem Breitengrad am nächsten kommt . Ansicht Diagramm unten, um einen Eindruck zu bekommen von wie du sollen Winkel dein Solar- Zelle.

Breitengrad-Nähe	Solarzelle Winkelauswahl
Wenn Ihr Standort schließen Zu 84°	84°
Wenn Ihr Standort schließen Zu 63°	63°
Wenn Ihr Standort schließen bis 42°	42°
Wenn Ihr Standort schließen Zu 21°	21°
Wenn Ihr Standort schließen Zu 0°	0°

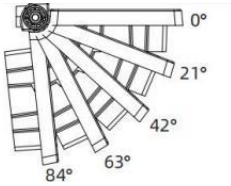

MONTAGE DES DRAHTLOSEN 7-I N-1-AUSSENSENSORS

- ❍ Wählen Sie einen Standort für den 7-in-1-Außensensor, der Ist öffnen mit NEIN Hindernisse.
- ● Den Montage Klammern zu einem Oberfläche/Wand mit vier Blechschrauben (im Lieferumfang enthalten) oder ziehen Sie die Befestigungsschrauben fest an Ihre vorhandene Montage Pol mit vier φ5 Bolzen und BMW M5 Montage der Muttern.
- ● Hinzufügen Gummipads auf Die Montage Halterung vor Befestigung Die Montage Halterung am Sensor.

- ❍ Stellen Sie sicher, dass der Regensammler nach Norden zeigt und die Solar- Bedienfeld ist nach Süden ausgerichtet vor Befestigung Die Schrauben (im Lieferumfang enthalten).
- ● Bitte sicherstellen Das Die Sensor Ist behoben insbesondere dicht, Andernfalls kann es bei Wind zu Erschütterungen des Senders und damit zu Fehlmessungen kommen.

Niederschlagsdaten.

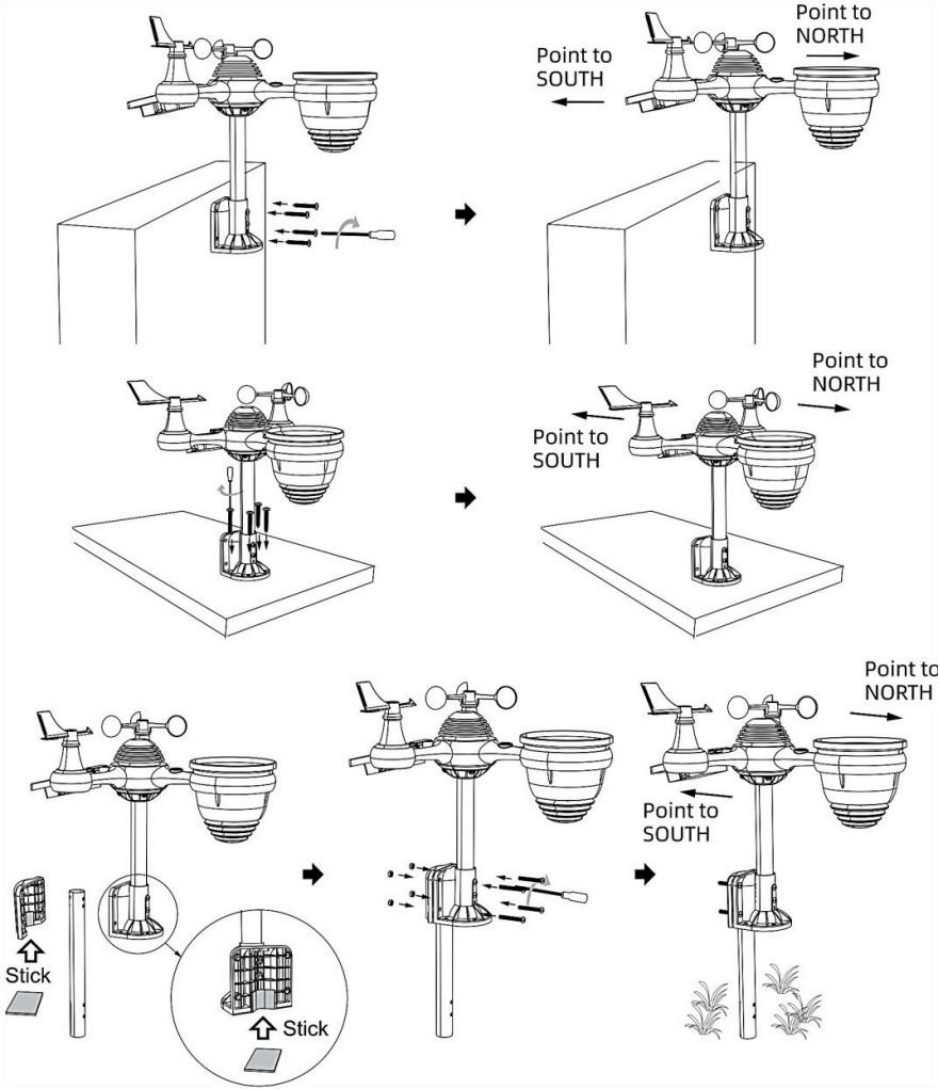

DEN DRAHTLOSEN 7-IN-1- AUSSENSENSOR NACH SÜDEN AUSRICHTEN (OPTIONAL)

Der Funk-Wettersensor für den Außenbereich ist kalibriert auf spitz Norden für maximale Genauigkeit. Zu Ihrer Bequemlichkeit Wenn Sie ein Benutzer sind

befindet sich im südlichen Hemisphäre, können Sie Verwenden Sie den Sensor mit dem Regen Kollektor zeigt nach Süden.

1.) Den Funk- Wärmesensor mit dem Regensammler nach Süden zeigend, anstelle von Norden. (Bitte beachten Sie MONTAGE DES DRAHTLOSER 7- IN- 1- OUTDOOR SENSOR .)

2.) Wählen Sie "STH" für die südliche Hemisphäre in Die Uhr Einstellung Modus. (Bitte siehe „Uhr einstellen“)

HINWEIS: Durch Ändern der Hemisphäreneinstellung wird automatisch die Richtung der Mondphasen An Anzeige.

Wenn Sie den drahtlosen Wettersensor nach Süden ausrichten, erhalten Sie maximale Sonneneinstrahlung auf das Solarpanel, insbesondere während der Wintersaison im Süden. Hemisphäre.

EINSTELLEN DES 7-IN-1- DRAHTLOSSENSORS EBENE

● Verwenden Sie die Blase Ebene Anzeige, um sicherzustellen, dass der drahtlose Außensensor ist völlig eben. Wenn der Sensor nicht Ebene, Die gewinnen Messgerät, UV Und Licht Intensität wird nicht richtig messen .

● Um die Höhe des drahtlosen Außensensors anzupassen, lösen Sie die Schrauben der Montage Pole. Passen Sie den Pegel des drahtlosen Außensensors an, um Stellen Sie sicher, dass die Blase Ist in der Mitte der Blase Ebene im Indikator.

● Die Schraube der Halterung festziehen nochmal die Stange .

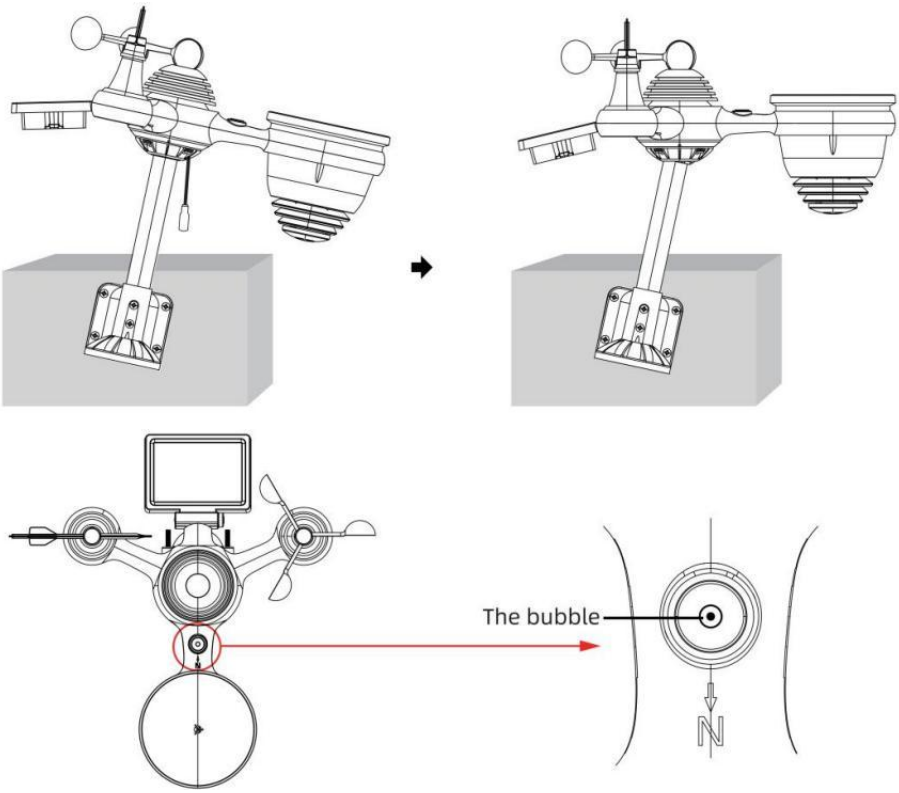

EINSTELLUNG HOCH ZUR WETTERSTATION

Stromversorgung HOCH ZUR WETTERSTATION

● Stecken Sie das Netzteil in die Steckdose Jack Lage In Die zurück der Wetterstation. Einsatz 3 neu AAA-Alkalibatterien (nicht im Lieferumfang enthalten) zur Sicherung.

● Sobald die Wetterstation ist eingeschaltet, es wird automatisch Paarung Modus.

KOPPELN DES DRAHTLOSEN 7-IN-1-SENSORS

● Sobald Ihre Wetterstation eingeschaltet ist, sollte sie automatisch suchen für die drahtlosen Sensoren und stellen Sie eine Verbindung mit ihnen her. Wenn die Wetterstation nicht
verbinden innerhalb der ersten 5 finden Sie im folgenden Abschnitt.

„SENSOR NEU KOPPELN“.

● Sie sehen das Symbol  einer Antenne, die im Abschnitt „Temperatur und Luftfeuchtigkeit (Außenbereich) “ der Anzeige scrollt.

● Sobald die Paarung Vorgang abgeschlossen ist, wird das Antennensymbol erscheinen dauerhaft (nicht blinkend) und die Messwerte für Außentemperatur und Luftfeuchtigkeit, Wind Geschwindigkeit, Windrichtung, UV, Licht Intensität und Niederschlag werden erscheinen In ihre
bestimmte Bereiche des LCD-Displays

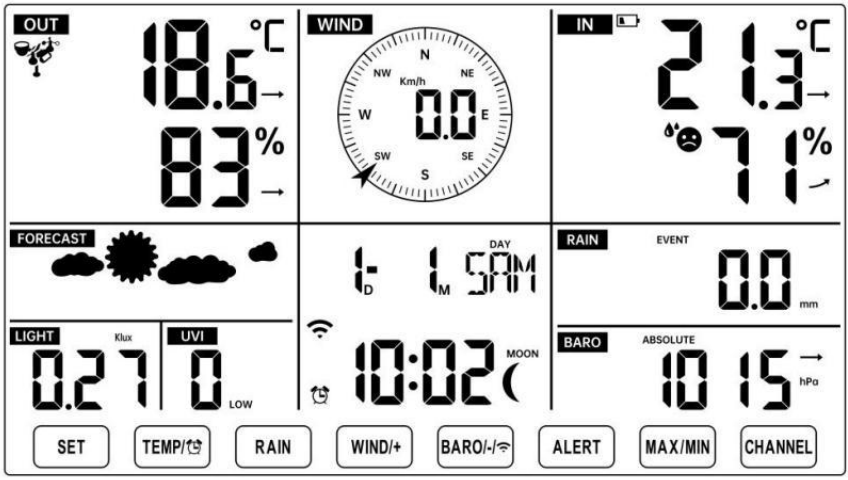

NORMAL TIME DISPLAY

SENSOR NEU KOPPELN

● Wenn die Verbindung fehlschlägt oder die Wetterstation zurückgesetzt wird, drücken Sie und halten Die ⑰ 【 CHANNEL 】 Taste länger als 2 Sekunden gedrückt halten, um in den Pairing-Modus zu wechseln, und die Wetterstation wird Registrieren Sie alle Sensoren erneut, die bereits gewesen
zuvor registriert wurde (d. h. die Wetterstation wird nicht verlieren Die Verbindung der Sensoren, die Sie gekoppelt haben hoch vor.)

EINSTELLUNG UP WI-FI-VERBINDUNG UND WIR ATHER SERVER VERBINDUNG

Drücken und halten ⑭ 【 BARO/-/ 】 Taste länger als 3 Sekunden gedrückt halten, wird das Wetter Station Auf dem LCD-Display erscheint der Buchstabe „AP“, der Es ist eingetreten Zugang Punkt (AP) Modus. Zu diesem Zeitpunkt wird es Sei bereit für die Wi-Fi - Einstellungen Sei angepasst.

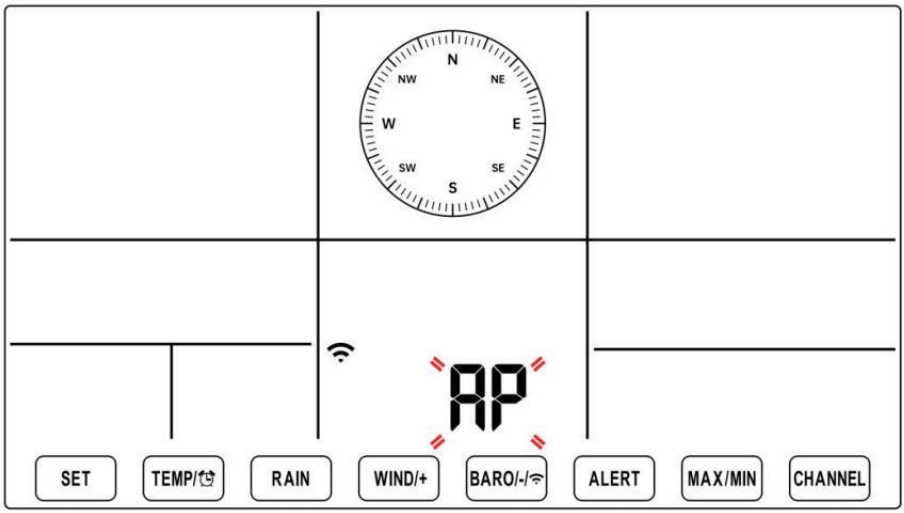

Stellen Sie mit Ihrem Smartphone, Tablet oder Computer per WLAN eine Verbindung zur Wetterstation her, indem Sie die folgenden Schritte ausführen:

- Ein Computer, offen Ihr WLAN Netzwerk k Einstellungen. An Android ™ oder iOS Geräte, gehen Sie zum Einstellungsmenü und wählen Sie dann Verbindungen /WLAN Zu öffne das Netzwerk Einstellungen.
- Suchen Sie in der Liste nach der SSID der Wetterstation. Es sollte erscheinen als **WWS-XXXXXX** (wobei alle X ganze Zahlen sind) in der Liste. Klopfen An die SSID zum Verbinden. Dieser Schritt dauert einige Sekunden.

- Sobald Sie sind verbunden Zu Das Wetter Station, offen hoch dein Internet oder mobiles Web Browser und geben Sie die folgende Adresse in Die
  Adressleiste: **http://192.168.1.1** für den Zugriff auf die Website der Wetterstation Schnittstelle. (Stellen Sie sicher, Fügen Sie das http:// ein, sonst das Web Browser

kann die Adresse als Suchanfrage interpretieren). Wir empfehlen mit der neuesten Version von seriösen Web Browser.

- Geben Sie Folgendes ein Information in die Weboberfläche (Abbildung 1). Machen sicher alle Informationen wird eingegeben bevor Sie Speichern auswählen. Wenn du Wählen Sie, Wunderground.com nicht hochzuladen oder weathercloud.net hochzuladen, Lassen Sie die Kontrollkästchen deaktiviert.

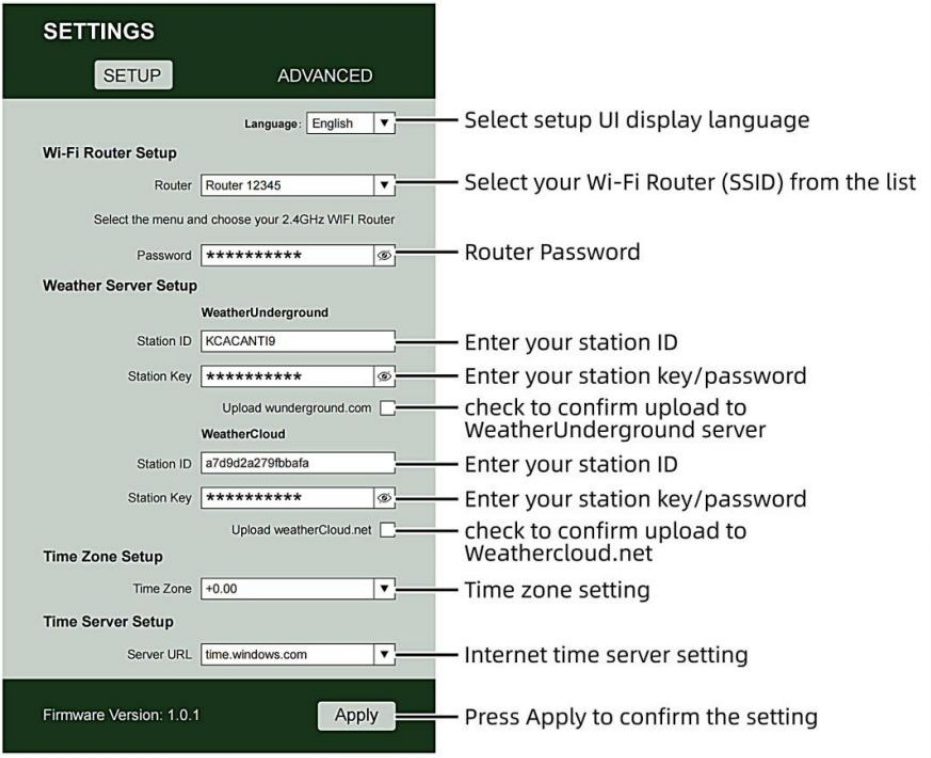

Figure 1

NOTIZ：

Zeitzonen-Setup (Standard ：0h). Um die Zeitanzeige automatisch auf Ihre Zeitzone einzustellen, ändern Sie die Zeitzone im Abschnitt Zeitserver-Setup der Seite SETUP von '0:00' (Standard) auf Ihre Zeitzone (z. B. +1:00 für Deuschland).

5.) Wenn alle von Ihnen eingegebenen Informationen korrekt sind, drücken "Anwenden" Zu bestätigen

(Figur 1). Wenn nicht, überprüfen Sie Ihre Web Schnittstelle Informationen noch einmal.

HINWEISE:

Wenn die Wi-Fi-Einrichtung abgeschlossen ist, wird Ihr Computer oder Mobilgerät Gerät

wird zur Standard -WLAN-Verbindung zurückgekehrt. Wenn das der Fall ist nicht, einfach Öffnen Sie die WLAN-Einstellungen Ihres Geräts und erneut verbinden.

Während Im AP-Modus können Sie drücken und halten Sie die ⑭ **【** BARO/-/ **】 Taste länger als 3 Sekunden gedrückt, um den AP-Modus zu verlassen. Die Wetterstation stellt einfach die vorherigen AP-Einstellungen wieder her.**

KALIBRIERUNG

Sobald Sie über WLAN mit der Wetterstation verbunden sind und öffnete die Einstellung Seite unter **http://192.168.1.1** , klicken Sie auf „ **ADVANCED** “ (Erweitert) und Sie werden **folgendes sehen** : Seite (Abbildung 2).

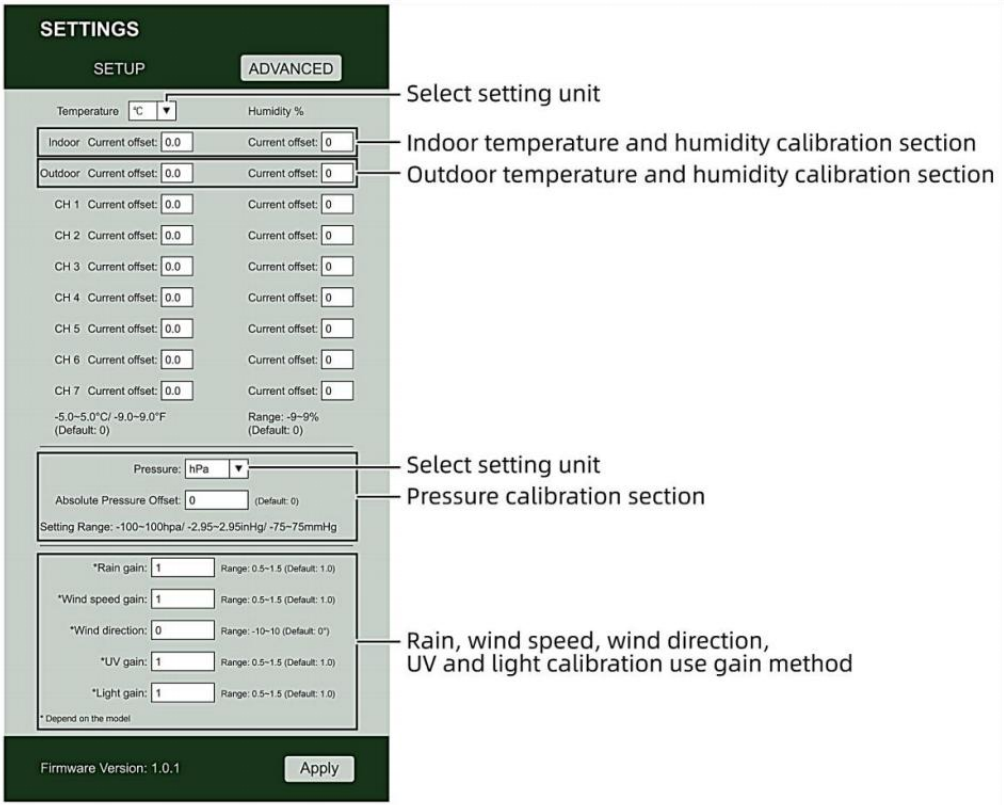

Figure 2

1) Sie können eingeben oder ändern Die Versatz Und gewinnen Werte für anders Messung Parameter s.

2) Sobald Sie haben abgeschlossen Kalibrierungen , drücken Die **"ANWENDEN"** Taste.

3) Der aktuelle Offsetwert Wille aktualisieren Zu zeigen Die Wert Das Du eingegeben (stattdessen von Die Standard Wert). Wenn Du wollen Zu ändern Die Wert , Sie dürfen eingeben ein neues Wert In Die Kasten neben Die Nummer (als In Schritt 1). Zu aktualisieren Die Wert wieder , drücken **" ANWENDEN "** Taste .

NOTIZ :

Wir tun nicht empfehlen die Kalibrierung der meisten Werte mit Ausnahme von Relativ Druck, der muss richtig kalibriert sein, um Ihre

Entfernung über dem Meeresspiegel Niveau zur Berücksichtigung der Höhe Effekte.

WLAN-VERBINDUNGSSTATUS

Wenn die Wetterstation erfolgreich eine Verbindung zu Ihrem WLAN - Router herstellt,

WLAN-Signal  wird auf dem LCD angezeigt Anzeige . Wenn 

das WLAN-Signal

Ist nicht stabil oder die Wetterstation versucht, eine Verbindung zum Router, der Das Symbol blinkt. Wenn das Symbol verschwindet, Es bedeutet, dass die Wetterstation nicht mit dem WLAN- Router verbunden.

	
Blinkt: Die Wetter Bahnhof Ist Versuch Zu verbinden Zu dein kabellos Router.	Solide: die Wetterstation hat gewesen mit Ihrem drahtlosen Router.

NOTIZ :

Wenn Du eigen A Dual Band Router (2,4 GHz Und 5,0 GHz), machen Sicher Du Verbindung zum 2,4 GHz Band, sonst es wird keine Verbindung zwischen der Wetterstation und

W - lan .

ZEITSERVER-VERBINDUNGSSTATUS

Nachdem die Wetterstation eine Verbindung zum Internet hergestellt hat , Wille versuchen um eine Verbindung zum Internet-Zeitserver herzustellen und die UTC zu erhalten Zeit. Einmal Die Verbindung erfolgreich ist und die Uhrzeit der Wetterstation aktualisiert. Der Symbol **„SYNC“** erscheint auf dem LCD-Anzeige.

Zeit für Ihre Zeitzone anzuzeigen , müssen Sie müssen
die Zeitzone ändern in der Einstellung UHR Modus ab 00 (Standard) zu Ihrem Zeitzone (z. B. -5 für EST). Wenn Sie nicht Kennen Sie Ihre Zeitzone, Sie dürfen sehen Es hoch online.

NOTIZ :

Die Uhrzeit wird automatisch mit der Internet pro Stunde.

ERSTELLEN UND SYNCHRONISIEREN SIE IHR WETTERSERVER-KONTO

ERSTELLEN SIE IHR WEATHER UNDERGROUND-KONTO

1.) Besuchen Sie: https://Wunderground.com, und wählen Sie **„Beitreten“** im obere rechts und Ecke und erstellen A Frei Konto.

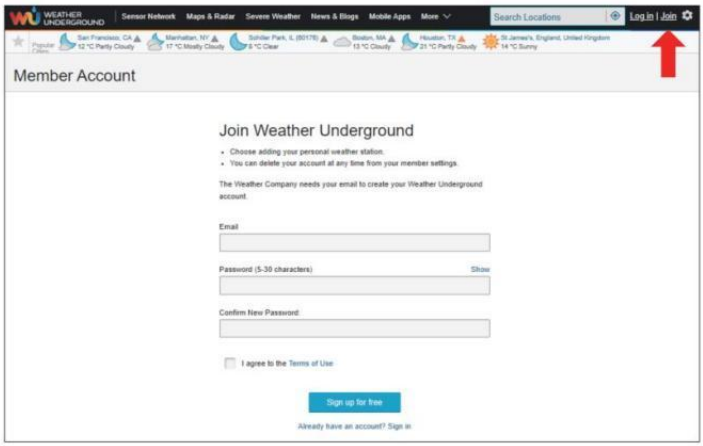

2.) Geben Sie ein Wir sind Name, E-Mail Und Passwort **(Es ist Ihr Login Passwort für die Website, nicht Ihre E-Mail Passwort. Also nein Datenschutz wird angezeigt).** Klicken Sie auf Zeichen kostenlos.

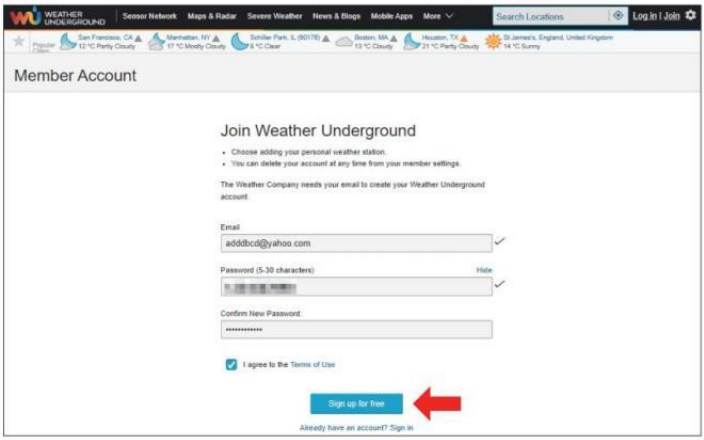

3.) Nach der Registrierung erfolgreich, es wird gezeigt werden unterhalb der Nachricht.

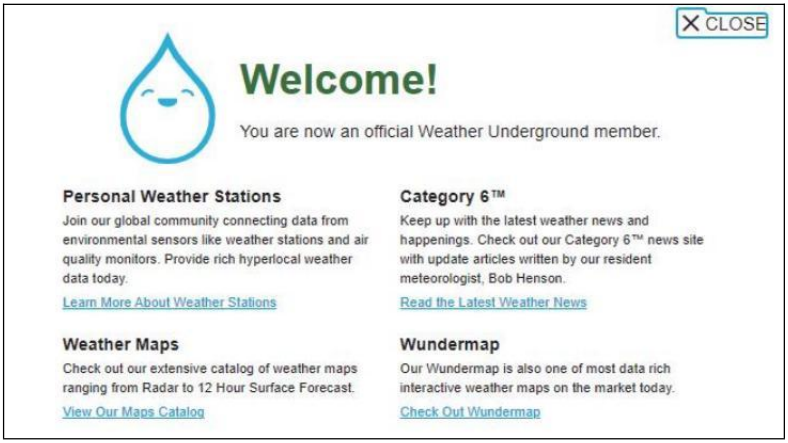

4.) Klicken Sie auf **„Anmelden“** und geben Sie die E-Mail-Adresse ein und Passwort du hast gerade eingetragen.

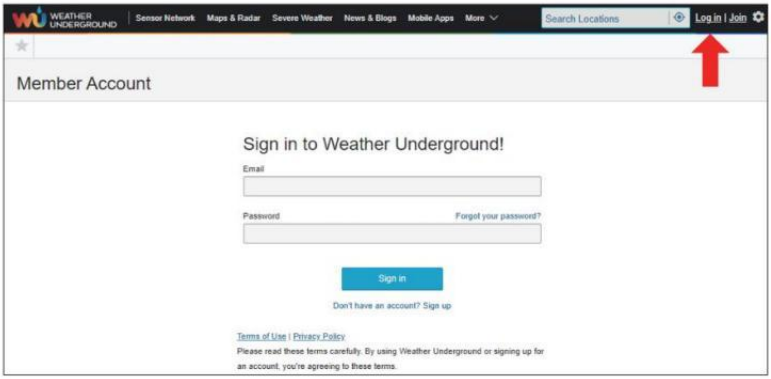

5.) Klicken Sie auf **„Mein Profil "** und geben Sie ein Mitglied Einstellungen.

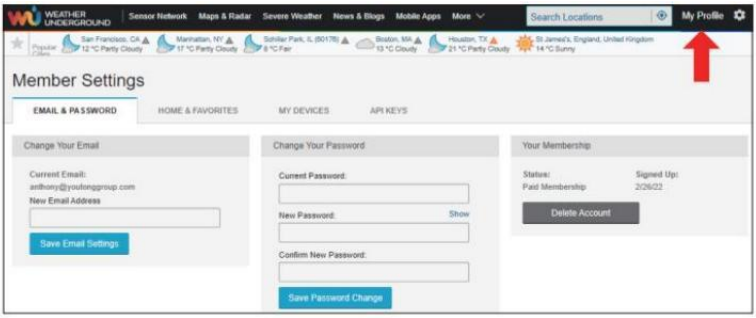

6.) Klicken Sie auf **„Aktualisieren heim Standort "** .

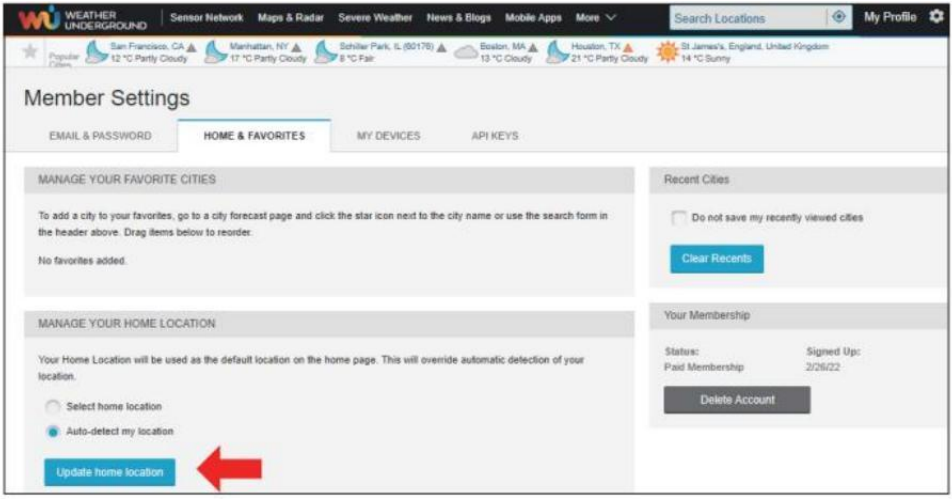

7.) Klicken Sie auf **„Mein Geräte"**, Und Klicken Sie auf **„Hinzufügen Neu Gerät"**.

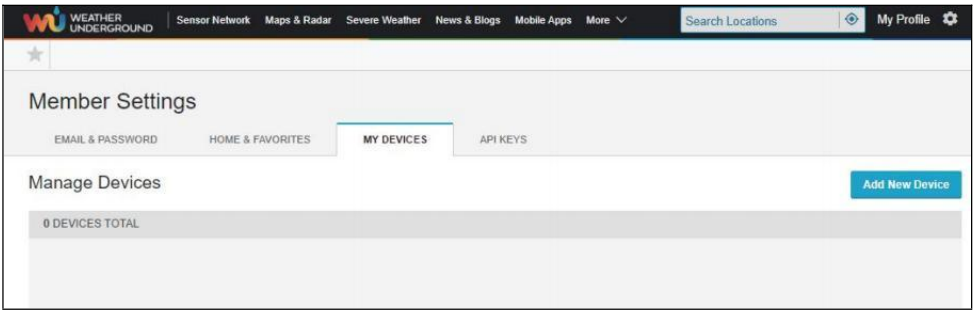

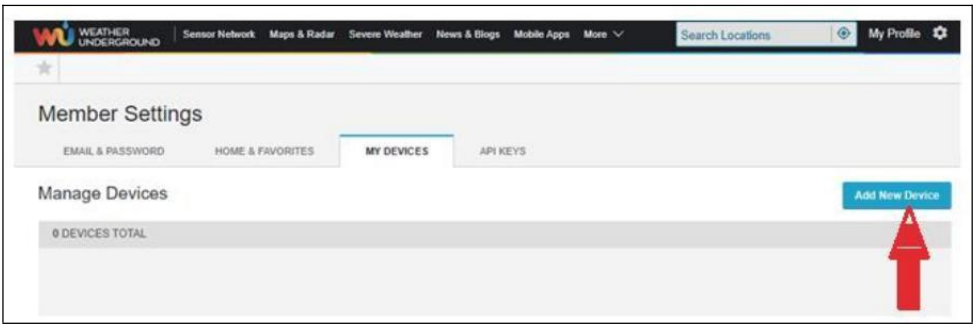

8.) Adresse auswählen durch Eingabe ein Adresse oder wählen Sie Handbuch Zu Position
Ihre Adresse automatisch . Klicken Sie dann auf „**Nächste** ".

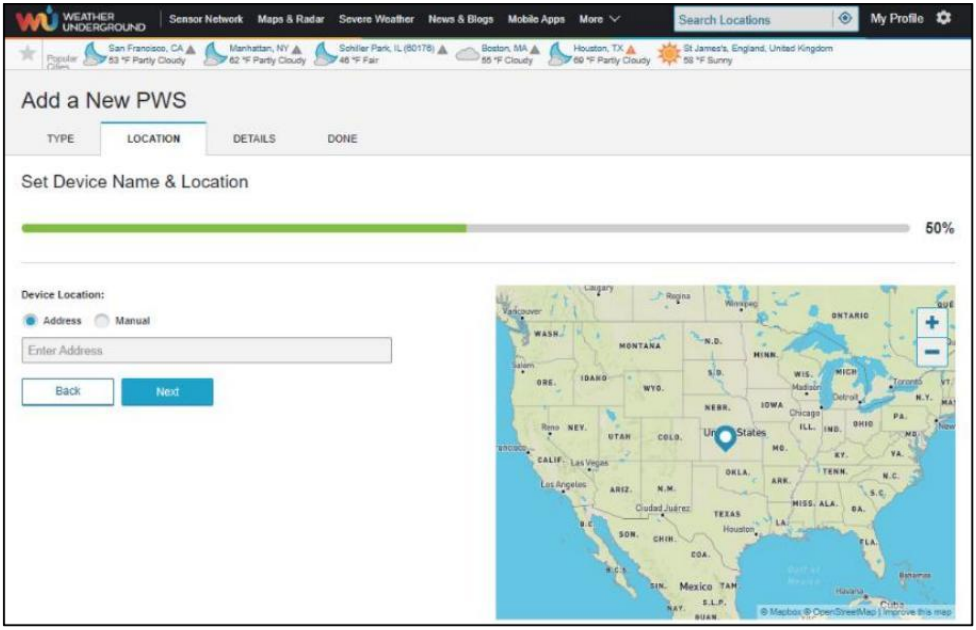

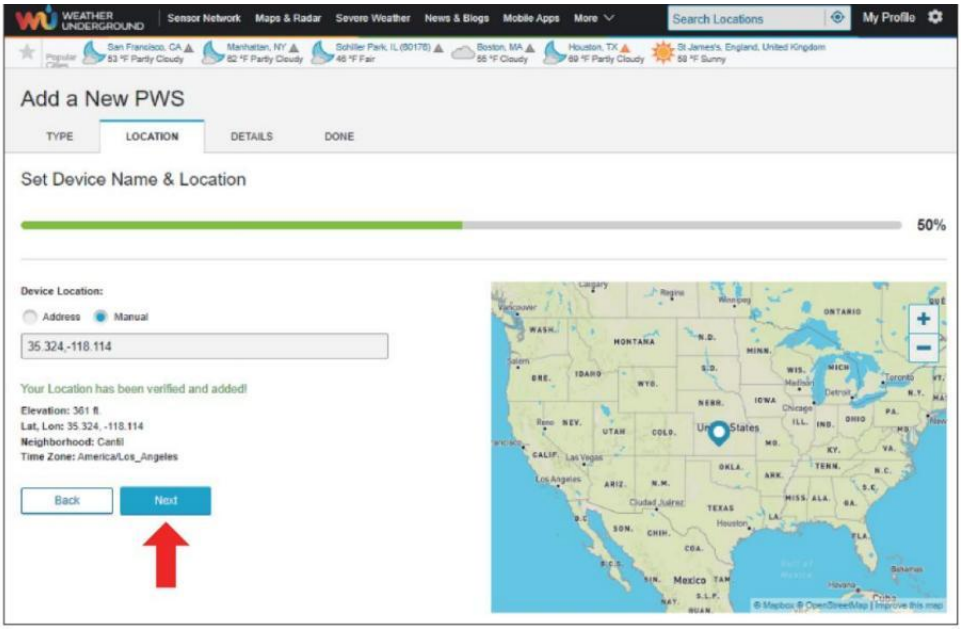

9.) Geben Sie die Wetterinformationen ein. Rohlinge mit Rot (erforderlich) muss Sei gefüllt In.

NOTIZ :

Du dürfen Wählen Sie „ andere “ von Die Gerät Hardware .

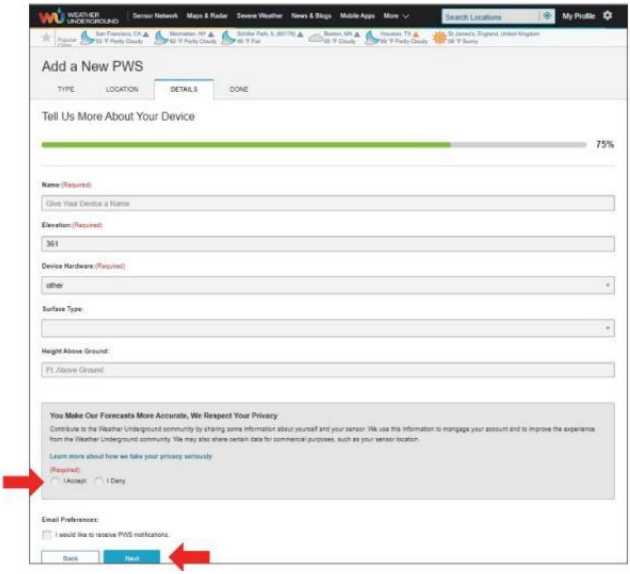

10.) Wenn Sie diese Sitzung abgeschlossen haben, klicken Sie auf **„Ich akzeptiere“** und **„Nächste".** 11.) Nach erfolgreicher Registrierung Bitte zeichnen Sie Ihr Wetter Unter Tage ID und Wichtige Informationen für die spätere Einrichtung verwenden.

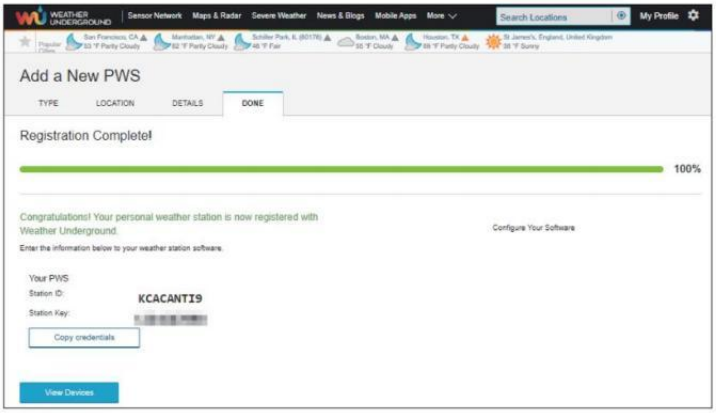

12.) Wie gezeigt unten, Registrierung ist erfolgreich durchgeführt.

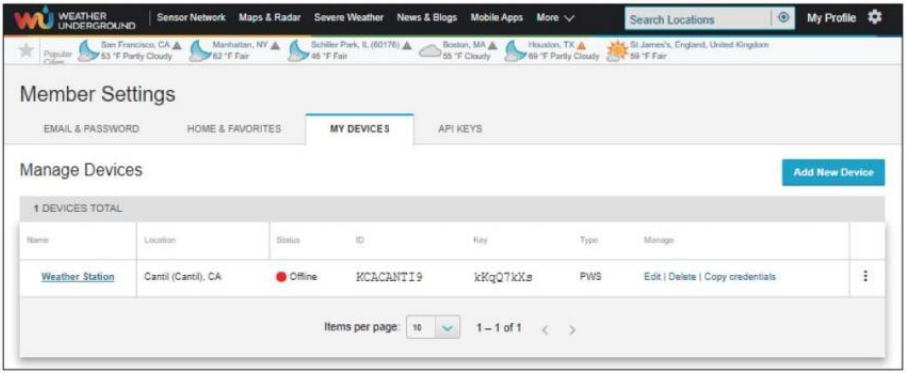

ERSTELLEN SIE IHR WEATHER CLOUD-KONTO

1.) Besuchen Sie die Weathercloud-Website unter **https://weather cloud.net/,** und geben Sie ein A Benutzername, E-Mail und Geben Sie das Passwort ein und klicken Sie auf „ **Anmelden** “. Im Anschluss an die Anweisungen zum Erstellen eines Kontos.

HINWEIS: Diese erfolgt am besten auf A Computer Desktop-Computer oder Laptop.

(Es ist Ihr Login Passwort für die Website nicht deine E-Mail Passwort. NEIN Privatsphäre wird ausgesetzt).

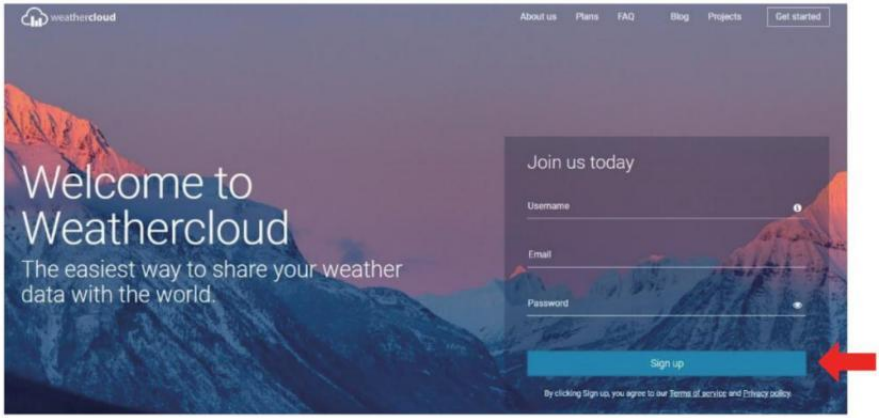

2.) Wann Es ist erfolgreich, ein E-Mail wird Sei erhalten in Ihrem registriert Postfach.

3.) Öffnen Sie Ihre E-Mail und melden Sie sich an im Netz Adresse In Die Mail. Klicken „ **Aktivieren dein Wetterwolke Konto** “.

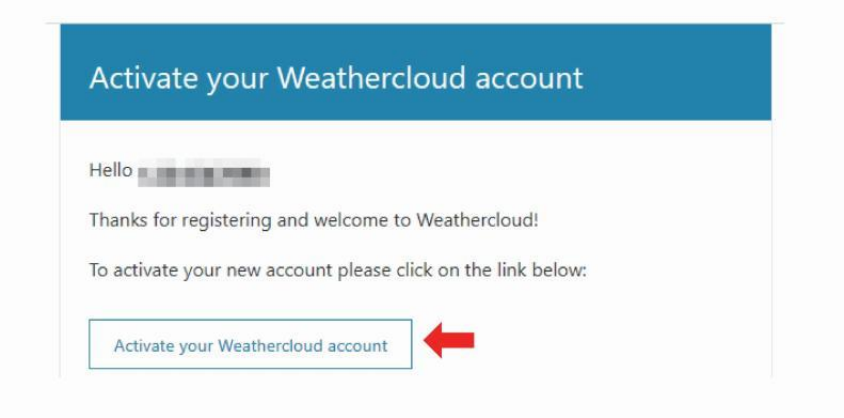

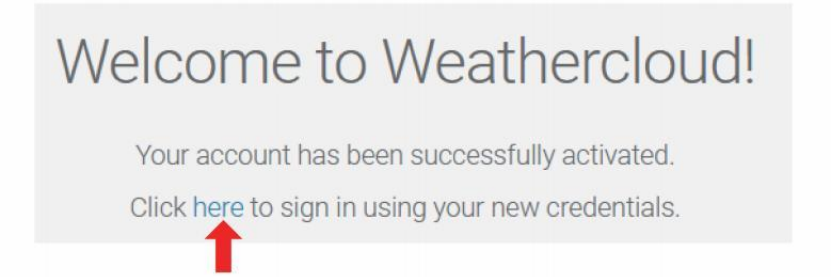

4.) Klicken Sie **hier ”** zur Eingabe der Startseite der Weathercloud - Website. 5.) Geben Sie die E-Mail-Adresse und das Passwort ein, mit denen Sie sich gerade registriert haben, um auf die Weathercloud-Website zuzugreifen.

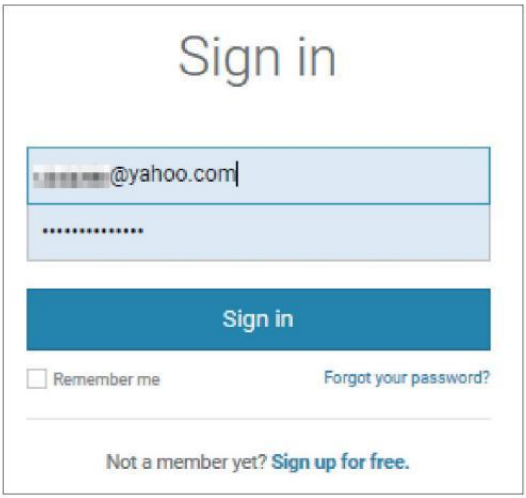

6.) Klicken Sie auf **„Gerät erstellen “** , um ein Wetter hinzuzufügen Station Gerät.



7.) Geben Sie alle angefordert Information in die Erstellen Neu Gerät Seite. Leerzeichen mit rotem *müssen ausgefüllt werden In.

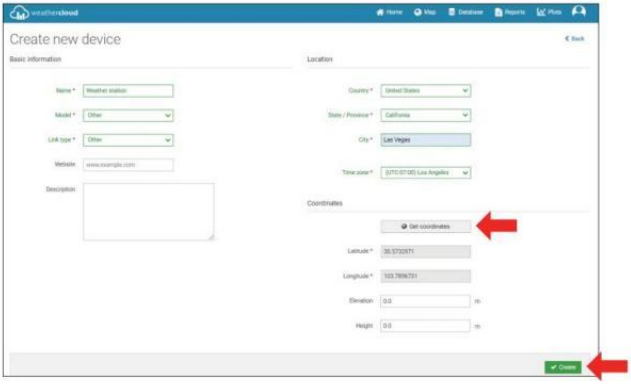

NOTIZ :

Du dürfen Wählen Sie „ andere “ von Die Modell Nummer Und Link Typ In Die über Leerzeichen. Klicken Sie auf „Koordinaten abrufen“ zur Identifizierung Ihres Lage auf Die Karte, dann klicken Sie auf „ Fertig ” zu bestätigen .

8.) Sobald Sie habe abgeschlossen Das Abschnitt , Klicken Sie auf „ **Erstellen** “.

9.) Nach erfolgreicher Registrierung zeichnen Sie Ihre Weathercloud auf AUSWEIS Und Wichtige Informationen zur späteren Einrichtung verwenden.

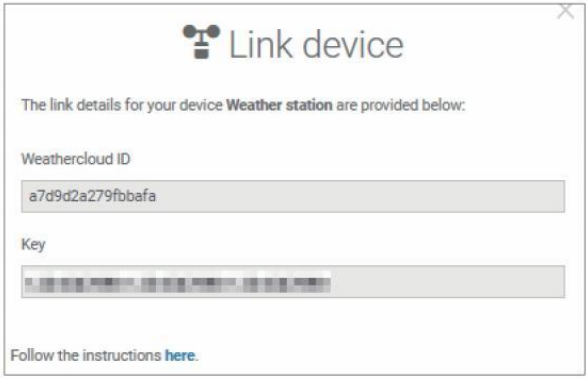

Sehen Sie sich Ihr Wetter an DATEN ZUM WETTER UNTERIRDISCH

Zur Live-Ansicht der Daten Ihrer Wetterstation über PC oder mobiles Internet Browser,

besuchen **http://www.wunderground. com,** und geben Sie dann die Station ID, die Sie bei der Kontoeinrichtung erhalten haben, im suchen Box. Ihre Wetterdaten wird auftauchen An Die nächste Seite.

Sehen Sie sich Ihr Wetter an DATEN IN WEATHERCLOUD

1.) So zeigen Sie die Daten Ihrer Wetterstation an live über PC oder Mobile Web Browser, besuchen **http://www.weathercloud.net** und melden Sie sich bei dem von Ihnen erstellten Konto an. 2.) Klicken Sie auf die Registerkarte oben im Seite mit dem Titel Geräte.

3.) Klicken Sie oben auf das Menü „Einstellungen“ rechts vom Seite, Und wählen Die Option Anzeigen.

4.) Klicken Sie auf Current, Wind oder Evolution, um die Daten.

UHR

Einstellen der Uhr

In Normal Zeit anzeigen , drücken Und halten ⑩ 【 SET 】 über 2 Sekunden Zu eingeben Zeiteinstellung -Modus . Drücken Und freigeben ⑬ 【 WIND /+ 】 Und ⑭ 【 BARO /-/ 】 Zu Passen Sie die Werte an.

Halten ⑬ 【 WIND /+ 】 und ⑭ 【 BARO /-/ 】 über 2 Sekunden Zu anpassen die Werte schnell . Drücken Sie Und freigeben ⑩ 【 SET 】 auf bestätigen Und bewegen Zu Die nächste Artikel.

Zu Ausfahrt Die Einstellung Modus bei beliebig Zeit , drücken ⑱ 【 ZZ LICHT / SCHLAFFUNKTION 】 Taste .

Reihenfolge festlegen

1. PIEP Ein /Aus 2. NTP Ein /Aus 3. Sprache
4. Zeit Zone 5. Sommerzeit Ein /Aus 6. MD/D- M Datum Format
7. Jahr 8. Monat 9. Tag
10. 24.12. Stunde Format 11. Stunde 12. Minute
13. Temperatur Einheit 14. Druck Einheit 15 . Relativ Druck Kalibrierung
16. Licht Intensität Einheit 17. Niederschlagsmenge Einheit 18. Wind Geschwindigkeit Einheit
19. Hemisphäre 20. Ende von Einstellung

OPERATING INSTRUCTIONS

1.) Drücken Sie Und halten ⑩【 SET 】 -Taste Eingabe Die Einstellungen . Signalton ON blinkt .

Drücken ⑬ 【 WIND /+ 】 oder ⑭ 【 BARO /-/ 】 Zu ändern zwischen Signalton An und Piepton o ff. Drücken ⑩ 【 SATZ 】 Zu wählen NTP ein /aus.

2.) Wann NTP ON blinkt , drücken ⑬ 【 WIND /+ 】 oder ⑭ 【 BARO /- / 】 Zu ändern zwischen NTP An Und NTP o ff . Drücken ⑩ 【 SET 】 auf auswählen Sprache .

3.) Wann Sprache blinkt , drücken ⑬ 【 WIND /+ 】 oder ⑭ 【 BARO /- / 】 Zu ändern zwischen Wochentag Sprachen . Drücken ⑩ 【 SATZ 】 Zu wählen Zeit Zone .

NOTIZ : Es gibt insgesamt 8 Sprachen für Wochentage Anzeige.
(ENG = Englisch , GER = Deutsch , FRE = Französisch , SPA = Spanisch , ITA = Italienisch , DAN = Dänisch , Prüfling = Niederländisch , RUS = Russisch)

4.) Wann Zeit Zone blinkt , drücken ⑬ 【 WIND /+ 】 oder ⑭ 【 BARO /- / 】 Zu Satz Zeit Zone . Drücken ⑩ 【 SET 】 auf wählen Sommerzeit ein /aus.

5.) Wann Sommerzeit ON blinkt , drücken ⑬ 【 WIND /+ 】 oder ⑭ 【 BA RO /-/ 】 Zu ändern zwischen Sommerzeit An Und Sommerzeit o ff . Drücken ⑩ 【 SET 】 auf wählen Datum Format . 6.) Wann D --M blinkt , drücken ⑬ 【 WIND /+ 】 oder ⑭ 【 BARO /-/ 】 Zu Wechseln zwischen M - D Und D - M Datum Format . Drücken ⑩ 【 SET 】 auf wählen Jahr .

7.) Wann Jahr blinkt , drücken ⑬【 WIND /+ 】 oder ⑭【 BARO/-/ 】 zur Einstellung der Kalender Jahr . Presse ⑩【 SET 】 auf wählen Monat .

8.) Wann Monat blinkt , drücken ⑬【 WIND /+ 】 oder ⑭【 BARO /- / 】 Zu

anpassen Die Kalender Monat . Drücken ⑩ 【 SET 】 auf wählen Tag .

9.) Wann Tag blinkt , drücken Sie ⑬ 【 WIND / + 】 oder ⑭ 【 BARO /-/ 】 Zu Passen Sie die Kalender Tag . Drücken Sie ⑩ 【 SET 】 auf wählen 12/24 Stunden Format .

10.) Wann 12 H blinkt , drücken ⑬ 【 WIND /+ 】 oder ⑭ 【 BARO /-/ 】 Zu Wechsel zwischen 12 Stunde und 24 Stunde Format . Drücken ⑩ 【 SATZ 】 Zu wählen Stunde .

11.) Wann Stunde blinkt , drücken ⑬ 【 WIND /+ 】 oder ⑭ 【 BARO /- / 】 Zu anpassen Die Stunde . Drücken Sie ⑩ 【 SATZ 】 Zu wählen Minute .

12.) Wenn die Minute blinkt, drücken Sie ⑬ 【 WIND/+ 】 oder ⑭ 【 BARO/- / 】 zur Einstellung der Minute . Drücken ⑩ 【 SET 】 auf wählen Temperatur Einheit .

13.) Wann ℉ blinkt , drücken ⑬ 【 WIND /+ 】 oder ⑭ 【 BARO /-/ 】 Zu ändern zwischen ℉ Und ℃ . Drücken ⑩ 【 SET 】 auf wählen Druck Einheit .

14.) Wann Druck Einheit blinkt , drücken Sie ⑬ 【 WIND /+ 】 oder ⑭ 【 BAR O /-/ 】 Zu ändern zwischen hPa , inHg Und mmHg . Drücken ⑩ 【 SET 】 auf wählen Relativdruckkalibrierung .

15.) Wann Relativ Druck blinkt , drücken ⑬ 【 WIND /+ 】 oder ⑭ 【 BARO /-/ 】 Zu anpassen Die relativ Druck . Drücken ⑩ 【 SET 】 auf wählen Lichtintensität Einheit.

16.) Wann Licht Intensität Einheit blinkt , drücken ⑬ 【 WIND /+ 】 oder ⑭

【 BARO /-/ 】 Zu ändern Einheit zwischen Klux , fc Und w /m2 . Drücken Sie ⑩ 【 SET 】 Zu wählen Niederschlagsmenge Einheit.

17.) Wann Regen Einheit blinkt , drücken Sie ⑬ 【 WIND /+ 】 oder ⑭ 【 BARO /-/ 】 ändern Einheit zwischen In Und mm . Drücken Sie ⑩ 【 SET 】 auf wählen Windgeschwindigkeit Einheit .

18.) Wann Windgeschwindigkeit Einheit blinkt , drücken ⑬ 【 WIND /+ 】 oder ⑭

【 BARO /-/ 】 Zu ändern Einheit zwischen In Und mm . Drücken Sie ⑩ 【 SET 】 auf wählen Hemisphäre.

19.) Wann NTH blinkt , drücken ⑬ 【 WIND /+ 】 oder ⑭ 【 BARO /-/ 】 die Hemisphären wechseln zwischen NTH (nördlich) und STH (südlich). Drücken ⑩ 【 SATZ 】 Zu speichern Und Ausfahrt Die Einstellung . Es Wille zurückkehren Zu Die Normal Modus Anzeige .

NOTIZ: Wenn es Ist keine gültige Operation innerhalb von 2 0 Sekunden, es wird automatisch zurück zur Normale Anzeige Modus aus der Einstellung Modus. Beim Einstellen Einstellungen können Sie Presse

⑱ Zz

LICHT/SCHLummerfunktion 】 Taste, um Zurück zur
【 Normalanzeige Modus.

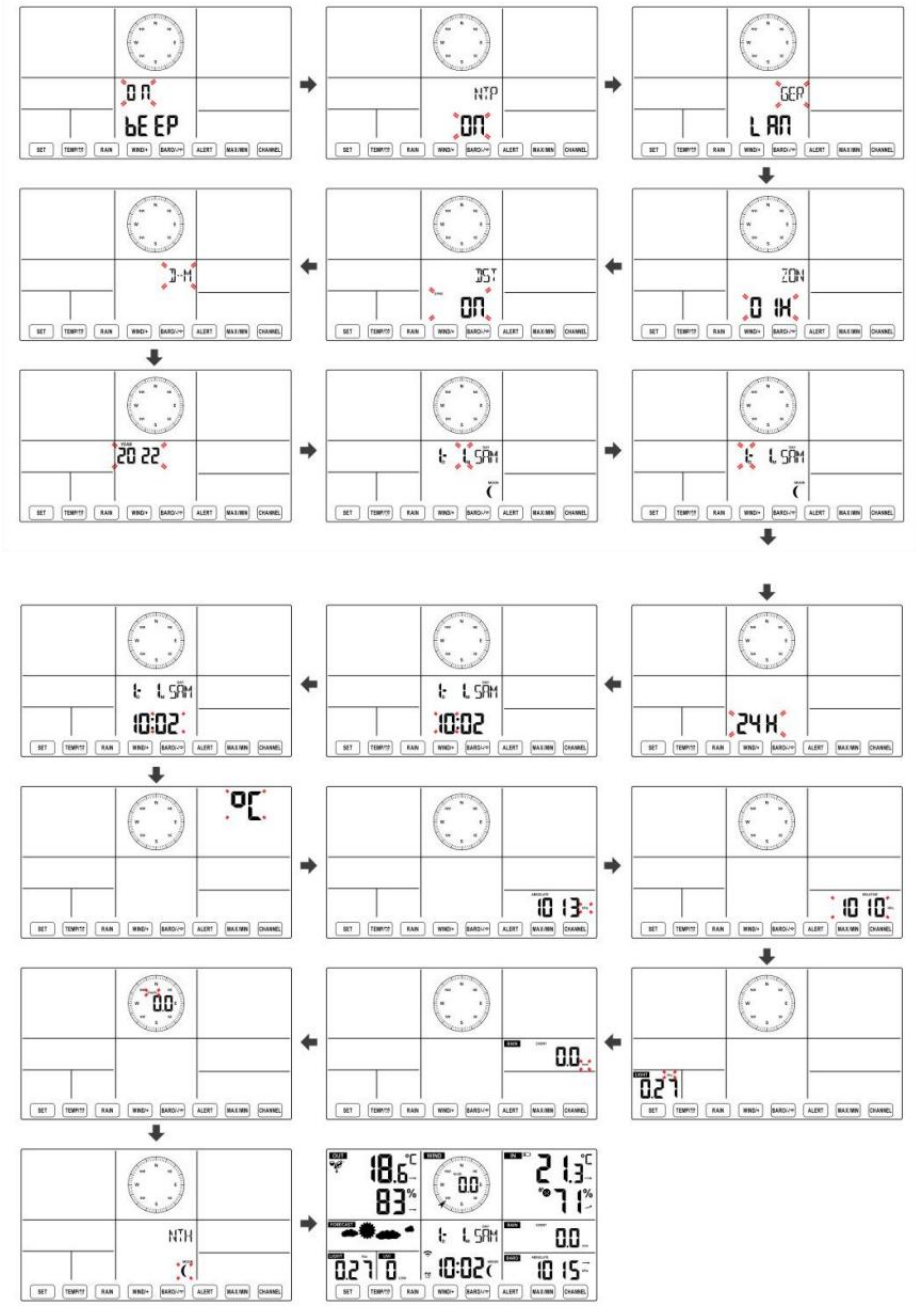
ON
bEEP
NTP
ON
GEP
LAN
ZON
01H
DST
ON
D-M
2022
t LSAM
24H
10:02
°C
18.6
83
21.3
71
0.0
0.27
1015
NTH

Mond Phase

Die Anzeigekonsole berechnet die Mondphase entsprechend dein Uhrzeit, Datum und Zeitzone. Die folgende Tabelle erläutert die entsprechend Phasen und ihre Symbole für die Nord- und Süd Hemisphären.

Nördlich Hemisphärensymbole	Mond Phase	Südliche Hemisphäre Symbole
	Neu Mond	
	Zunehmender Mond Mond	
	Erstes Viertel Mond	
	Zunehmender Dreiviertelmond Mond	
	Voll Mond	
	Abnehmender Dreiviertelmond Mond	
	Drittes Viertel Mond	
	Abnehmender Halbmond Mond	

Einstellen des Alarms

● Drücken Sie in der normalen Zeitanzeige⑩ 【 SET 】 Taste zum Umschalten der Anzeige Alarmzeit (Alarmzeit Modus).

● Halten Sie in der Alarmzeitanzeige 【 SET 】 gedrückt .⑩ Taste länger als 2 Sekunden gedrückt halten, um in den Alarmeinstellungsmodus zu wechseln. Die Weckzeit beginnt zu blinken.

- Drücken ⑬ 【 WIND/+ 】Taste oder ⑭ 【 BARO/-/ 】Taste zum Einstellen der gewünschten Weckzeiten. Halten⑬ 【 WIND/+ 】Taste oder⑭ 【 BARO/-/ 】Taste, um Weckzeiten anpassen schnell.

● Drücken ⑩ 【 SET 】 Taste zur Auswahl Minute von Alarm. Minute des Alarms beginnt zu blinken.

● Drücken ⑬ 【 WIND/+ 】 Taste oder ⑭ 【 BARO/-/ 】 Taste zum Einstellen der gewünschten Alarmminuten. Halten ⑬ 【 WIND/+ 】 Taste oder ⑭ 【 BARO/-/ 】 Taste, um Alarmminuten anpassen schnell.

● Drücken Sie ⑩ 【 SET 】 , um alle Einstellungen zu speichern und zu beenden. Normale Anzeige Modus.

NOTIZ: Wenn es Ist keine gültige Operation innerhalb von 2 0 Sekunden, es wird automatisch zurück zur Normale Anzeige Modus aus der Einstellung Modus. Beim Einstellen Einstellungen können Sie Presse ⑱ 【 ZzLICHT / SCHLAFFUNKTION 】 Taste Zu zurückkehren Zu Normal Anzeige -Modus .

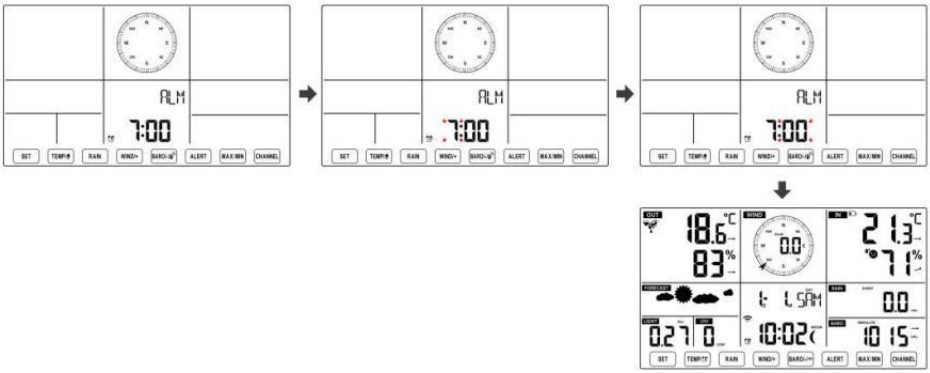

Alarm deaktivieren/aktivieren

● In Alarm Zeit anzeigen , drücken aus . ⑪ 【 TEMPERATUR / 】 Taste Zu wählen Die Alarm An oder

● Wenn Die Alarm Ist An , es ist entsprechend Alarm Symbol Wille Sei gezeigt An auf dem Display.

● Wann Die Alarm Ist Klingeln , drücken beliebig Tasten außer ⑱【容 Z LICHT/SCHLummerfunktion 】Taste, um das Alarmsignal zu stoppen. Es Ist nicht notwendig, um reaktivieren der Alarm. Es wird ruf das nochmal an Zeit nächste Tag.

Schlummern Funktion

Wann Die Alarm Ringe , drücken⑱【 Zz LICHT / SCHLAF 】Taste Zu Pause der Alarm . Die dösen Indikator Symbol z 2 blinkt weiter . Die Alarm Wille wieder aufnehmen nach 5 Minuten .

TEMPERATUR

Temperatur-/Feuchtigkeitstrend

Tendenzpfeile ermöglichen eine schnelle Temperaturbestimmung Und Luftfeuchtigkeit steigt und fällt in einem eine Stunde aktualisieren Zeitraum .
Temperaturtrend

Temperatur hat auferstanden > 1°C/2° F In Die Vergangenheit Stunde	Temperatur hat nicht geändert mehr als 1°C/2°F In Die Vergangenheit Stunde	Temperatur hat gefallen < 1°C/2°F In Die Vergangenheit Stunde

		

Luftfeuchtigkeitstrend

Luftfeuchtigkeit ist gestiegen > 3 % im Vergangenheit Stunde	Luftfeuchtigkeit hat nicht geändert mehr als 3 % In Die Vergangenheit Stunde	Luftfeuchtigkeit ist gefallen < 3 % im Vergangenheit Stunde
		

Komfort im Innenbereich Index

Der Der Komfort im Innenbereich zeigt eine bildlich Darstellung auf Grundlage der Raumlufttemperatur und Luftfeuchtigkeitswerte zur Bestimmung des ungefähren Komforts Ebene.

		
Zu kalt	Komfortabel	Zu heiß

DRUCK

Barometerdruck Anzeige



Im Normalfall Modus, drücken Und relativer Druck.

⑭【 BARO/-/ 】Druckschalter zwischen absoluten

Absolute	Der absolute Luftdruck Ihres Standorts.

Relativ	Der relative Luftdruck beträgt bezogen auf Die Meer Ebene.

Drucktrend

Tendenzpfeile ermöglichen eine schnelle Ermittlung wenn Druck e Ist Aufstand oder

fallen in einem einstündigen Update Zeitraum.

Der Druck hat Anstieg > 2 hPa/0,06 inHg In die Vergangenheit Stunde	Der Druck hat nicht geändert mehr als 2 hPa/0,06 inHg in der Vergangenheit Stunde	Druck hat gefallen > 2 hPa/0,06 inHg In die Vergangenheit Stunde
		

WIND

Wind Anzeige

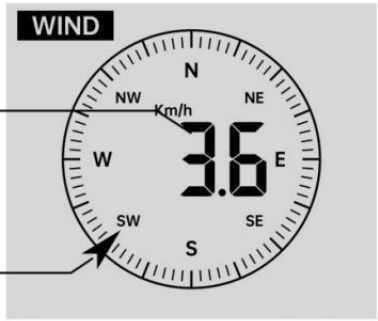

Durchschnitt/ Böen Wind Geschwindigkeit

Echtzeit-Wind Fahrtrichtungsanzeiger

Auswählen des Windanzeigemodus

In der normalen Anzeige Modus, ⑬【 WIND/+ 】 Taste zum drücken Umschalten zwischen

aktuelle durchschnittliche Windgeschwindigkeit, Böenwindgeschwindigkeit und Windrichtung .

REGEN

Niederschlagsanzeige


RAIN
RATE
218.4
mm/hr

Der Niederschlag zeigt Information über die Niederschläge und Regenrate .

Wählen Sie die Niederschlagsanzeige Modus

Im normalen Anzeigemodus drücken Sie die Taste ⑫ 【 RAIN 】 , um zwischen Regen Rate, Regen Ereignis, Regen Stündlich, Regen Täglich, Regen wöchentlich, Regen Monatlich und Gesamtniederschlag.

Regenmengen Defini tion

Regen Rate : aktuell Niederschlagsmenge Rate im Vergangenheit Stunde.
Regenereignis : Dauerregen, und wird zurückgesetzt auf null Wenn Regen fällt Akkumulation Ist
weniger als 10 mm (0,039 Zoll) In A 24 Stunden Zeitraum.
Täglicher Regen : Gesamtniederschlagsmenge seit Mitternacht (0 0:00)
Wöchentlich Regen : Gesamtniederschlagsmenge für die aktuelle Kalenderwoche und Rücksetzer An Sonntagmorgen um Mitternacht (Sonntag bis Samstag)
Monatlich Regen : Gesamtniederschlagsmenge für den aktuellen Kalendermonat, Und zurücksetzen An der erste Tag des Monat.
Gesamt Regen : Gesamtniederschlagsmenge seit dem zuletzt zurücksetzen.

Gesamtsumme zurücksetzen Niederschlagsrekord

In der normalen Anzeige Modus, drücken und halten ⑫ 【 REGEN 】 Knopf über 2 Sekunden, um die Regen aufzeichnen .

NOTIZ:

Das Zurücksetzen des wöchentlichen Regens setzt auch den täglich Regen.

Zurücksetzen des monatlichen Regens setzt die täglichen und wöchentlichen Regen.

Durch das Zurücksetzen der Gesamtniederschlagsmenge werden auch die monatlichen, wöchentlichen und täglich Regen.

WETTER

Wetterindex

Beim Lesen des Wetters Indexanzeige können Sie drücken ⑪ 【 TEMPERATUR / ⏰ 】

Taste zum Durchlaufen verschiedener Wetterindizes in der folgenden Reihenfolge: Fühlt sich an Gefällt mir > Hitze Index > Wind Kühlen

Fühlt sich an Wie

Der Fühlt sich an Wie der Temperaturindex bestimmt, wie hoch die Temperatur draußen tatsächlich ist, unter Berücksichtigung von Faktoren wie Windgeschwindigkeit, Druck, Temperatur und Feuchtigkeit .

Windchill

Der Windchill-Wert wird durch eine Kombination der Temperatur- und Windgeschwindigkeitsdaten des drahtlosen Wettersensors bestimmt .

HINWEIS: Nur wenn die Temperatur unter 10 ℃ (50 ℉) und die Windgeschwindigkeit über 4,8 km/h (3 mph) liegt, wird der Windchill-Wert angezeigt,

ansonsten es wird angezeigt „ --.-".

Hitze Index

Der Hitze Der Index wird durch den drahtlosen Wettersensor bestimmt Temperatur und Luftfeuchtigkeit Messwerte.

Tau Punkt

Der Taupunkt ist die Temperatur, bei der ein gegebener Paket von Luftfeuchtigkeit Luft
muss gekühlt werden, bei konstantem barometrischen Druck, damit Wasserdampf
kondensieren zu Wasser. Das kondensierte Wasser wird Tau genannt.
tau Punkt Ist eine Sättigungstemperatur.
Der Tau Die Punkttemperatur wird durch die Temperatur bestimmt und Luftfeuchtigkeitsdaten vom drahtlosen Wettersensor .

Wettervorhersage

Der eingebautes Barometer kann Änderungen des Luftdrucks erkennen und auf Grundlage der erfassten Daten das Wetter vorhersagen können Bedingungen.

Es gibt 6 Wettersymbole --- Sonnig, Teilweise Wolkig, Wolkig, Regnerisch, Stürmisch

Und Schneebedeckt.

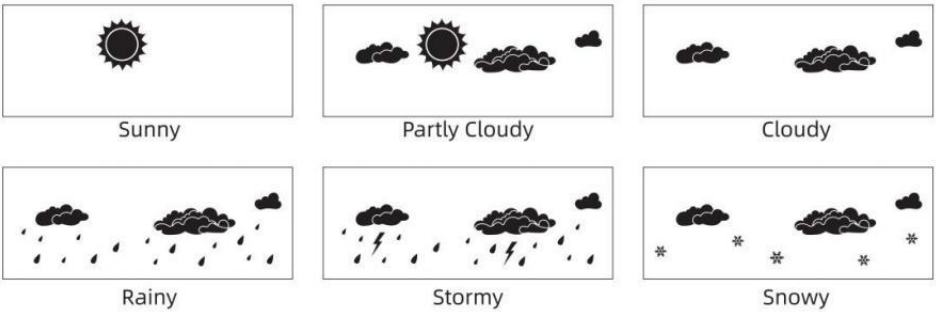

NOTIZ:

Die Genauigkeit einer allgemeinen druckbasierten Prognose handelt von 65-70 %. Prognosen sind nicht garantiert.
Es kann nicht spiegeln notwendigerweise die aktuell Situation.

Eis Alarm

Bei einer Außentemperatur von niedriger als 1 ℃ /33,8 ℉ , das Schneeflockensymbol



erscheint auf der LCD Anzeige.

MAX/MIN

● In der normalen Anzeige Modus, drücken⑯ 【 MAX/MIN 】

Tastenumschaltung zwischen Maximal- und Minimalwert.

NOTIZ: Wenn es Ist keine gültige Operation innerhalb 10 Sekunden, es wird automatisch zur normalen Anzeige zurückgekehrt Modus.

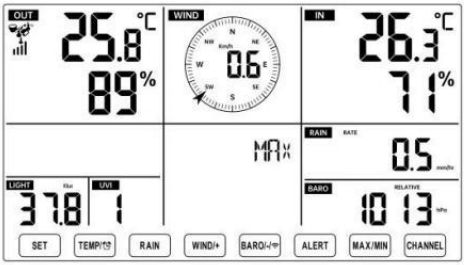
OUT
25.8 °C
89 %
WIND
0.6
IN
26.3 °C
71 %
MAX
RAIN
RATE
0.5
LIGHT
37.8
UVI
1
BARO
RELATIVE
1013
SET
TEMP
RAIN
WIND/+
BARO/
ALERT
MAX/MIN
CHANNEL

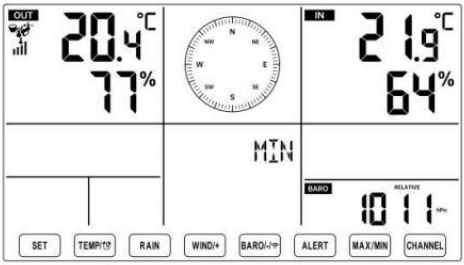
OUT
20.4 °C
77 %
MIN
IN
21.9 °C
64 %
BARO
RELATIVE
1011
SET
TEMP
RAIN
WIND/+
BARO/
ALERT
MAX/MIN
CHANNEL

Zum Anzeigen der Kumuliertes MAX/MIN

● Anzeige Fühlen wie Windchill, Hitze Index, Tau Punkt-Maximal-/Mindestwerte

1.) Wenn die Maximalwerte angezeigt werden, ⑪ 【 TEMPERATUR / 】 Taste, drücken um

Austausch Anzeige der Außentemperatur → Lust auf → Windchill → Hitze Inhaltsverzeichnis → Tau Punkt → Außentemperatur.

2.) Wenn die Min-Werte angezeigt werden , drücken Sie⑪ 【 TEMPERATUR / 】 Taste, um

Austausch Anzeige der Außentemperatur → Lust auf → Windchill → Hitze Inhaltsverzeichnis → Tau Punkt → Außentemperatur.

● Anzeige Windgeschwindigkeit, Windböen Maximalwerte

Wenn die Maximalwerte angezeigt werden, ⑬ 【 WIND/+ 】 Taste zum drücken

Austauschansicht zwischen den DURCHSCHNITTLICHE und BÖEN-Windgeschwindigkeiten. ● Anzeige Regen Rate, Täglich Regen, wöchentlich Regen und Monatlich Regen Max Werte

Wenn die Maximalwerte angezeigt werden, drücken Sie⑫ 【 RAIN 】 Taste zum

Austauschansicht Regen Bewerten → Täglich Regen → Wöchentlich Regen → Monatlich Regen.

● Anzeige Absolut und Relativ Druck Max- /Min-Werte

1.) Wenn die Maximalwerte angezeigt werden, drücken⑭ 【 BARO/- 】 Taste, um Austauschansicht zwischen Absolut und Relativ e Druck.

2.) Wenn die Min-Werte angezeigt werden, drücken Sie⑭ 【 BARO/- 】 Taste zum

Austauschansicht zwischen Absolut und Relativ e Druck.

● Anzeige Innen- und andere Kanäle Sensor Temperatur & Luftfeuchtigkeit Max-/Min-Werte

1.) Wenn die Maximalwerte angezeigt werden, drücken ⑰【 CHANNEL 】Taste zum Austauschansicht Innen- und gekoppelte Außensensoren Temperatur und Luftfeuchtigkeit.

2.) Wenn die Min-Werte angezeigt werden, ⑰【 KANAL 】 Taste, um drücken

Austauschansicht Innen- und gekoppelte Außensensoren Temperatur und Luftfeuchtigkeit.

NOTIZ: Wenn andere Kanalsensoren gekoppelt wurden, könnte es sein, dass die maximalen/minimalen Temperatur- und Feuchtigkeitswerte anderer Kanäle . Wenn ein anderer Kanal Sensoren waren nicht gepaart, es werden nur die aktuellen innen max/min Temperatur und Luftfeuchtigkeitswerte.

So löschen Sie die MAX/MIN Daten Aufzeichnen

● Um den Maximalwert zu löschen , drücken Und halten ⑯【 MAX/MIN 】 Taste über 2

Sekunden, während Es werden Maximalwerte angezeigt.

● Um den Mindestwert zu löschen , drücken Und halten ⑯【 MAX/MIN 】 Taste über 2

Sekunden, während Es werden Min-Werte angezeigt.

HOCH/NIEDRIG ALARMEINSTELLUNGEN
Zum Anzeigen der Alarmeinstellung

● Drücken Sie im normalen Anzeigemodus ⑮【 ALERT 】 Taste zum Umschalten zwischen Hallo Alarm und Niedrige Alarmstufe Einstellung Wert.

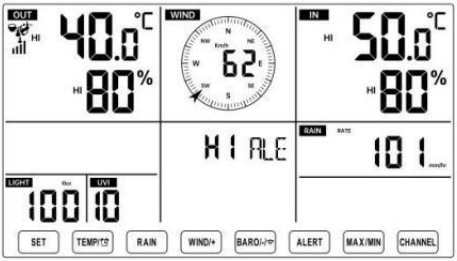

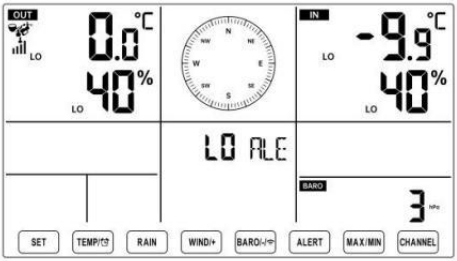

So stellen Sie den Alarm ein

● In der normalen Anzeige Modus, drücken und halten⑮ 【 ALERT 】 Taste über 2

Sekunden, um die Alarmeinstellung einzugeben Modus.

- Drücken⑬ 【 WIND/+ 】 Taste und⑭ 【 BARO/- 】 Taste zum Einstellen der

Wert nach oben oder unten, ⑪ 【 TEMPERATUR / 】 Taste zum Ein-/Ausschalten des dann Presse Alarm.

- Drücken⑮ 【 ALERT 】 Taste zur Bestätigung Und springen Zu nächste Einstellung.
- Der Symbol HI ⚠ oder ⚠ LO wird angezeigt, wenn der Alarm Ist An.



High/Low Alert on



High/Low Alert off

- Um Ausfahrt Die Alarm Einstellung Modus bei beliebig Zeit , Drücken Sie⑱ 【 ZzLICHT / SNOOZE 】 Schaltfläche.Die Reihenfolge der Hi/Lo-Alarmeinstellung wird angezeigt unten:

Alarm Einstellung Befehl	Einstellung Reichweite	Anzeigebereich	Standard
Innentemperatur Hallo Alarm	-9,9 ℃ – 50 ℃ (- 14.1 ℉ – 122 ℉)	Innenbereich Temperatur & Luftfeuchtigkeit	50 ℃ (122 ℉)
Innentemperatur Lo Alarm			-9,9 ℃ (14.1 ℉)
Luftfeuchtigkeit im Innenbereich Hallo Alarm	1% – 99 %		80 %
Innenbereich Alarm bei niedriger Luftfeuchtigkeit	-40 ℃ – 70 ℃ (-40 ℉ – 158 ℉)	Im Freien Temperatur & Luftfeuchtigkeit	40 %
Außentemperatur Hallo Alarm			40 ℃ (104 ℉)
Außentemperatur Lo Alarm			0 ℃ (32 ℉)
Luftfeuchtigkeit im Freien Hallo Alarm	1% – 99 %		80 %

Luftfeuchtigkeit im Freien Lo			40 %
Alarm Hoch Durchschnittliche Windgeschwindigkeit Alarm	0 – 50 m/s 2 – 180 km/h 1 – 111 Meilen pro Stunde 1 – 97 Knoten 0-60 bft	Windgeschwindigkeit	17 m/s 62km/h 38 Meilen pro Stunde 33 Knoten 20bft
Starke Windböen Alarm	0 – 50 m/s 2 – 180 km/h 1 – 179 km/h 1 – 159 Knoten 0-60 bft	Windgeschwindigkeit	17 m/s 62km/h 38 Meilen pro Stunde 33 Knoten 20bft
Druckabfall-Alarm	1 hpa – 10hpa 0,03 bis 0,3 ZollHg 0,7 bis 7,5 mmHg	Barometer-Absturz	3hpa 0,09 ZollHg 2,2 mmHg
Hoch Regen Kursalarm	1 mm/Std. – 1000 mm/Std.	Niederschlagsmenge Rate	101 mm/Std.

	(0,04 Zoll/Std. – 39 Zoll/Std.)		(4 Zoll/Std.)
Hoch Täglich Regenwarnung	1 mm – 1000 mm (0,03 Zoll – 39,37 In)	Niederschlagsmenge Rate	101 mm (4 In)
UV-Index Hoch Alarm	1 - 15	UV Index	10
Licht Intensität Hoch Alarm	1 Klux – 200,0 Klux 7- 1580 W/M² 0- 185Kfc	Licht Intensität	100 Klux 790 W/M² 92 KFC

So schalten Sie den Hi/Lo-Modus stumm Alarm

Drücken Sie die⑱ 【 LICHT / SNOOZE 】 Taste An Spitze von Die Displaykonsole , um den Alarm stumm zu schalten, oder er wird automatisch drehen aus nach einem Minute.

HINWEIS: Sobald der Alarm ausgelöst wird, ertönt der Alarm eine Minute lang und die zugehörige Warnung Symbol und Wetterwerte blinken.

Wenn der Alarm nach einer Minute automatisch abgeschaltet wird Anstatt manuell abgeschaltet zu werden, wird der zugehörige Alarm Symbol und Lesungen werden blinkt weiter, bis der Messwert aus der Alarm Reichweite.

Der Wetteralarm wird ausgelöst, sobald die Messwerte fallen hinein Alarm wieder im Bereich.

HINTERGRUNDBELEUCHTUNG

Display-Hintergrundbeleuchtung

Mit Gleichstrom Adapter

Der Hintergrundbeleuchtung kann nur leuchtet dauerhaft, wenn der Gleichstromadapter

dauerhaft eingeschaltet. Wenn der DC-Adapter getrennt wird , leuchtet die Hintergrundbeleuchtung dürfen vorübergehend eingeschaltet sein.

Drücken ⑱ 【 ☼ ZzLIGHT/SNOOZE 】 Taste zum Einstellen der

Hintergrundbeleuchtung

Helligkeit, Hoch, Tief und Aus.

Ohne Gleichstrom Adapter

Drücken ⑱ 【 LICHT / SNOOZE 】 Taste vorübergehend drehen An die Hintergrundbeleuchtung für 15 Sekunden.

ANZEIGE FÜR NIEDRIGEN BATTERIESTAND

Wenn das Symbol für die Anzeige eines niedrigen Batteriestandes wird angezeigt im Außentemperatur Und

Feuchtebereich oder der entsprechende CH-Bereich des LCD Konsole Anzeige, diese zeigt an, dass die Batterien in Ihrem drahtlosen Wettersensor/Ihren drahtlosen Wettersensoren sind knapp und sollten Sei ersetzt. Stellen Sie sicher, ersetzen alle Batterien gleichzeitig.

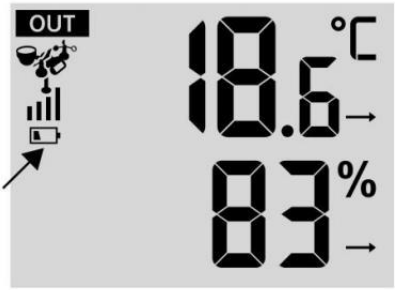



NEUSTART IM WERK

Wenn es ist eine Fehlfunktion, Fabrik Neustart ist eine großartige Möglichkeit, Ihre Station zu "aus dem Zustand der "Box".

1.) Alle entfernen Stromversorgung (Batterien und DC-Adapter) von Außensensoren und Wetterstation.

2.) Folgen Sie der Operation **„SETTING UP THE** WEATHER **STATION“ zu** Starten Sie das Paar die Sensor.

PFLEGE UND WARTUNG

1.) Reinigen Sie den Regenmesser alle 3 Monate. Drehen der Trichter gegen den Uhrzeigersinn drehen und anheben, um den Regenmesser freizugeben Mechanismen, Und sauber mit einem feuchten Tuch. Entfernen Sie Schmutz, Ablagerungen und Insekten. Wenn Insekt Befall ist ein Problem, sprühen Sie den Sensor leicht mit Insektizid.

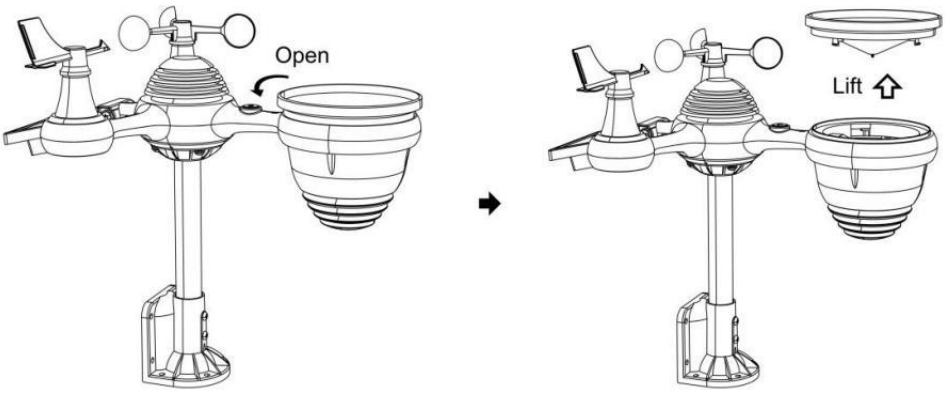

2.) Reinigen Sie die Licht Intensität/ UV-Sensor und Solarpanel alle 3 Monate mit Feuchtigkeit Tuch.

3.) Beim Auswechseln der Batterien ist ein Korrosionsschutz vorbeugend Verbindung an den Batterieklemmen.

SPEZIFIKATION

WETTER STATION	
Allgemein Technische Daten	
Dimension	191.6 X 127 X 280,8 mm (7.5 X 5 X 1.1 Zoll)
Leistung Quelle	Wechselstrom - Gleichstrom 5 V, 1 A Adapter (im Lieferumfang enthalten)
Batterie	3 x AAA Batterie (nicht enthalten)
Unterstützung Sensoren	1 X 7- in -1 Sensor (im Lieferumfang enthalten)
WLAN Fi-Kommunikation Spezifikationen	
W-lan Standard	802.11 b/g/N
W-lan Betrieb Frequenz	2,4 GHz
Unterstützte Geräte für aufstellen Benutzeroberfläche	Eingebaut W-lan mit WAP Modus schlau Gerät, laptops, computers, smart phones and smart pads einschließlich
Webseite empfehlen Browser für aufstellen Benutzeroberfläche	Letzte Version von beliebig Web Browser Das unterstützt HTML 5
Zeit Funktionsspezifikationen	
Zeit Anzeige	HH : MM
Stundenformat	12 Stunde oder 24 Stunde
Datum Anzeige	TT/MM oder MM/DD
Zeit Synchronisationsmethode	Synchronisiert mit atomar Uhr
Zeit Zonen	GMT ±12
Sommerzeit	EIN/AUS
Barometeranzeige und Funktionsspezifikationen	
Barometereinheiten	hPa, inHg Und mmHg
Messbereich	600 – 1100 hPa (relativ Einstellung Reichweite 930 – 1050 hPa)
Genauigkeit	700 -1100 hPa ±5 hPa /600 -696 hPa ±8 hPa 20.67 – 32.48 inHg ±0.15 inHg / 17.72 -20 0,55 ZollHg ±0.24 inHg 525 -825 mmHg±3.8 mmHg/450 -522 mmHg±6 mmHg Typisch bei 25 ℃ (77 ℉)
Wetter Vorhersage	Sonnig, Teilweise Wolkig, Wolkig, Regnerisch, S stürmisch Und Schneebedeckt
Anzeige Modus	Aktuell
Erinnerung Modus	Täglich Max/ Mindest

Alarm	Druck ändern Alarm
Innenbereich/ Außentemperaturanzeige und Funktionsspezifikationen	

Temperatureinheit	℃ Und ℉
Innenbereich Anzeige Reichweite	-9 .9 ℃ – 50 ℃ (-14 . 1 ℉ – 122 ℉)
Im Freien Anzeige Reichweite	-40 ℃ – 70 ℃ (-40 ℉ – 158 ℉)
In/ Aus Genauigkeit	10 – 50 ℃ ± 1 ℃ / 50 – 122 ℉ ± 1,8 ℉ -20 – 10 ℃ ± 1,5 ℃ / -4 - 50 ℉ ±2 .7 ℉ andere : ±2 ℃ / ±3 .6 ℉
Anzeige Modus	Aktuell
Erinnerung Modus	Täglich Max/ Mindest
Alarm	Hoch/ Niedrig Temperatur Alarm
Innenbereich/ Im Freien Luftfeuchtigkeit Anzeige & Funktion Technische Daten	
Luftfeuchtigkeit Einheit	%
Anzeige Reichweite	1 – 99 %
In/ Aus Genauigkeit	40 – 80 % ABSCHNITT HR-V ± 5 % ABSCHNITT HR-V @25 ℃ (77 ℉) Andere : ± 8 % ABSCHNITT HR-V bei 25 ° C (77 ° F)
Anzeige Modus	Aktuell
Erinnerung Modus	Täglich Max/ Mindest
Alarm	Hoch/ Niedrig Luftfeuchtigkeit Alarm
Anzeige von Windgeschwindigkeit und -richtung und Funktion Technische Daten	
Wind Geschwindigkeit Einheit	Meilen pro Stunde , MS , km/H , Knoten
Anzeige Reichweite	0 -180 km/h , 50 m/s , 180 km /H , 97 Knoten
Geschwindigkeitsgenauigkeit	<5 m/s: ±0 ,5 m/s , >5 m/s : ±10 % (je nachdem , Ist größer)
Anzeige Modus	Böen/Durchschnitt
Erinnerung Modus	Täglich Böen/Durchschnitt
Alarm	Hoch Wind Geschwindigkeitsalarm (Böen/Durchschnitt)
Wind Richtung	16 Wegbeschreibung
Regenanzeige & Funktion Technische Daten	
Einheit von Niederschlagsmenge	mm, In
Reichweite von Niederschlagsmenge	0 – 12999 mm (0 – 511,7 In)
Genauigkeit von Niederschlagsmenge	±7 %

Anzeige Modus	Aktuell
Erinnerung Modus	Täglich Max
Niederschlagsmenge Anzeige Modus	Stündlich/ Täglich/ Wöchentlich/ Monatlich/ Gesamt Niederschlagsmenge

Alarm	Hoch Täglich Niederschlagsmenge Alarm
UV-Index-Anzeige und Funktionsspezifikationen	
Anzeige Reichweite	0 - 16
Anzeige Modus	Aktuell
Erinnerung Modus	Täglich Max
Alarm	Hoch UVI Alarm
Lichtintensität Anzeige- und Funktionsspezifikationen	
Licht Intensität Einheit	Klux, KFC Und W /m2
Anzeige Reichweite	0 – 200 Klux
Anzeige Modus	Aktuell
Erinnerung Modus	Täglich Max
Alarm	Hoch Licht Intensität Alarm
Wetterindex-Anzeige und Funktionsspezifikationen	
Wetterindex Modus	Fühlt sich an wie Windchill, Hitze Index und Tau Punkt
Anzeigemodus	Aktuell
Speichermodus	Tägliches Maximum/Mindest
DRAHTLOSER 7-IN-1- AUSSENSENSOR	
Maße	408 x 396 x 367 mm (16 x 15,6 x 14,4 Zoll)
Netzstromversorgung	3,6 V Ni-MH wiederaufladbar Batterie Pack
Notstromversorgung	Solarstrom
Wetterdaten	Temperatur, Luftfeuchtigkeit, Windgeschwindigkeit, Windrichtung, Niederschlag, UVI Und Licht Intensität
RF Frequenz	868 MHz
HF- Übertragungsreichweite	150 m (492 Fuß)
Übertragungsintervall	Alle 20 Sekunden für UV , Licht Intensität 、 Windgeschwindigkeit 、 Temperatur, Luftfeuchtigkeit und Regendaten und Windrichtung Daten
Betriebstemperatur	-40 ℃ – 60 ℃ (-40 ℉ – 140 ℉)
Zusätzliche Werkzeuge erforderlich für Sensor	Ja

FEHLERBEHEBUNG

Problem	Lösung
Der kabellose Sensor funktioniert nicht kommunizieren mit Wetterstation	Der drahtlose Sensor hat möglicherweise initiiert richtig, und die Daten wird von der Wetterstation als ungültig registriert , und das Wetter Station muss Sei zurücksetzen. Mit einem offenen Büroklammer, drücken Sie die RESET-Taste für 3 Spannung abzuschließen . Die LED blinkt alle 20 Sekunden. Wenn die LED nicht alle 20 Sekunden blinkt, aus dem Batterien Und warte 5 Minute, während Sie das Solarpanel abdecken, um die Spannung abzuleiten. Legen Sie die Batterien wieder ein und die Wetterstation neu synchronisieren Und erneut synchronisieren die Wetterstation (siehe Seite 19 SENSOR NEU KOPPELN) mit dem Funksensor ca. 3 m (10 Fuß) entfernt . Die LED des Funksensors blinkt alle 20 Sekunden. Wenn das Die LED blinkt immer noch nicht alle 20 Sekunden, ersetzen Sie die neu Batterien im kabellosen S-Sensor. Wenn die Batterien vor kurzem ersetzt wurde, überprüfen Sie die Polarität. Wenn der Funksensor alle 20 Sekunden blinkt , weiter zum nächster Schritt. Es kann zu einem vorübergehenden Verlust von Komm unikation fällig Zu Rezeption Verluste durch Störungen oder andere Standortfaktoren , Oder Batterien können wurde geändert im drahtlosen Sensor Und Die Wetterstation hat nicht gewesen zurückgesetzt. Die Lösung Vielleicht als so einfach wie Ausschalten und die Wetterstation aufstellen (entfernen Gleichstrom Strom und Batterien), warten Sie 30 Sekunden und erneut einfügen Gleichstrom Leistung und Batterien).
Innen und Außen Temperatur tun nicht zustimmen	Erlauben Sie bis zu einem Stunde, bis sich die drahtlosen Sensoren stabilisieren, da Signalfilterung. Die Innen- und Außentemperatursensoren ℃ übereinstimmen (±4 ℉) (die Sensorgenauigkeit beträgt ±1 ℃ (±2 ℉) Verwenden Sie die Kalibrierungsfunktion, um die Innen- und Außentemperatur auf einen bekannten Quelle.
Temperatursensor liest auch hoch im Tageszeit	Stellen Sie sicher, dass der drahtlose Sensor nicht zu schließen Zu Hitze erzeugende Quellen oder Strukturen wie Gebäude, Gehwege, Wände, oder Klimaanlage Einheiten.

Problem	Lösung
Regenmesser Berichte Regen, wenn Es Ist nicht es regnet.	Eine instabile Montagelösung (Schwingen im Montage Pole) Mai führen dazu, dass der Kippbehälter falsch zunehmender Niederschlag. Machen Sicher Sie haben eine stabile, ebene Montage Lösung. (Verweisen Seite 17 EINSTELLEN DES 7-IN-1-DRAHTLOSSENSOR-PEGELS)
WLAN funktioniert nicht anzeigen vom Wetter Station	Überprüfen Sie Ihren Router auf Probleme. 1.) Überprüfen Sie das Wi-Fi-Symbol auf dem Display. Wenn die drahtlose Verbindung erfolgreich ist, wird das Wi- Fi-Symbol Wille angezeigt werden in der eingereichten Zeit. 2.) Stellen Sie sicher, dass die WLAN- Einstellungen Ihres Modems korrekt sind (Netzwerk Name und Passwort) 3.) Stellen Sie sicher, dass die Wetterstation eingesteckt hinein Gleichstrom Stromversorgung. Die Wetterstation stellt keine Verbindung zum WLAN her, wenn angetrieben nur mit Batterien . 4.) Nur die Konsole unterstützt Und verbindet sich mit 2,4 GHz Router. Wenn Ihr eigenes 5GHz Router und Es ist ein duales schlecht Router, werden Sie müssen Sie das 5GHz-Band deaktivieren und aktivieren Die 2,4 GHz Band. 5.) Das Wetter nicht Unterstützung Gast Netzwerke.
Daten nicht Berichterstattung Zu www.wunder-ground.com oder www.weather-cloud.net	1.) Bestätigen Sie Ihr Passwort oder Ihren Schlüssel ist richtig. Es ist das Passwort Du auf Wunderground.com registriert. Wunderground.com. Ihr Passwort für Underground .com darf nicht mit nicht-alphanumerischen Zeichen beginnen (ein Begrenzung der Wunderground.com, nicht der Sender). Beispielsweise ist $worknet kein gültiges Passwort, aber Arbeit knet$ ist gültig) 2.) Bestätigen Sie Ihren Sender ID ist korrekt. Die Station ID ist alle Kappen, und das häufigste Problem ist die Ersetzung Und O für A 0 (oder umgekehrt). Beispiel, KCAPHOEM12, nicht KCAPH0EM12. 3.) Stellen Sie sicher, dass Datum und Uhrzeit auf der Wetterstation korrekt sind. Wenn falsch, Vielleicht Meldung alter Daten, nicht real Zeit Daten. 4.) Stellen Sie sicher, dass Ihre Zeitzone richtig eingestellt ist. Wenn falsch, Mai alte Daten melden, nicht real Zeitdaten. 5.) Überprüfen Sie Ihre Router-Firewall-Einstellungen. Das Wetter Station sendet Daten über Port 80.

Gemacht In China

VEVOR®

TOUGH TOOLS, HALF PRICE

Technischer Support und E-Garantie-Zertifikat ate www.vevor.com/support

Guida rapida

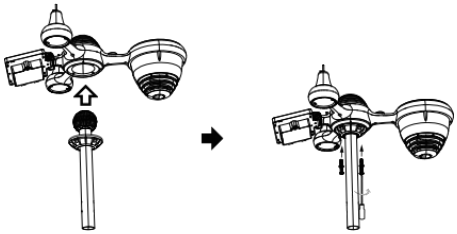

①INSTALLING THE MOUNTING POLE

Secure the sensor onto a mounting pole (included) using the screws (included).

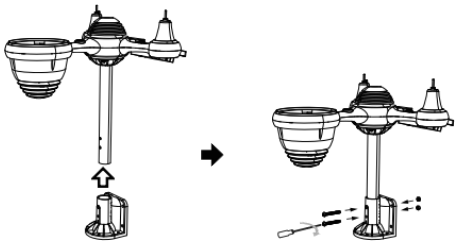

②INSTALLING THE MOUNTING BRACKET

Secure the sensor onto a mounting bracket (included) using the screws (included).

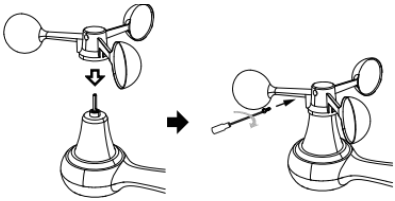

③INSTALLAZIONE DELLE TAZZE PER LA VELOCITÀ DEL VENTO

Allineare i fori delle viti nelle tazze della velocità del vento con Piatto, lato verticale Di la barra di metallo.

Inserire le tazze della velocità del vento nell'asta metallica e avvitare saldamente per bloccarlo in posizione.

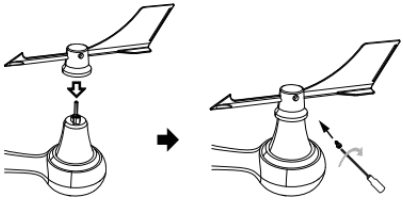

④INSTALLAZIONE DELLA PALETTA DIREZIONALE DEL VENTO

Allineare i fori delle viti nella banderuola della direzione del vento con Piatto, verticale lato Di la barra di metallo.

Inserire la banderuola direzionale nell'asta metallica e avvitarla saldamente per bloccarlo in posizione.

⑧MOUNTING THE WIRELESS 7-IN-1 OUTDOOR SENSOR

Various options to install. Make sure the rain collector faces north and the solar panel faces south before fastening the screws (included).
If you are a user located in the Southern Hemisphere, please reverse the direction.

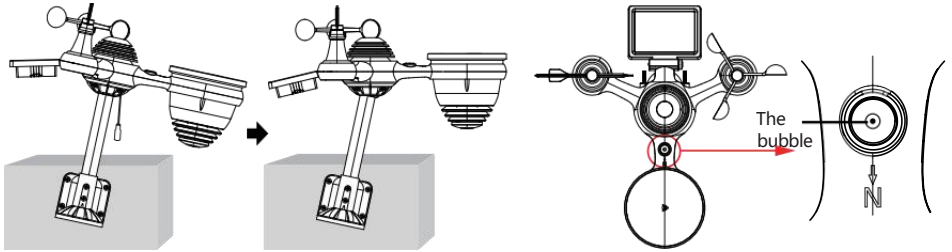

⑨ADJUSTING THE 7-IN-1 WIRELESS SENSOR LEVEL

Use the bubble level indicator to make sure the wireless outdoor sensor is completely level.

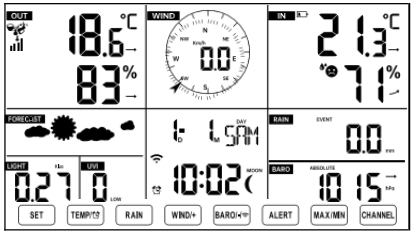

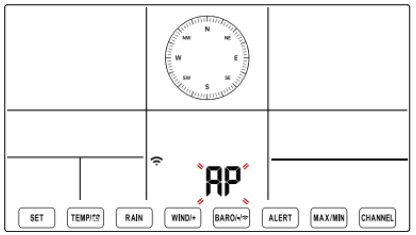

⑩ACCENSIONE LA STAZIONE METEO

Collegare l'adattatore di alimentazione a
il tempo stazione.
Una volta che la stazione meteorologica è acceso,
entrerà automaticamente in modalità di associazione.

⑪ IMPOSTAZIONE CONNESSIONE WI-FI

Premere e tenere premuto il pulsante **BARO/-/+** 3 secondi per entrare Modalità AP.
impostazioni della tua rete Wi-Fi sul PC
stazione meteo
SSID (WWS-XXXXXX) dall'elenco .
Tocca l'SSID A collegare.

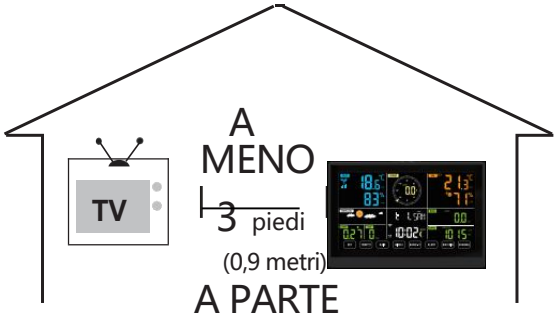

Per evitare interferenze wireless, posizionare entrambe le unità ad almeno 3 piedi (0,9 m) di distanza da dispositivi elettronici (TV, computer, microonde, radio, ecc.).

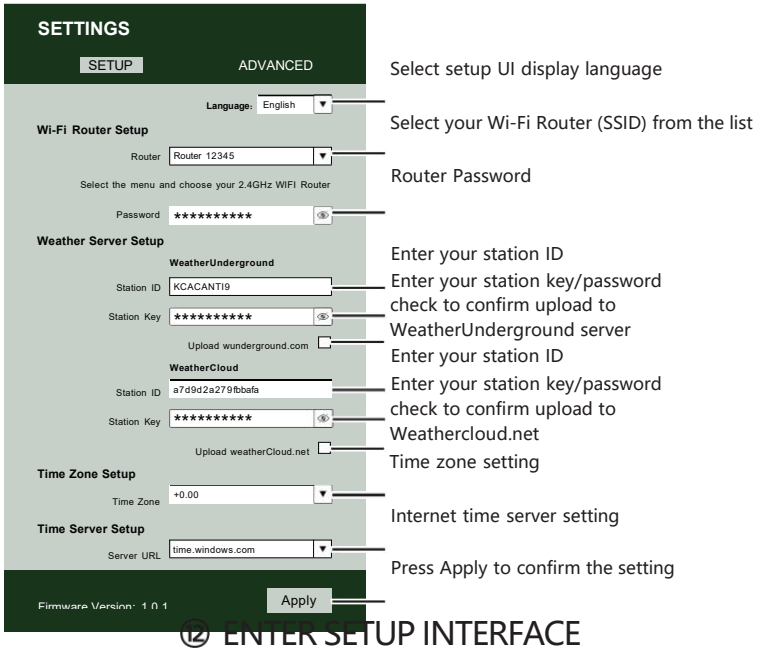

Select setup UI display language
Select your Wi-Fi Router (SSID) from the list
Router Password
Enter your station ID
Enter your station key/password
check to confirm upload to WeatherUnderground server
Enter your station ID
Enter your station key/password
check to confirm upload to Weathercloud.net
Time zone setting
Internet time server setting
Press Apply to confirm the setting

⑫ ENTER SETUP INTERFACE

Enter the following address into the web browser address bar:
http://192.168.1.1 to access the setup interface.
Please click to check your password before clicking

Flashing: the weather station is attempting to connect to your wireless router	Solid: the weather station has been connected to your wireless router.

⑬ WI-FI CONNECTION STATUS

Please scan the QR code or visit https://youtu.be/LESE8poieYY to see a video on how to use it.

VEVOR®

TOUGH TOOLS, HALF PRICE

Supporto tecnico e Certificato di garanzia elettronica

www.vevor.com/support

STAZIONE METEOROLOGICA

MODELLO:YT60234

Continuiamo ad impegnarci per fornirti strumenti competitivi prezzo.

"Salva Metà", "Metà prezzo " o altre espressioni simili utilizzate di noi soltanto rappresenta UN la stima del risparmio che potresti ottenere acquistando determinati utensili con noi rispetto ai principali marche top e dosi non necessariamente significa coprire Tutto categorie di strumenti offerti di noi. Tu Sono si ricorda gentilmente di verificare attentamente quando si è effettuare un ordine con noi se tu Sono effettivamente risparmiando la metà rispetto ai marchi più importanti.

VEVOR®
TOUGH TOOLS, HALF PRICE

METEOROLOGICAL STATION

MODELLO:YT60234



BISOGNO AIUTO? CONTATTO NOI!

Avere prodotto domande? Bisogno tecnico supporto? Per favore Tatto gratuito A contatto noi:

Servizio Clienti@vevor.com

Questo è l'originale istruzione, per favore leggi tutto manuale istruzioni accuratamente prima di operare. VEVOR si riserva una chiara interpretazione del nostro manuale utente. L'aspetto del prodotto deve essere soggetto al
prodotto tu ricevuto. Per favore perdonami noi che non lo faremo informarti di nuovo se ci sono tecnologie o software aggiornamenti sul nostro prodotto.

SAFETY PRECAUTIONS

AVVERTIMENTO! Per favore leggi e comprendere tutte le precauzioni di sicurezza, le istruzioni operative e le istruzioni per la cura/manutenzione prima di utilizzare questo

apparecchio. Conservare questo manuale per riferimento futuro.

- Questo prodotto È non UN giocattolo. Mantenere fuori del raggiungere bambini.
- Questo prodotto è progettato per utilizzo In IL casa soltanto COME UN indicazione Di condizioni meteorologiche.
- Questo prodotto È non a Essere usato per medico scopi o per pubblico informazioni.
- Fare non pulire l'unità con prodotti abrasivi o corrosivo materiali.
- Fare non posizionare l'apparecchio vicino a fiamme libere o fonti di calore. Incendio, scosse elettriche, danni al prodotto o lesioni Potrebbe verificarsi.
- solo utilizzare fresco nuovo batterie In IL prodotto. Fare non mescolare nuovo E vecchio batterie insieme.
- Fare non smontare, filtrare o modificare il prodotto.
- solo utilizzare gli allegati o accessori con Questo prodotto specificato di IL produttore.
- Fare non immergere l'unità in acqua. Asciugare il prodotto con un morbido stoffa Se fuoriuscite di liquidi SU Esso.
- Fare non sottoporre l'unità a forza eccessiva, urti, condotto, temperatura o umidità estreme .
- Fare non coprire o bloccare la ventilazione buchi con oggetti di qualsiasi tipo.
- Questa stazione meteorologica di questo prodotto È destinato a Essere usato al chiuso soltanto.
- Questo prodotto È soltanto adatto per montaggio A UN altezza meno di 2 M (6,6 piedi)
- Non manomettere i componenti interni dell'unità. La manomissione dei prodotto invaliderà la garanzia.

SAFETY PRECAUTIONS

- Batterie Sono non incluso. Quando inserimento batterie, Fare Sicuro Quello il positivo e negativo le polarità corrispondono a marcature nel scomparto.

♓□ faccio non mescolare standard, alcalino, E ricaricabile batterie insieme.

- Lasciando un batteria esposta a condizioni estreme le alte temperature nell'ambiente circostante possono provocare un'esplosione O perdita di liquido infiammabile o gas.
- Lasciando un batteria esposta a condizioni estreme bassa pressione dell'aria In l' ambiente circostante può provocare un'esplosione O perdita di liquido infiammabile o gas.

SUGGERIMENTI PER LA SELEZIONE DEL SITO DEL SENSORE

- Il collettore di pioggia deve essere pulito ogni pochi mesi.

Il sensore dovrebbe essere installato almeno 1.5 m (5') di distanza da Qualunque edificio O struttura.

- Scegli UN posizione In UN aprire spazio Sotto diretto luce solare con NO ostruzioni.
- Il sensore dovrebbe rimanere In IL linea di vista E entro 150 M (492') della stazione meteorologica per una trasmissione costante e costante .
- Tieni il sensore e la stazione meteorologica lontano dalla casa elettrodomestici che operano sulla stessa frequenza. La console e il sensore dovrebbe essere almeno 1 - 2 M (altezza 3'-7') lontano da come interferire nces.

PRODUCT FEATURES

- Colorato e display a cifre grandi con super luminoso retroilluminazione.
- 9 funzionale pulsanti: IMPOSTA, TEMP / ALLARME, PIOGGIA, VENTO/+, BARO/-/ , AVVISO, MAX/MIN, CANALE, LUCE/ SONNO
- Il tempo si sincronizza automaticamente con Internet.
- Sveglia con funzione snooze.
- ☞ ◆ ■ ⌘ ♓ □ ■ ♏ ora legale (DS T).
- Fuso orario: GMT ±12.
- 8 giorno feriale lingue (EN/DE/FR/ES/IT/NL/RU/DU).
- Luna Fase.
- Temperatura interna ed esterna (°C/°F) e umidità letture con tendenza.
- Orario, giornaliero, settimanale , Mensile, Pioggia totale e Piovosità tasso in IL passato ora.
- Velocità media del vento, raffica di vento velocità e vento direzione visualizza.
- Assoluto e relativo Barometro display della pressione con tendenza.
- Intensità luminosa e UV indice dispiegarsi .
- Indice meteo display : Tatto piace, Vento Freddo, Calore indice, Rugiada punto.
- Previsioni del tempo.
- Massimo/minimo lettura.
- Impostazioni di allerta meteo.
- Carica meteo dati a Meteo Metropolitana e /o Weathercloud tramite Wi-Fi router.
- 4 livelli luminosità della retroilluminazione t.

PACKAGE CONTENTS



1

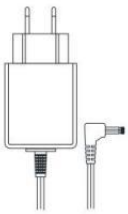

2

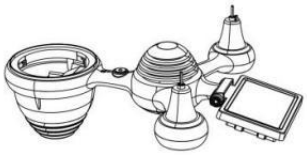

3



4

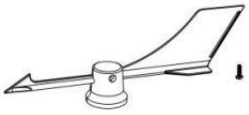

5

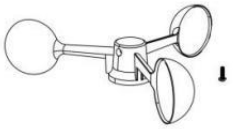

6



7

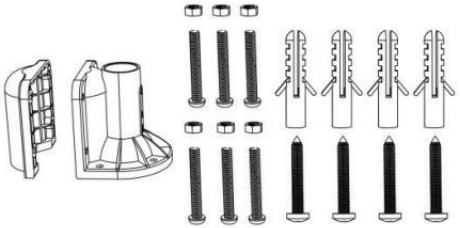

8

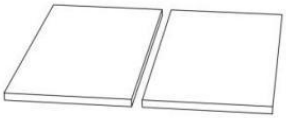

9



10



11



12

1 Stazione Meteorologica
2 Adattatore
Sensore esterno wireless 7 in 1
4 Imbuto
5 Vento Banderuola direzionale con 1 Vite
6 tazze per la velocità del vento con 1 Vite
7 Montaggio Palo con 4 viti
8 Montaggio Staffe con 6 viti

9 Gomma Pastiglie x 2

10 Cacciavite 1

11 Cacciavite 2

12 Guida per l'utente

NOTA: 4 viti extra per la banderuola di direzione del vento e le tazze della velocità del vento.

PANORAMICA DEL PRODOTTO

SENSORE ESTERNO WIRELESS 7 IN 1

1 Solare pannello

2 Banderuola direzione vento

③ Sensore UV/luce

4 Livella a bolla Gradiente

⑤Collettore di pioggia

⑥ Tazze per la velocità del vento

7 Montaggio palo

⑧Montaggio parentesi

⑨ Sensore igro-termo

10 GUIDATO: Lampeggia quando l'unità trasmette un lettura

⑪ Pulsante RESET

⑫ Sportello della batteria

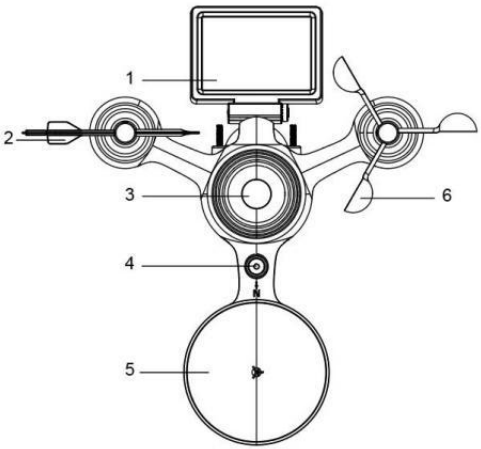

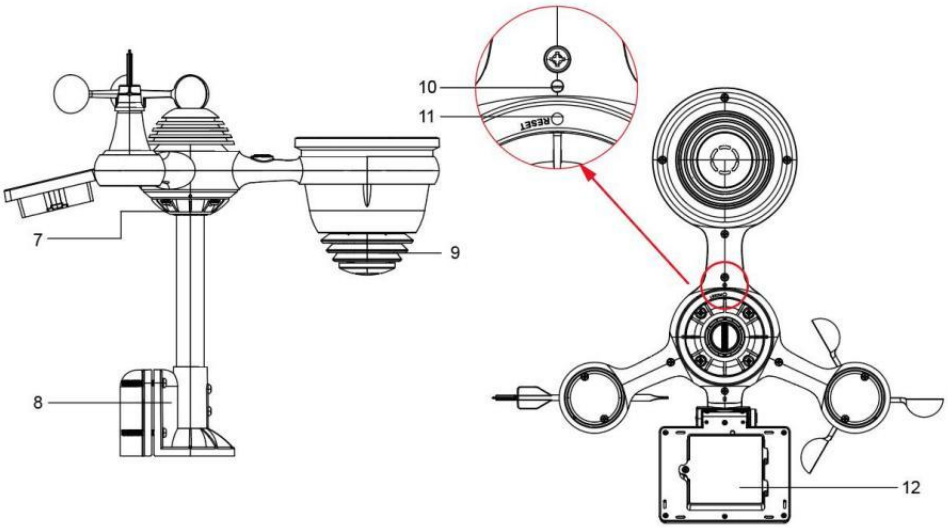
10
11
RESET
7
9
8
12

WEATHER STATION



①Temperatura/umidità esterna lettura, meteo indice

② Direzione del vento e velocità

3 Lettura della temperatura/umidità interna

④ Previsioni del tempo

5 Ora e data, luna fase, Settimana kgiorno

⑥Luce intensità

7 raggi UV indice

⑧Pioggia

9 Barometro

⑩ IMPOSTATO pulsante

⑪ TEMPORALE/ Pulsante (ALLARME)

12 Pulsante PIOGGIA

⑬ Pulsante WIND/+

⑭ BARO/-/ (Wifi) pulsante

⑮ Pulsante di AVVISO

16 Pulsante MAX/MIN

⑰ Pulsante CANALE

⑱ ZzLUCE/SONNO pulsante

19 Vano batteria (3,6V Ni-MH ricaricabile batteria pacchetto)

COLLOCAMENTO UP IL SENSORE ESTERNO WIRELESS 7 IN 1

Il sensore esterno wireless 7 in 1 misura la velocità del vento, la direzione del vento , piovosità, UV, intensità luminosa , temperatura e umidità.

INSTALLAZIONE DEL MONTAGGIO PALO E STAFFA

● Fissare il sensore su un palo di montaggio e parentesi (incluso) utilizzando il

viti (incluse).

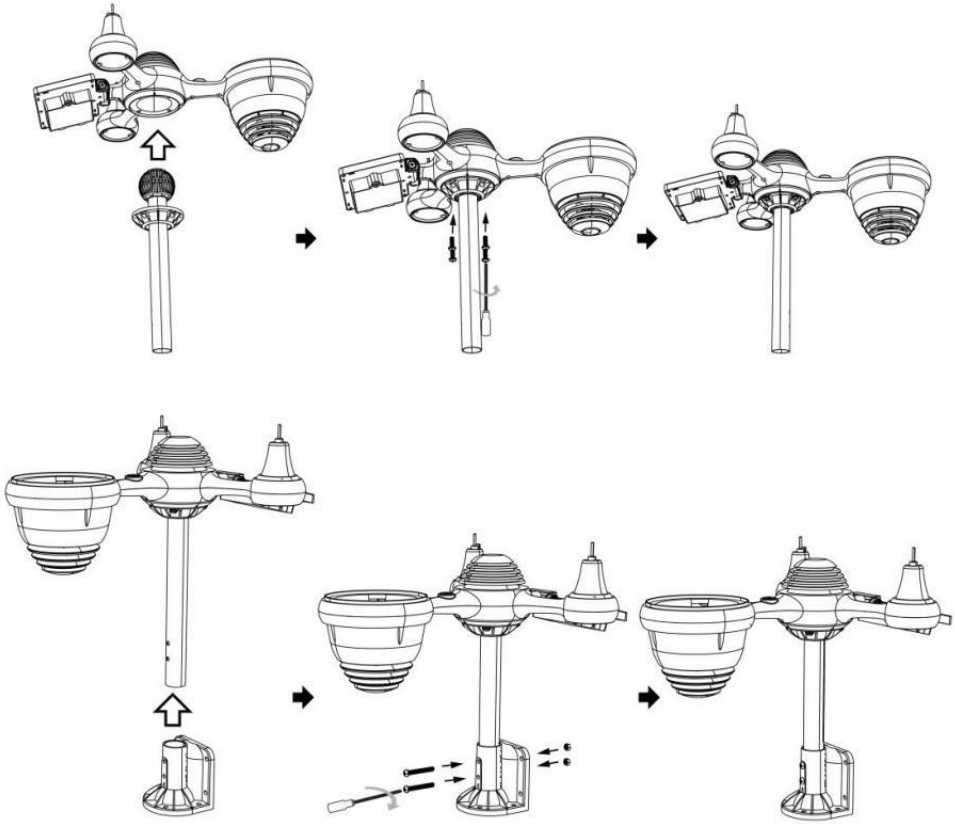

INSTALLAZIONE DI COPPE PER LA VELOCITÀ DEL VENTO E DI BANDIERE PER LA DIREZIONE DEL VENTO

● Allineare i fori delle viti nelle tazze della velocità del vento con Piatto, verticale lato Di IL metallo asta.

● Inserire le tazze della velocità del vento nel metallo asta E fanculo loro SU stretto A serratura Esso In posto.

● Allineare i fori delle viti nella banderuola della direzione del vento con la parte piatta e verticale lato del metallo asta.

● Inserire la banderuola direzione vento nel metallo asta e avvitarli saldamente serratura Esso In posto.

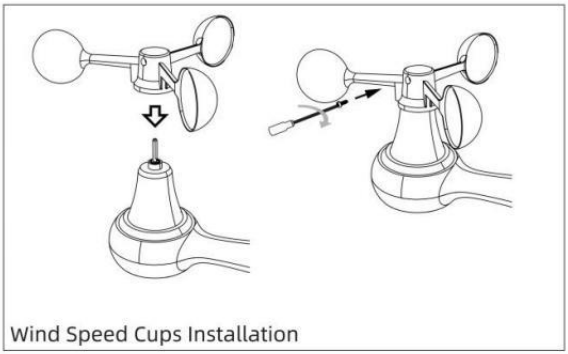

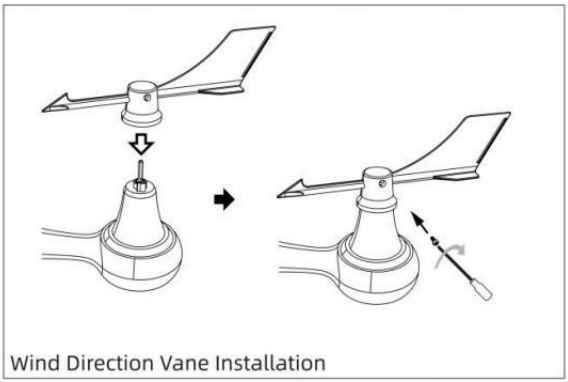

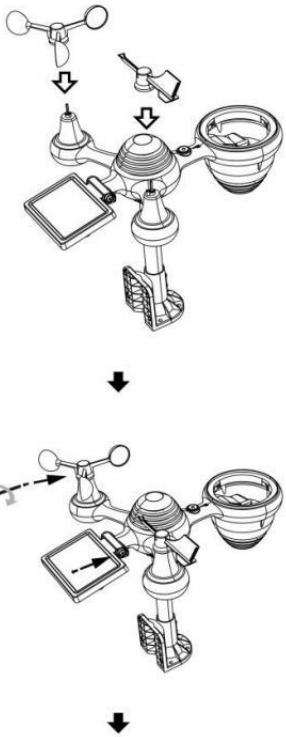

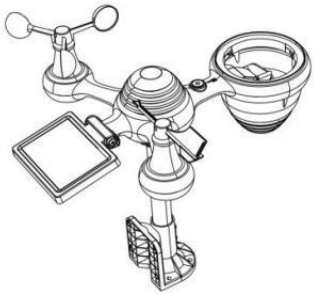

COLLOCAMENTO COLLETTORE DI PIOGGIA VERSO L'ALTO

● Allineare le tacche sull'imbuto con le scanalature di bloccaggio dentro IL piovere collettore.

● Inserire l'imbuto nel collettore dell'acqua piovana e avvitarli stretto A serratura Esso In posto.

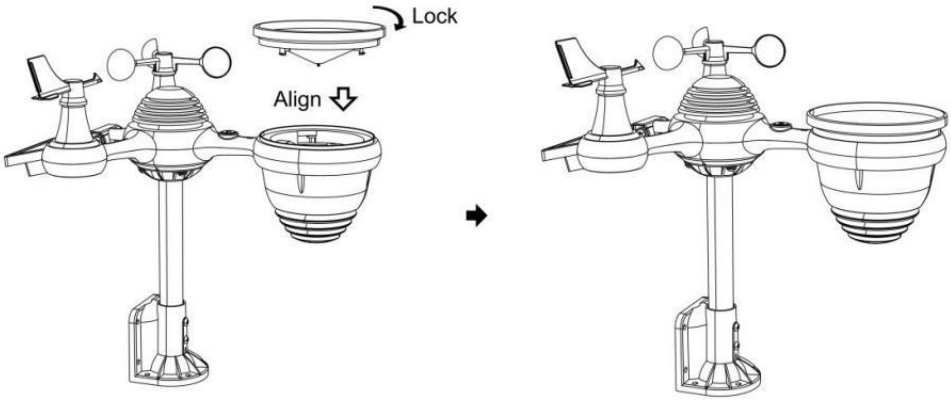

INSTALLAZIONE DEL BATTERIE

● Svitare lo sportello della batteria nella parte inferiore del Sensore esterno 7 in 1 usando il cacciavite 1.

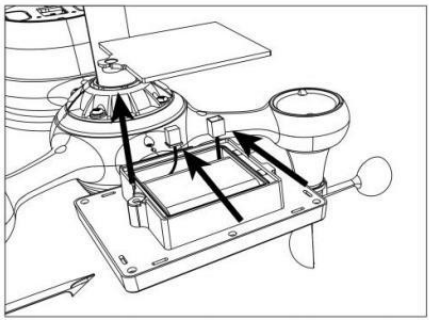

● Collegare il cavo della batteria ricaricabile pacco batteria (incluso) al cavo situato nella batteria scomparto.

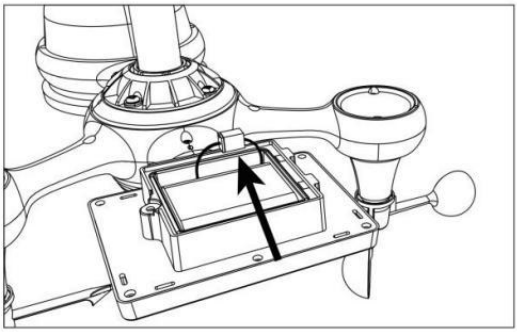

- Regolare i cavi collegati in modo che si adattino comodamente al vano. Poi, inserire il pacco batteria dentro il scomparto.

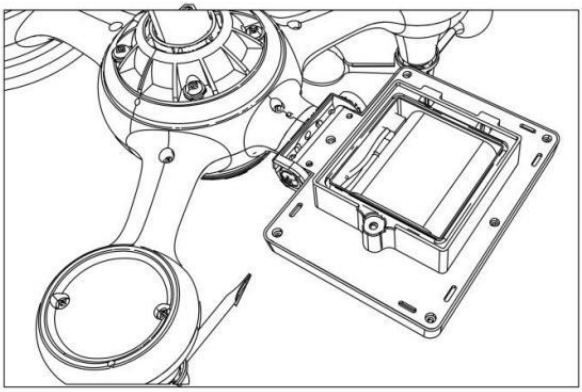

- Chiudi e fissare IL batteria porta Indietro SU IL scomparto.

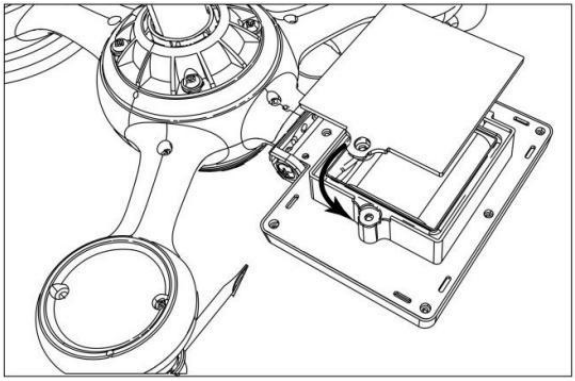

REGOLAZIONE DELLA CELLA SOLARE

● Allentare la vite in giunto in modo che l'ingranaggio sia dall'altro lato del giunto spinge fuori. La cella solare dovrebbe ora Essere In UN sbloccato posizione.

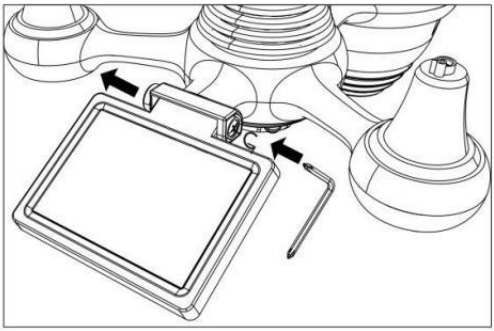

● Regolare l'angolo verticale della cella solare per ottenere l' il più ottimale utilizzo della cella solare a seconda del tuo posizione.

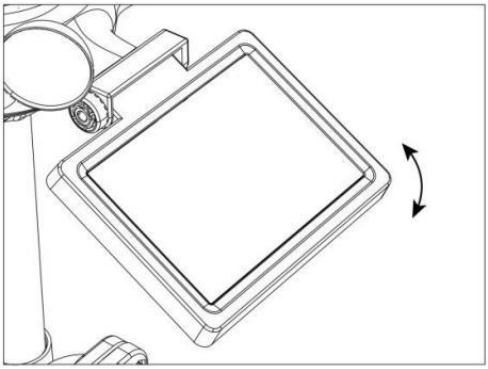

● Spingere l'ingranaggio verso l'interno e stringere la vite fino a quando IL ingranaggi serratura In posto.

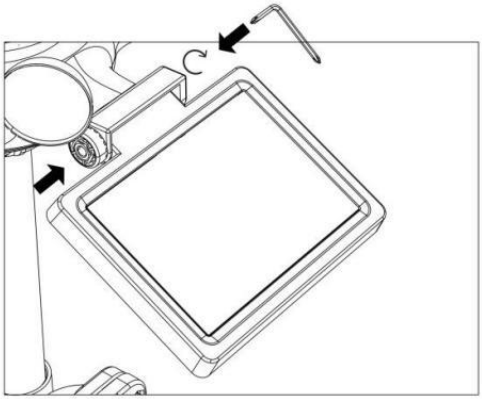

Quando si regola la cella solare, impostarla su un angolo il più vicino possibile alla propria latitudine . Visualizza tabella qui sotto per avere un'idea Di come tu Dovrebbe angolo tuo solare cella.

Latitudine Prossimità	Cella solare Selezione dell'angolo
Se la tua posizione è vicino A 84°	84°
Se la tua posizione è vicino A 63°	63°
Se la tua posizione è vicino a 42°	42°
Se la tua posizione è vicino A 21°	21°
Se la tua posizione è vicino A 0°	0°

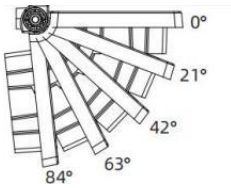

MONTAGGIO DEL SENSORE ESTERNO WIRELESS 7-I N-1

- Scegli una posizione per il sensore esterno 7 in 1 che È aprire con NO ostruzioni.
- Stringere il montaggio parentesi a un superficie/parete usando quattro viti autofilettanti (incluso), oppure stringere il montaggio palo al tuo esistente
  montaggio palo con quattro φ5 Bulloni e La M5 Assemblaggio dei dadi.
- Aggiungi cuscinetti in gomma su IL montaggio parentesi Prima fissaggio IL montaggio staffa sul sensore.

- Assicurarsi che il collettore dell'acqua piovana sia rivolto a nord e solare pannello si affaccia a sud Prima fissaggio IL viti (incluse).
- Per favore garantire Quello IL sensore È fisso particolarmente strettamente, altrimenti le condizioni ventose causano la vibrazione del trasmettitore e quindi la lettura errata

dati sulle precipitazioni.

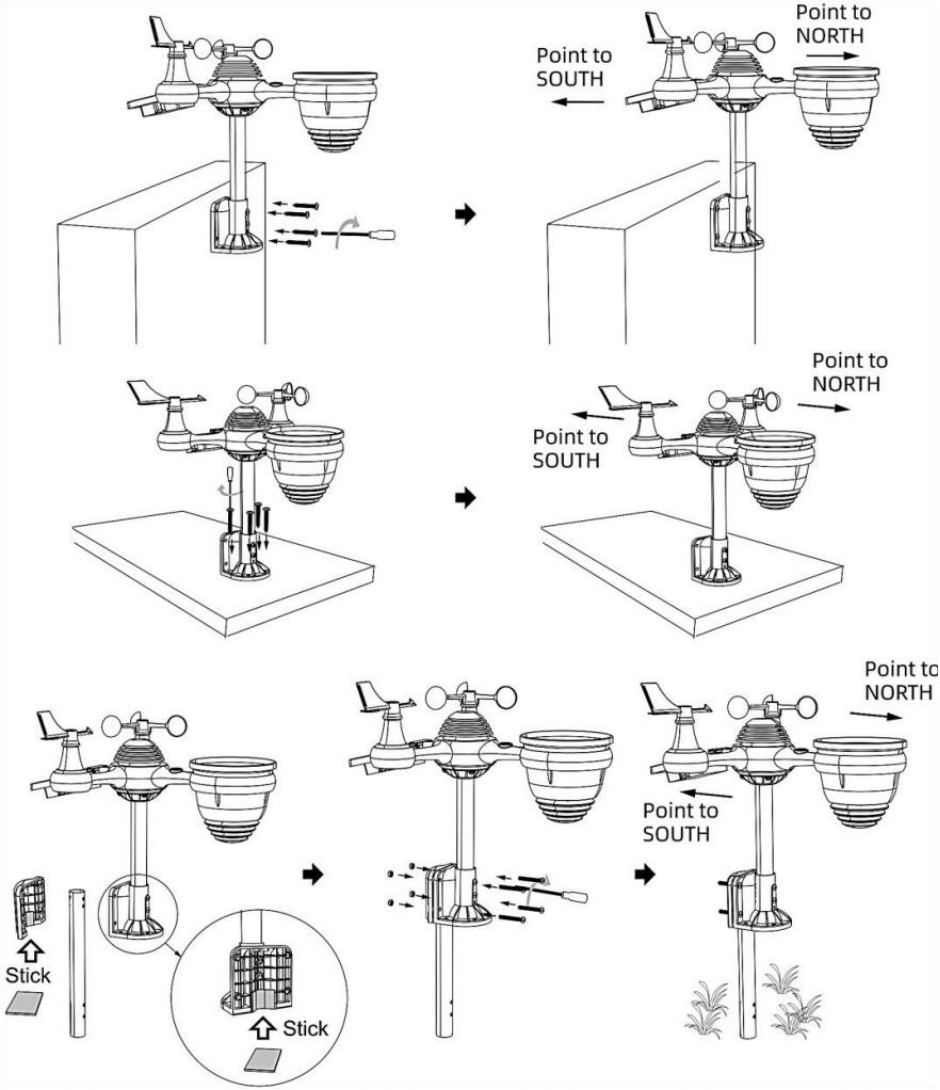

PUNTAMENTO DEL SENSORE ESTERNO WIRELESS 7 IN 1 VERSO SUD (OPZIONALE)

Il sensore meteorologico wireless esterno è calibrato per essere appuntito nord per massima precisione. Tuttavia, per vostra comodità, se sei un utente

situato nel sud Emisfero, puoi utilizzare il sensore con il piovere collettore puntato verso sud.

1.) Montare e installare il sensore meteo wireless con il collettore di pioggia indicando verso sud, invece di Nord. (Fare riferimento a MONTAGGIO DEL
WIRELESS 7- IN- 1 PER ESTERNI SENSORE .)

2.) Selezionare "STH" per l'emisfero sud IL orologio collocamento modalità. (Per favore fare riferimento a "impostazione dell'orologio")

NOTA: la modifica dell'impostazione dell'emisfero cambierà automaticamente direzione delle fasi lunari SU display.

Puntando il sensore meteorologico wireless verso sud si consentirà la massima luce solare sul pannello solare, soprattutto durante la stagione invernale nel sud Emisfero.

SENSORE W IRELESS 7 IN 1 LIVELLO

● Usa la bolla livello indicatore per assicurarsi che il sensore esterno wireless è completamente livellato. Se il sensore non è livello, IL guadagno misura, UV E Leggero l'intensità sarà non misurare correttamente.

● Per regolare il livello del sensore esterno wireless, allentare le viti del montaggio palo. Regolare il livello del sensore esterno wireless per assicurati che la bolla È al centro della bolla livello nell'indicatore .

● Stringere la vite del montaggio palo di nuovo n.

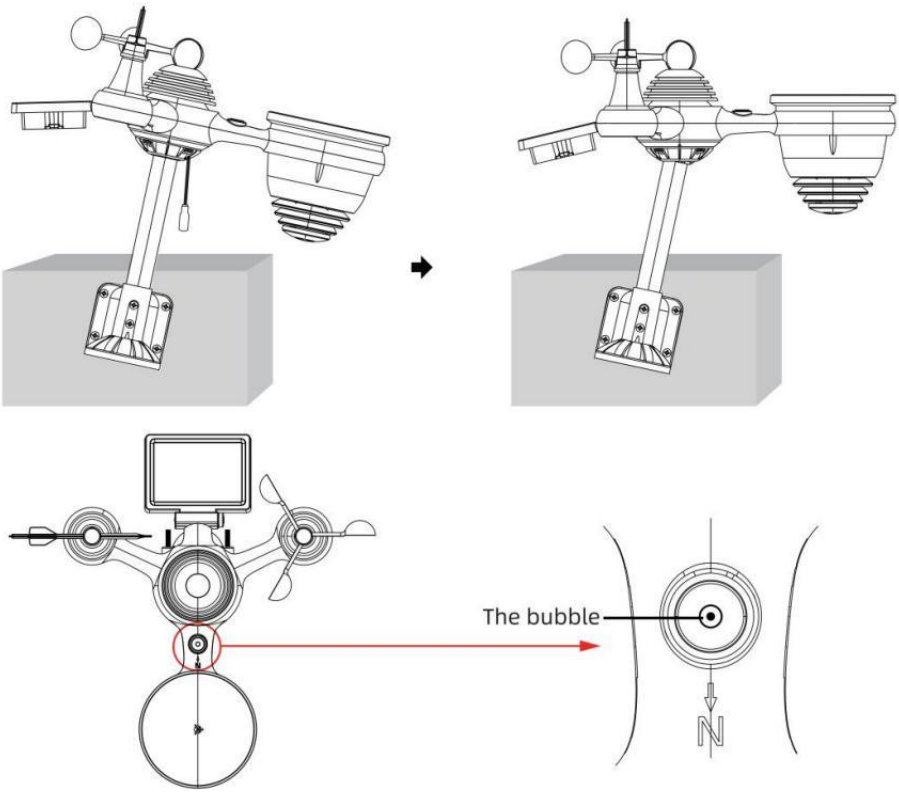

COLLOCAMENTO SU PER LA STAZIONE METEO

ALIMENTAZIONE SU PER LA STAZIONE METEO

● Collegare l'adattatore di alimentazione alla presa di corrente cricco situato In IL Indietro della stazione meteorologica. Inserisci 3 nuovo Batterie alcaline AAA (non incluse) di riserva.

● Una volta che la stazione meteorologica è acceso, entrerà automaticamente abbinamento modalità.

ABBINAMENTO DEL SENSORE WIRELESS 7 IN 1

● Una volta accesa la stazione meteorologica, dovrebbe automaticamente ricerca per connettersi ai sensori wireless. Se la stazione meteorologica non
connettiti entro i primi 5 minuti, fare riferimento alla sezione seguente,

“RI-PARAZIONE DEL SENSORE”.

● Vedrai l'icona di un'antenna che scorre nella sezione temperatura e umidità (esterna) del display.

● Una volta effettuato l'abbinamento una volta completato il processo, l'icona dell'antenna apparirà apparire fisso (non lampeggiante) e le letture per la temperatura esterna e l'umidità, il vento velocità, direzione del vento, UV, luce intensità e precipitazioni appariranno In loro
sezioni designate del display LCD

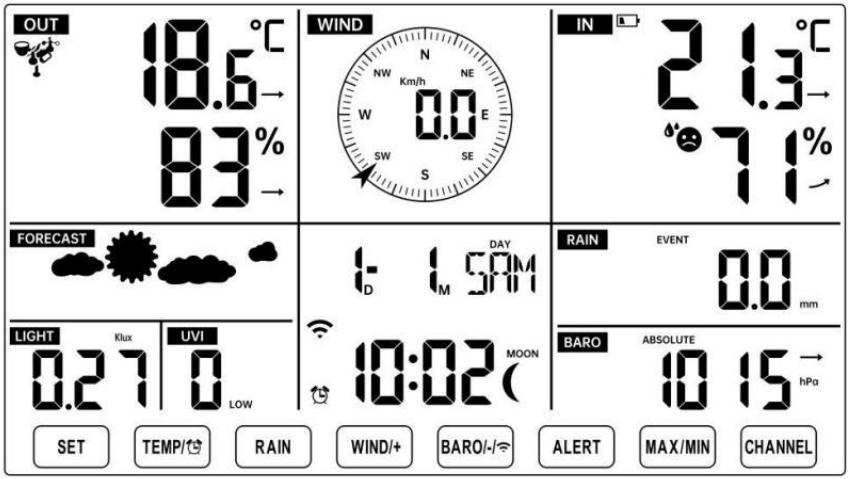

NORMAL TIME DISPLAY

RI-PARAZIONE DEL SENSORE

● Se la connessione fallisce o la stazione meteorologica viene ripristinato, quindi premere e Presa IL ⑰ Pulsante【 CHANNEL 】 per oltre 2 secondi per entrare in modalità di associazione e il

stazione meteorologica registrare nuovamente tutti i sensori che sono già stati stato
registrato ad esso prima, (vale a dire, la stazione meteorologica sarà non perdere IL collegamento dei sensori che hai abbinato su Prima.)

COLLOCAMENTO ATTIVA LA CONNESSIONE WI-FI E SERVER ATHER CONNESSIONE

Premere e tenere premuto ⑭ 【 BARO/-/ 】 pulsante per 3 secondi, il meteo stazione Il display LCD mostrerà la lettera "AP" che Esso è entrato Accesso
Punto (AP) modalità. In questo momento sarà Essere pronto per le impostazioni Wi- Fi Essere aggiustato.

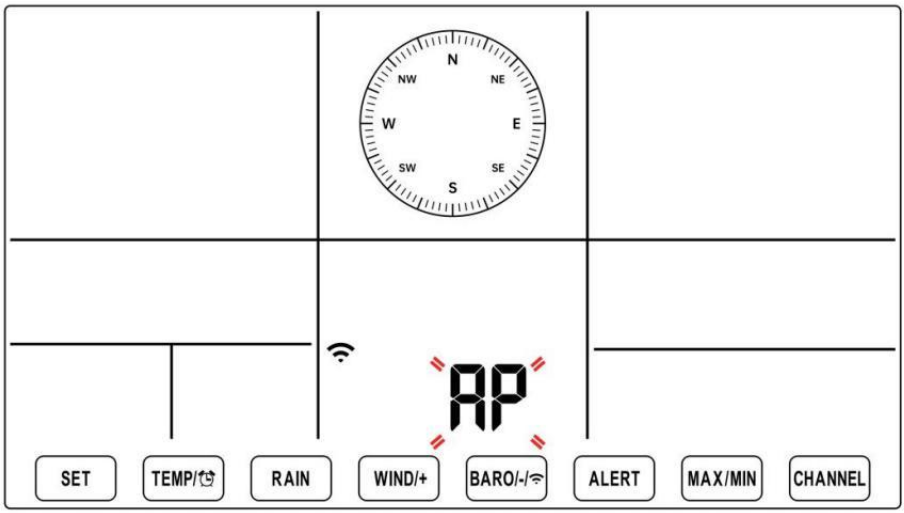

Utilizza il tuo smartphone, tablet o computer per connetterti alla stazione meteorologica tramite Wi-Fi seguendo questi passaggi:

- Su PC, aprire il tuo Wi-Fi rete impostazioni. SU Android ™ O iOS dispositivi, vai al menu impostazioni e poi seleziona Connessioni /WI-FI A aprire la rete impostazioni.
- Individuare l'SSID della stazione meteorologica dall'elenco. Dovrebbe apparire COME
  WWS-XXXXXX (dove tutte le X sono numeri interi) in lista. Rubinetto SU l' SSID per connettersi. Questo passaggio richiederà diversi secondi.
- Una volta che tu sono collegati A il tempo stazione, aprire su tuo Internet o web mobile browser e inserisci il seguente indirizzo in IL

barra degli indirizzi: **http://192.168.1.1** per accedere al sito web della stazione meteorologica interfaccia. (Assicurati di includere http:// o altro la rete navigatore

potrebbe interpretare l'indirizzo come una query di ricerca). Noi consigliare utilizzando l'ultima versione del web affidabile browser.

- Inserisci quanto segue informazione nell'interfaccia web (Figura 1). Fare certo tutte le informazioni è inserito prima di selezionare Salva. Se tu
  scegliere di non caricare Wunderground.com o caricare weathercloud.net, lasciare le caselle di controllo non selezionato.

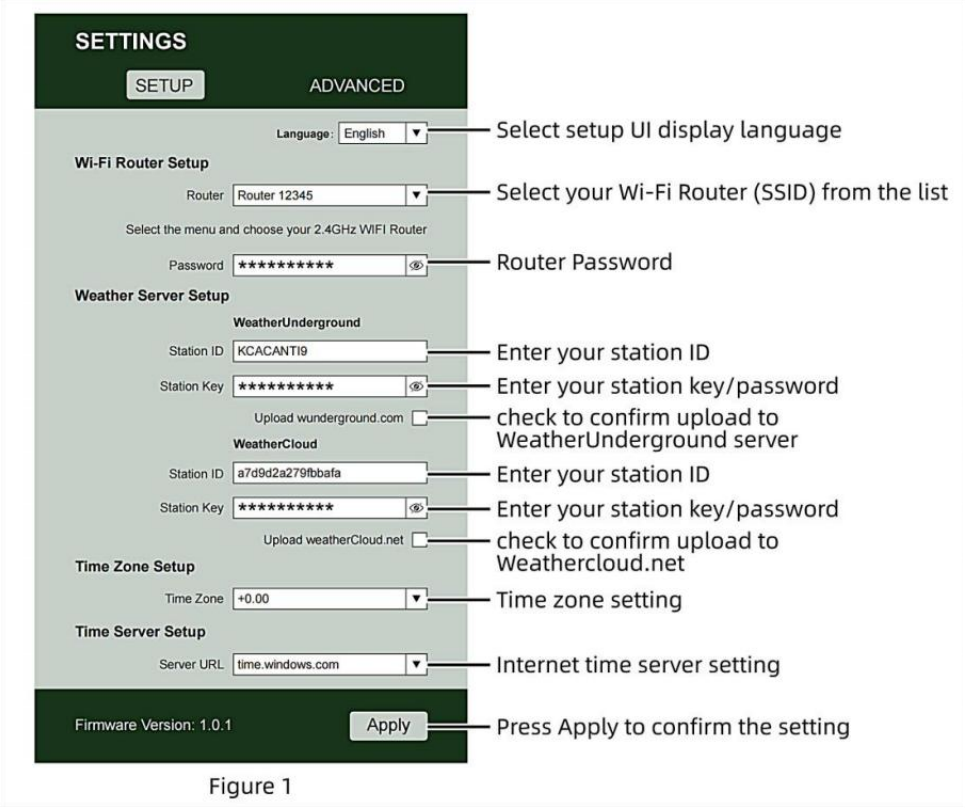

Figure 1

NOTA :
Impostazione fuso orario (predefinito : 0h). Per impostare automaticamente la visualizzazione dell'ora sul tuo fuso orario, modifica il fuso orario nella sezione Impostazione server orario della pagina IMPOSTAZIONE da '0:00' (predefinito) al tuo fuso orario (ad esempio +1:00 per Germania).

5.) Se tutte le informazioni inserite sono corrette, premere "Fare domanda a" A confermare

(Figura 1). In caso contrario, controlla il tuo sito web interfaccia di nuovo informazioni .

NOTE:

Una volta completata la configurazione Wi-Fi, il computer o il cellulare dispositivo

tornerà alla connessione Wi-Fi predefinita. Se lo fa non, semplicemente apri le impostazioni di rete wireless del tuo dispositivo e manualmente ricollegare.

Mentre in modalità AP, puoi premere e tenere il ⑭ **【** BARO/-/ **】 pulsante per oltre 3 secondi per uscire dalla modalità AP. La stazione meteorologica ripristinerà semplicemente le impostazioni AP precedenti.**

CALIBRAZIONE

Una volta che sei connesso tramite Wi-Fi alla stazione meteorologica e hai ha aperto l'impostazione pagina a **http://192.168.1.1 , cliccando su** " **AVANZATE** " si aprirà quanto segue pagina (Figura 2).

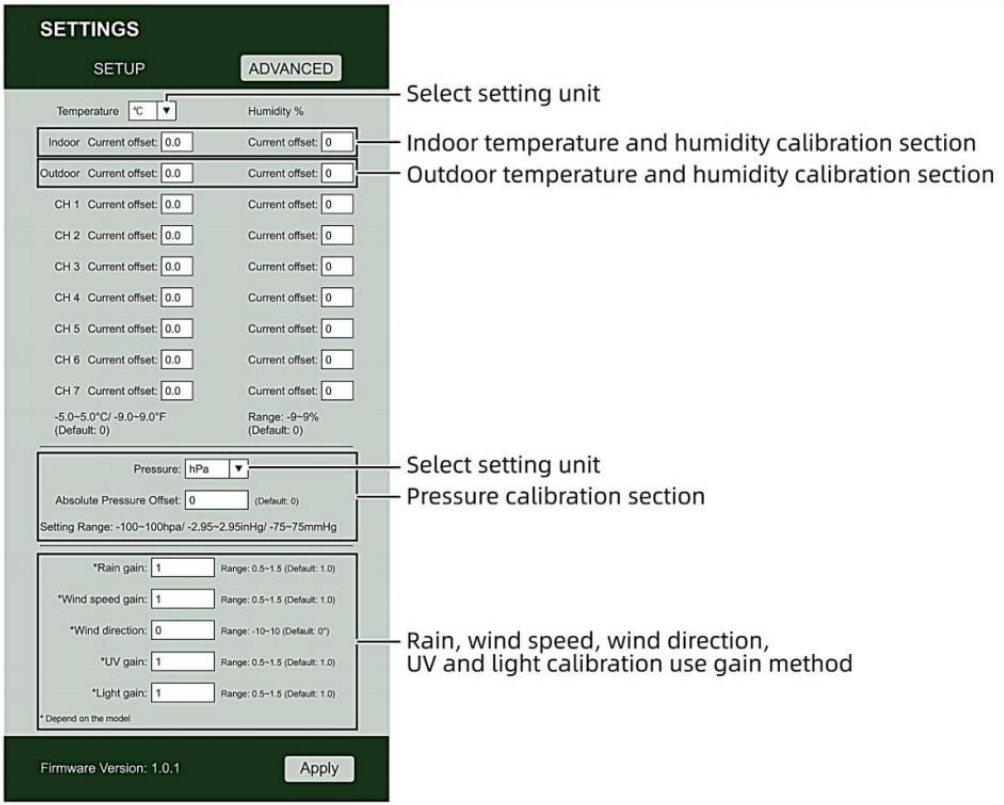

Figure 2

1) Puoi entrare O modifica IL offset E guadagno valori per diverso misurazione parametro s.

2) Una volta che tu Avere completato il tuo ca librazioni, premere IL **"FARE DOMANDA A"** pulsante.

3) La corrente valore di offset Volere aggiornamento A spettacolo IL valore Quello Voi entrato

(Invece Di IL predefinito valore). Se Voi Volere A modifica IL valore , tu Potere entrare un nuovo valore In IL scatola accanto IL numero (come In fare un passo 1) A aggiornamento IL valore ancora , premere **" FARE DOMANDA A "** pulsante .

NOTA :

Noi lo facciamo non consiglia la calibrazione della maggior parte dei valori, ad eccezione Di Relativo Pressione, che dovere essere calibrato correttamente per riflettere il tuo

distanza sopra il mare livello per tenere conto dell'altitudine effetti.

STATO DELLA CONNESSIONE WI-FI

Quando la stazione meteorologica si connette correttamente al router Wi-Fi,

Segnale Wi-Fi  apparirà sul display LCD visualizzare . Se il 

segnale Wi-Fi

È non stabile o la stazione meteorologica sta tentando di connettersi al router, il l'icona lampeggerà. Se l'icona scompare, Esso significa che la stazione meteorologica è non connesso al router Wi-Fi .

	
Lampeggiante: IL tempo atmosferico stazione di s È tentando A collegare A tuo senza fili router.	Solido: la stazione meteorologica ha stato connesso al tuo wireless router.

NOTA :
Se Voi Proprio UN doppio banda router (2,4 GHz) E 5,0 GHz), Fare Sicuro Voi connettersi ai 2,4 GHz banda, altrimenti non riuscirà a connettere la stazione meteorologica a

Wifi .

STATO DELLA CONNESSIONE AL TIME SERVER

Dopo che la stazione meteorologica si è connessa a Internet, è Volere tentativo per connettersi al server orario di Internet per ottenere l'ora UTC tempo. Una volta IL
la connessione riesce e l' ora della stazione meteorologica è stata aggiornato. IL icona **"SYNC"** apparirà sul LCD.

Per visualizzare l'ora corretta per il tuo fuso orario specifico, dovrai bisogno di
cambiare il fuso orario nell'impostazione OROLOGIO modalità da 00 (predefinita) al tuo fuso orario (ad esempio -5 per EST). Se non lo fai conosci il tuo fuso orario, tu Potere Aspetto Esso su in linea.

NOTA :

L'ora verrà sincronizzata automaticamente con Internet all'ora.

CREA E SINCRONIZZA IL TUO ACCOUNT DEL SERVER METEO

CREA IL TUO ACCOUNT WEATHER UNDERGROUND

1.) Visita: https://Wunderground.com e seleziona **"Unisciti"** nel superiore a destra e all'angolo e crea UN Gratuito Account.

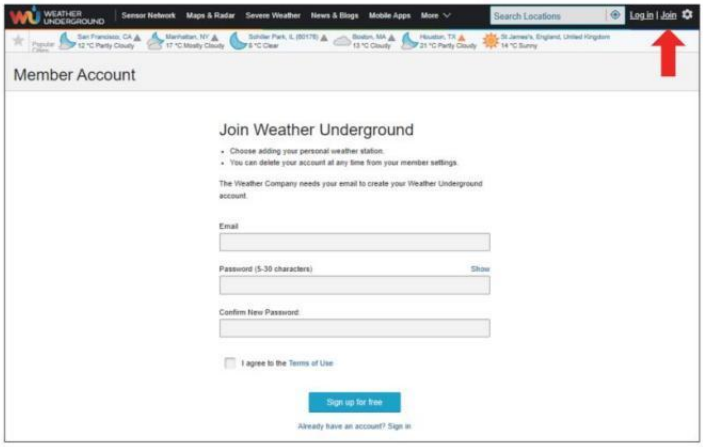

2.) Inserisci un Nome utente , E-mail E Password **(Esso è tuo Login password per il sito web, non la tua email password. Quindi no riservatezza verrà esposto).** Fare clic Cartello gratuitamente.

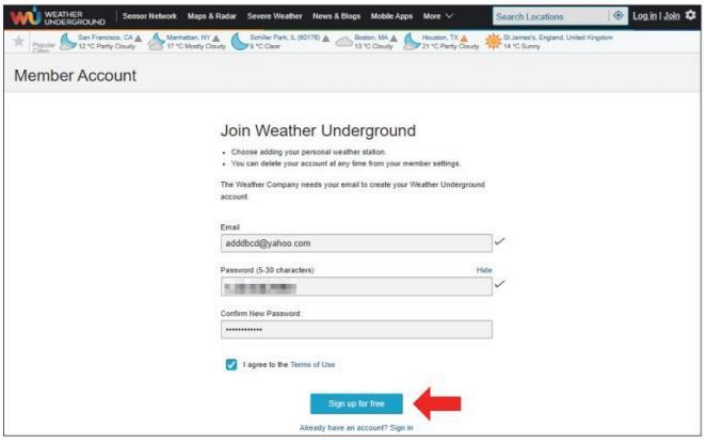

3.) Dopo aver effettuato la registrazione con successo, lo farà essere mostrato sotto il messaggio.

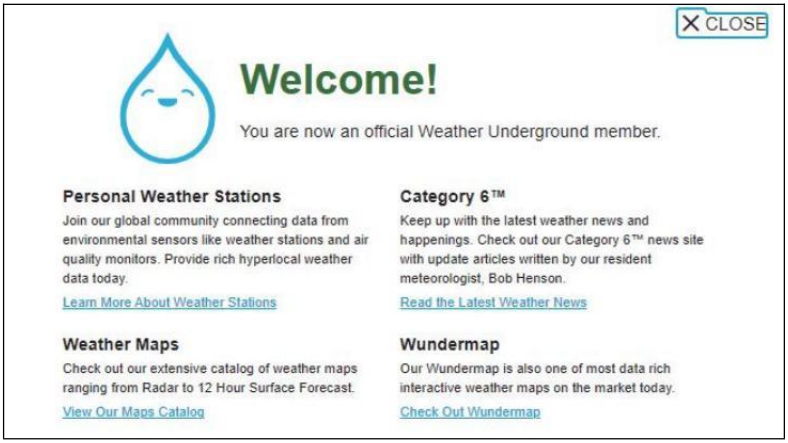

4.) Fare clic su **"Accedi"** e immettere l' indirizzo e-mail e password tu solo registrato.

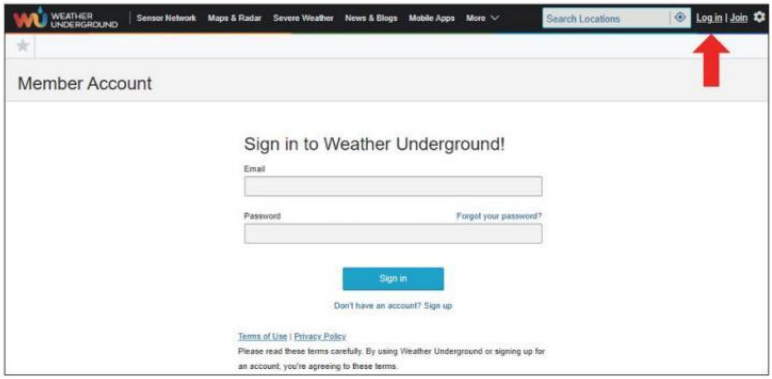

5.) Fai clic su **"Il mio profilo" "** e inserisci Membro impostazioni.

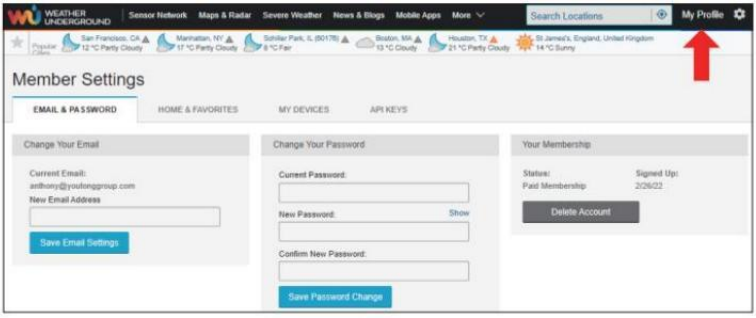

6.) Fare clic su **"Aggiorna" casa posizione "** .

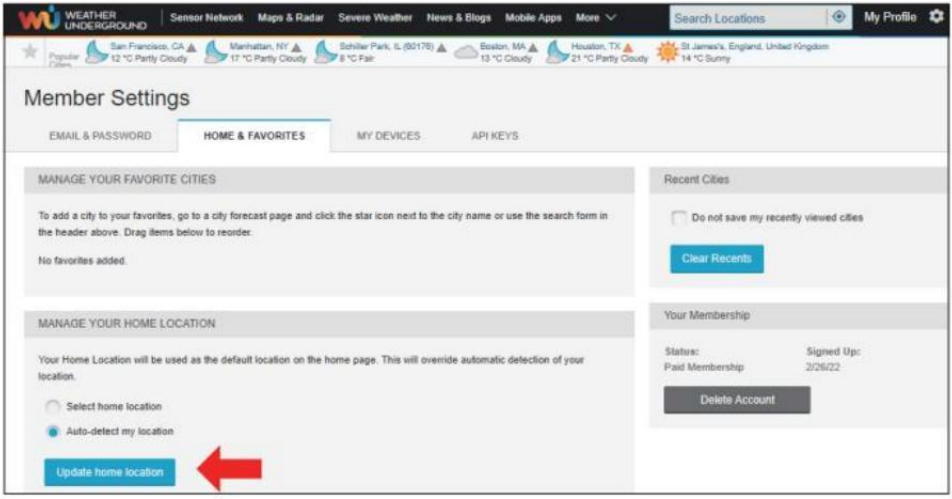

7.) Fare clic su **"Il mio Dispositivi"**, E fare clic su **"Aggiungi" Nuovo Dispositivo"**.

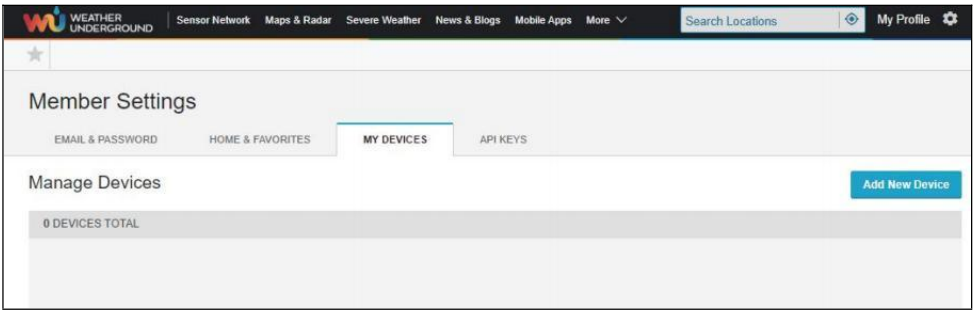

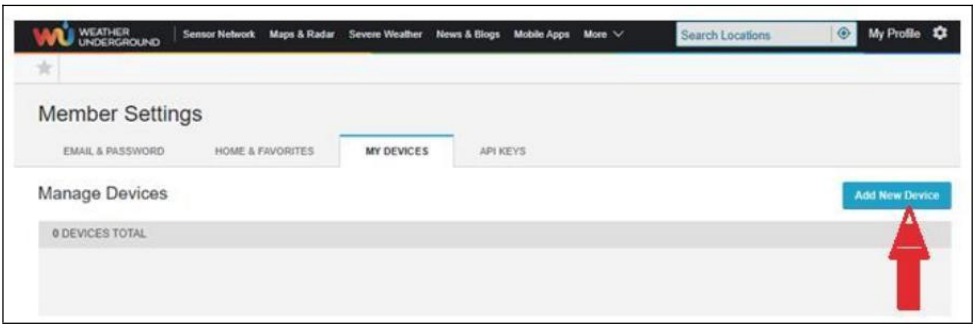

8.) Seleziona l'indirizzo tramite inserimento UN indirizzo o seleziona Manuale A posizione
il tuo indirizzo alleato automatico . Quindi fai clic “**Prossimo** ".

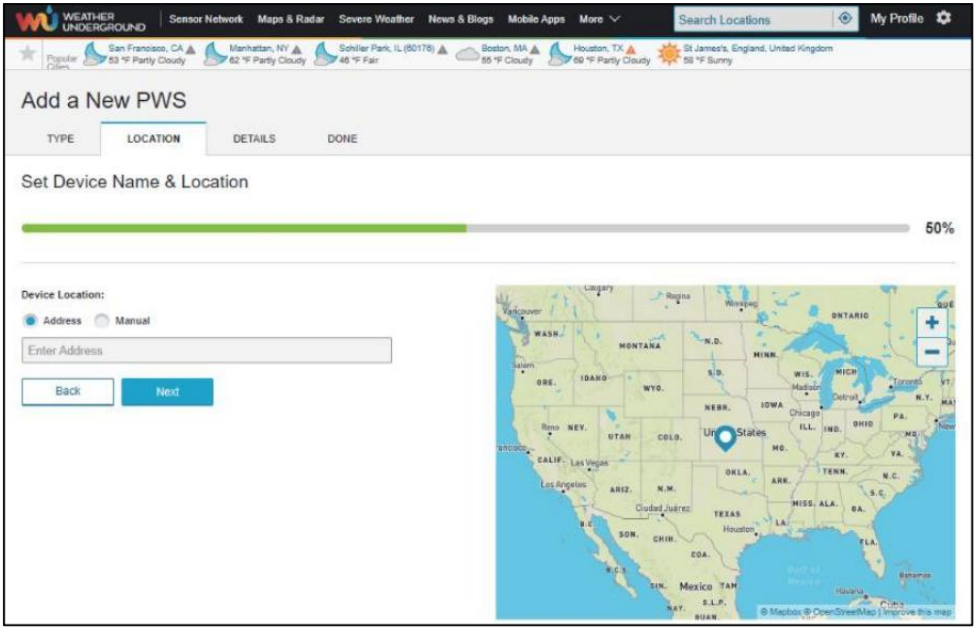

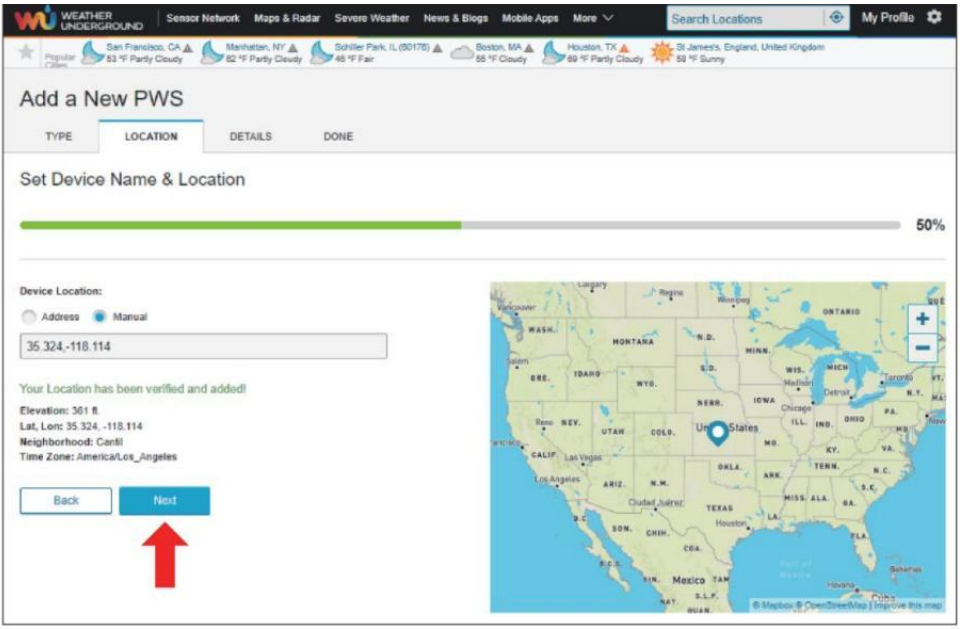

9.) Inserisci le informazioni meteo. Spazi vuoti con rosso (necessario) dovere Essere riempito In.

NOTA :

Voi Potere seleziona " altro " di IL Dispositivo Attrezzatura .

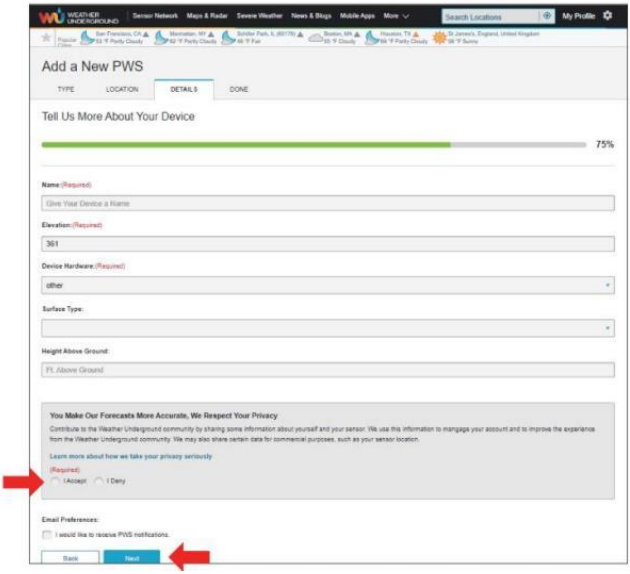

10.) Una volta completata questa sessione, clicca su **"Accetto"** e **"Prossimo".** 11.) Dopo la registrazione avvenuta con successo, Per favore registra il tuo meteo Metropolitana ID e Informazioni chiave per la configurazione successiva utilizzo.

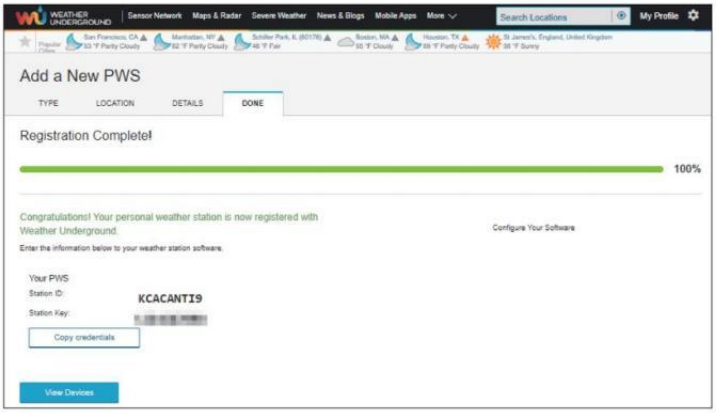

12.) Come mostrato sotto, registrazione è stato eseguito con successo.

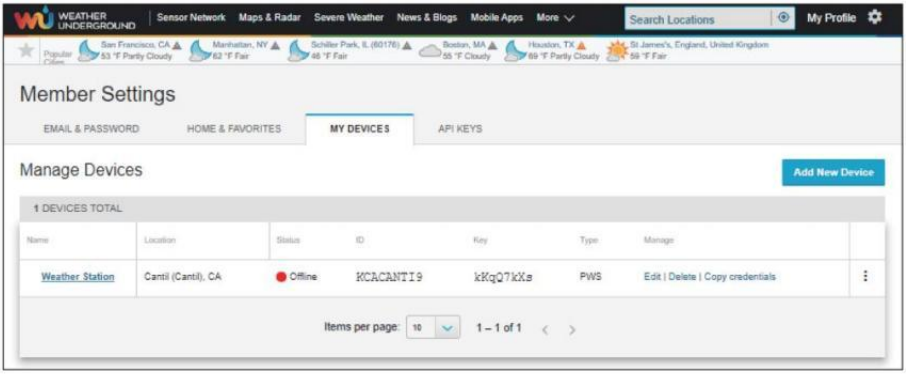

CREA IL TUO ACCOUNT WEATHER CLOUD

1.) Visita il sito web di Weathercloud all'indirizzo **https://weather cloud.net/,** e inserisci UN Nome utente, E-mail e Password e clicca su " **Iscriviti** ". Seguendo il

istruzioni per creare un account.

NOTA: Questo è meglio farlo su UN computer tavolozza O computer portatile.

(Esso è tuo Login password per il sito web non la tua email password. Quindi NO la privacy sarà esposto).

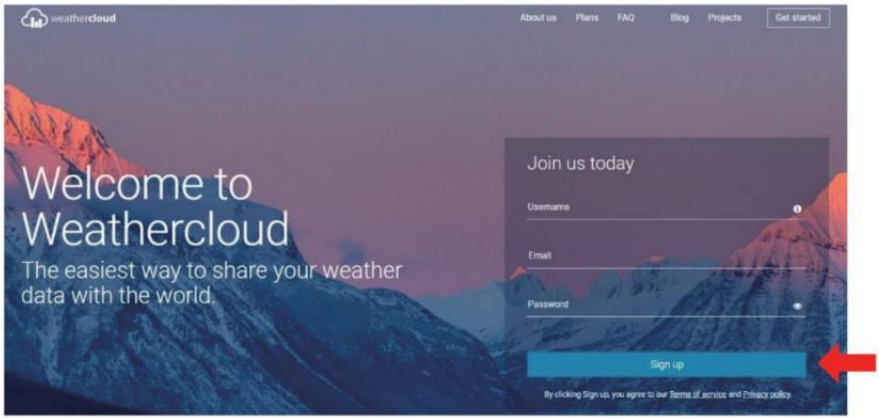

2.) Quando Esso ha successo, UN la posta elettronica sarà Essere ricevuto nel tuo r egistrato casella di posta.

3.) Apri la tua posta e accedi nel web indirizzo In IL posta. Clic " **Attivare tuo Nuvola del tempo account** ".



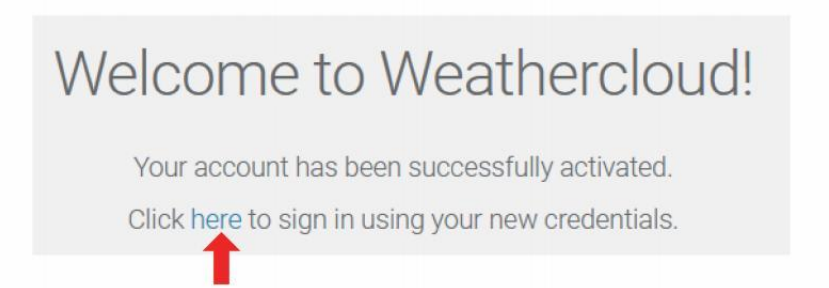

4.) Clicca **qui "** per entrare nel pagina iniziale del sito web Weathercloud.

5.) Inserisci l'indirizzo email e la password che hai appena registrato per accedere al sito web weathercloud.

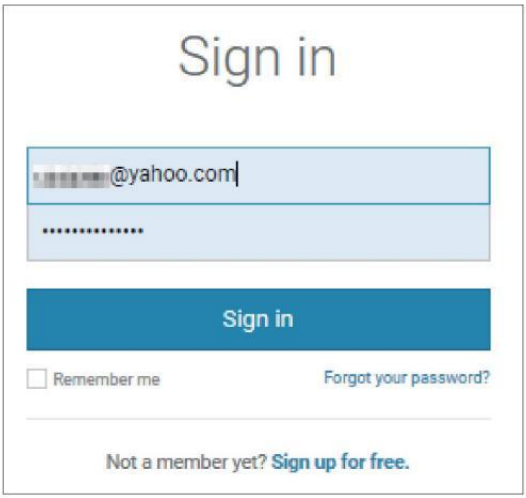

6.) Fare clic su **"Crea dispositivo "** per aggiungere un meteo stazione dispositivo.



7.) Inserisci tutti i richiesto informazioni dentro il Creare Nuovo Dispositivo pagina. Gli spazi vuoti con * rosso devono essere riempito In.

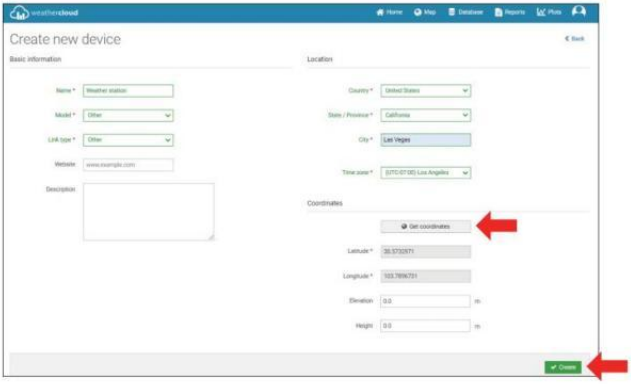

NOTA :

Voi Potere seleziona " altro " di IL Modello numero E Collegamento tipo In IL sopra gli spazi vuoti. Clicca "Ottieni coordinate" per identificare il tuo posizione su IL mappa, quindi clicca su " Fatto " a confermare .

8.) Una volta che tu hanno completato Questo sezione , fare clic su " **Crea** ".

9.) Dopo aver effettuato la registrazione con successo, per favore registra il tuo Weathercloud ID E Informazioni chiave per la configurazione successiva utilizzo.

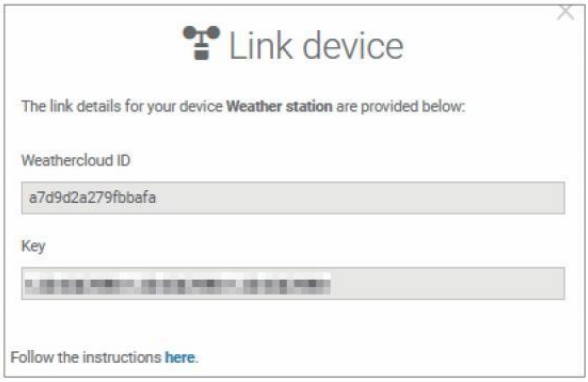

GUARDA IL TUO METEO DATI METEO METROPOLITANA

Per visualizzare i dati della tua stazione meteorologica in tempo reale tramite PC o web mobile navigatore,
visita **http://www.wunderground.com,** quindi entra nella Stazione ID che ti è stato fornito durante la configurazione dell'account in ricerca box.
I tuoi dati meteo si presenterà SU IL Prossimo pagina.

GUARDA IL TUO METEO DATI IN WEATHERCLOUD

1.) Per visualizzare i dati della stazione meteorologica vivere tramite Per PC O mobile rete browser, visita **http://www.weathercloud.net** e accedi all'account che hai creato. 2.) Fare clic sulla scheda in alto pagina intitolata Dispositivi.

3.) Fare clic sul menu Impostazioni in alto a destra del pagina, E selezionare IL opzione Visualizza.

4.) Fai clic su Corrente, Vento o Evoluzione per visualizzare la stazione meteorologica dati.

OROLOGIO

Impostazione del Orologio

In Normale tempo visualizzare , premere E Presa ⑩ 【 SET 】 oltre 2 secondi A entrare impostazione del tempo modalità . Premere E pubblicazione ⑬ 【 VENT O /+ 】 E ⑭ 【 BARO /-/ 】 A regolare i valori.

Presa ⑬ 【 VENTO /+ 】 e ⑭ 【 BARO /-/ 】 oltre 2 secondi A regolare i valori rapidamente . Premere E pubblicazione ⑩ 【 IMPOSTA 】 per confermare E mossa A IL Prossimo articolo.

A Uscita IL collocamento modalità A Qualunque tempo , premere ⑱ 【 LUCE / DORMIRE 】 pulsante .

Impostazione dell'ordine

1. SEGNALE ACUSTICO Acceso /Spento 2. NTP Acceso /Spento 3. Lingua
4. Tempo Zona 5. Ora legale Acceso /Spento 6. MD/D- M Data Formato
7. Anno 8. Mese 9. Giorno
10. 24/12 Ora Formato 11. Ora 12. Minuto
13. Temperatura Unità 14. Pressione Unità 15 . Relativo Pressione Calibrazione
16. Leggero Intensità Unità 17. Piovosità Unità 18. Vento Velocità Unità
19. Emisfero 20. FINE Di collocamento

OPERATING INSTRUCTIONS

1.) Premere E Presa ⑩ Pulsante 【 SET 】 entrare IL impostazioni . Segnale acustico ON lampeggia .

Premere ⑬ 【 VENTO /+ 】 o ⑭ 【 BARO /-/ 】 A modifica fra Segnale acustico SU e bip spento . Premere ⑩ 【 IMPOSTATO 】 A selezionare NTP acceso /spento.

2.) Quando NTP ON lampeggia , premere ⑬ 【 VENTO /+ 】 O ⑭ 【 BARO /-/ 】 A modifica fra NTP SU E NTP spento . Premere ⑩ 【 IMPOSTA 】 per selezionare Lingua .

3.) Quando La lingua lampeggia , premere ⑬ 【 VENTO /+ 】 O ⑭ 【 BARO /-/ 】 A modifica fra giorno feriale lingue . Premere ⑩ 【 IMPOSTATO 】 A selezionare tempo zona .

NOTA : Ci sono in totale 8 lingue per i giorni feriali display.
(ITA = Inglese , GER = Tedesco , FRE = Francese , SPA = Spagnolo , ITA = Italiano , DAN = danese , DUT = Olandese , RUS = Russo)

4.) Quando Tempo Zona lampi , premere ⑬ 【 VENTO /+ 】 O ⑭ 【 BARO /-/ 】 A impostato tempo zona . Premere ⑩ 【 IMPOSTA 】 per selezionare Ora legale acceso /spento.

5.) Quando Ora legale ON lampeggia , premere ⑬ 【 VENTO /+ 】 O ⑭ 【 BARO /-/ 】 A modifica fra Ora legale SU E Ora legale spento . Premere ⑩ 【 IMPOSTA 】 per selezionare data formato . 6.) Quando D --M lampeggia , premere ⑬ 【 VENTO /+ 】 O ⑭ 【 BARO /-/ 】 A passare

tra M - D E D - M data formato . Premere ⑩ 【 IMPOSTA 】 per selezionare anno .

7.) Quando anno lampeggia , stampa ⑬ 【 VENTO /+ 】 O ⑭ 【 BARO/- / 】 per regolare il calendario anno . Premere ⑩ 【 IMPOSTA 】 per selezionare mese .

8.) Quando il mese lampeggia , premere ⑬ 【 VENTO /+ 】 O ⑭ 【 BARO / -/ 】 A

regolare IL calendario mese . Premere ⑩ 【 IMPOSTA 】 per selezionare giorno .

9.) Quando Il giorno lampeggia , premere ⑬ 【 WIND /+ 】 o ⑭ 【 BARO /- / 】 A regolare il calendario giorno . Premere ⑩ 【 IMPOSTA 】 per selezionare 12/24 ore formato .

10.) Quando 12 H lampeggia , premere ⑬ 【 VENTO /+ 】 O ⑭ 【 BARO /- / 】 A cambiare tra 12 ora e 24 ora formato . Premere ⑩ 【 IMPOSTATO 】 A selezionare ora .

11.) Quando l' ⑬ ora lampeggia , premere 【 VENTO /+ 】 o ⑭ 【 BARO /- / 】 A regolare IL ora . Premere ⑩ 【 IMPOSTATO 】 A selezionare minuto .

12.) Quando il minuto lampeggia, premere ⑬ 【 WIND/+ 】 o ⑭ 【 BARO/-/ 】 per regolare il minuto . Premere ⑩ 【 IMPOSTA 】 per selezionare temperatura unità .

13.) Quando ℉ lampeggia , premere ⑬ 【 VENTO /+ 】 o ⑭ 【 BARO /- / 】 A modifica fra ℉ E ℃ . Premere ⑩ 【 IMPOSTA 】 per selezionare pressione unità .

14.) Quando pressione l' unità lampeggia , premere ⑬ 【 VENTO /+ 】 o ⑭ 【 BARO /-/ 】 A modifica fra hPa , inHg E mmHg . Premere ⑩ 【 IMPOSTA 】 per selezionare calibrazione della pressione relativa .

15.) Quando Relativo La pressione lampeggia , premere ⑬ 【 VENTO /+ 】 O ⑭

【 BARO /-/ 】 A regolare IL relativo pressione . Premere ⑩ 【 IMPOSTA 】 per selezionare Intensità luminosa unità.

16.) Quando Leggero intensità l' unità lampeggia , premere ⑬ 【 VENTO /+ 】 O ⑭

【 BARO /-/ 】 A modifica unità fra Klux , fc E la /m2 . Premere ⑩ 【 IMPOSTA 】 A selezionare piovosità unità.

17.) Quando Piovere l' unità lampeggia , premere ⑬ 【 VENTO /+ 】 o ⑭ 【 BARO /-/ 】 cambiare unità fra In E mm . Premere ⑩ 【 IMPOSTA 】 per selezionare velocità del vento unità .

18.) Quando Velocità del vento l' unità lampeggia , premere ⑬ 【 VENTO /+ 】 o ⑭

【 BARO /-/ 】 A modifica unità fra In E mm . Premere ⑩ 【 IMPOSTA 】 per selezionare emisfero.

19.) Quando NTH lampeggia , premere ⑬ 【 VENTO /+ 】 O ⑭ 【 BA RO /-/ 】 cambiare emisferi fra NTH (settentrionale) e STH (meridionale).

Premere ⑩ 【 IMPOSTATO 】 A salva E Uscita IL collocamento . Esso Volere ritorno A IL normale modalità visualizzare .

NOTA: Se c'è È nessuna operazione valida entro 2 0 secondi, verrà automaticamente tornare al visualizzazione normale modalità dall'impostazione modalità. Durante la regolazione impostazioni, puoi premere

⑱ Zz

LUCE/SONNO 】 pulsante per torna alla visualizzazione normale
【 modalità.

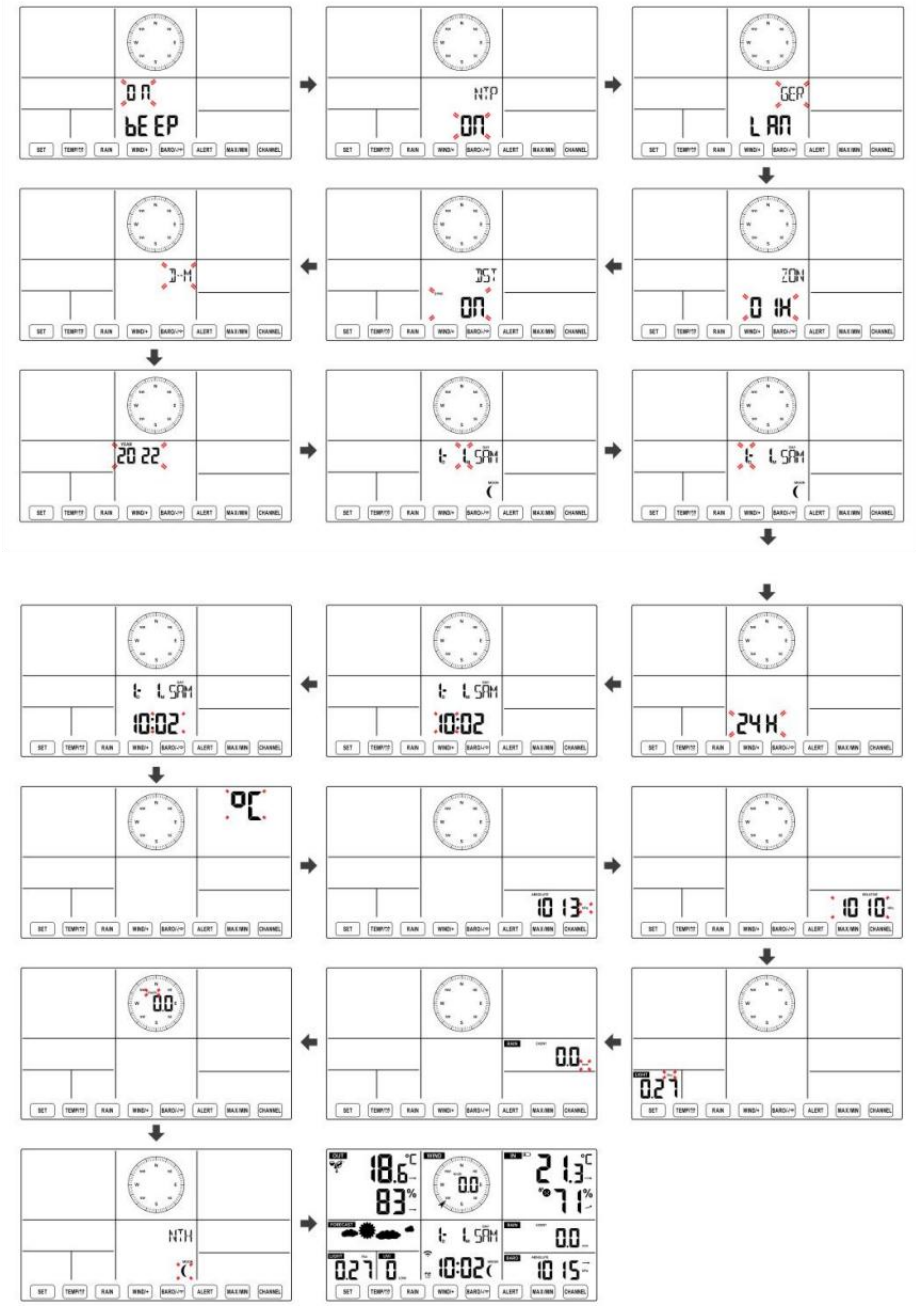
ON
bEEP
NTP
ON
GEO
LAN
ZON
01H
DST
ON
D-M
2022
L SAM
24H
10:02
°C
18.6
83%
21.3
71%
0.0
0.27
1015
NTH

Luna Fase

La console di visualizzazione calcola la fase lunare secondo quanto detto tuo ora, data e fuso orario. La tabella seguente spiega il corrispondente fasi e le relative icone per entrambe le Settentrionale e Meridionale emisferi.

Settentrionale Icone dell'emisfero	Luna Fase	Emisfero australe Icone
	Nuovo Luna	
	Mezzaluna crescente Luna	
	Primo trimestre Luna	
	Gibbosa crescente Luna	
	Pieno Luna	
	Gibbosa calante Luna	
	Terzo trimestre Luna	
	Mezzaluna calante Luna	

Impostazione della sveglia

● Nella visualizzazione normale dell'ora, premere⑩ Pulsante 【 SET 】 per cambiare l'ora della sveglia visualizzata (ora della sveglia modalità).

● Nella visualizzazione dell'ora della sveglia, premere e tenere premuto ⑩ 【 SET 】 pulsante per oltre 2 secondi per accedere alla modalità di impostazione della sveglia. L'ora della sveglia inizia a lampeggiare.

● Premere ⑬ 【 VENTO/+ 】 pulsante o ⑭ 【 BARO/-/ 】 pulsante per impostare i requisiti richiesti orari di sveglia. Presa⑬ 【 VENTO/+ 】

pulsante o⑭ 【 BARO/-/ 】pulsante per regola l'orario della sveglia velocemente.

● Premere ⑩ Pulsante 【 SET 】 per selezionare minuto di Allarme. Minuto di allarme inizia a lampeggiare.

● Premere ⑬ 【 VENTO/+ 】 pulsante o ⑭ 【 BARO/-/ 】 pulsante per impostare i requisiti richiesti minuti di allarme. Tieni premuto ⑬ 【 VEN TO/+ 】 pulsante o ⑭ 【 BARO/-/ 】 pulsante per regola i minuti della sveglia velocemente.

● Premere ⑩ 【 SET 】 pulsante per salvare tutte le impostazioni e uscire visualizzazione normale modalità.

NOTA: Se c'è È nessuna operazione valida entro 2 0 secondi, verrà automaticamente tornare al visualizzazione normale modalità dall'impostazione modalità. Durante la regolazione impostazioni, puoi premere

⑱ 【 LUCE / DORMIRE 】 pulsante A ritorno A normale display modalità .

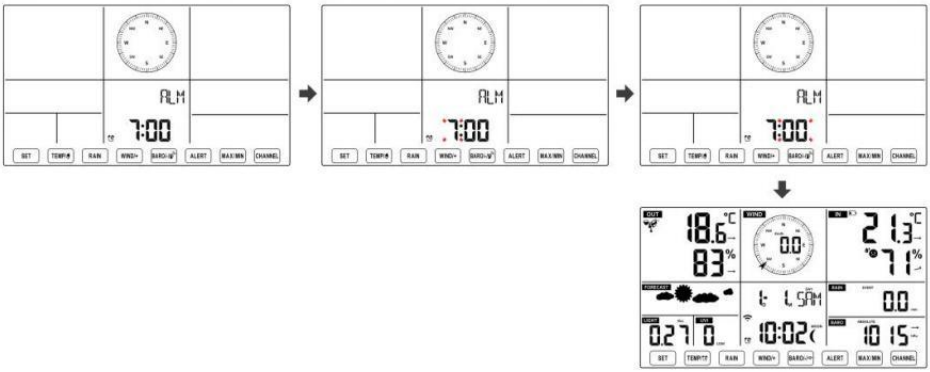

Disattiva/Attiva Allarme

● Nel tempo visualizzare , premere ⑪ allarme spento .

【 TEMP  】 pulsante A selezionare IL Allarme SU O

● Se IL allarme È SU , suo corrispondente allarme icona Volere Essere mostrato SU lo schermo.

● Quando IL allarme È squillando , premere Qualunque pulsanti tranne ⑱ 【 ndietro lo

LUCE/SONNO 】 pulsante per interrompere il segnale di allarme. Esso È non necessario per riattivare l'allarme. Lo farà suona di nuovo questo tempo Prossimo giorno.

Posticipare Funzione

Quando IL allarme anelli , premere⑱ 【 ZzLUCE / SNOOZE 】 pulsante A pausa l' allarme . posticipare indicatore icona z 2 continua a lampeggiare . Il allarme Volere riprendere dopo le 5 minuti .

TEMPERATURA

Tendenza temperatura/umidità

Le frecce di tendenza consentono di determinare rapidamente la temperatura E l'umidità aumenta e diminuisce in un un'ora aggiornamento periodo .
Tendenza della temperatura

Temperatura ha risorto > 1°C/2° F In IL passato ora	Temperatura ha non cambiato più di 1°C/2°F In IL passato ora	Temperatura ha caduto < 1°C/2°F In IL passato ora

		

Tendenza umidità

Umidità è aumentato > 3% nel passato ora	Umidità ha non cambiato più di 3% In IL passato ora	Umidità è caduto < 3% nel passato ora
		

Comfort interno Indice

IL il comfort interno mostra un pittorico rappresentazione basata sulla temperatura dell'aria interna e livelli di umidità per determinare il comfort approssimativo livello.

		
Pure Freddo	Comodo	Pure caldo

PRESSIONE

Pressione del barometro Mostrare



In condizioni normali modalità, premere E pressione relativa.

⑭【 BARO/-/  】interruttore a pulsante essere assoluto

Assoluto	La pressione atmosferica assoluta della tua posizione.
Relativo	La pressione atmosferica relativa è basato su IL mare livello.

Tendenza della pressione

Le frecce di tendenza consentono di determinare rapidamente se la pressione È in aumento O

cadente in un aggiornamento di un'ora periodo.

La pressione ha aumentato > 2hpa/0,06inHg In il passato ora	La pressione ha non cambiato più di 2hpa/0,06inHg nel passato ora	Pressione ha caduto > 2hpa/0,06inHg In il passato ora
↗	→	↘

VENTO

Vento Display

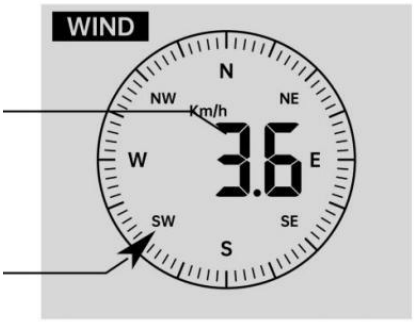

Media/raffica vento velocità

Vento in tempo reale indicatore di direzione

Selezione della modalità di visualizzazione del vento

In visualizzazione normale ⑬【 WIND/+ 】 per passare tra modalità, premere

velocità media attuale del vento, velocità delle raffiche di vento e direzione del vento.

PIOVERE

Visualizzazione delle precipitazioni


RAIN
RATE
218.4
mm/hr

IL Spettacoli di pioggia informazioni per quanto riguarda le precipitazioni e tasso di pioggia .

Selezionare il Visualizzazione delle precipitazioni Modalità

Nella modalità di visualizzazione normale, premere il pulsante ⑫ 【 RAIN 】 per passare tra Piovere Valutare, Piovere Evento, Piovere Ogni ora, Piovere Quotidiano, Pioggia settimanale, Piovere Mensile e Pioggia totale.

Incrementi di pioggia Definizione

Piovere Valutare : attuale piovosità tasso nel passato ora.

Evento di pioggia : pioggia continua, e si ripristina a zero Se pioggia caduta accumulo È meno di 10 mm (0,039 pollici) In UN 24 ore periodo.

Pioggia giornaliera : Pioggia totale Da mezzanotte (0 0:00)

Settimanale Piovere : Pioggia totale per la settimana corrente del calendario e reimposta SU Domenica mattina a mezzanotte (da domenica a Sabato)

Mensile Piovere : Pioggia totale per il mese solare corrente, E reset SU il primo giorno del Mese.

Totale Piovere : Pioggia totale dall ' scorso reset.

Reimposta il totale Record di pioggia

In visualizzazione normale modalità, premere e tenere premuto ⑫ 【 PIOVERE 】 pulsante sopra 2 secondi per reimpostare il piovere documentazione .

NOTA:

La reimpostazione della pioggia settimanale reimposta anche la quotidiano piovere.

Reimpostare anche la pioggia mensile reimposta il giornaliero e il settimanale piovere.

La reimpostazione della pioggia totale reimposta anche quella mensile, settimanale e quotidiano piovere.

TEMPO ATMOSFERICO

Indice Meteo

Quando si legge il Meteo Visualizzazione dell'indice, è possibile premere ⑪ 【 TEMP / ⏰ 】

pulsante per scorrere i diversi indici meteorologici nel seguente ordine: Sente Mi piace > Calore Indice > Vento Freddo

Sente Come

IL Sente L'indice di temperatura simile determina la temperatura effettivamente percepita all'esterno, tenendo conto di fattori come la velocità del vento, pressione, temperatura e umidità .

Vento gelido

Il Wind Chill è determinato da una combinazione dei dati relativi alla temperatura e alla velocità del vento rilevati dal sensore meteorologico wireless .

NOTA: Solo quando la temperatura è inferiore 10 ℃ (50 ℉) e la velocità del vento è superiore a 4,8 km/h (3 mph), verrà visualizzato il valore del wind chill,

Altrimenti verrà visualizzato " --.-".

Calore Indice

IL Calore L'indice è determinato dal sensore meteorologico wireless temperatura e umidità letture.

Rugiada Punto

Il punto di rugiada è la temperatura alla quale un dato pacco Di umidità aria deve essere raffreddato, a pressione barometrica costante pressione, per il vapore acqueo condensare in acqua. L'acqua condensata è chiamata rugiada. La rugiada punto È una temperatura di saturazione.

La rugiada La temperatura del punto è determinata dalla temperatura e dati di umidità dal sensore meteorologico wireless .

Previsioni del tempo

IL barometro incorporato può notare i cambiamenti della pressione atmosferica e, in base ai dati raccolti, è possibile prevedere il meteo condizioni.

Ci sono 6 icone meteo --- Soleggiato, Parzialmente Nuvoloso, Nuvoloso, Piovoso, Tempestoso

E Nevoso.

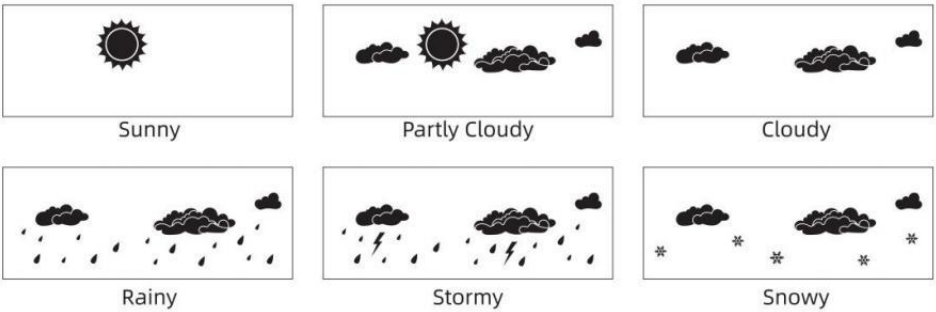

NOTA:

previsione generale basata sulla pressione riguarda 65-70%. Le previsioni non sono garantito.
Potrebbe non riflettono necessariamente il attuale situazione.

Ghiaccio Attenzione

Quando la temperatura esterna è inferiore a 1 ℃ /33,8 ℉ , l'icona del fiocco di neve

 apparirà sul LCD display.

Massimo/minimo

● In visualizzazione normale modalità, premere⑯ Pulsante di commutazione 【 MAX/MIN 】 fra valore massimo e minimo.

NOTA: Se c'è È nessuna operazione ID valida entro 10 secondi, tornerà automaticamente alla visualizzazione normale modalità.

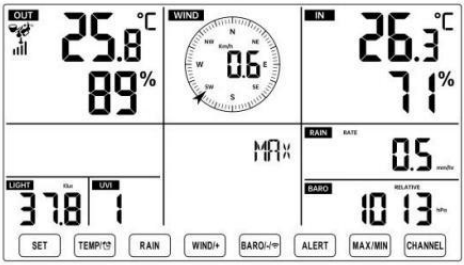
OUT
25.8 °C
89 %
WIND
0.6
IN
26.3 °C
71 %
MAX
RAIN
RATE
0.5
LIGHT
37.8
UVI
1
BARO
RELATIVE
1013
SET
TEMP
RAIN
WIND/+
BARO/
ALERT
MAX/MIN
CHANNEL

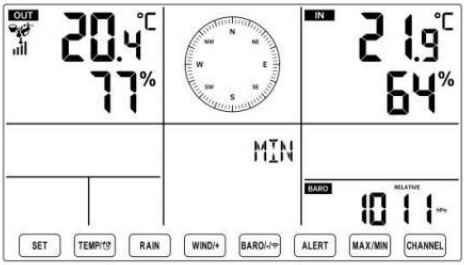
OUT
20.4 °C
77 %
MIN
IN
21.9 °C
64 %
BARO
RELATIVE
1011
SET
TEMP
RAIN
WIND/+
BARO/
ALERT
MAX/MIN
CHANNEL

Per visualizzare il MAX/MIN accumulato

- Display Tatto come il vento gelido, Calore Indice, Rugiada Punti Valori Max/Min

1.) Quando vengono visualizzati i valori massimi, premere ⑪ 【 TEMP/ ⏰ 】 pulsante per

scambio visualizzazione della temperatura esterna → Mi sento come → Vento gelido → Calore Indice → Rugiada Punto → Temperatura esterna.

2.) Quando vengono visualizzati i valori minimi , premere ⑪ 【 TEMP/ ⏰ 】 pulsante per

temperatura esterna → Mi sento come → Vento Freddo → Calore Indice → Rugiada Punto → Temperatura esterna.

- Visualizza velocità del vento, raffica di vento Valori massimi

Quando vengono visualizzati i valori massimi, Pulsante ⑬ 【 WIND/+ 】 premere per

visualizzazione di scambio tra il Velocità del vento MEDIA e RAFFICA.

- Display Piovere Valutare, Quotidiano Pioggia, Settimanale Pioggia e Mensile Piovere Massimo Valori

Quando vengono visualizzati i valori massimi, premere ⑫ Pulsante 【 PI OGGIA 】 per

visualizzazione di scambio Piovere Valuta → Quotidiano Pioggia → Settimana Pioggia → Mensile Piovere.

- Visualizza assoluto e Relativo pressione Valori Max /Min

1.) Quando vengono visualizzati i valori massimi, premere ⑭ 【 BARO/-/ 📶 】 pulsante per visualizzazione di scambio fra Assoluto e Relativo pressione.

2.) Quando vengono visualizzati i valori minimi, premere ⑭ 【 BARO/-/ 📶 】 pulsante per

visualizzazione di scambio fra Assoluto e Relativo pressione.

- Display sensore temperatura interna e altri canali & umidità Valori Max/Min

1.) Quando vengono visualizzati i valori massimi, premere ⑰ Pulsante 【 CANALE 】 per visualizzazione di scambio sensore (i) interno(i) e esterno(i) accoppiato(i) temperatura e umidità.

2.) Quando vengono visualizzati i valori minimi, premere ⑰【 CANALE 】 pulsante per

visualizzazione di scambio sensore (i) interno(i) e esterno(i) accoppiato(i) temperatura e umidità.

NOTA: Se fossero associati altri sensori di canale , potrebbe mostrare valori massimi/minimi di temperatura e umidità degli altri canali . Se altro canale i sensori non erano accoppiato, mostrerebbe solo la corrente interno max/min temperatura e valori di umidità.

Per cancellare il MAX/MIN Dati Documentazione

- Per cancellare il valore massimo , premere E Presa ⑯Pulsante 【 MAX/MIN 】 sopra 2

secondi mentre vengono visualizzati i valori massimi.

- Per cancellare il valore minimo , premere E Presa ⑯Pulsante 【 MAX/MIN 】 sopra 2

secondi mentre vengono visualizzati i valori minimi.

ALTO/BASSO IMPOSTAZIONE DI AVVISO
Per visualizzare il Impostazione avviso

● In modalità di visualizzazione normale, premere ⑮【 ALERT 】 pulsante di commutazione tra Ciao, attenzione e Allerta bassa collocamento valore.

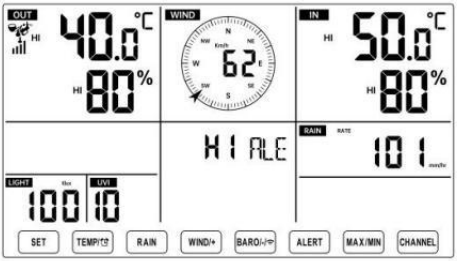

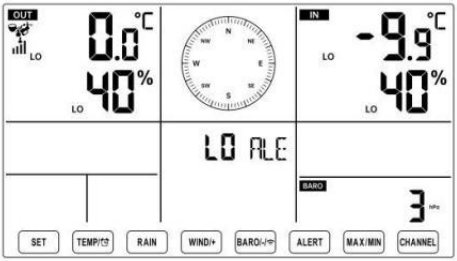

Per impostare l'avviso

● In visualizzazione normale modalità, premere e Presa⑮ Pulsante 【 AL ERT 】 sopra 2

secondi per accedere alle impostazioni di avviso modalità.

- Premere⑬ Pulsante ⑭【 WIND/+ 】 e【 BARO/-/ 】 premere per regolare il

valore su o giù, allora ⑪【 TEMP, 】pulsante per premere attento. accendere/spegnere il

- Premere⑮ Pulsante【 ALERT 】 per confermare E salto A Prossimo collocamento.
- IL icona HI O LO verrà visualizzato quando l'avviso È SU.



High/Low Alert on



High/Low Alert off

- Per Uscita IL allertare collocamento modalità A Qualunque tempo , premere ⑱【 ZzLUCE / SNOOZE 】 pulsante.Il Ordine di impostazione degli avvisi Hi/Lo è mostrato sotto:

Attenzione Collocamento Ordine	Collocamento Allineare	Sezione di visualizzazione	Predefinito
Temperatura interna Ciao Al ert	-9,9 ℃ – 50 ℃ (- 14.1 ℉ – 122 ℉)	Al chiuso temperatura e Umidità	50 ℃ (122 ℉)
Temperatura interna Lo Attenzione			-9,9 ℃ (14.1 ℉)
Umidità interna CIAO Attenzione	1% – 99%	All'aperto temperatura e Umidità	80%
Al chiuso Avviso di umidità bassa	-40 ℃ – 70 ℃ (-40 ℉ – 158 ℉)		40%
Temperatura esterna Ciao, attenzione			40 ℃ (104 ℉)
Temperatura esterna Lo Attenzione		Velocità del vento	0 ℃ (32 ℉)
Umidità esterna CIAO Attenzione	1% – 99%		80%

Umidità esterna Lo Attenzione			40%
Alto Velocità media del vento Attenzione	0 – 50 m/s 2 – 180 km/h 1 – 111 miglia orarie 1 – 97 nodi Da 0 a 60 BFT-B		17m/s 62 km/h 38 miglia orarie 33 nodi 20bft
Raffica di vento forte allertare	0 – 50 m/s 2 – 180 km/h 1 – 111 mph 1 – 97 nodi Da 0 a 60 BFT-B	Velocità del vento	17m/s 62 km/h 38 miglia orarie 33 nodi 20bft
Avviso di caduta di pressione	1 hpa – 10hpa 0,03~0,3 pollici di mercurio da 0,7 a 7,5 mmHg	Caduta del barometro	3hpa 0,09 pollici di mercurio 2,2 mmHg
Alto Piovere Avviso di tariffa	1 mm/ora – 1000mm/ora	Piovosità Valutare	101mm/ora

	(0,04 pollici/ora – 39 pollici/ora)		(4 pollici/ora)
Alto Quotidiano Allerta pioggia	1mm – 1000mm (0,03 pollici – 39.37 In)	Piovosità Valutare	101mm (4 In)
Indice UV Alto Attenzione	1 - 15	UV Indice	10
Leggero Intensità Alto Attenzione	1 Klux – 200,0 Klux 7- 1580 W/M² 0- 185Kfc	Leggero Intensità	100 Klux 790 W/M² 92 Il KFC

Per mettere a tacere l'Hi/Lo Allarme di allerta

Premere il⑱ 【 Pulsante LIGHT / SNOOZE 】 SU superiore Di IL visualizzare la console per silenziare l'allarme, oppure si spegnerà automaticamente giro spento dopo uno minuto.

NOTA: una volta attivato l'avviso, l'allarme suonerà per un minuto e l'avviso associato l'icona e le letture meteo lampeggeranno.

Se l'allarme di avviso si spegne automaticamente dopo un minuto invece di essere spento manualmente, l' avviso associato icona e le letture saranno continuare a lampeggiare finché la lettura non è fuori del allertare allineare.

L'allarme di allerta meteo si attiverà una volta che le letture scenderanno in allertare di nuovo la gamma.

RETROILLUMINAZIONE

Retroilluminazione dello schermo

Con corrente continua Adattatore
IL la retroilluminazione può solo essere costantemente acceso quando l'adattatore CC è
permanentemente accesa. Quando l'adattatore CC è scollegato , la retroilluminazione Potere essere temporaneamente attivato.

Premere ⑱Pulsante 【 ☼ zz LIGHT/SNOOZE 】 per regolare la retroilluminazione
luminosità, Alto, Basso e
Spento. Senza corrente
continua Adattatore

Premere ⑱Pulsante 【 LUCE / SNOOZE 】 temporaneamente giro SU la retroilluminazione per 15 secondi.

INDICATORE DI BATTERIA SCARICA

Se l'icona dell'indicatore di batteria scarica viene visualizzato nel
temperatura esterna E

sezione umidità o la corrispondente sezione CH del display LCD consolle mostra, questo indica che le batterie nel/i sensore/i meteo wireless stanno finendo e dovrebbero Essere sostituito. Assicurati di sostituire Tutto batterie allo stesso tempo.

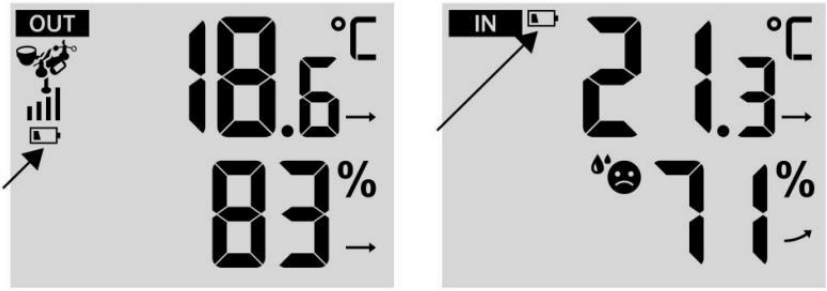

RIAVVIO FABBRICA

Se c'è è un malfunzionamento, il Fabbrica Ricomincia è un ottimo modo per restituire il tuo stazione a "fuori dal condizione "scatola".

1.) Rimuovi tutto potenza (batterie e Adattatore CC) dai sensori esterni e stazione meteorologica.

2.) Seguire l'operazione **"IMPOSTAZIONE SU PER LA STAZIONE METEO"** per inizia la coppia sensore.

CURA E MANUTENZIONE

1.) Pulire il pluviometro ogni 3 mesi. Ruotare l'imbuto in senso antiorario e sollevare per esporre il pluviometro meccanismi, E pulito con un panno umido. Rimuovere qualsiasi sporcizia, detriti e insetti. Se insetto l'infestazione è un problema, spruzzare il sensore leggermente con insetticida.

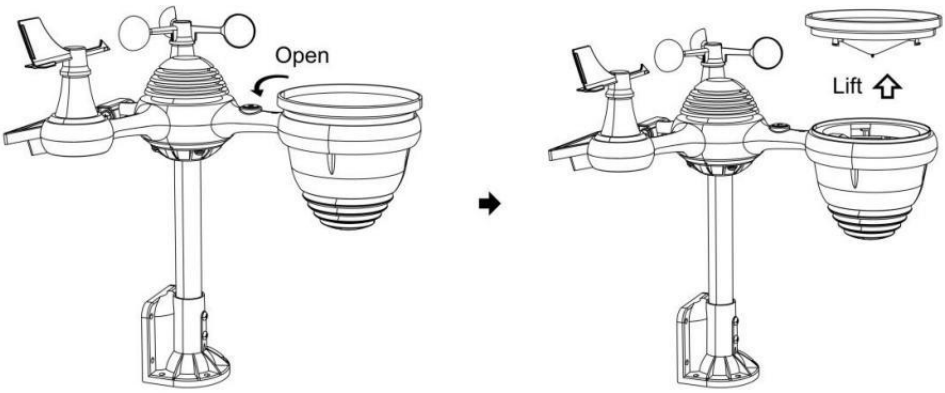

2.) Pulisci il Leggero Intensità/ Sensore UV e pannello solare ogni 3 mesi con umidità stoffa.

3.) Quando si sostituiscono le batterie, applicare un prodotto anticorrosione preventivo composto sui terminali della batteria.

SPECIFICHE

TEMPO ATMOSFERICO STAZIONE	
Generale Specifiche	
Dimensione	191.6 X 127 X 28.8mm (7.5 X 5 X 1.1 pollice)
Energia fonte	Corrente alternata - corrente continua 5V, 1 UN adattatore (incluso)
Batteria	3 xAAA batteria (non incluso)
Supporto sensori	1 X 7- in -1 sensore (incluso)
Wi- Comunicazione Fi Specifiche	
Wifi Standard	802.11 b/g/N
Wifi operazione frequenza	2,4 GHz
Dispositivi supportati per impostare Interfaccia utente	Costruito in Wifi con Indirizzo modalità accorto laptops, computers, smart phones and smart pads dispositivo, compreso
Consiglia il web navigatore per impostare Interfaccia utente	Ultimo Versione Di Qualunque rete navigatore Quello supporta Codice HTML 5
Tempo Specifiche della funzione	
Tempo display	SUA : MM
Formato orario	12 ora O 24 ora
Data display	GG/MM O MM/GG
Tempo metodo di sincronizzazione	Sincronizza con atomico orologio
Tempo zone	GMT ±12
Ora legale	ACCESO/SPENTO
Specifiche del display e delle funzioni del barometro	
Unità del barometro	hPa, inHg E mmHg
Campo di misura	600 – 1100 hPa (relativo collocamento allineare 930 – 1050 hPa)
Precisione	700 -1100 hPa ±5 hPa /600 -696 hPa ±8 hPa 20.67 – 32.48 polliciHg ±0.15 polliciHg / 17.72 -20.55 pollici 525 -825 mmHg±3.8 mmHg/450 -522 mmHg±6 mmHg di mercurio ±0.24 inHg Tipico A 25 ℃ (77 ℉)
Tempo atmosferico previsione	Soleggiato, In parte Nuvoloso, Nuvoloso, Piovoso, Stormy (tormentato) E Nevoso
Display modalità	Attuale
Memoria modalità	Quotidiano Massimo/ Minimo

Attenzione	Pressione modifica allertare
Interno/ Specifiche della visualizzazione e delle funzioni della temperatura esterna	

Unità di temperatura	℃ E ℉
Al chiuso Display allineare	-9 .9 ℃ – 50 ℃ (-14 . 1 ℉ – 122 ℉)
All'aperto Display allineare	-40 ℃ – 70 ℃ (-40 ℉ – 158 ℉)
In/ Fuori precisione	10 – 50 ℃ ± 1 ℃ / 50 – 122 gradi Celsius ± 1,8 gradi Celsius -20 – 10 ℃ ± 1,5 ℃ / -4 - 50 ℉ ±2.7 ℉ altri : ±2 ℃ / ±3.6 gradi Celsius
Display modalità	Attuale
Memoria modalità	Quotidiano Massimo/ Minimo
Attenzione	Alto/ Basso temperatura un avviso
Interno/ All'aperto Umidità Display & Funzione Specifiche	
Umidità unità	%
Display allineare	1 – 99%
In/ Fuori precisione	40 – 80% RH ± 5% RH @25 ℃ (77 ℉) Altri : ± 8% RH @25 ℃ (77 ℉)
Display modalità	Attuale
Memoria modalità	Quotidiano Massimo/ Minimo
Attenzione	Alto/ Basso umidità allertare
Visualizzazione della velocità e della direzione del vento e Funzione su Specifiche	
Vento Velocità unità	miglia orarie , SM, chilometri/H, nodi
Display allineare	0 -112 miglia orarie , 50 m/s , 180 chilometri / H , 97 nodi
Precisione della velocità	<5m/s: ±0 .5m/s , >5m/s : ±10% (qualunque sia È maggiore)
Display modalità	Raffica/Media
Memoria modalità	Quotidiano Raffica/Media
Attenzione	Alto Vento Avviso di velocità (Raffica/Media)
Vento direzione	16 indicazioni
Visualizzazione della pioggia e Funzione Specifiche	
Unità Di piovosità	mm, In
Allineare Di piovosità	0 – 12999 millimetri (0 – 511.7 In)
Precisione Di piovosità	±7%
Display modalità	Attuale
Memoria modalità	Quotidiano Massimo

Piovosità display modalità	Ogni ora/ Quotidiano/ Settimanale/ Mensile/ Totale Piovosità

Attenzione	Alto Quotidiano Piovosità allertare
Specifiche di visualizzazione e funzione dell'indice UV	
Display allineare	0 - 16
Display modalità	Attuale
Memoria modalità	Quotidiano Massimo
Attenzione	Alto UVI allertare
Intensità della luce Specifiche di visualizzazione e funzione	
Leggero Intensità unità	Klux, Il KFC E Peso per metro quadro
Display allineare	0 – 200 Klux
Display modalità	Attuale
Memoria modalità	Quotidiano Massimo
Attenzione	Alto Leggero intensità allertare
di visualizzazione e funzione dell'indice meteorologico	
Indice Meteo modalità	Sembra vento freddo, caldo indice e rugiada punto
Modalità di visualizzazione	Attuale
Modalità memoria	Max/min giornaliero
SENSORE ESTERNO WIRELESS 7-IN-1	
Dimensioni	Dimensioni: 408 x 396 x 367 mm (16 volte 15,6 volte 14,4 pollici)
Potenza principale	3,6 V Ni-MH ricaricabile batteria pacchetto
Alimentazione di backup	Energia solare
Dati meteo	temperatura, umidità, velocità del vento, direzione del vento, precipitazioni, UVI E leggero intensità
RF frequenza	868 MHz
Campo di trasmissione RF	150 metri (492 piedi)
Intervallo di trasmissione	Ogni 20 secondi per UV 、 leggero intensità 、 velocità del vento temperatura, umidità e dati sulla pioggia e direzione del vento dati
Temperatura di funzionamento	-40 ℃ – 60 ℃ (-40 ℉ – 140 ℉)
Strumenti aggiuntivi necessari per sensore	SÌ

RISOLUZIONE DEI PROBLEMI

Problema	Soluzione
Il sensore wireless fa non comunicare con stazione meteorologica	Il sensore wireless potrebbe avere iniziato correttamente, e i dati è registrato dalla stazione meteorologica come non valido , e il meteo la stazione deve Essere reset. Con un finale aperto graffetta, premere il Pulsante RESET per 3 secondi per completare la visualizzazione della tensione. Il LED lampeggerà ogni 20 secondi. Se il LED non lampeggia ogni 20 secondi, prendere fuori il batterie E aspetta 5 minuto, coprendo il pannello solare per scaricare la tensione. Rimettere le batterie e risincronizzare la stazione meteo E risincronizzare la stazione meteorologica (Vedi pagina 19 RIASSOCIAZIONE DEL SENSORE) con il sensore wireless a circa 3 m (10 piedi) di distanza . Il LED del sensore wireless lampeggerà ogni 20 secondi. Se il Il LED non lampeggia ancora ogni 20 secondi, sostituire il nuovo batterie nel sensore wireless. Se le batterie fossero sostituito di recente, controllare la polarità. Se il sensore wireless lampeggia ogni 20 secondi , procedere al passo successivo . Potrebbe verificarsi una perdita temporanea di comunicazione dovuto A reception perdita correlata a interferenze o altro fattori di localizzazione , Oppure le batterie potrebbero avere è stato cambiato nella radio sensore E la stazione meteorologica ha non è stato resettare. La soluzione Forse COME semplice come spegnimento e su la stazione meteorologica (rimuovere corrente continua alimentazione e batterie), attendere 30 secondi e reinserire corrente continua energia e batterie).
Interno ed esterno temperatura fare non Essere d'accordo	Consentire fino a uno ora per i sensori wireless per stabilizzarsi a causa di filtraggio del segnale. I sensori di temperatura interna ed esterna dovrebbe concordare entro ±2 ℃ (±4 ℉) (la precisione del sensore è ±1 ℃ (±2 ℉) Utilizzare la funzione di calibrazione per abbinare il temperatura interna ed esterna a un valore noto fonte.
Sensore di temperatura legge anche alto nel giorno	Assicurarsi che il sensore wireless non sia troppo vicino A Calore fonti generatrici o strozzature, come edifici, pavimentazioni, muri, o aria condizionata unità.

Problema	Soluzione
Pluviometro relazioni pioggia quando Esso È non pioggia.	Una soluzione di montaggio instabile (oscillazione nel montaggio palo) Maggio causare il ribaltamento non corretto del secchio aumento delle precipitazioni. Fare Sicuro hai una posizione stabile e livellata montaggio soluzione. (Fare riferimento pagina e 17 REGOLAZIONE DEL LIVELLO DEL SENSORE WIRELESS 7 IN 1)
Il Wi-Fi fa non visualizzare sul meteo stazione	Controlla se ci sono problemi nel router . 1.) Controllare il simbolo Wi-Fi sul display. Se la connettività wireless è riuscita, l' icona Wi-Fi Volere essere visualizzato nel tempo archiviato. 2.) Assicurati che le impostazioni Wi-Fi del tuo modem siano corrette (rete nome e password) 3.) Assicurati che la stazione meteorologica sia collegato in corrente continua potenza. La stazione meteorologica non si collegherà al Wi -Fi quando alimentato solo tramite batterie . 4.) Solo la console supporta E si collega a 2.4GHz router. Se il tuo 5GHz router e Esso è un duplice Cattivo router, lo farai è necessario disattivare la banda 5Ghz e abilitarla IL 2,4 GHz banda. 5.) Il tempo fa non supporto ospite reti.
Dati non segnalazione A www.meraviglioso-ground.com o www.meteo-cloud.net	1.) Conferma la tua password o chiave è corretto. Esso è il password Voi registrato su Wunderground.com. Wunderground.com. La tua password underground .com non può iniziare con caratteri non alfanumerici (a limitazione di Wunderground.com, non la stazione). Ad esempio, $worknet è non è una password valida, ma lavorare $ è valido) 2.) Conferma la tua stazione L'ID è corretto. La stazione L'ID è Tutto tappi, e il problema più comune è la sostituzione E Lo per UN 0 (o viceversa). Esempio, KCAPHOEM12, non Italiano: 3.) Assicuratevi che i dati e l'ora sulla stazione meteorologica siano corretti. Se non è corretto, tu Forse segnalazione di dati vecchi, non reale tempo dati. 4.) Assicurati del tuo fuso orario sia impostato correttamente. Se non è corretto, tu Maggio segnalare dati vecchi, non vero dati temporali. 5.) Controlla il tuo impostazioni del firewall del router. Il meteo stazione invia dati tramite Porta 80.

Fatto In Cina

VEVOR®

TOUGH TOOLS, HALF PRICE

Supporto tecnico e Certificato di garanzia elettronica www.vevor.com/support

Guía de inicio rápido

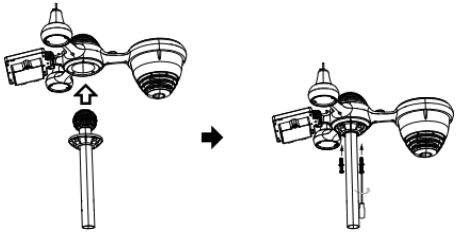

①INSTALLING THE MOUNTING POLE

Secure the sensor onto a mounting pole (included) using the screws (included).

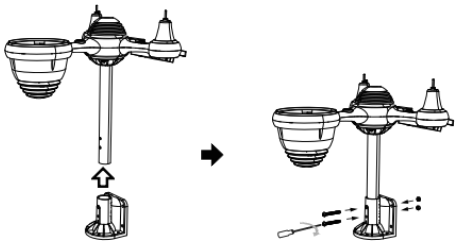

②INSTALLING THE MOUNTING BRACKET

Secure the sensor onto a mounting bracket (included) using the screws (included).

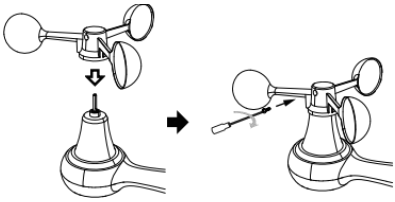

③INSTALACIÓN DE COPAS DE VELOCIDAD DEL VIENTO

Alinee los orificios de los tornillos en los vasos de velocidad del viento con los departamento, lado vertical de La varilla de metal.

Inserte las copas de velocidad del viento en la varilla de metal y atorníllelas firmemente. para bloquearlo en su lugar.

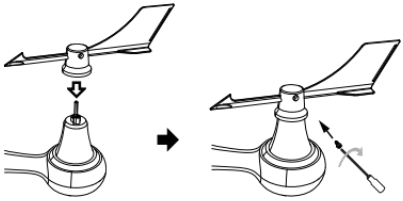

④INSTALACIÓN DE LA ALETA DE DIRECCIÓN DEL VIENTO

Alinee los orificios de los tornillos en la veleta de dirección del viento con los departamento, vertical lado de La varilla de metal.

Inserte la veleta de dirección del viento en la varilla de metal y atorníllela firmemente. para bloquearlo en su lugar.

⑧MOUNTING THE WIRELESS 7-IN-1 OUTDOOR SENSOR

Various options to install. Make sure the rain collector faces north and the solar panel faces south before fastening the screws (included).
If you are a user located in the Southern Hemisphere, please reverse the direction.

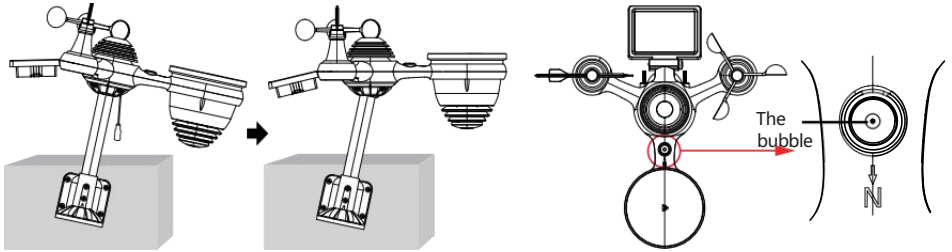

⑨ADJUSTING THE 7-IN-1 WIRELESS SENSOR LEVEL

Use the bubble level indicator to make sure the wireless outdoor sensor is completely level.

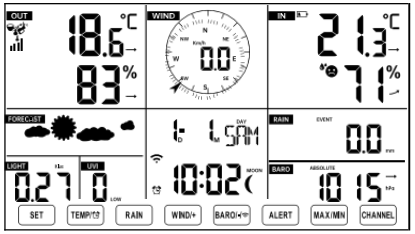

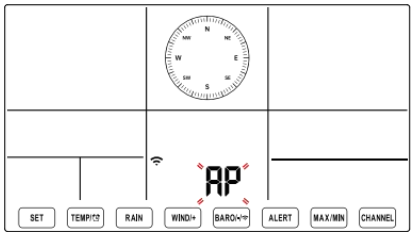

⑩ENCENDIENDO LA ESTACIÓN METEOROLÓGICA

Conecte el adaptador de corriente a El clima estación.
Una vez que la estación meteorológica esté encendido,
Entrará automáticamente en el modo de emparejamiento.

⑪ CONFIGURACIÓN CONEXIÓN WI-FI

Mantenga presionado el botón **BARO/-/**
3 segundos para entrar Modo AP.
la configuración de su red Wi-Fi en PC
o teléfono inteligente. Localice la estación meteorológica
SSID (WWS-XXXXXX) de la lista .
Toque el SSID a conectar.

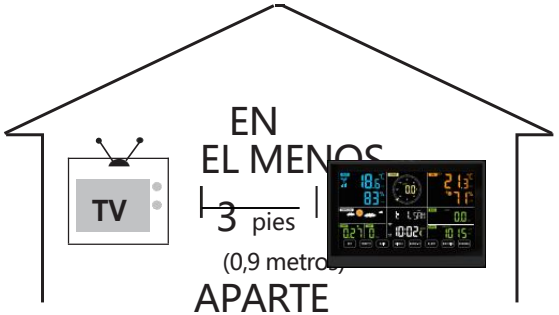

Para evitar interferencias inalámbricas, coloque ambas unidades al menos a 3 pies (0,9 m) de distancia.
de dispositivos electrónicos (TV, computadora, microondas, radio, etc.).

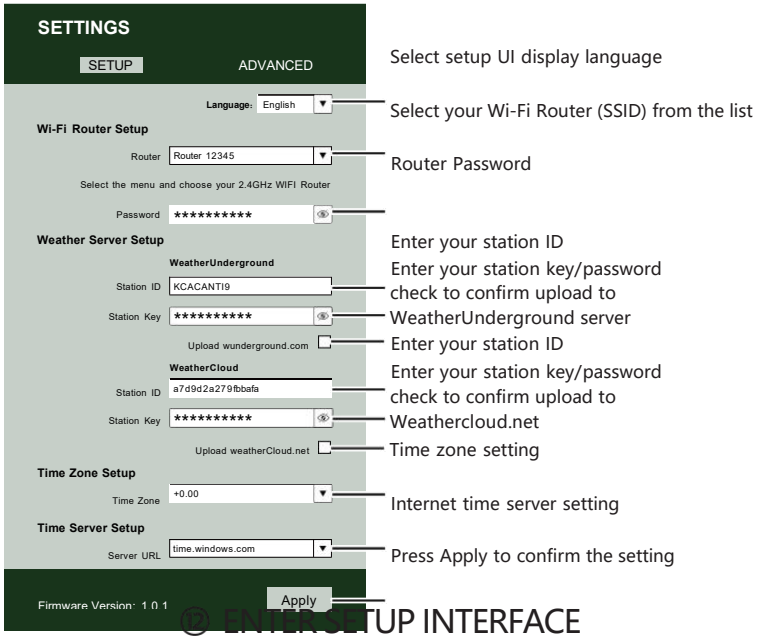

Select setup UI display language
Select your Wi-Fi Router (SSID) from the list
Router Password
Enter your station ID
Enter your station key/password check to confirm upload to WeatherUnderground server
Enter your station ID
Enter your station key/password check to confirm upload to Weathercloud.net
Time zone setting
Internet time server setting
Press Apply to confirm the setting

⑫ ENTER SETUP INTERFACE

Enter the following address into the web browser address bar:
http://192.168.1.1 to access the setup interface.
Please click to check your password before clicking

Flashing: the weather station is attempting to connect to your wireless router	Solid: the weather station has been connected to your wireless router.

⑬ WI-FI CONNECTION STATUS

Please scan the QR code or visit https://youtu.be/LESE8poieYY to see a video on how to use it.

VEVOR®

TOUGH TOOLS, HALF PRICE

Soporte técnico y Certificado de garantía electrónica

www.vevor.com/support

ESTACIÓN METEOROLÓGICA

MODELO:YT60234

Seguimos comprometidos con Proporcionarle herramientas con ventajas competitivas. precio.

"Ahorrar Mitad", "mitad de precio " o cualquier otra expresión similar utilizada por a nosotros solo representa un

Estimación de los ahorros que podría obtener al comprar ciertas herramientas con nosotros en comparación con las principales

Las mejores marcas y dosis no necesariamente significa cubrir todo Categorías de herramientas ofrecidas por Nosotros. Tú

son Le recordamos que debe verificar cuidadosamente cuando esté Realizar un pedido con a nosotros si usted son

realmente ahorrando la mitad en comparación con las principales marcas principales.

VEVOR®
TOUGH TOOLS, HALF PRICE

METEOROLOGICAL STATION

MODELO:YT60234



NECESIDAD ¿AYUDA? CONTACTO ¡A NOSOTROS!

Tener producto ¿preguntas? Necesidad técnico ¿apoyo? Por favor sentir gratis a contacto a nosotros:

Servicio de atención al cliente@vevor.com

Este es el original instrucción, Por favor lea todo manual instrucciones con cuidado antes de operar. VEVOR se reserva una interpretación clara de nuestro manual de usuario. La apariencia del producto debe estar sujeto a la
producto tu recibió. Por favor perdona nosotros que no lo haremos informarle nuevamente Si hay alguna tecnología o software actualizaciones sobre nuestro producto.

SAFETY PRECAUTIONS

¡ADVERTENCIA! Por favor lea y Comprenda todas las precauciones de seguridad, instrucciones de funcionamiento e instrucciones de cuidado/mantenimiento antes de operar este
aparato. Conserve este manual para futuras consultas.

- Esto producto es no a juguete. Mantener afuera del alcance de niños.
- Esto producto está diseñado para usar en el hogar solo como un indicación de Condiciones climáticas.
- Esto producto es No a ser utilizado para médico Propósitos o para público información.

⚠ Hacer No limpie la unidad con productos abrasivos o corrosivo materiales.

⚠ Hacer no Coloque el aparato cerca de llamas abiertas o fuentes de calor. Incendio, descarga eléctrica, daño al producto o lesión. podría ocurrir.

- Solamente utilizar fresco nuevo Baterías en el producto. Hacer no mezcla nuevo y viejo Baterías juntas.

⚠ Hacer No desmonte, filtre ni modifique el producto.

- Solamente utilizar archivos adjuntos o accesorios con este producto especificado por el fabricante.

⚠ Hacer No sumerja la unidad en agua. Secar el producto con una suave paño si derrames de líquidos en él.

⚠ Hacer No someta la unidad a una fuerza excesiva, golpes, conducto, temperatura extrema , o humedad .

⚠ Hacer No cubra ni bloquee la ventilación agujeros con cualquier objeto.

- Esta estación meteorológica De esto producto es destinado a ser usado dentro solo.
- Este producto es solo Adecuado para montaje en a altura menos de 2 metro (6,6 pies)

⚠ No manipule los componentes internos de la unidad. La manipulación de los componentes internos de la unidad puede provocar daños. El producto anulará la garantía.

SAFETY PRECAUTIONS

- Baterías son no incluido. Cuando insertando baterías, hacer seguro eso lo positivo y negativo Las polaridades coinciden con las Marcas en el compartimiento.

yo ♒♋♑□ no mezcla estándar, alcalino, y recargable Baterías juntos.

☒☐ Dejando un batería expuesta a condiciones extremadamente Las altas temperaturas en el ambiente circundante pueden Resultar en una explosión o Fuga de líquido inflamable o gas.

☒☐ Dejando un batería expuesta a condiciones extremas baja presión de aire en El entorno circundante puede Resultar en una explosión o Fuga de líquido inflamable o gas.

CONSEJOS PARA LA SELECCIÓN DEL SITIO DEL SENSOR

☒☐ El colector de lluvia debe ser limpiado cada pocos meses.

El sensor debe ser instalado al menos 1.5 m (5') de distancia de cualquier edificio o estructura.

- Elige a ubicación en un abierto espacio bajo directo luz del sol con No obstrucciones.
- El sensor debe permanecer en el línea de vista y dentro 150 metro (492') de la estación meteorológica para una transmisión constante y uniforme .

☒☐ Mantenga el sensor y la estación meteorológica lejos del hogar. aparatos que funcionan en la misma frecuencia. La consola y El sensor debe tener al menos 1 - 2 metro (3'-7') lejos de semejante interferencias .

PRODUCT FEATURES

⍓☐ Colorido y Pantalla de dígitos grandes con súper brillo. iluminar desde el fondo.

- 9 funcional botones: CONFIGURAR, TEMPERATURA /ALARMA, LLUVIA, VIENTO/+, BARO/-/ , ALERTA, MÁXIMO/MÍN, CANAL, LUZ/ DORMIR

⍓☐ El tiempo se sincroniza automáticamente con Internet.

⍓☐ Alarma con función de repetición.

⍓☐ ☞ ◆ ■ ♍ ♓ ⇔ ■ de horario de verano (DS T).

⍓☐ Zona horaria: GMT ±12.

- 8 día laborable idiomas (EN/DE/FR/ES/IT/NL/RU/DU).

⍓☐ Luna Fase.

⍓☐ Temperatura interior y exterior (°C/°F) y humedad Lecturas con tendencia.

⍓☐ Por hora, por día, por semana, Precipitación mensual total y Lluvia tasa en el pasado hora.

- Velocidad media del viento, ráfagas de viento velocidad y el viento dirección muestra.
- Absoluto y relativo Barométrica pantallas de presión con tendencia.

⍓☐ Intensidad de la luz y Ultravioleta índice mostrar .

- Índice meteorológico mostrar : Sentir Me gusta el viento Enfriar, Calor índice, Rocío punto.

⍓☐ Pronóstico del tiempo.

⍓☐ Máx./Mín. lectura.

⍓☐ Configuración de alerta meteorológica.

- Subir el tiempo Datos sobre el tiempo Subterráneo y /o Weathercloud a través de una red wifi enrutador.

⍓☐ 4 niveles brillo de la luz de fondo.

PACKAGE CONTENTS



1

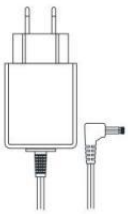

2

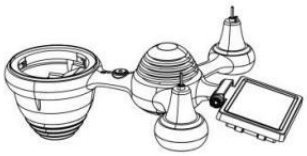

3



4

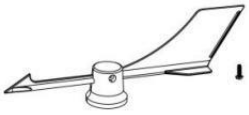

5

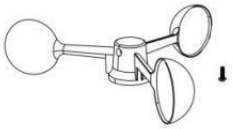

6



7

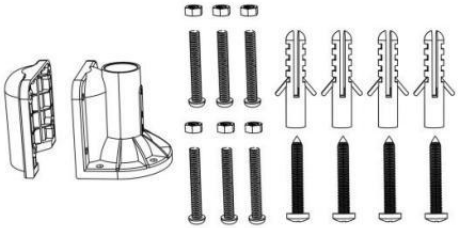

8

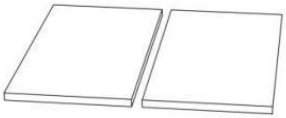

9



10



11



12

1 estación meteorológica
2 Adaptador
sensores inalámbricos para exteriores 7 en 1
4 Embudo
5 Viento Veleta direccional con 1 tornillo
6 tazas de velocidad del viento con 1 Tornillo
7 Montaje Poste con 4 tornillos
8 Montaje Soportes con 6 tornillos

9 Goma Almohadillas x 2
10 Destornillador 1
11 Destornillador 2
12 Guía del usuario

NOTA: 4 tornillos adicionales para la veleta de dirección del viento y las copas de velocidad del viento.

DESCRIPCIÓN GENERAL DEL PRODUCTO

SENSOR EXTERIOR INALÁMBRICO 7 EN 1

1 Solar panel
2 Veleta de dirección del viento
③ Sensor de luz/UV
4 Nivel de burbuja degradador
⑤Colector de lluvia
⑥ Copas de velocidad del viento
7 Montaje polo
⑧Montaje soportes
⑨ Sensor higro-termo
10 CONDUJO: Parpadea cuando la unidad transmite una lectura
⑪ Botón RESET
⑫ Puerta de la batería

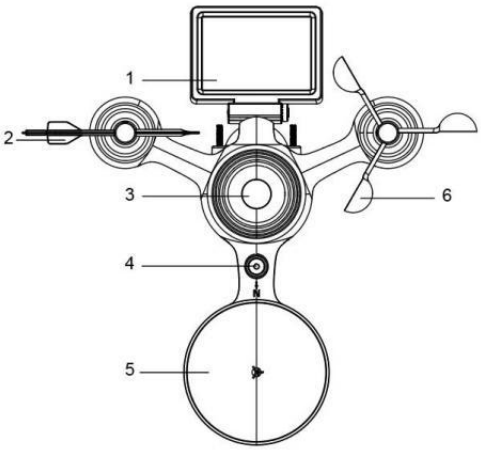

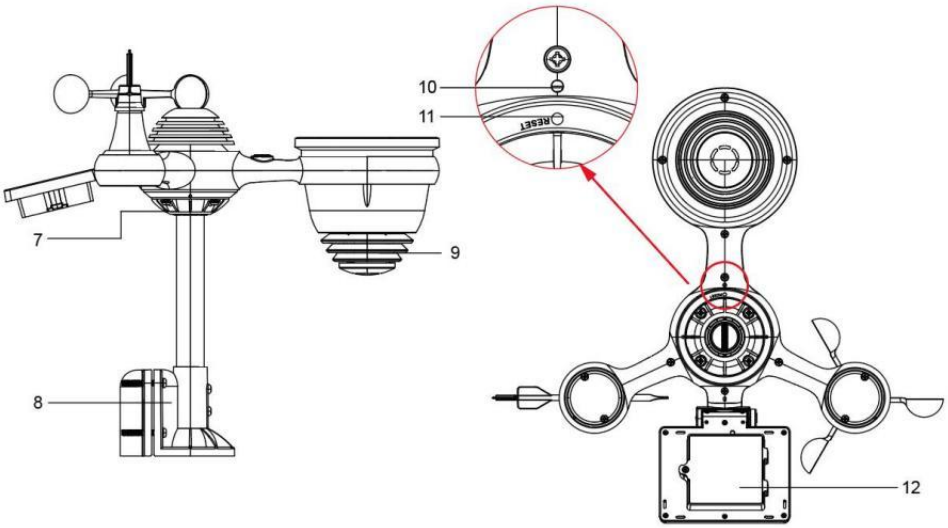
10
11
RESET
7
9
8
12

WEATHER STATION



①Temperatura/humedad exterior lectura, clima índice

② Dirección del viento y velocidad

3 Lectura de temperatura/humedad interior

④ Pronóstico del tiempo

5 Hora y fecha, luna fase, Día de la semana

⑥luz intensidad

7 ultravioleta índice

⑧Lluvia

9 Barómetro

⑩ COLOCAR botón

⑪ TEMPERATURA/ Botón (ALARMA)

12 Botón LLUVIA

⑬ Botón WIND/+

⑭ BARO/-/ (Wi-Fi) botón

⑮ Botón de ALERTA

16 Botón MAX/MIN

⑰ Botón CANAL

⑱ ZzLUZ/ DORMIR botón

19 Compartimento de la batería (3,6 V Batería de níquel-metal hidruro (NiMH) recargable batería embalar)

CONFIGURACIÓN SENSOR INALÁMBRICO PARA EXTERIORES 7 EN 1

El sensor inalámbrico para exteriores 7 en 1 mide la velocidad y la dirección del viento , lluvia, UV, intensidad de la luz , temperatura y humedad.

INSTALACIÓN DEL MONTAJE POLO Y SOPORTE

● Fije el sensor en un poste de montaje y soporte (incluido) utilizando el

Tornillos (incluidos).

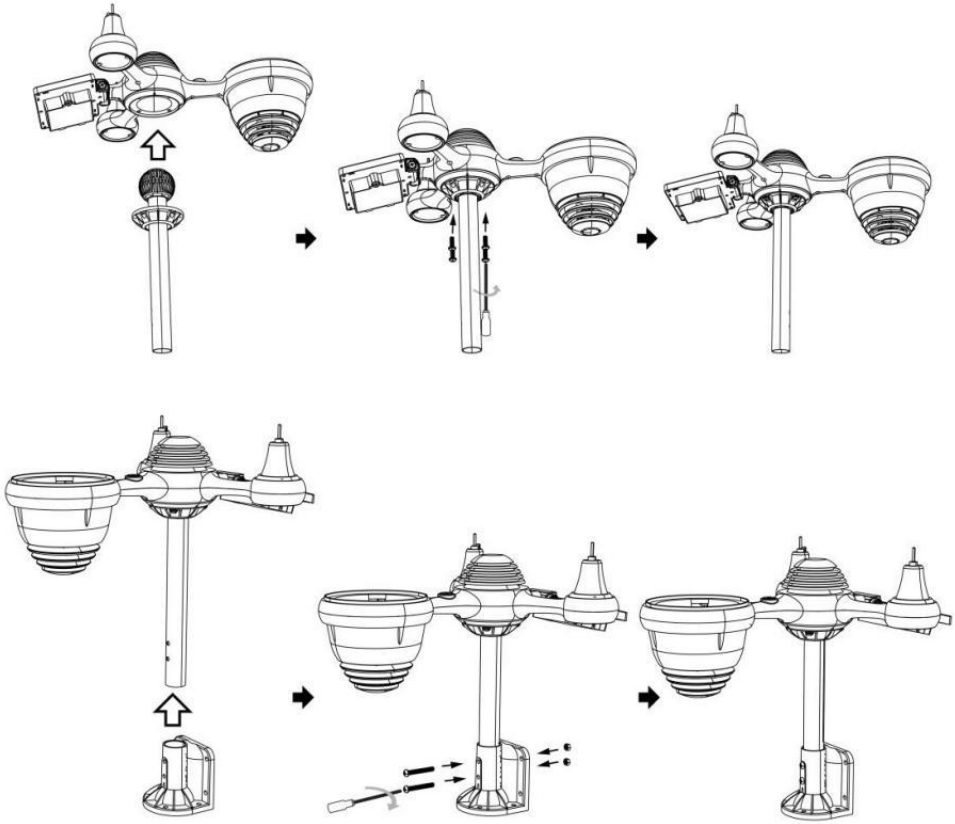

INSTALACIÓN DE COPAS DE VELOCIDAD DEL VIENTO Y ALETAS DE IONES DE DIRECCIÓN DEL VIENTO

● Alinee los orificios de los tornillos en los vasos de velocidad del viento con los departamento, vertical lado de el metal vara.

● Inserte las copas de velocidad del viento en el metal. vara y Que les jodan en ajustado a cerrar él en lugar.

● Alinee los orificios de los tornillos en la veleta de dirección del viento con la superficie plana y vertical. lado del metal vara.

● Insertar la veleta de dirección del viento En el metal varilla y atornillarlos firmemente a cerrar él en lugar.

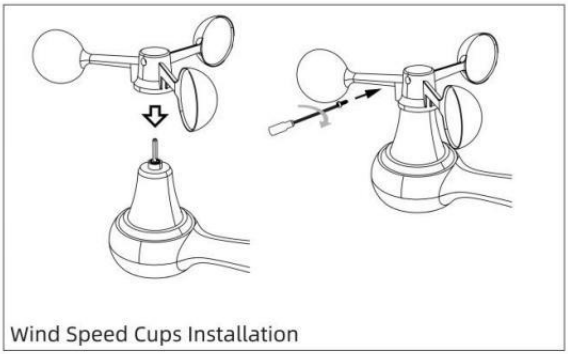

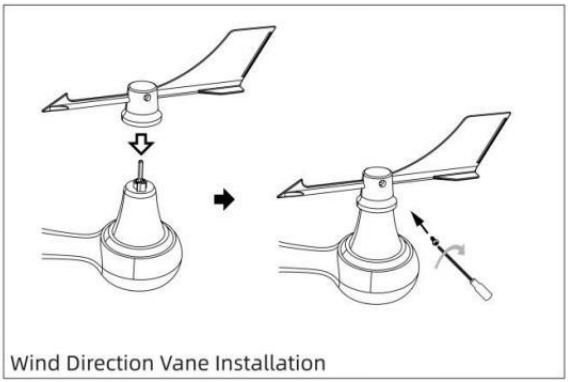

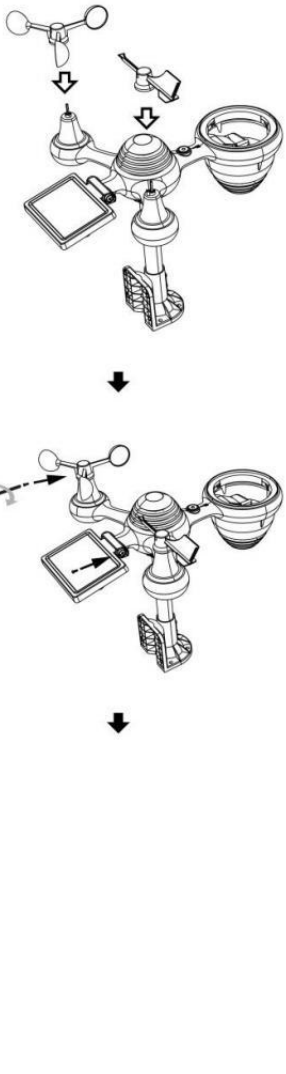

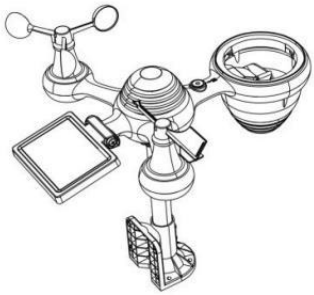

CONFIGURACIÓN COLECTOR DE LLUVIA HACIA ARRIBA

● Alinee las muescas del embudo con las ranuras de bloqueo. adentro el lluvia coleccionista.

● Insertar el embudo En el colector de lluvia y atornillarlos ajustado a cerrar él en lugar.

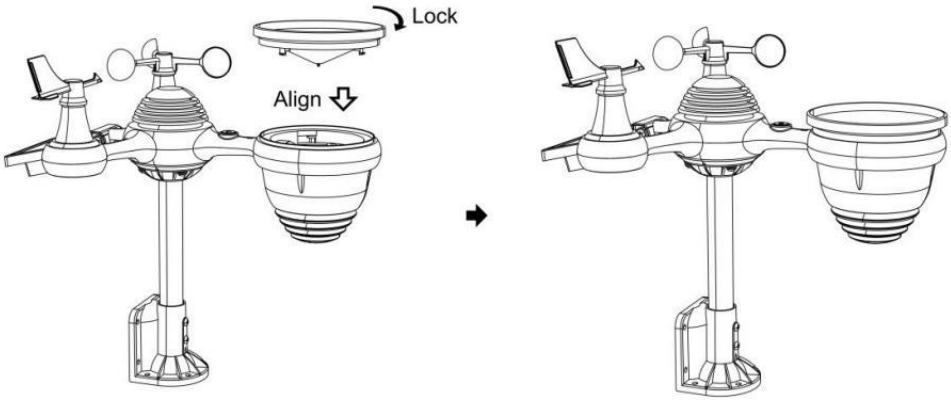

INSTALACIÓN DEL BATERÍAS

● Desatornille la tapa de la batería en la parte inferior de la Sensor exterior 7 en 1 usando un destornillador 1.

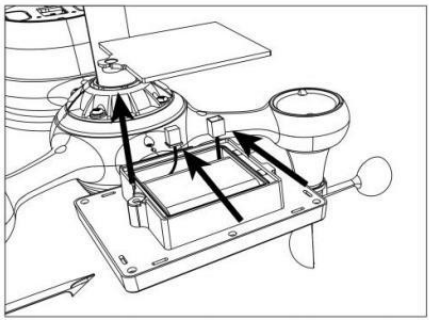

● Conecte el cable de la batería recargable. Paquete de batería (incluido) hacia cable Ubicado en la batería compartimiento.

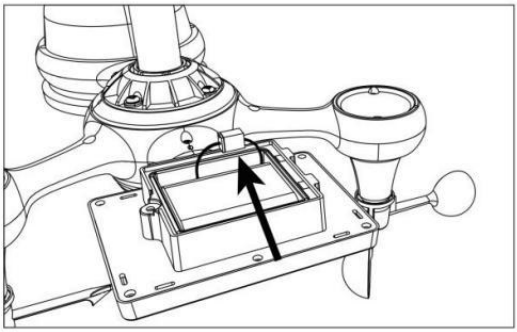

- Ajuste los cables conectados para que encajen cómodamente en el compartimento. Entonces, Inserte la batería dentro del compartimiento.

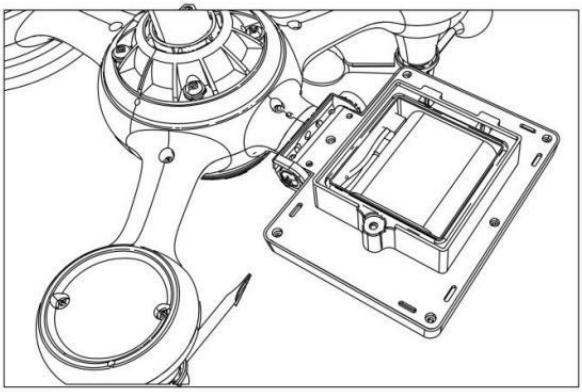

- Cerrar y sujetar el batería puerta atrás en el compartimiento.

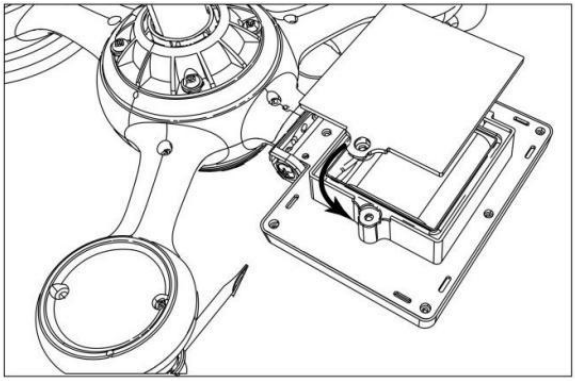

AJUSTE DE LA CÉLULA SOLAR

● Afloje el tornillo en la junta para que el engranaje esté en el otro lado del articulación empuja hacia afuera. La célula solar ahora debería ser en un desbloqueado posición.

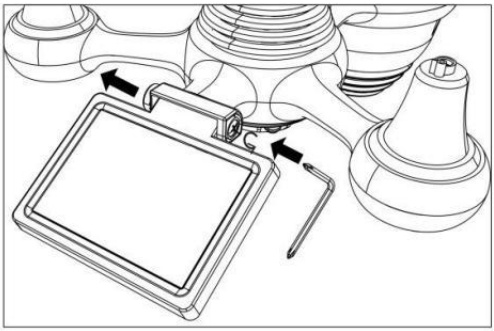

● Ajuste el ángulo vertical de la celda solar para obtener la más óptimo Uso de la célula solar según su ubicación.

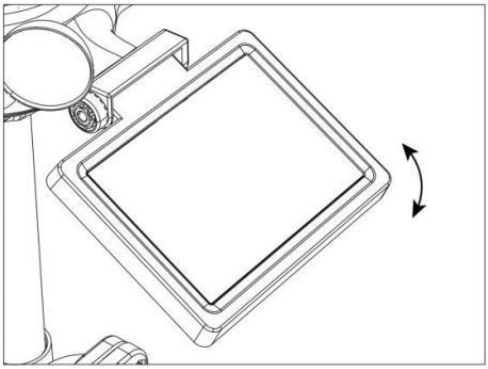

● Empuje el engranaje hacia adentro y apriete el tornillo hasta que el Engranajes cerrar en lugar.

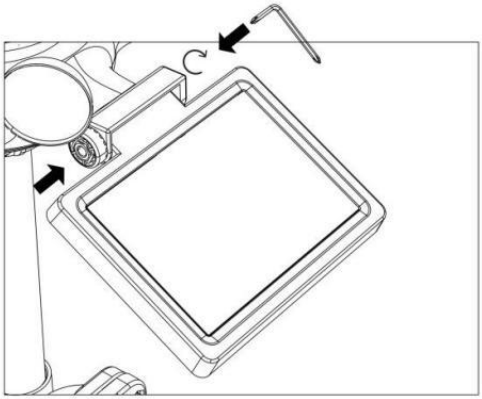

Al ajustar la celda solar, colóquela en un ángulo lo más cercano posible a su latitud . Ver Cuadro a continuación para tener una idea de Cómo tú debería ángulo su solar celúla.

Proximidad de latitud	Célula solar Selección de ángulo
Si tu ubicación es cerca a 84°	84°
Si tu ubicación es cerca a 63°	63°
Si tu ubicación es cerca hasta 42°	42°
Si tu ubicación es cerca a 21°	21°
Si tu ubicación es cerca a 0°	0°

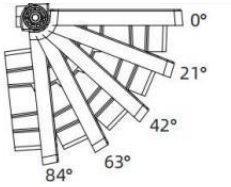

MONTAJE DEL SENSOR EXTERIOR INALÁMBRICO 7-I N-1

☑☐ Elija una ubicación para el sensor exterior 7 en 1 que es abrir con No obstrucciones.

- Apriete el montaje corchetes a un superficie/pared usando cuatro tornillos de rosca (incluido), o apriete el montaje polo a su existente
  montaje poste con cuatro φ5 Pernos y M5 Montaje de tuercas.
- Agregar almohadillas de goma sobre el montaje soporte antes fijación el montaje soporte en el sensor.

⍓☐ Asegúrese de que el colector de lluvia esté orientado hacia el norte y solar panel mira hacia el sur antes fijación el Tornillos (in cluidos).

Por ↗♋❖☐❒ asegurar eso el sensor es fijado particularmente estrechamente, De lo contrario, las condiciones de viento hacen que el transmisor se sacuda y, por lo tanto, lea mal la señal.

datos de precipitaciones

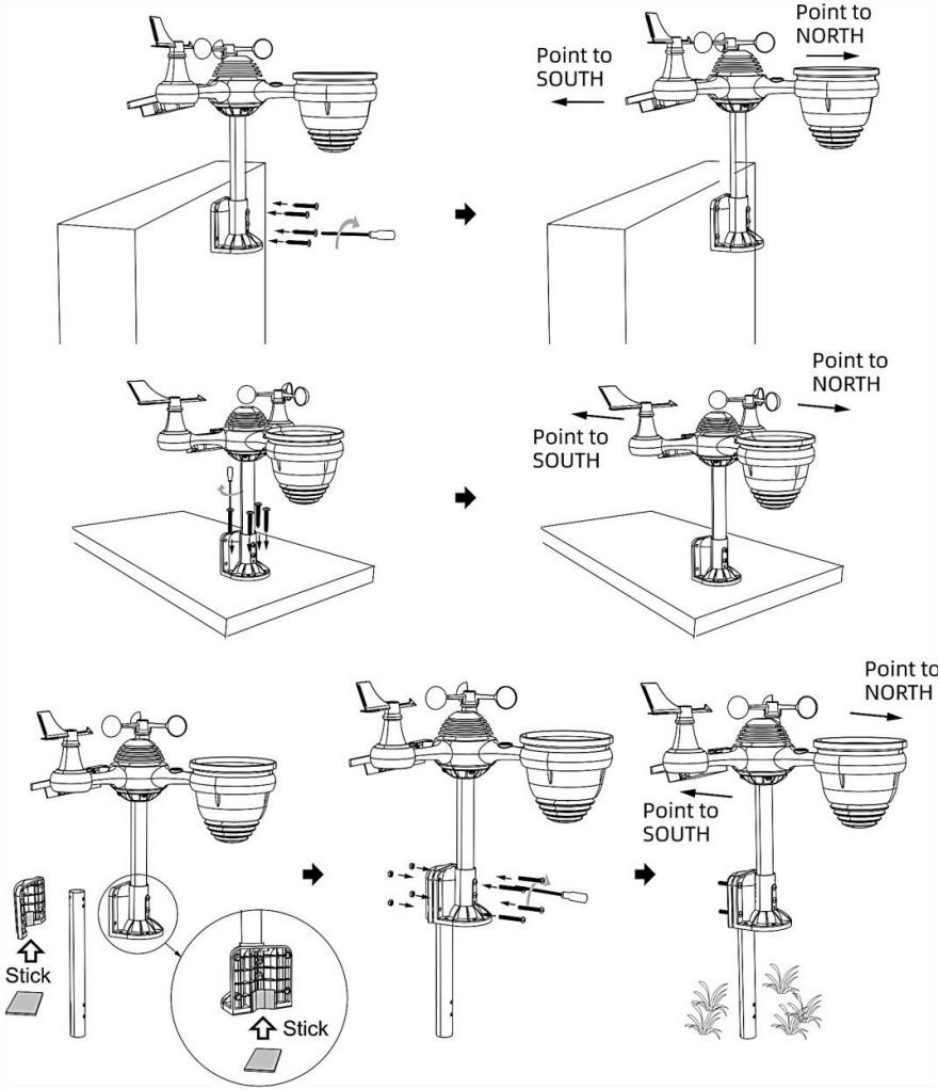

SENSOR EXTERIOR INALÁMBRICO 7 EN 1 HACIA EL SUR (OPCIONAL)

El sensor meteorológico inalámbrico para exteriores está calibrado para ser puntiagudo al norte para Máxima precisión. Sin embargo, para su comodidad, Si eres un usuario

Ubicado en el sur Hemisferio, tu puedes Utilice el sensor con el lluvia colector apuntando al sur.

1.) Monte e instale el sensor meteorológico inalámbrico con el colector de lluvia apuntando hacia el sur, en lugar de Norte. (Consulte MONTAJE DEL
7 EN 1 INALÁMBRICO PARA EXTERIORES Sensores .)

2.) Seleccione "STH" para el hemisferio sur en el reloj configuración modo. (Por favor Consulte "Configuración del reloj")

NOTA: Al cambiar la configuración del hemisferio, se cambiará automáticamente el dirección de las fases de la luna en mostrar.

Apuntar el sensor meteorológico inalámbrico hacia el sur permitirá que la máxima luz solar llegue al panel solar, especialmente durante la temporada de invierno en el sur. Hemisferio.

SENSOR INALÁMBRICO 7 EN 1 NIVEL

● Utilice la burbuja nivel Indicador para asegurarse de que el sensor exterior inalámbrico Está completamente nivelado. Si el sensor no está nivel, el ganar indicador, Ultravioleta y Luz La intensidad será no medir adecuadamente

● Para ajustar el nivel del sensor exterior inalámbrico, afloje los tornillos del montaje polo. Ajuste el nivel del sensor exterior inalámbrico para Asegúrese de que la burbuja es En el centro de la burbuja nivel en indicador.

● Apriete el tornillo de montaje. polo de nuevo n.

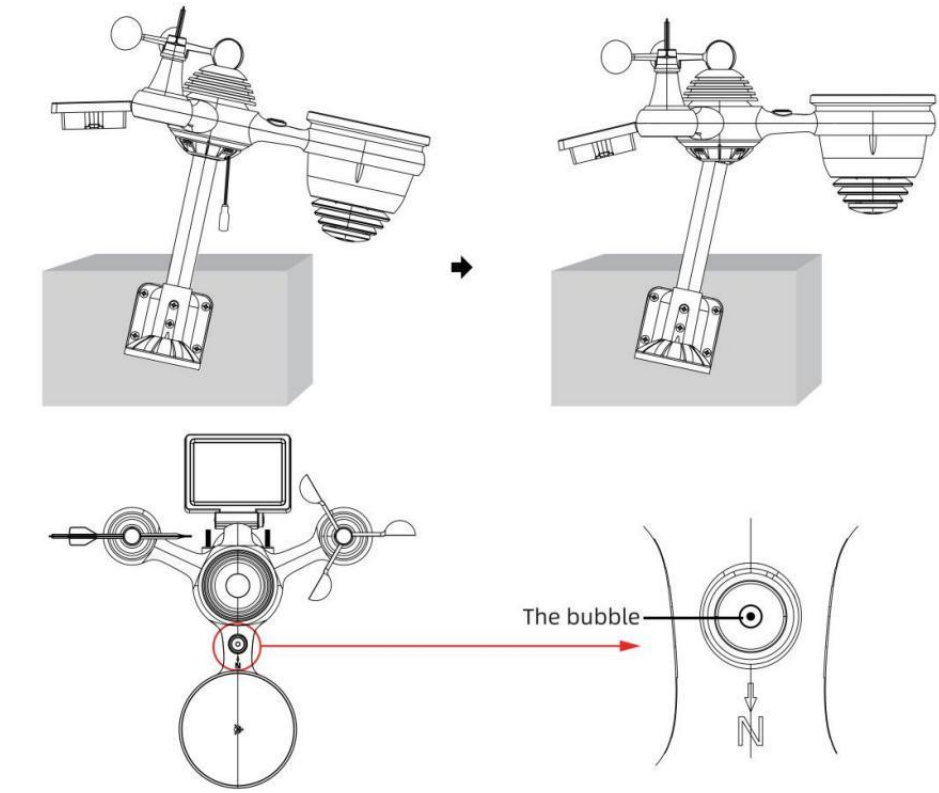

CONFIGURACIÓN ENCIMA DE LA ESTACIÓN METEOROLÓGICA

ALIMENTACIÓN ENCIMA DE LA ESTACIÓN METEOROLÓGICA

● Conecte el adaptador de corriente a la toma de corriente. Jacobo situado en el atrás de la estación meteorológica. Insertar 3 nuevo Pilas alcalinas AAA (no incluidas) como respaldo.

● Una vez que la estación meteorológica está encendido, Entrará automáticamente emparejamiento modo.

EMPAREJAMIENTO DEL SENSOR INALÁMBRICO 7 EN 1

● Una vez que su estación meteorológica se encienda, debería automáticamente buscar para y conectarse a los sensores inalámbricos. Si la estación meteorológica no

Conéctate dentro de los primeros 5 minutos, consulte la siguiente sección,

"REEMPLAZO DEL SENSOR".

● Verás el icono de una antena que se desplaza en la sección de temperatura y humedad (exterior) de la pantalla.

● Una vez realizado el emparejamiento Cuando el proceso se complete, el icono de la antena se iluminará. aparecer fijo (no parpadeante) y las lecturas de temperatura y humedad exterior, viento velocidad, dirección del viento, UV, luz intensidad y las precipitaciones aparecerán en su secciones designadas de la pantalla LCD

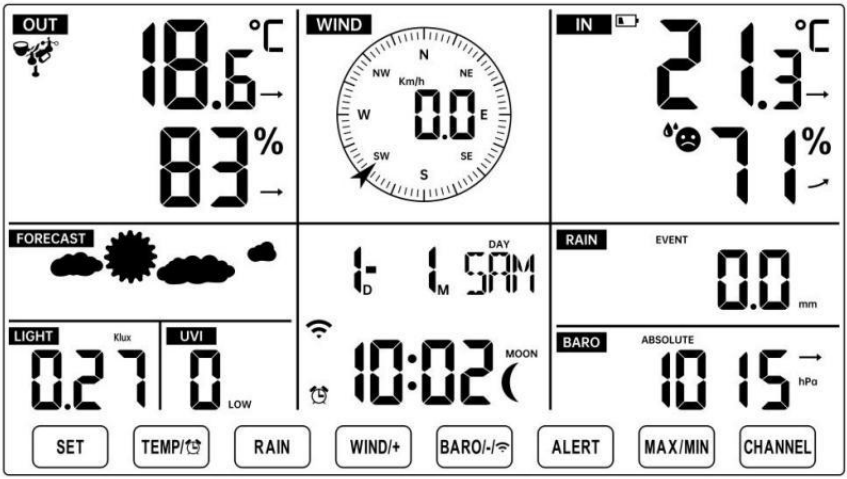

NORMAL TIME DISPLAY

REEMPLAZO DEL SENSOR

● Si falla la conexión o la estación meteorológica se reinicia, luego presione y sostener el ⑰ Botón【 CANAL 】 durante 2 segundos para ingresar al modo de emparejamiento y el

La estación meteorológica estará Vuelva a registrar todos los sensores que ya tiene estado
registrado anteriormente , (es decir, la estación meteorológica no perder el Conexión de los sensores que había emparejado arriba antes.)

CONFIGURACIÓN CONEXIÓN WI-FI Y SERVIDOR WE ATHER CONEXIÓN

Mantenga pulsado ⑭ 【 BARÓ/-/ 】 Botón durante 3 segundos, el tiempo estación La pantalla LCD mostrará la letra “AP” que él ha entrado Acceso
Punto (AP) modo. En este momento será ser listo para la configuración de wifi ser equilibrado.

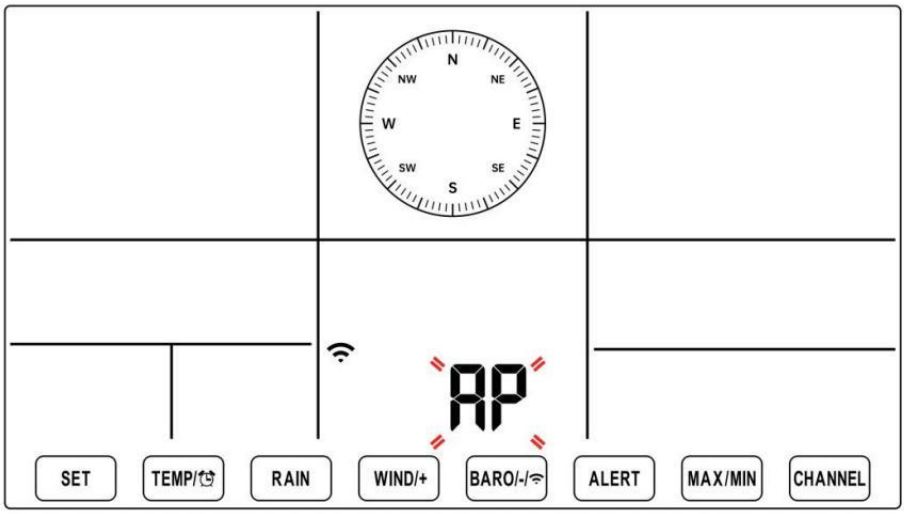

Utilice su teléfono inteligente, tableta o computadora para conectarse a la estación meteorológica a través de Wi-Fi siguiendo estos pasos:

- En ORDENADOR PERSONAL, abierto Tu wifi red ajustes. En Androide™ o iOS dispositivos, vaya al menú de configuración y luego seleccione Conexiones /WI-FI a abrir la red ajustes.

☐ Localice el SSID de la estación meteorológica en la lista. Debería aparecer como **WWS-XXXXXX** (donde todas las X son números enteros) en el lista. Grifo en El SSID para conectarse. Este paso tardará varios segundos.

- Una vez que están conectados a El clima estación, abierto arriba su Internet o web móvil navegador e ingrese la siguiente dirección en el
  barra de direcciones: **http://192.168.1.1** para acceder a la web de la estación meteorológica interfaz. (Asegúrese de incluye el http:// o de lo contrario La red navegador

puede interpretar la dirección como una consulta de búsqueda). Nosotros recomendar utilizando la última versión de un sitio web de buena reputación navegadores.

☑☐ Introduzca lo siguiente información en la interfaz web (Figura 1). Hacer Seguro que toda la información se ingresa antes de seleccionar Guardar. Si usted elija no cargar Wunderground.com o cargar weathercloud.net, dejar las casillas de verificación desenfrenado.

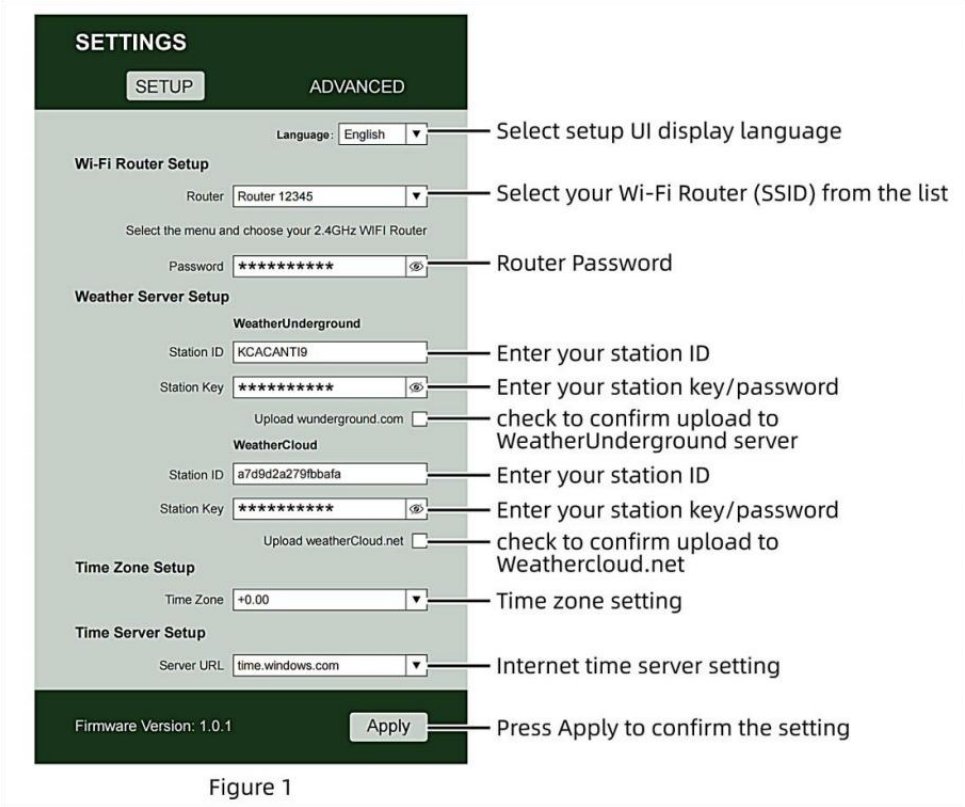

Figure 1

NOTA：

Configuración de zona horaria (predeterminada)：0h). Para configurar automáticamente la visualización de la hora según su zona horaria, cambie la zona horaria en la sección Configuración del servidor horario de la página CONFIGURACIÓN de '0:00'

(predeterminado) a su zona horaria (por ejemplo, +1:00 para Alemania).

5.) Si toda la información ingresada es correcta, prensa "Aplicar" a confirmar

(Cifra 1). Si no es así, revisa tu web. interfaz i nformación de nuevo.

NOTAS:

Cuando se complete la configuración de Wi-Fi, su computadora o dispositivo móvil dispositivo

Volverá a la conexión Wi-Fi por defecto. Si lo hace no, simplemente Abra la configuración de red inalámbrica de su dispositivo y manualmente Reconectar.

Mientras En el modo AP, puedes presionar y Sostener el ⑭ **【** BARÓ/-/ **】 Mantenga presionado el botón durante 3 segundos para salir del modo AP. La estación meteorológica simplemente restaurará la configuración AP anterior.**

CALIBRACIÓN

Una vez que esté conectado vía Wi-Fi a la estación meteorológica y tenga abrió la configuración página en **http://192.168.1.1 , al hacer clic en** " **AV ANZADO** " se abrirá lo siguiente página (Figura 2).

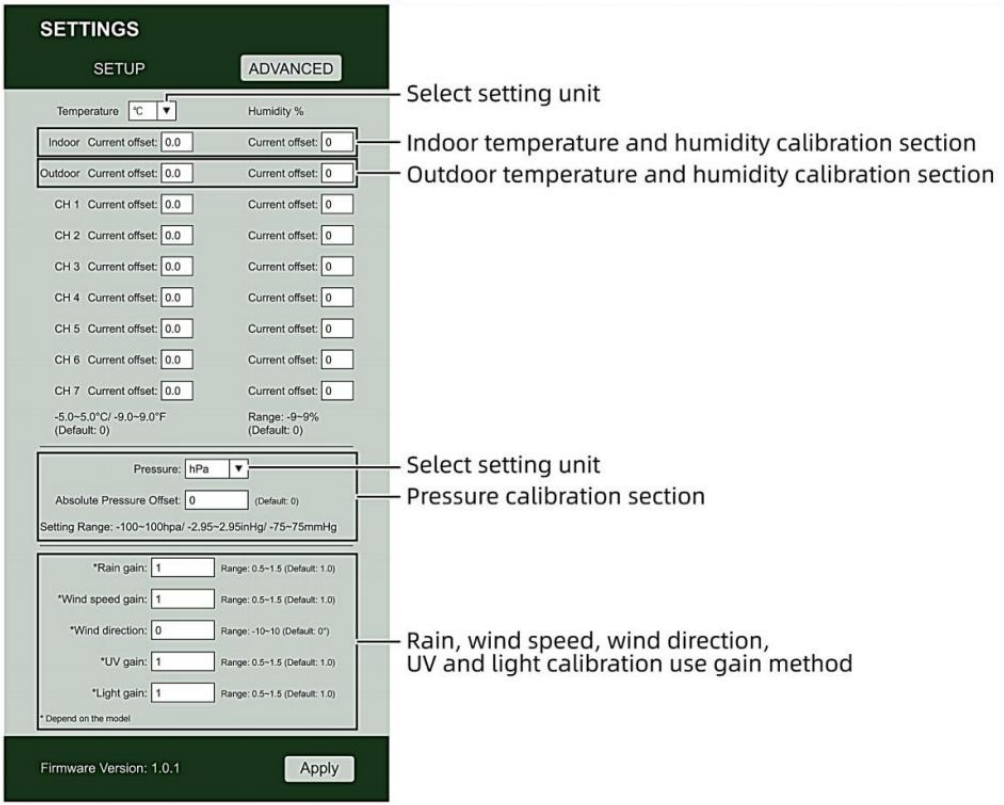

Figure 2

1) Usted puede ingresar o cambiar el compensar y ganar valores para diferente medición parámetro s.

2) Una vez que tener Completó su libraciones ca , prensa el **"APLICAR"** botón.

3) La corriente valor de compensación voluntad actualizar a espectáculo el valor eso tú entró (en cambio de el por defecto valor). Si tú desear a cambiar el valor , tu poder ingresar Un nuevo valor en el caja al lado de el número (como en paso 1) A actualizar el valor de nuevo , prensa **" APLICAR "** botón .

NOTA :

Nosotros lo hacemos no Recomendamos la calibración de la mayoría de los valores con excepción de de Relativo Presión, que debe estar correctamente calibrado para reflejar su

distancia sobre el mar nivel para tener en cuenta la altitud efectos.

ESTADO DE LA CONEXIÓN WI-FI

Cuando la estación meteorológica se conecta con éxito a su enrutador Wi-Fi,

Señal wifi aparecerá en la pantalla LCD mostrar . Si la señal wifi es no es estable o la estación meteorológica está intentando conectarse a la enrutador, el El icono parpadeará. Si el icono desaparece, él significa que la estación meteorológica está no conectado al enrutador wifi .

Brillante: el clima estación es intentando a conectar a su inalámbrico enrutador.	Sólido: la estación meteorológica tiene estado conectado a tu wifi enrutador.

NOTA :
Si tú propio a dual banda enrutador (2,4 GHz y 5,0 GHz), hacer seguro tú Conectarse a los 2,4 GHz banda, de lo contrario No se podrá conectar la estación meteorológica a

Wifi .

ESTADO DE CONEXIÓN DEL SERVIDOR DE TIEMPO

vez que la estación meteorológica se haya conectado a Internet, voluntad intentar Para conectarse al servidor horario de Internet para obtener la UTC tiempo. Una vez el
se estableció la hora de la estación meteorológica. actualizado. El icono **“SYNC”** aparecerá en la Pantalla LCD.

Para mostrar la hora correcta para su zona horaria específica, deberá Necesitar
cambiar la zona horaria en la configuración RELOJ modo desde 00 (predeterminado) A tu huso horario (por ejemplo, -5 para EST). Si no lo haces conoce tu zona horaria, tu poder mirar él arriba en línea.

NOTA :

La hora se sincronizará automáticamente con la Internet por hora.

CREA Y SINCRONIZA TU CUENTA DE SERVIDOR METEOROLÓGICO

CREA TU CUENTA WEATHER UNDERGROUND

1.) Visita: https://Wunderground.com y seleccione **"Unirse"** en el superior derecha y esquina y crear a Gratis Cuenta.

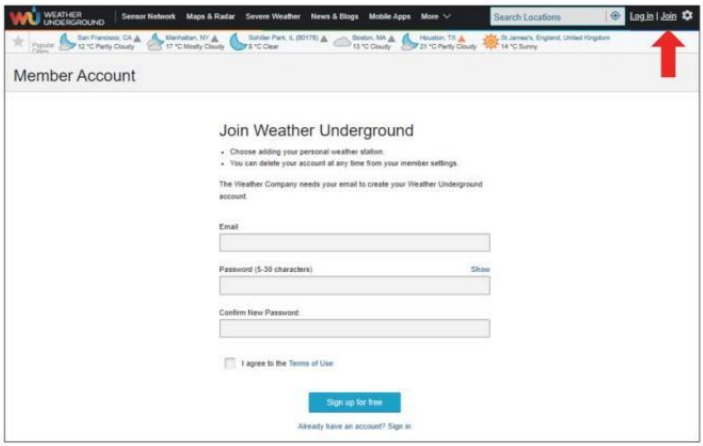

2.) Introduzca un Nombre de usuario , Correo electrónico y Contraseña **(Él es tu Acceso**

contraseña del sitio web, no su correo electrónico contraseña. Así que no privacidad quedará expuesto). Haga clic Firmar de forma gratuita.

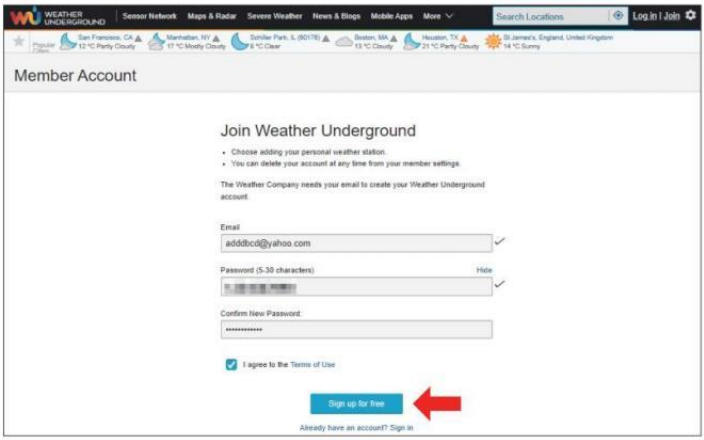

3.) Una vez realizado el registro con éxito, lo hará ser mostrado debajo de la mensaje.

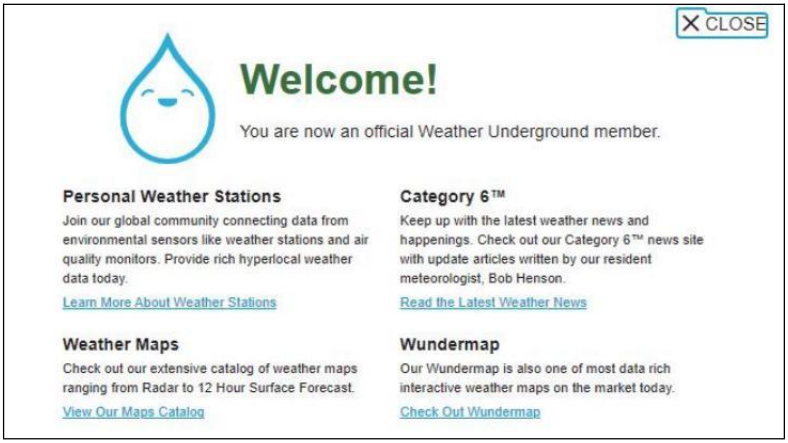

4.) Haga clic en **“Iniciar sesión”** e ingrese la dirección de correo electrónico y contraseña tu solo registrado.

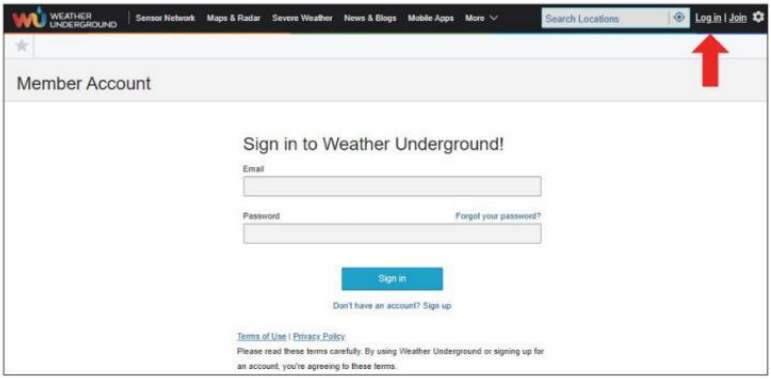

5.) Haga clic en **“Mi perfil”. "** y entrar Miembro ajustes.

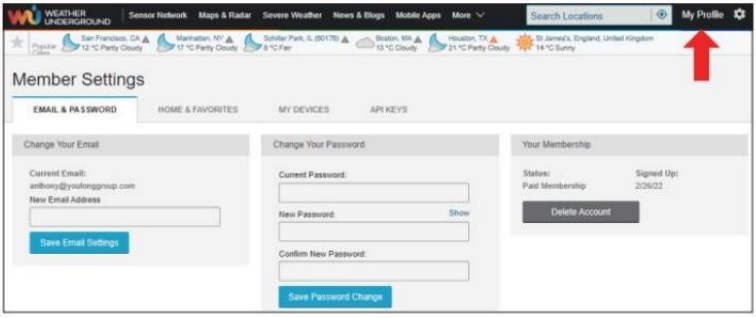

6.) Haga clic en **“Actualizar” hogar ubicación "** .

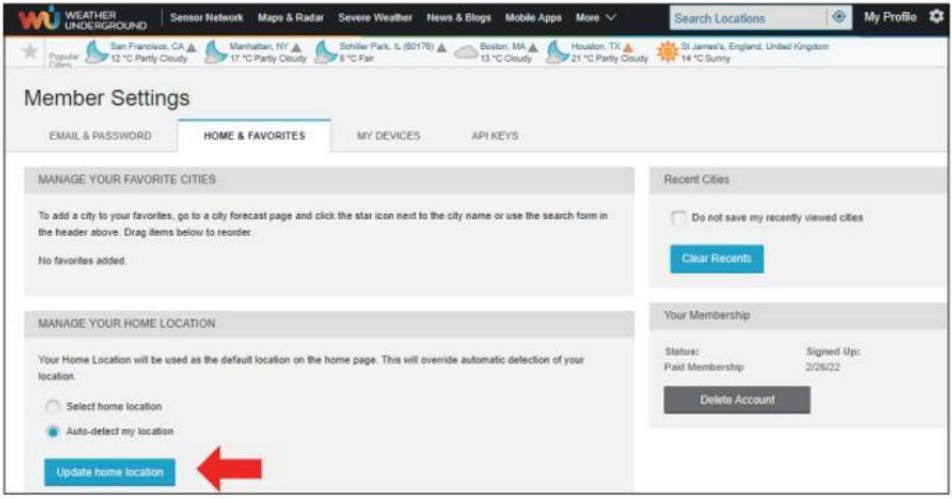

7.) Haga clic en **“Mi Dispositivos"**, y Haga clic en **"Agregar" Nuevo Dispositivo"**.

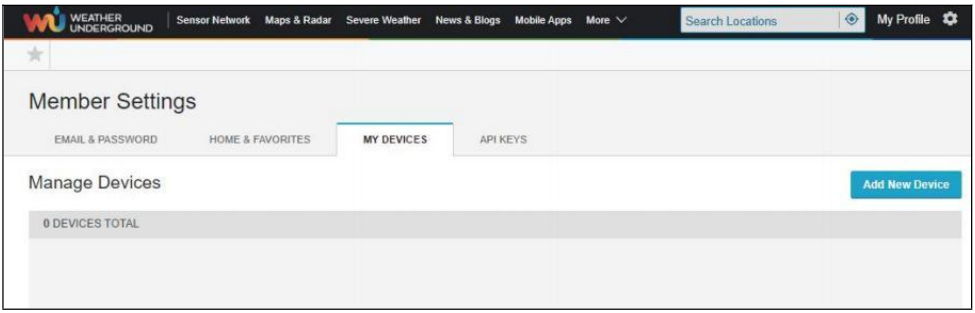

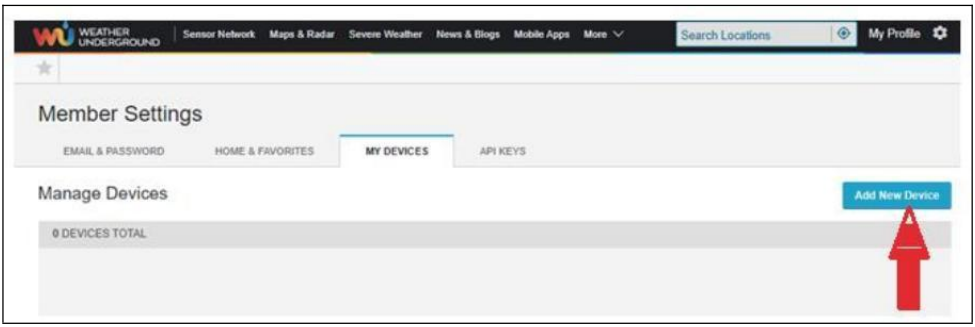

8.) Seleccione la dirección por ingresando un DIRECCIÓN o seleccione Manual a posición

Tu dirección se aliará automáticamente. Luego haz clic "**Próximo** ".

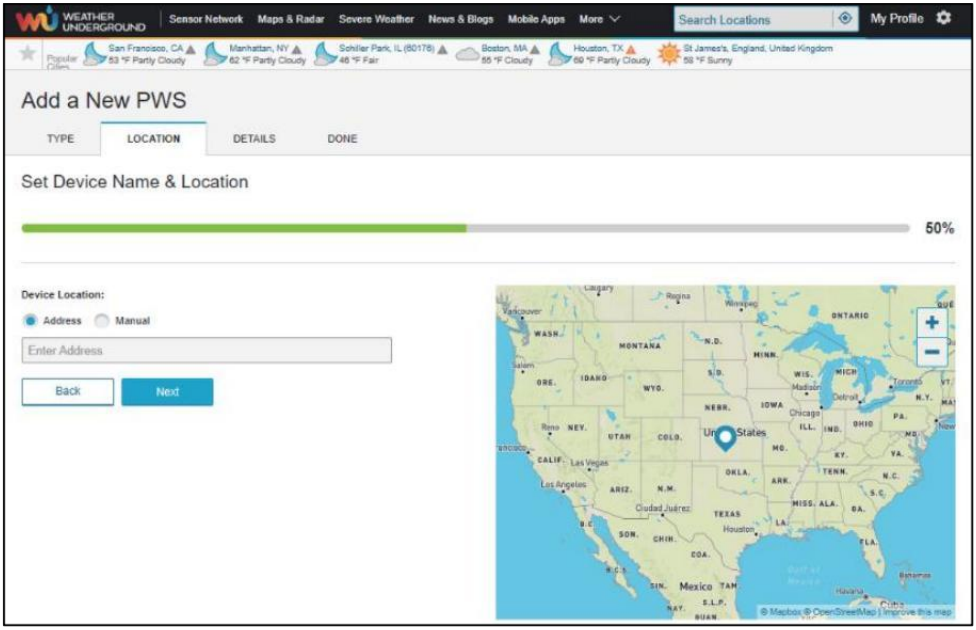

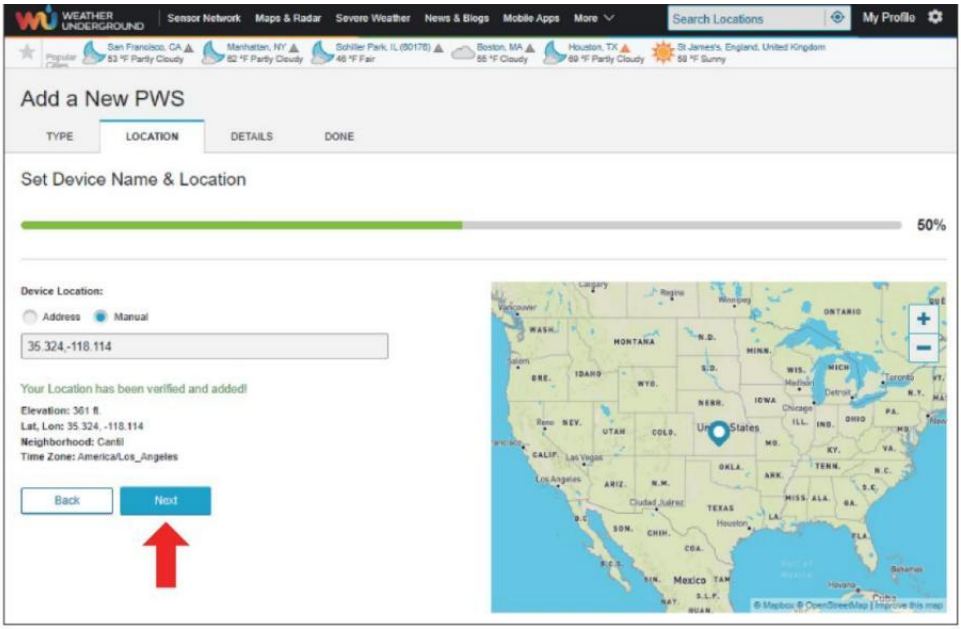

9.) Ingrese la información meteorológica. Espacios en blanco con rojo (requerido) debe ser lleno en.

NOTA :

Tú poder Seleccione “ otro ” de el Dispositivo Hardware .

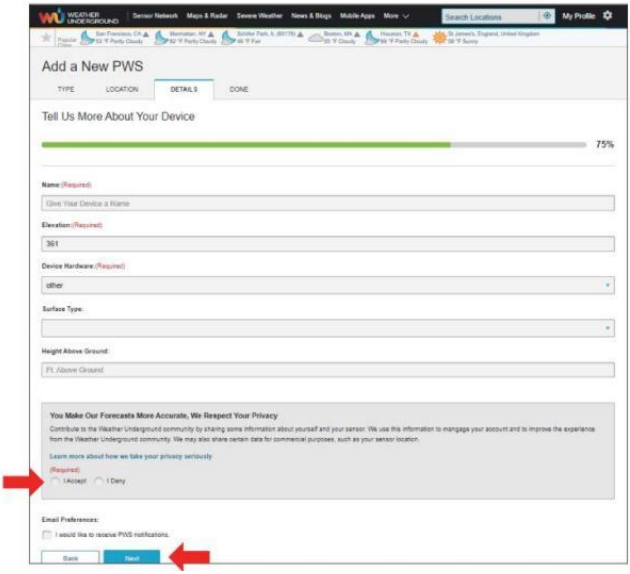

10.) Una vez completada esta sesión, haga clic en **“Acepto”** y **“P róximo".** 11.) Después de registrarse exitosamente, por favor Graba tu clima Subterráneo Identificación y Información clave para la configuración tardía usar.

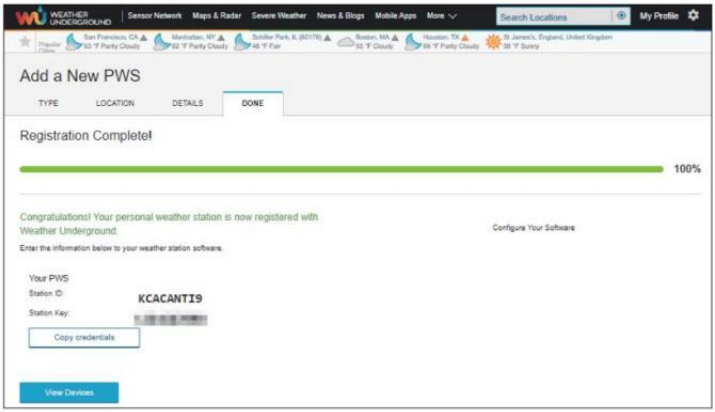

12.) Como se muestra Abajo, registro se realizó con éxito.

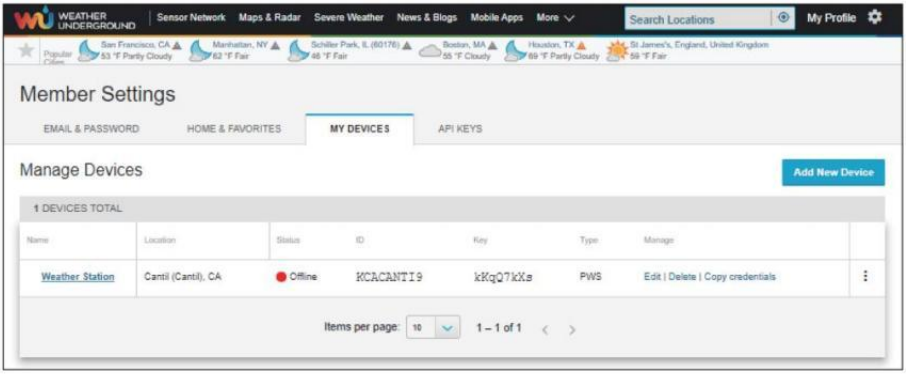

CREA TU CUENTA WEATHER CLOUD

1.) Visite el sitio web de Weathercloud en **https://weathercloud.net/ ,** e ingrese a Nombre de usuario, Correo electrónico y Ingrese su contraseña y haga clic en " **Registrarse** ". Siguiendo el Instrucciones para crear una cuenta.

NOTA: Esto se hace mejor en a computadora de oficina o computadora portátil.
(Él es tu Acceso contraseña para el sitio web No es tu correo electrónico contraseña. Entonces No La privacidad será expuesto).

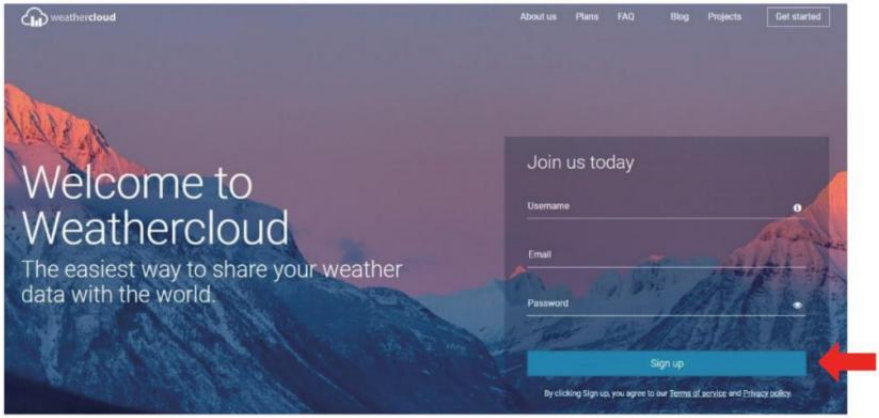

2.) Cuando él tiene éxito, un El correo electrónico será ser recibió En tu r registrado buzón.

3.) Abre tu correo e inicia sesión En la web DIRECCIÓN en el correo. Hacer clic " **Activar su Nube meteorológica cuenta** ".



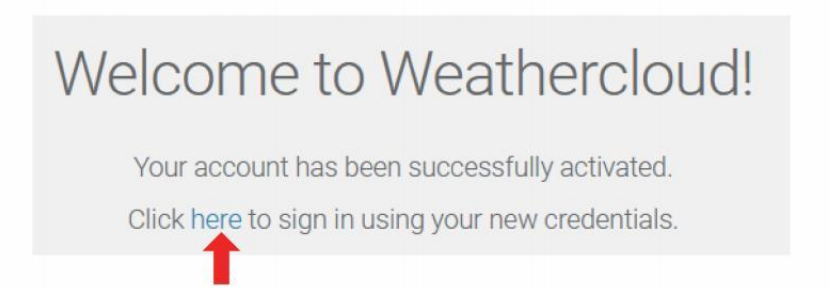

4.) Haga clic **aquí "** para entrar en el página principal del sitio web Weathercloud. 5.) Ingrese la dirección de correo electrónico y la contraseña que acaba de registrar para ingresar al sitio web de weathercloud.

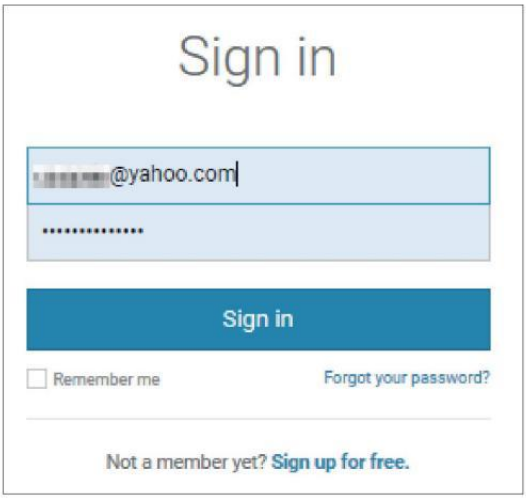

6.) Haga clic en **“Crear dispositivo ”** para agregar un dispositivo meteorológico. estación dispositivo.



7.) Ingrese todos los solicitado información dentro del Crear Nuevo Dispositivo página. Los espacios en blanco con rojo *deben estar lleno en.

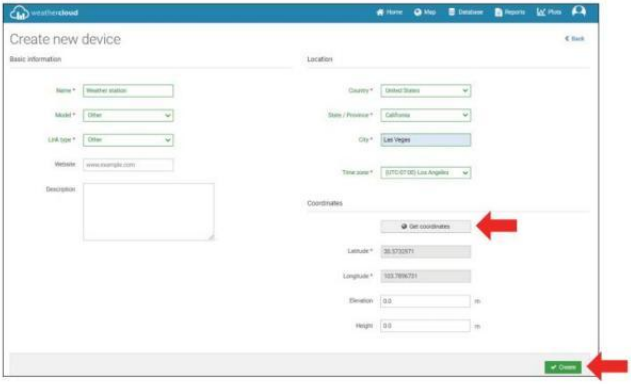

NOTA :

Tú poder Seleccione “ otro ” de el Modelo número y Enlace tipo en el Arriba en blanco. Haga clic “Obtener coordenadas” para identificar tu Ubicación en el mapa, Luego haga clic en " Hecho " a con fi rmar .

8.) Una vez que han completado este sección , Haga clic en “ **Crear** ”.
9.) Después de registrarse exitosamente, por favor graba tu Weathercloud IDENTIFICACIÓN y Información clave para configuración posterior usar.

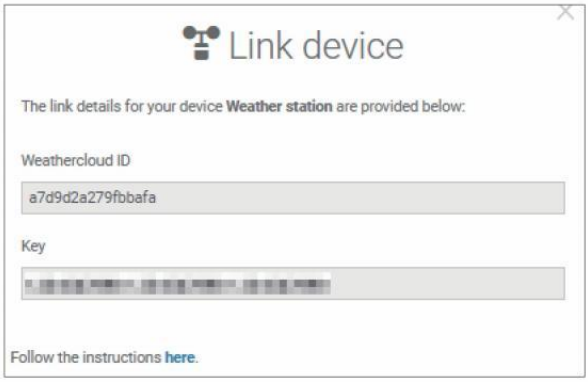

MIRA TU CLIMA DATOS DEL TIEMPO SUBTERRÁNEO

Para ver los datos de su estación meteorológica en vivo a través de PC o web móvil navegador,
visita **http://www.wunderground. com,** y luego ingrese a la Estación Identificación que se le proporcionó durante la configuración de la cuenta en el buscar caja. Tus datos meteorológicos aparecerá en el próximo página.

MIRA TU CLIMA DATOS EN WEATHERCLOUD

1.) Para ver los datos de su estación meteorológica vivir a través de ordenador personal o móvil web navegador, visita **http://www.weathercloud.net** e inicie sesión en la cuenta que creó. 2.) Haga clic en la pestaña en la parte superior de la página titulada Dispositivos.
3.) Haga clic en el menú Configuración en la parte superior derecho de la página, y seleccionar el Opción Ver.

4.) Haga clic en Actual, Viento o Evolución para ver la estación meteorológica. datos.

RELOJ

Configuración de la Reloj

En Normal tiempo mostrar , presionar y sostener ⑩ 【 SET 】 durante 2 segundos a ingresar ajuste de hora modo . Prensa y liberar ⑬ 【 VIENTO /+ 】 y ⑭ 【 BARO /-/ 】 a ajustar los valores.

Sostener ⑬ 【 VIENTO /+ 】 y ⑭ 【 BARO /-/ 】 más de 2 segundos a ajustar Los valores rápidamente . prensa y liberar ⑩ 【 ESTABLECER 】 a confirmar y mover a el próximo artículo.

A salida el configuración modo en cualquier tiempo , prensa ⑱ 【 LUZ / SNOOZE 】 botón .

Orden de establecimiento

1. BIP Encendido /Apagado 2. Programa Nacional de Pruebas Encendido /Apagado 3. Idioma
4. Tiempo Zona 5. Horario de verano Encendido /Apagado 6. Doctor en Medicina/D-M Fecha Formato
7. Año 8. Mes 9. Día
10. 24/12 Hora Formato 11. Hora 12. Minuto
13. Temperatura Unidad 14. Presión Unidad 15 . Relativo Presión Calibración
16. Luz Intensidad Unidad 17. Lluvia Unidad 18. El viento Velocidad Unidad
19. Hemisferio 20. Fin de configuración

OPERATING INSTRUCTIONS

1.) Prensa y sostener ⑩ Botón 【 SET 】 entrando el Ajustes . Pitido ON parpadea .

Prensa ⑬ 【 VIENTO /+ 】 o ⑭ 【 BARO /-/ 】 a cambiar entre Bip en y pitido apagado . Prensa ⑩ 【 COLOCAR 】 a seleccionar Programa Nacional de Pruebas encendido /apagado.

2.) Cuando Programa Nacional de Pruebas ENCENDIDO parpadea , prensa ⑬ 【 VIENTO /+ 】 o ⑭ 【 BARO /-/ 】 a cambiar entre Programa Nacional de Pruebas en y Programa Nacional de Pruebas apagado . Prensa ⑩ 【 ESTA BLECER 】 a seleccionar Idioma .

3.) Cuando El lenguaje destella , prensa ⑬ 【 VIENTO /+ 】 o ⑭ 【 BARO /-/ 】 a cambiar entre día laborable idiomas . Prensa ⑩ 【 COLOCAR 】 a seleccionar tiempo zona .

NOTA :Hay 8 en total idiomas para los días laborables mostrar.
(ENG = Inglés , GER = Alemán , GRATIS = Francés , SPA = Español , ITA = italiano , DAN = danés , DUT = Holandés , RUSO = Ruso)

4.) Cuando Tiempo Zona Destellos , prensa ⑬ 【 VIENTO /+ 】 o ⑭ 【 B ARO /-/ 】 a colocar tiempo zona . Prensa ⑩ 【 ESTABLECER 】 a seleccionar Horario de verano encendido /apagado.

5.) Cuando Horario de verano ENCENDIDO parpadea , prensa ⑬ 【 VIENTO /+ 】 o ⑭ 【 BARO /-/ 】 a cambiar entre Horario de verano en y Horario de verano apagado . Prensa ⑩ 【 ESTABLECER 】 a seleccionar fecha formato . 6.) Cuando D --M parpadea , presione ⑬ 【 VIENTO /+ 】 o ⑭ 【

BARO /-/ 】 a cambiar entre M - D y D - M fecha formato . Prensa ⑩ 【 ES TABLECER 】 a seleccionar año .

7.) Cuando El año destella , prensa ⑬ 【 VIENTO /+ 】 o ⑭ 【 BARÓ/-/ 】 para ajustar el calendario año . prensa ⑩ 【 ESTABLECER 】 a seleccionar mes .

8.) Cuando el mes destella , prensa ⑬ 【 VIENTO /+ 】 o ⑭ 【 BARO /- / 】 a

ajustar el calendario mes . Prensa ⑩ 【 ESTABLECER 】 a seleccionar día .

9.) Cuando El día parpadea , presione ⑬ 【 WIND /+ 】 o ⑭ 【 BARO /-/ 】 a ajustar el calendario Día de prensa . ⑩ 【 ESTABLECER 】 a seleccionar 12/24 horas formato .

10.) Cuando 12 H parpadea , presione ⑬ 【 VIENTO /+ 】 o ⑭ 【 BARO /-/ 】 a cambiar entre 12 hora y 24 hora formato . Prensa ⑩ 【 COLOCAR 】 a seleccionar hora .

11.) Cuando La hora parpadea , presione ⑬ 【 VIENTO /+ 】 o ⑭ 【 BARO /-/ 】 a ajustar el hora . prensa ⑩ 【 COLOCAR 】 a seleccionar minuto .

12.) Cuando parpadee el minuto, presione ⑬ 【 WIND/+ 】 o ⑭ 【 BARO/-/ 】 para ajustar el minuto . Prensa ⑩ 【 ESTABLECER 】 a seleccionar temperatura unidad .

13.) Cuando ℉ Destellos , presione ⑬ 【 VIENTO /+ 】 o ⑭ 【 BARO /-/ 】 a cambiar entre ℉ y ℃ . Prensa ⑩ 【 ESTABLECER 】 a seleccionar presión unidad .

14.) Cuando presión La unidad parpadea , presione ⑬ 【 VIENTO /+ 】 o ⑭ 【 BARO /-/ 】 a cambiar entre hPa , en Hg y Presión arterial . Prensa ⑩ 【 ESTABLECER 】 a seleccionar Calibración de presión relativa .

15.) Cuando Relativo La presión destella , prensa ⑬ 【 VIENTO /+ 】 o ⑭ 【 BARO /-/ 】 a ajustar el relativo presión . Prensa ⑩ 【 ESTABLECER 】 a seleccionar Intensidad de la luz unidad.

16.) Cuando Luz intensidad la unidad parpadea , prensa ⑬ 【 VIENTO /+ 】 o ⑭

【 BARO /-/ 】 a cambiar unidad entre Klux , fc y Peso /m2 . Pulse ⑩ 【 SET 】 a seleccionar lluvia unidad.

17.) Cuando Lluvia La unidad parpadea , presione ⑬ 【 VIENTO /+ 】 o ⑭ 【 BARO /-/ 】 para cambiar unidad entre en y mm . prensa ⑩ 【 ESTABLECER 】 a seleccionar velocidad del viento unidad .

18.) Cuando Velocidad del viento la unidad parpadea , prensa ⑬ 【 VIENTO /+ 】 o ⑭

【 BARO /-/ 】 a cambiar unidad entre en y mm . prensa ⑩ 【 ESTABLECER 】 a seleccionar hemisferio.

19.) Cuando NTH parpadea , prensa ⑬ 【 VIENTO /+ 】 o ⑭ 【 BARO /-/ 】 cambiar de hemisferios entre NTH (norte) y STH (sur). Prensa ⑩ 【 COLOCAR 】 a ahorrar y salida el configuración . Él voluntad devolver a el normal modo mostrar .

NOTA: Si hay es ninguna operación válida en 2 0 segundos, lo hará automáticamente volver a la visualización normal modo desde la configuración modo. Mientras se ajusta ajustes, puedes prensa

⑱ 【 Zz LUZ/SESIÓN DE DORMITORIO 】 botón para volver a la visualización normal modo.

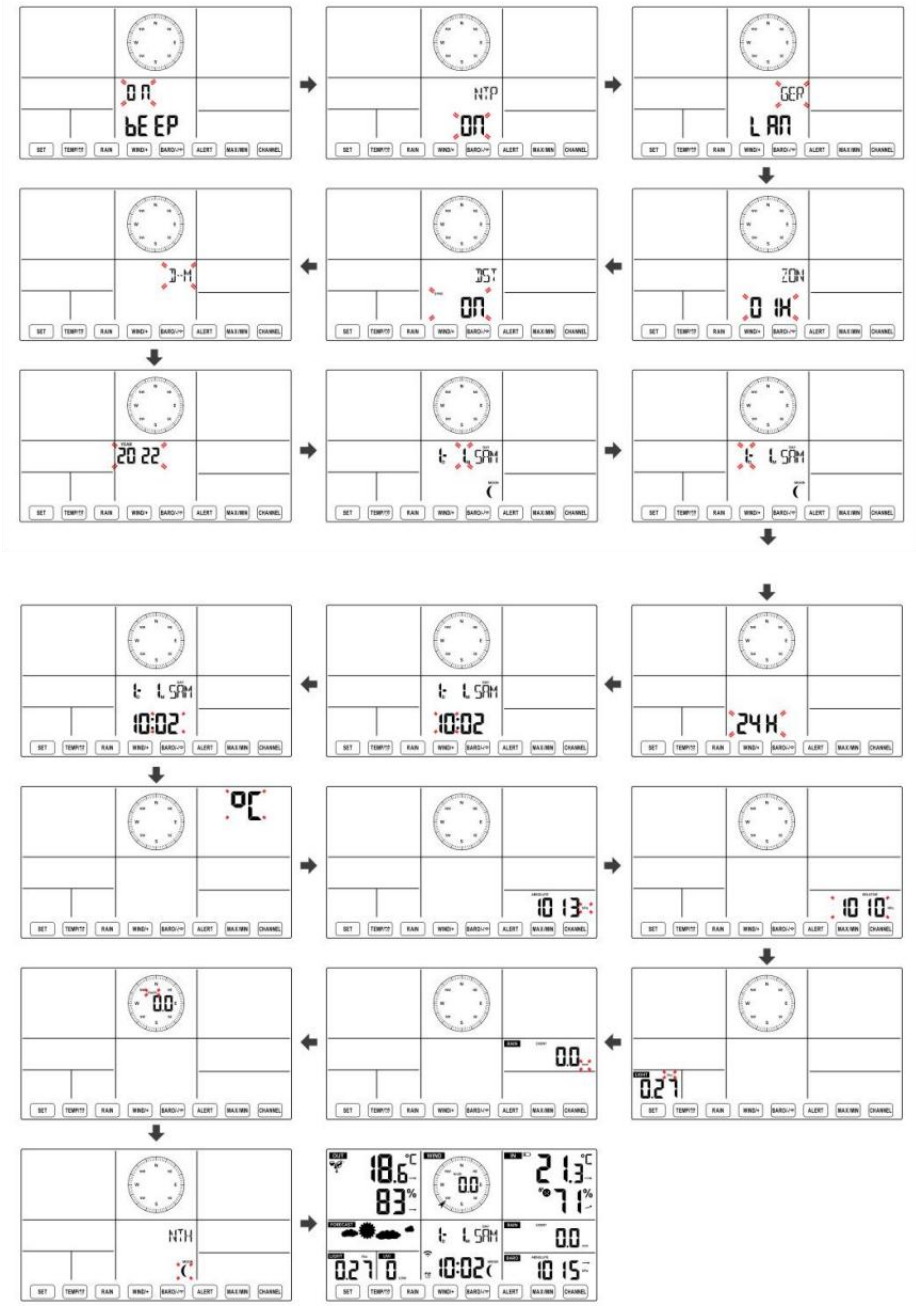
ON
bEEP
NTP
ON
GEO
LAN
ZON
01H
DST
ON
D-M
2022
L SAM
24H
10:02
°C
18.6
83%
21.3
71%
0.0
0.27
1015
NTH

Luna Fase

La consola de visualización calcula la fase lunar. de acuerdo a su Hora, fecha y zona horaria. La siguiente tabla explica la correspondiente fases y sus iconos tanto para el Norte y Sur hemisferios.

Del norte Iconos del hemisferio	Luna Fase	Hemisferio Sur Iconos
	Nuevo Luna	
	Luna creciente Luna	
	Primer trimestre Luna	
	Luna gibosa creciente Luna	
	Lleno Luna	
	Luna gibosa menguante Luna	
	Tercer trimestre Luna	
	Luna menguante Luna	

Configuración de la alarma

● En la visualización de la hora normal, presione⑩ Botón 【 SET 】 para cambiar la hora de alarma de visualización (hora de alarma modo).

● En la visualización de la hora de la alarma, mantenga presionado ⑩ 【 SET 】 Botón durante 2 segundos para ingresar al modo de configuración de alarma. La hora de alarma empieza a parpadear.

● Prensa ⑬ 【 VIENTO/+ 】 botón o ⑭ 【 BARÓ/-/ 】 Botón para configurar requerido horas de alarma. Sostener⑬ 【 VIENTO/+ 】 botón

o⑭ 【 BARÓ/-/ 】botón para ajustar las horas de la alarma rápidamente.

- Prensa ⑩ Botón 【 SET 】 para seleccionar minuto de Alarma. Minuto de alarma empieza a parpadear.
- Prensa ⑬ 【 VIENTO/+ 】 botón o ⑭ 【 BARÓ/-/ 】 Botón para configurar requerido Minutos de alarma. Espera ⑬ 【 VIENTO/+ 】 botón o ⑭ 【 BARÓ/-/ 】 botón para ajustar los minutos de la alarma rápidamente.
- Presione ⑩ 【 SET 】 Botón para guardar todas las configuraciones y salir a visualización normal modo.

NOTA: Si hay es ninguna operación válida en 2 0 segundos, lo hará automáticamente volver a la visualización normal modo desde la configuración modo. Mientras se ajusta ajustes, puedes prensa

⑱ 【 LUZ / SNOOZE 】 botón a devolver a normal mostrar modo .

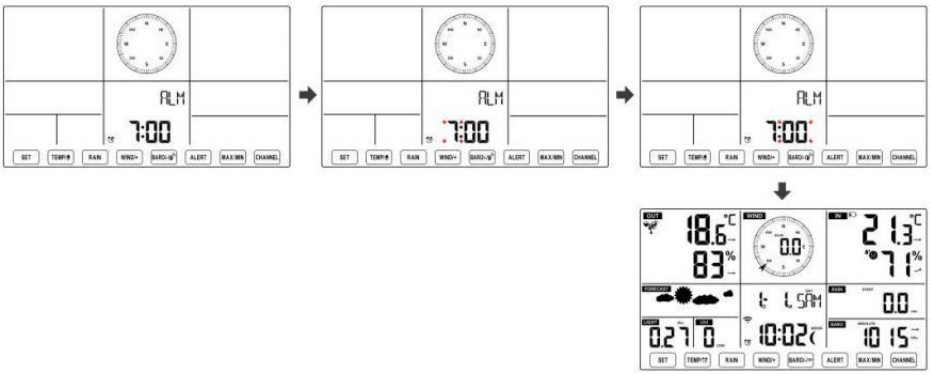

Desactivar/Activar Alarma

● En alarma tiempo mostrar , ⑪ 【 TEMPE ATURA / 】 botón a seleccionar el Alarma en o presionar Apagado .

● Si el alarma es en , es correspondiente alarma icono voluntad ser mostrado en La pantalla.

● Cuando el alarma es sonando , prensa cualquier botones excepto ⑱ 【 No mbre el

LUZ/SESIÓN DE DORMITORIO 】Botón para detener la señal de alarma. Él es no necesario para reactivar La alarma. Va a Suena de nuevo este tiempo próximo día.

Siesta Función

Cuando el alarma anillos , prensa⑱ 【 ZzLUZ / SNOOZE 】 botón a pausa La alarma . La siesta indicador icono z 2 sigue parpadeando . El alarma voluntad reanudar Después de las 5 minutos .

TEMPERATURA

Tendencia de temperatura y humedad

Las flechas de tendencia le permiten determinar rápidamente la temperatura. y La humedad sube y baja En un una hora actualizar período .
Tendencia de la temperatura

Temperatura tiene resucitado > 1 °C/2 ° F en el pasado	Temperatura tiene no cambió más que 1°C/2°F en el pasado hora	Temperatura tiene caído < 1°C/2°F en el pasado hora

hora		
		

Tendencia de la humedad

Humedad ha subido > 3% en el pasado hora	Humedad tiene no cambió más que 3% en el pasado hora	Humedad Ha caído < 3% en el pasado hora
		

Confort interior Índice

El El confort interior muestra una pictórico representación basada en la temperatura del aire interior y niveles de humedad para determinar la comodidad aproximada nivel.

		
También frío	Cómodo	También caliente

PRESIÓN

Presión barométrica Mostrar



En condiciones normales modo, prensa y presión relativa.

⑭【 BARÓ/-/  】interruptor de botón estar entre absoluto

Absoluto	La presión atmosférica absoluta de su ubicación.
Relativo	La presión atmosférica relativa es Residencia en el mar nivel.

Tendencia de presión

Las flechas de tendencia le permiten determinar rápidamente Si hay presión es creciente o

descendente en una actualización de una hora período.

La presión ha aumentado > 2 hpa/0,06 inHg en El pasado hora	La presión ha No cambiado Más de 2 hpa/0,06 inHg en el pasado hora	Presión tiene caída > 2 hpa/0,06 inHg en El pasado hora
↗	→	↘

VIENTO

Viento Mostrar

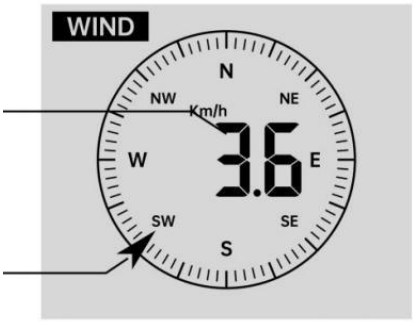

Promedio/ráfaga viento velocidad

Viento en tiempo real Indicador de dirección

Selección del modo de visualización del viento

En visualización normal modo, ⑬ Botón 【 WIND/+ 】 para cambiar entre prensa

Velocidad media actual del viento, velocidad de las ráfagas de viento y dirección del viento.

LLUVIA

Visualización de precipitaciones


RAIN
RATE
218.4
mm/hr

El Espectáculos de lluvia información En cuanto a las precipitaciones y tasa de lluvia .

Seleccione el Visualización de lluvia Modo

En el modo de visualización normal, presione el botón ⑫ 【 RAIN 】 para cambiar entre Lluvia Tasa, Lluvia Evento, Lluvia Cada hora, Lluvia A diario, Lluvia semanal, Lluvia Mensual y Lluvia total.

Incrementos de lluvia Definición

Lluvia Tasa : actual lluvia tasa en el pasado hora.

Evento de lluvia : lluvia continua, y se reinicia a cero si caída de lluvia acumulación es menos que 10 mm (0,039 pulgadas) en a 24 horas período.

Lluvia diaria : Precipitación total desde medianoche (0 0:00)

Semanalmente Lluvia : Precipitación total para la semana actual del calendario y restablecimientos en Domingo por la mañana a medianoche (de domingo a Sábado)

Mensual Lluvia : Precipitación total para el mes calendario actual, y reiniciar en El primer día de la Mes.

Total Lluvia : Precipitación total desde el último reiniciar.

Restablecer el total Récord de precipitaciones

En visualización normal modo, Mantenga ⑫ presionado 【 LLUVIA 】 botón encima 2 segundos para reiniciar el lluvia registro .

NOTA:

Al restablecer la lluvia semanal también se restablece la a diario lluvia.

Restablecer la lluvia mensual también Restablece el diario y semanal. lluvia.

Al restablecer la lluvia total también se restablecen las lluvias mensuales, semanales y a diario lluvia.

CLIMA

Índice meteorológico

Al leer el tiempo Visualización de índice, puede prensa ⑪ 【 TEMPERATURA / 】

Botón para recorrer diferentes índices meteorológicos en el siguiente orden: Se siente Me gusta > Calor Índice > Viento Enfriar

Se siente Como

El Se siente El índice de temperatura determina la temperatura que realmente se siente afuera, teniendo en cuenta factores como la velocidad del viento, Presión, temperatura y humedad .

Sensación térmica

La sensación térmica se determina mediante una combinación de los datos de temperatura y velocidad del viento del sensor meteorológico inalámbrico .

NOTA: Solo cuando la temperatura esté por debajo 10 ℃ (50 ℉) y la velocidad del viento es superior a 4,8 km/h (3 mph), se mostrará el valor de sensación térmica.

de lo contrario se mostrará "--.-".

Calor Índice

El Calor El índice está determinado por el sensor meteorológico inalámbrico. Temperatura y humedad lecturas.

Rocío Punto

El punto de rocío es la temperatura a la que se encuentra un determinado parcela de humedad aire

Debe enfriarse a temperatura barométrica constante. presión para que el vapor de agua

condensarse en agua. El agua condensada se llama rocío. rocío punto es una temperatura de saturación.

El rocío La temperatura puntual está determinada por la temperatura y datos de humedad del sensor meteorológico inalámbrico .

Pronóstico del tiempo

El El barómetro incorporado puede Observar los cambios de presión atmosférica y, en función de los datos recopilados, predecir el clima. condiciones.

Hay 6 iconos meteorológicos: soleado, parcialmente soleado. Nublado, Nublado, Lluvioso, Tempestuoso

y De mucha nieve.

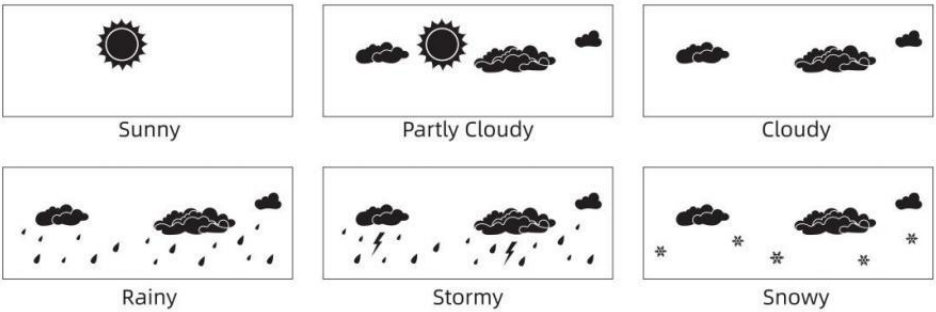

NOTA:

pronóstico general basado en la presión Se trata de 65-70%. Los pronósticos no son Garantizado.
Puede que no necesariamente reflejan la actual situación.

Hielo Alerta

Cuando la temperatura exterior es inferior a 1 ℃ /33,8 ℉ , el icono del copo de nieve

 aparecerá en el Pantalla LCD mostrar.

MÁXIMO/MÍNIMO

● En visualización normal modo, prensa⑯ Botón de cambio 【 MA X/MIN 】 entre valor máximo y mínimo.

NOTA: Si hay es No hay ninguna operación de identificación válida dentro 10 segundos, Volverá automáticamente a la visualización normal. modo.

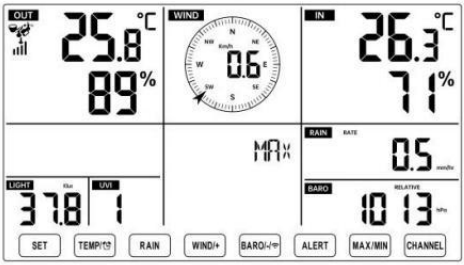
OUT
25.8 °C
89 %
WIND
0.6
IN
26.3 °C
71 %
MAX
RAIN
RATE
0.5
LIGHT
37.8
UVI
1
BARO
RELATIVE
1013
SET
TEMP
RAIN
WIND/+
BARO/
ALERT
MAX/MIN
CHANNEL

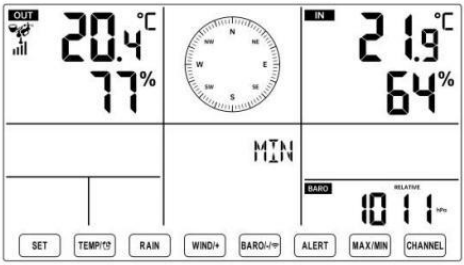
OUT
20.4 °C
77 %
MIN
IN
21.9 °C
64 %
BARO
RELATIVE
1011
SET
TEMP
RAIN
WIND/+
BARO/
ALERT
MAX/MIN
CHANNEL

Para ver el MAX/MIN acumulado

● Mostrar Sentir como, sensación térmica, Calor Índice, Rocío Valores máximos y mínimos de los puntos

1.) Cuando se muestran los valores máximos, ⑪ 【 TEMPERATURA / 】 botón prensa para

Intercambio de visualización de la temperatura exterior → Sentirse como → Sensación térmica → Calor Índice → Rocío Punto → Temperatura exterior.

2.) Cuando se muestren los valores mínimos , presione⑪ 【 TEMPERATURA/ 】 botón para

temperatura exterior → Sentirse como → Sensación térmica → Calor Índice → Rocío Punto → Temperatura exterior.

● Mostrar velocidad del viento, ráfagas de viento Valores máximos

Cuando se muestran los valores máximos , ⑬ Botón 【 WIND/+ 】 para prensa

visualización de intercambio Entre el Velocidades del viento PROMEDIO y RÁFAGAS. ● Mostrar Lluvia Tasa, A diario Lluvia, Semanal Lluvia y Mensual Lluvia Máximo Valores

Cuando se muestren los valores máximos, presione⑫ Botón 【 LLUVIA 】 para

visualización de intercambio Lluvia Calificar → A diario Lluvia → Semanalmente Lluvia → Mensual Lluvia.

● Mostrar Absoluto y Relativo presión Valores máximos y mínimos

1.) Cuando se muestran los valores máximos, prensa⑭ 【 BARÓ/-/ 】 botón para visualización de intercambio entre Absoluto y Relativo presión.

2.) Cuando se muestren los valores mínimos, presione⑭ 【 BARÓ/-/ 】botón para

visualización de intercambio entre Absoluto y Relativo presión.

- Mostrar Sensor de temperatura de canales interiores y otros y humedad Valores máx./mín.

1.) Cuando se muestran los valores máximos, prensa ⑰ Botón 【 CANAL 】 para

visualización de intercambio Sensor(es) de temperatura interior y exterior emparejados y humedad.

2.) Cuando se muestran los valores mínimos, prensa ⑰ 【 CANAL 】 botón para visualización de intercambio Sensor(es) de temperatura interior y exterior emparejados y humedad.

NOTA: Si se emparejaran otros sensores de canal , podría mostrar el valores máximos/mínimos de temperatura y humedad de otros canales . Si otro canal Los sensores no estaban emparejado, Solo mostraría la corriente actual interior máx./mín. temperatura y valores de humedad.

Para borrar el MAX/MIN Datos Registro

- Para borrar el valor máximo , prensa y sostener ⑯ Botón 【 MAX/MIN 】 sobre 2 segundos mientras Se muestran los valores máximos.
- Para borrar el valor mínimo , prensa y sostener ⑯ Botón 【 MAX/MIN 】 sobre 2 segundos mientras Se muestran los valores mínimos.

ALTO/BAJO CONFIGURACIÓN DE ALERTA
Para ver el Configuración de alerta

● En el modo de visualización normal, presione ⑮ 【 ALERTA 】 botón de cambio entre Hola alerta y Alerta baja configuración valor.

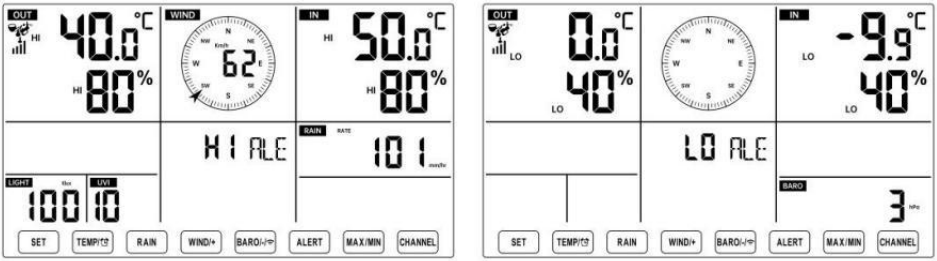

Para configurar la alerta

● En visualización normal modo, prensa y sostener⑮ Botón 【 ALERTA 】 sobre 2

segundos para ingresar a la configuración de alerta modo.

- Prensa⑬ Botón ⑭【 WIND/+ 】 y【 BARO/-/ 】 Presione el botón para ajustar el

valor arriba o abajo, ⑪【 TEMPERATURA / 】Botón para entonces prensa alerta. encender/apagar el

- Prensa⑮ Botón【 ALERTA 】 para confirmar y saltar a próximo configuración.
- El icono HI o LO se mostrará cuando la alerta es en.



High/Low Alert on



High/Low Alert off

- Para salida el alerta configuración modo en cualquier tiempo , Presione ⑱【 ZZLUZ / SNOOZE 】 botón.El Orden de configuración de alerta alta/baja se muestra abajo:

Alerta Configuración Orden	Configuración Rango	Sección de visualización	Por defecto
Temperatura interior Hola Alerta	-9,9 ℃ – 50 ℃ (- 14.1 ℉ – 122 ℉)	Interior temperatura & Humedad	50 ℃ (122 ℉)
Temperatura interior Lo Alerta			-9,9 ℃ (14.1 ℉)
Humedad interior Hola Alerta	1% – 99%	Exterior temperatura & Humedad	80%
Interior Alerta de humedad baja			40%
Temperatura exterior Hola alerta	-40 ℃ – 70 ℃ (-40 ℉ – 158 ℉)		40 ℃ (104 ℉)
Temperatura exterior Lo Alerta			0 ℃ (32 ℉)
Humedad exterior Hola Alerta	1% – 99%		80%

Humedad exterior Lo Alerta		Velocidad del	40%
Alto Velocidad media del viento Alerta	0 – 50 m/s 2 – 180 kilómetros por hora 1 – 111 mph 1 – 97 nudos 0-60 BFT -A	viento	17 m/s 62 kilómetros por hora 38 mph 33 Nudos 20bft
Fuerte ráfaga de viento alerta	0 – 50 m/s 2 – 180 kilómetros por hora 1 – 111 mph 1 – 97 nudos 0-60 BFT-A	Velocidad del viento	17 m/s 62 kilómetros por hora 38 mph 33 Nudos 20bft
Alerta de caída de presión	1 HPA – 10 hpa 0,03 ~ 0,3 pulgadas de mercurio 0,7 ~ 7,5 mmHg	Caída del barómetro	3 hpa 0,09 pulgadas de mercurio 2,2 mmHg
Alto Lluvia Alerta de tasa	1 mm/h – 1000 mm/hora	Lluvia Tasa	101 mm/h

	(0,04 pulgadas/hora – 39 en/hora)		(4 en/hora)
Alto A diario Alerta de lluvia	1 mm – 1000 milímetros (0,03 pulgadas – 39.37 en)	Lluvia Tasa	101 mm (4 en)
Índice UV Alto Alerta	1 - 15	Ultravioleta Índice	10
Luz Intensidad Alto Alerta	1 Klux-200.0 Klux 7- 1580 W/m² 0- 185 Kfc	Luz Intensidad	100 Klux 790 W/m² 92 KFC

Para silenciar el Hi/Lo Alarma de alerta

Presione el ⑱ 【 Botón LIGHT / SNOOZE 】 en arriba de el consola de visualización para silenciar la alarma, o se silenciará automáticamente doblar Apagado después de una minuto.

NOTA: Una vez que se activa la alerta, la alarma sonará durante un minuto. y la alerta asociada El icono y las lecturas meteorológicas parpadearán.

Si la alarma de alerta se apaga automáticamente después de un minuto En lugar de apagarse manualmente, la alerta asociada icono y Las lecturas se harán Continúe parpadeando hasta que la lectura sea afuera del alerta rango.

La alarma de alerta meteorológica se activará una vez que las lecturas bajen. en alerta alcance de nuevo.

ILUMINAR DESDE EL FONDO

Retroiluminación de la pantalla

Con corriente continua Adaptador

El La luz de fondo solo puede Estará encendido continuamente cuando el adaptador de CC esté encendido.

permanentemente encendida. Cuando el adaptador de CC está desconectado , la luz de fondo poder estar encendido temporalmente.

Prensa ⑱ Botón 【 ZzLIGHT/SNOOZE 】 para ajustar la luz de fondo

brillo, Alto, Bajo y Apagado.

Sin corriente continua

Adaptador

Prensa ⑱ Botón 【 LUZ / SNOOZE 】 temporalmente doblar en La luz de fondo para 15 segundos.

INDICADOR DE BATERÍA BAJA

Si el icono indicador de batería baja se muestra en el temperatura exterior y

Sección de humedad o la sección CH correspondiente de la pantalla LCD consola
mostrar, esto indica que las baterías de sus sensores meteorológicos inalámbricos se están agotando y deberían ser reemplazado. Asegúrese de reemplazar todo Baterías al mismo tiempo.

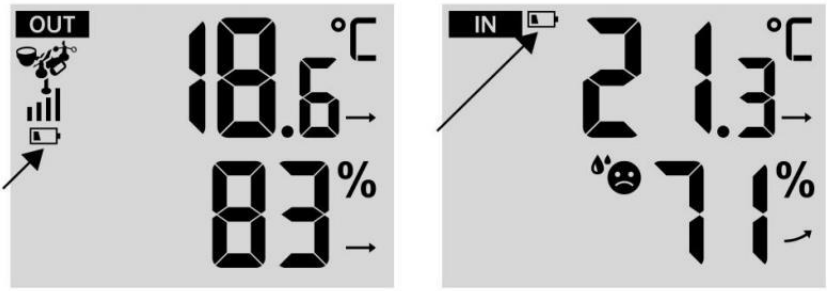

REINICIO DE FÁBRICA

Si hay es un mal funcionamiento, el Fábrica Reanudar es una excelente manera de devolver tu dinero estación para "salir de la condición "caja".

1.) Eliminar todo energía (baterías y Adaptador de CC) de sensores exteriores y estación meteorológica.

2.) Siga la operación **"CONFIGURACIÓN "ARRIBA LA ESTACIÓN METEOROLÓGICA"** para empieza la pareja sensor.

CUIDADO Y MANTENIMIENTO

1.) Limpie el pluviómetro cada 3 meses. Girar El embudo en sentido antihorario y levántelo para exponer el pluviómetro mecanismos, y limpio con un paño húmedo. Elimine la suciedad, los residuos y Insectos. Si bicho La infestación es un problema, rocíe el sensor ligeramente con insecticida.

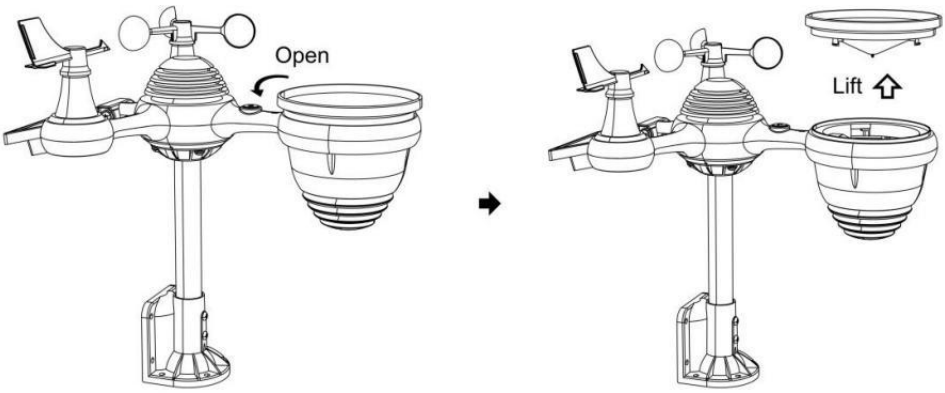

2.) Limpiar el Luz Intensidad/ Sensor UV y panel solar cada uno 3 meses Con humedad paño.

3.) Al reemplazar las baterías, aplique un producto anticorrosión. preventivo compuesto en los terminales de la batería.

ESPECIFICACIÓN

CLIMA ESTACIÓN	
General Presupuesto	
Dimensión	191 .6 incógnita 127 incógnita 28 0,8 mm (7 .5 incógnita 5 incógnita 1. 1 pulgada)
Fuerza fuente	CA - CC 5 V, 1 A adaptador (incluido)
Batería	3 xAAA batería (no incluido)
Apoyo sensores	1 incógnita 7 en 1 sensor (incluido)
Wisconsin- Comunicación Fi Especificaciones	
Wifi Estándar	802 . 11 b/g/norte
Wifi operación frecuencia	2,4 GHz
Dispositivos compatibles para configuración Interfaz de usuario	Incorporado Wifi con WAP modo elegante dispositivo, laptops, computers, smart phones and smart pads incluido
Recomendar web navegador para configuración Interfaz de usuario	El último Versión de cualquier web navegador eso apoya HTML 5
Tiempo Especificaciones de funciones	
Tiempo mostrar	S.S : M.M.
Formato de hora	12 hora o 24 hora
Fecha mostrar	DD/ M.M. o M/ DD
Tiempo método de sincronización	Sincroniza con atómico reloj
Tiempo zonas	GMT ±12
Horario de verano	ENCENDIDO/APAGADO
de la pantalla y funciones del barómetro	
Unidades del barómetro	hPa, en Hg y mmHg
Rango de medición	600 – 1100 hPa (relativo configuración rango 930 – 1050 hPa)
Exactitud	700 -1100 hPa ±5 Presión de aire (hPa) / 600 bar -696 hPa ±8 hPa 20 .67 – 32 .48 inHg ±0 . 15 en Hg / 17 .72 -20 .55 pulgadas de mercurio ±0 .24 en Hg 525 -825 mmHg±3 .8 mmHg/450 -522 mmHg±6 mmHg Típico en 25 ℃ (77 ℉)
Clima pronóstico	Soleado, En parte Nublado, Nublado, Lluvioso, Tormentoso y De mucha nieve

Mostrar modo	Actual
Memoria modo	A diario Máximo/ Mínimo
Alerta	Presión cambiar alerta
Interior/ Especificaciones de funciones y visualización de temperatura exterior	

Unidad de temperatura	℃ y ℉
Interior Mostrar rango	-9.9 ℃ – 50 ℃ (-14.1 ℉ – 122 ℉)
Exterior Mostrar rango	-40 ℃ – 70 ℃ (-40 ℉ – 158 ℉)
En/ Afuera exactitud	10 – 50 ℃ ± 1 ℃ / 50 – 122 ℉ ± 1,8 ℉ -20 – 10 ℃ ± 1,5 ℃ / -4 - 50 ℉ ±2.7 ℉ otros : ±2 ℃ / ±3.6 ℉
Mostrar modo	Actual
Memoria modo	A diario Máximo/ Mínimo
Alerta	Alto/ Bajo temperatura alerta
Interior/ Exterior Humedad Mostrar & Función Presupuesto	
Humedad unidad	%
Mostrar rango	1 – 99%
En/ Afuera exactitud	40 – 80% RH ± 5% RH @25 ℃ (77 ℉) Otros : ± 8% RH @25 ℃ (77 ℉)
Mostrar modo	Actual
Memoria modo	A diario Máximo/ Mínimo
Alerta	Alto/ Bajo humedad alerta
Visualización de la velocidad y dirección del viento & Función Presupuesto	
Viento Velocidad unidad	millas por hora, EM, kilómetros/yo, nudos
Mostrar rango	0 -112 mph, 50 m/s, 180 kilómetros /yo, 97 nudos
Precisión de velocidad	<5 m/s: ±0.5m/s, >5 m/s : ±10% (cualquiera que sea es mayor que)
Mostrar modo	Ráfaga/Promedio
Memoria modo	A diario Ráfaga/Promedio
Alerta	Alto Viento Alerta de velocidad (Ráfaga/Promedio)
Viento dirección	16 instrucciones
Pantalla de lluvia y Función Presupuesto	
Unidad de lluvia	mm, en
Rango de lluvia	0 – 12999 milímetros (0 – 511.7 en)
Exactitud de lluvia	±7%
Mostrar modo	Actual
Memoria modo	A diario Máximo

Lluvia mostrar modo	Cada hora/ A diario/ Semanalmente/ Mensual/ Total Lluvia

Alerta	Alto A diario Lluvia alerta
Especificaciones de visualización y funciones del índice UV	
Mostrar rango	0 - 16
Mostrar modo	Actual
Memoria modo	A diario Máximo
Alerta	Alto UVI alerta
Intensidad de la luz Especificaciones de pantalla y funciones	
Luz Intensidad unidad	Klux, KFC y W /m2
Mostrar rango	0 – 200 Klux
Mostrar modo	Actual
Memoria modo	A diario Máximo
Alerta	Alto Luz intensidad alerta
de visualización y funciones del índice meteorológico	
Índice meteorológico modo	Se siente como, sensación térmica, calor. índice y rocío punto
Modo de visualización	Actual
Modo memoria	Máximo/mín diario
SENSOR INALÁMBRICO 7 EN 1 PARA EXTERIORES	
Dimensiones	408 x 396 x 367 mm (16x 15,6x 14,4 pulgadas)
Alimentación principal	3,6 V Batería de níquel-metal hidruro (NiMH) recargable batería embalar
Energía de respaldo	Energía solar
Datos meteorológicos	temperatura, humedad, velocidad del viento, dirección del viento, precipitaciones, UVI y luz intensidad
De radiofrecuencia frecuencia	868 MHz
Rango de transmisión de RF	150 metros (492 pies)
Intervalo de transmisión	Cada 20 segundos para UV 、 luz intensidad 、 velocidad del viento 、 temperatura, humedad y Datos de lluvia y dirección del viento datos
Temperatura de funcionamiento	-40 ℃ – 60 ℃ (-40 ℉ – 140 ℉)
Herramientas adicionales necesarias para sensor	Sí

SOLUCIÓN DE PROBLEMAS

Problema	Solución
El sensor inalámbrico hace No comunicarse con estación meteorológica	El sensor inalámbrico puede tener iniciado correctamente, y los datos está registrado por la estación meteorológica como no válido , y el clima La estación debe ser reiniciar. Con un final abierto clip, presione el Botón RESET para 3 segundos para completar la visualización del voltaje. El LED parpadeará cada 20 artículos de segunda clase. Si el LED no parpadea cada 20 segundos, tome Fuera el Baterías y espera 5 minuto, mientras cubre el panel solar para drenar el voltaje. Vuelva a colocar las pilas y Resincronizar la estación meteorológica y resincronizar la estación meteorológica (Consulte la página 19 RE-EMPAREJAMIENTO DEL SENSOR) con el sensor inalámbrico a unos 3 m (10 pies) de distancia . El LED del sensor inalámbrico parpadeará cada 20 segundos. Si el El LED todavía no parpadea cada vez 20 artículos de segunda clase, reemplazar el nuevo Baterías en el sensor inalámbrico. Si las pilas estuvieran Recientemente reemplazado, verifique la polaridad. Si el sensor inalámbrico parpadea cada 20 segundos , proceder a la Próximo paso. Puede haber una pérdida temporal de comunicación pendiente a recepción pérdida relacionada con interferencias u otros factores de ubicación , O las baterías pueden tener Ha sido cambiado En la red inalámbrica sensor y La estación meteorológica tiene no ha sido restablecer. La solución tal vez como tan simple como Apagando y Encender la estación meteorológica (quitar) corriente continua energía y baterías), espere 30 segundos y reinsertar corriente continua fuerza y baterías).
Interior y exterior la temperatura hace no aceptar	Permitir hasta uno hora para que los sensores inalámbricos se estabilicen debido a Filtrado de señales. Los sensores de temperatura interior y exterior Debe coincidir dentro de ±2 ℃ (±4 ℉) (la precisión del sensor es ±1 ℃ (±2 ℉) Utilice la función de calibración para que coincida con el Temperatura interior y exterior a un nivel conocido fuente.
Sensor de temperatura lee tambien alto en el tiempo de día	Asegúrese de que el sensor inalámbrico no esté demasiado cerca a calor fuentes generadoras o restricciones, tales como edificios, pavimento, paredes, o aire acondicionado unidades.

Problema	Solución
Pluviómetro informes llueve cuando él es no lloviendo.	Una solución de montaje inestable (balanceo) en el montaje polo) puede El resultado es que el cucharón se vuelca incorrectamente . aumento de las precipitaciones. Hacer seguro Tienes un nivel estable montaje solución. (Referirse página e 17 AJUSTE DEL NIVEL DEL SENSOR INALÁMBRICO 7 EN 1)
El wifi lo hace no mostrar sobre el tiempo estación	Comprueba si tu enrutador tiene problemas. 1.) Compruebe el símbolo de Wi-Fi en la pantalla. Si la conectividad inalámbrica es exitosa, el ícono de Wi-Fi voluntad ser mostrado en el tiempo archivado. 2.) Asegúrese de que la configuración de Wi-Fi de su módem sea correcta (red nombre, y contraseña) 3.) Asegúrese de que la estación meteorológica esté atascado en corriente continua energía. La estación meteorológica no se conectará a Wi -Fi cuando motorizado Solo con pilas . 4.) Solo la consola apoya y se conecta a 2,4 GHz enrutadores. Si Tu propio 5GHz enrutador, y él es un dual al malo enrutador, lo harás Es necesario deshabilitar la banda de 5 GHz y habilitarla. el 2,4 GHz banda. 5.) El clima hace no apoyo invitado redes.
Datos no reportando a www.wunder-ground.com o www.clima-cloud.net	1.) Confirme su contraseña o clave Es correcto. Él es el contraseña tú registrado en Wunderground.com. Wunderground.com. Su contraseña de .com underground no puede comenzar con caracteres no alfanuméricos (un limitación de Wunderground.com, no la estación). Por ejemplo, $worknet es No es una contraseña válida, pero trabajar en red $ es válido) 2.) Confirme su estación La identificación es correcta. La estación La identificación es todo gorras, y el problema más común es la sustitución y Oh para a 0 (o viceversa). Ejemplo, KCAPHOEM12, no KCAPH0EM12. 3.) Asegúrese de que los datos y la hora sean correctos en la estación meteorológica. Si es incorrecto, usted tal vez reportando datos antiguos, no es real tiempo datos. 4.) Asegúrate de tu zona horaria está configurado correctamente Si es incorrecto, usted puede estar reportando datos antiguos, no real datos de tiempo. 5.) Revisa tu configuración del firewall del enrutador. El clima estación envía datos a través de Puerto 80.

Hecho En China

VEVOR®

TOUGH TOOLS, HALF PRICE

Soporte técnico y Certificado de garantía electrónica www.vevor.com/support

Szybki przewodnik

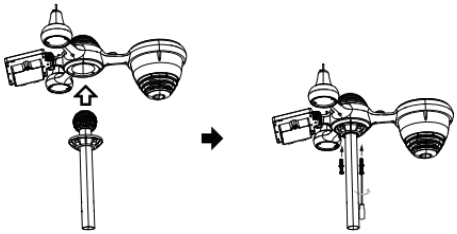

①INSTALLING THE MOUNTING POLE

Secure the sensor onto a mounting pole (included) using the screws (included).

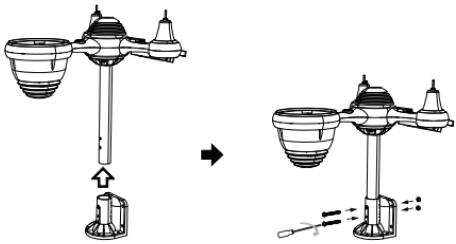

②INSTALLING THE MOUNTING BRACKET

Secure the sensor onto a mounting bracket (included) using the screws (included).

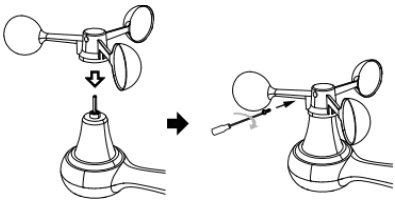

③MONTAŻ MISKÓW PRĘDKOŚCI WIATRU

Wyrównaj otwory na śruby w miseczkach czujnika prędkości wiatru z płaski, bok pionowy z pręt metalowy.

Włóż miseczki z czujnikiem prędkości wiatru do metalowego pręta i mocno przykręć aby zablokować go na miejscu.

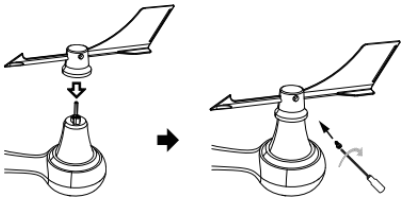

④MONTAŻ WIRNIKA KIERUNKOWEGO WIATRU

Wyrównaj otwory na śruby w wiatrowskazie z płaski, pionowy strona z pręt metalowy. Włóż wiatrowskaz do pręta metalowego i mocno przykręć. aby zablokować go na miejscu.

⑧MOUNTING THE WIRELESS 7-IN-1 OUTDOOR SENSOR

Various options to install. Make sure the rain collector faces north and the solar panel faces south before fastening the screws (included).
If you are a user located in the Southern Hemisphere, please reverse the direction.

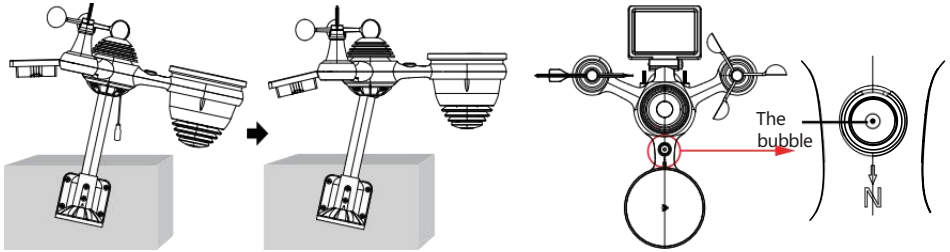

⑨ADJUSTING THE 7-IN-1 WIRELESS SENSOR LEVEL

Use the bubble level indicator to make sure the wireless outdoor sensor is completely level.

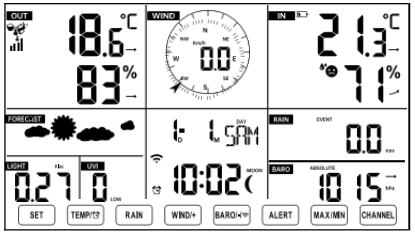

⑩WŁĄCZANIE STACJA POGODOWA

Podłącz zasilacz do pogoda stacja.
Gdy stacja pogodowa jest włączony, automatycznie przejdzie w tryb parowania.

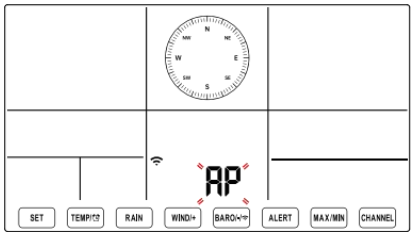

⑪ USTAWIANIE POŁĄCZENIE WI-FI

Naciśnij i przytrzymaj przycisk **BARO/-/⌒** 3 sekundy na wejście Tryb AP.
ustawienia sieci Wi-Fi na komputerze stację pogodową
SSID (WWS-XXXXXX) z listy .
Kliknij na SSID Do łączyć.

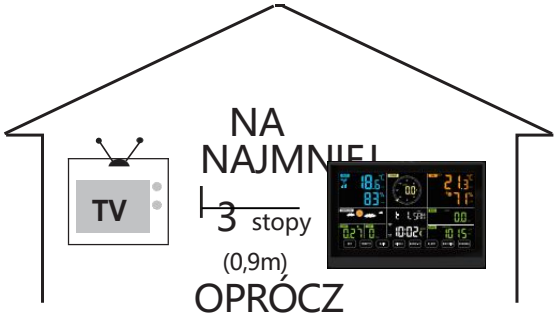

Aby zapobiec zakłóceniom bezprzewodowym, umieść obie jednostki w odległości co najmniej 3 stóp (0,9 m) od siebie z urządzeń elektronicznych (telewizora, komputera, kuchenki mikrofalowej, radia itp.).

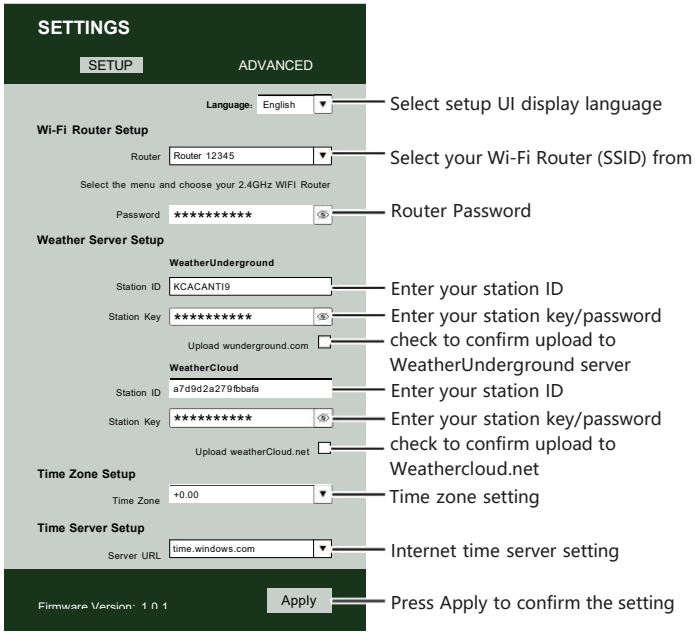

⑫ ENTER SETUP INTERFACE

Enter the following address into the web browser address bar:
http://192.168.1.1 to access the setup interface.
Please click to check your password before clicking

Flashing: the weather station is attempting to connect to your wireless router	Solid: the weather station has been connected to your wireless router.

⑬ WI-FI CONNECTION STATUS

Please scan the QR code or visit https://youtu.be/LESE8poieYY to see a video on how to use it.

VEVOR®

TOUGH TOOLS, HALF PRICE

Wsparcie techniczne i Certyfikat E-Gwarancji www.vevor.com/support

STACJA METEOROLOGICZNA

MODEL:YT60234

Nadal jesteśmy zaangażowani w zapewniamy Ci narzędzia konkurencyjne cena. "Ratować Połowa", "Połowa ceny " lub jakiekolwiek inne podobne wyrażenia przez nas tylko reprezentuje jakiś
Oszacowanie oszczędności, jakie możesz uzyskać kupując u nas niektóre narzędzia w porównaniu z innymi
najlepsze marki i dawki niekoniecznie oznaczać pokrycie Wszystko kategorie oferowanych narzędzi przez nas. Ty
Czy uprzejmie przypominamy o dokładnym sprawdzeniu, kiedy jesteś składanie zamówienia nas jeśli ty Czy
faktycznie oszczędzając o połowę w porównaniu z najlepszymi, największymi markami.

VEVOR®
TOUGH TOOLS, HALF PRICE

METEOROLOGICAL STATION

MODEL:YT60234



POTRZEBOWAĆ POMOCY? KONTAKT NAS!

Mieć produkt pytania? Potrzebować techniczny wsparcie? Proszę czuć bezpłatny Do kontakt nas:

Obsługa Klienta@vevor.com

To jest oryginał instrukcja, proszę przeczytać wszystko podręcznik instrukcje
ostrożnie przed uruchomieniem. VEVOR zastrzega sobie prawo do jednoznacznej interpretacji naszej instrukcji obsługi. Wygląd produktu powinien podlegać
produkt ty otrzymane. Proszę wybaczyć nas, że nie będziemy poinformuję cię ponownie jeśli istnieje jakaś technologia lub oprogramowanie Aktualizacje na naszym produkt.

SAFETY PRECAUTIONS

OSTRZEŻENIE! Proszę przeczytać i przed rozpoczęciem użytkowania urządzenia należy zapoznać się ze wszystkimi środkami ostrożności, instrukcjami obsługi oraz instrukcjami dotyczącymi pielęgnacji i konserwacji

urządzenie. Zachowaj tę instrukcję do wykorzystania w przyszłości.

❄☐ jest produkt Jest nie A zabawka. Trzymać na zewnątrz z zasięg dzieci.

❄☐ jest produkt jest przeznaczony do używać W ten dom tylko Jak jakiś wskazanie z warunki atmosferyczne.

❄☐ jest produkt Jest nie do Być używany do medyczny cele lub dla publiczny informacja.

☞ Do nie czyścić urządzenia środkami ściernymi lub żrący przybory.

☞ Do nie umieść urządzenie w pobliżu otwartego ognia lub źródeł ciepła. Pożar, porażenie prądem, uszkodzenie produktu lub obrażenia móc zdarzać się.

Tylko ● użyj świeżego nowy baterie W ten produkt. Do nie mieszać nowy I stary baterie razem.

☞ Do nie rozmontowywać, nie filtrować ani nie modyfikować produkt.

Tylko ● użyj załączników lub akcesoria z Ten produkt określony przez ten producent.

☞ Do nie zanurzać jednostki w wodzie. Wysuszyć produkt z miękki płótno Jeśli wycieki płynów NA To.

☞ Do nie narażaj urządzenia na działanie nadmiernej siły, wstrząsów, kanał, ekstremalne temperatury i wilgotność .

☞ Do nie zakrywać i nie blokować wentylacji dziury z dowolnymi obiektami.

- Ta stacja pogodowa tego produkt Jest przeznaczony do Być używany w domu tylko.
- Ten produkt Jest tylko odpowiedni dla montowanie Na A wysokość mniej niż 2 M (6,6 stopy)

☞ Nie wolno ingerować w wewnętrzne elementy urządzenia. Ingerencja w produkt spowoduje utratę gwarancji.

SAFETY PRECAUTIONS

- Baterie Czy nie dołączony. Gdy wkładanie baterie, robić Jasne To pozytywne i negatywny polaryzacja pasuje do znakowania w przedział.

☺♋ robię nie mieszać standard, alkaliczny, I akumulatorowy baterie razem.

♑♋ Pozostawienie akumulator narażony na ekstremalne wysokie temperatury w otaczającym środowisku mogą spowodować eksplozję Lub wyciek ciecz łatwopalna lub gazu.

♑♋ Pozostawienie akumulator narażony na ekstremalne niskie ciśnienie powietrza W otaczające środowisko może spowodować eksplozję Lub wyciek ciecz łatwopalna lub gazu.

PORADY DO WYBORU MIEJSCA USTAWIENIA CZUJNIKA

♑♋ Zbieracz deszczu musi być czyszczonym co kilka miesiące.

Czujnik powinien być zainstalowano co najmniej 1,5 m (5') dalej z każdy budynek Lub struktura.

♈♎♌♓♏❒⌘ A lokalizacja W jakiś Otwarte przestrzeń pod bezpośredni światło słoneczne z NIE przeszkody.

- Czujnik powinien pozostać W ten linia widzenia I w 150 M (492') stacji meteorologicznej w celu zapewnienia stałej, stabilnej transmisji .

♑♋ Trzymaj czujnik i stację pogodową z dala od gospodarstwa domowego.

urządzeń działających na tej samej częstotliwości. Konsola i czujnik powinien być co najmniej 1 - 2 M (3'-7') z dala z taki zakłócać .

PRODUCT FEATURES

♋ Kolorowe i duży wyświetlacz cyfrowy z superjasnością podświetlenie.

- 9 funkcjonalny pikolak: USTAWIENIE, TEMP./ALARM , DESZCZ, WIATR/+, BAR/-/ , ALERT, MAX/MIN, KANAŁ, ŚWIATŁO/ DRZEMKA

♋ Czas automatycznie synchronizuje się z internetem.

♋ Alarm z funkcją drzemki.

♋ ☞ ◆ ■ & ♍ ♋ ♋ czasu letniego (DS T).

♋ Strefa czasowa: GMT ±12.

- 8 dni powszednie języki (EN/DE/FR/ES/IT/NL/RU/DU).

♋ Księżyc Faza.

♋ Temperatura wewnętrzna i zewnętrzna (°C/°F) oraz wilgotność odczyty z trendem.

♋ Godzinowe, Dzienne, Tygodniowe , Miesięczne, Całkowite opady deszczu i Opad deszczu stawka w ten przeszłość godzina.

- Średnia prędkość wiatru, porywisty wiatr prędkość i wiatr kierunek wyświetlacze.
- Absolutny i względny Barom etykowy wyświetlacze ciśnienia z tendencja.

♋ Intensywność światła i Promieniowanie ultrafioletowe indeks wyświetlacz .

- Indeks pogody wyświetlacz : Czuć lubi, Wiatr Chłod, Ciepło indeks, Rosa punkt.

♋ Prognoza pogody.

♋ Maks./min. czytanie.

♋ Ustawienia alertów pogodowych.

- Prześlij pogodę dane do pogody Podziemny i /lub Weathercloud przez Wi-Fi routera.

♋ 4-poziomowy jasność podświetlenia t.

PACKAGE CONTENTS



1

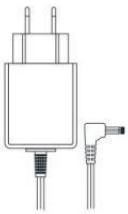

2

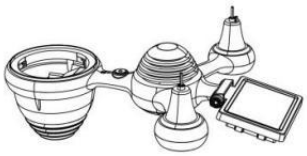

3



4

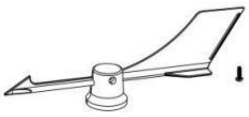

5

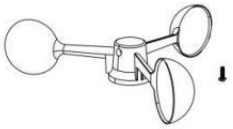

6



7

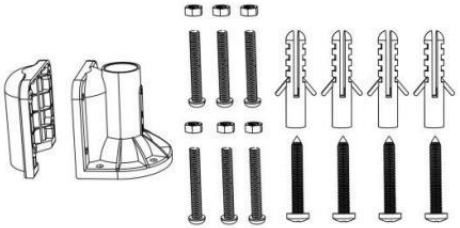

8

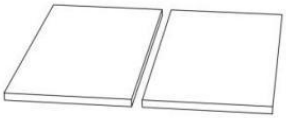

9



10



11



12

1 Stacja Meteorologiczna
2 Adapter
czujnik zewnętrzny 7 w 1
4 Lejek
5 Wiatr Kierunkowskaz z 1 Śruba
6 kubków prędkości wiatru z 1 Śruba
7 Montowanie Słupek z 4 śrubami
8 Montowanie Uchwyty z 6 śrubami

9 Guma Podkładki x 2
10 Śrubokręt 1
11 Śrubokręt 2
12 Instrukcja użytkownika

UWAGA: Do wiatrowskazu i miseczek wskazujących prędkość wiatru potrzebne są 4 dodatkowe śruby.

PRZEGLĄD PRODUKTU

BEZPRZEWODOWE 7 W 1 ZEWNĘTRZNE CZUJNIKI

1 Słoneczny płyta
2 Wiatrowskaz kierunku wiatru
③ Czujnik UV/światła
4 Poziomica pęcherzykowa gradien
⑤Zbieracz deszczu
⑥ Puchary prędkości wiatru
7 Montaż Polak
⑧Montaż wsporniki
⑨ Czujnik higrotermiczny
10 PROWADZONY: Miga, gdy jednostka przekazuje czytanie
⑪ Przycisk RESET
⑫ Drzwi baterii

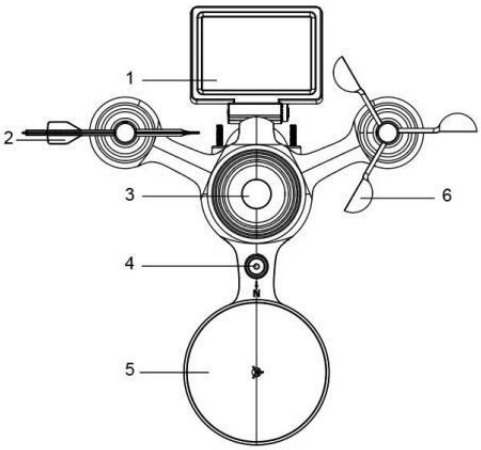

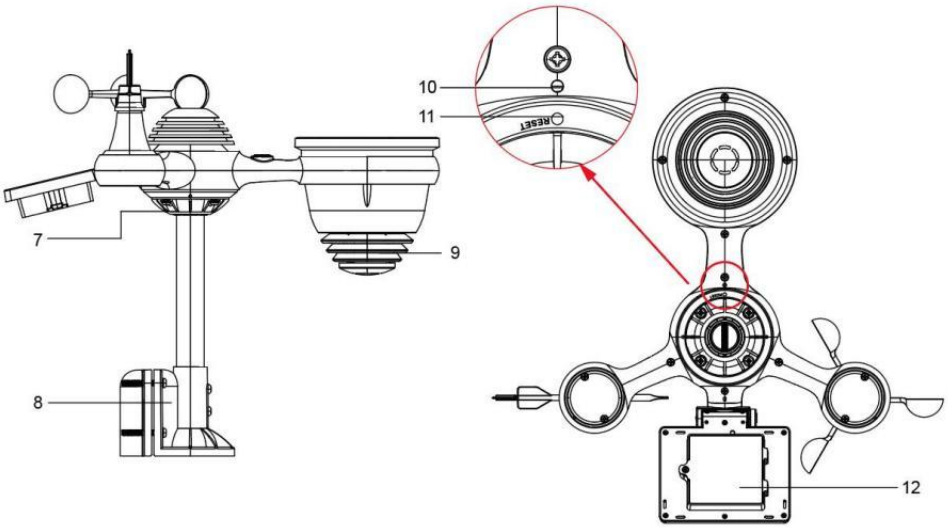
10
11
RESET
7
9
8
12

WEATHER STATION



①Temperatura/wilgotność zewnętrzna czytanie, pogoda indeks

② Kierunek wiatru i prędkość

3 Odczyt temperatury/wilgotności wewnętrznej

④ Prognoza pogody

5 Czas i data, księżyc faza, Mały dzień

⑥Światło intensywność

7 UV indeks

⑧Deszcz

9 Barometr

⑩ USTAWIĆ przycisk

⑪ TEMPERATURA/ przycisk (ALARM)

12 Przycisk DESZCZU

⑬ Przycisk WIATR/+

⑭ BAR/-/ (Wi-Fi) przycisk

⑮ Przycisk ALERT

16 Przycisk MAX/MIN

⑰ Przycisk KANAŁ

⑱ ZzŚWIATŁO/DRZEMKA przycisk

19 Komora baterii (3,6 V) Ni-MH akumulatorowy bateria pakiet)

USTAWIENIE W GÓRĘ BEZPRZEWODOWY 7-W-1 CZUJNIK ZEWNĘTRZNY

Bezprzewodowy czujnik zewnętrzny 7 w 1 mierzy prędkość wiatru, kierunek wiatru , opad deszczu, UV, natężenie światła , temperatura i wilgotność.

INSTALOWANIE MONTOWANIE BIEGUN I NAWIAS

● Zamocuj czujnik na słupku montażowym i nawias (dołączony) używając

śruby (w zestawie).

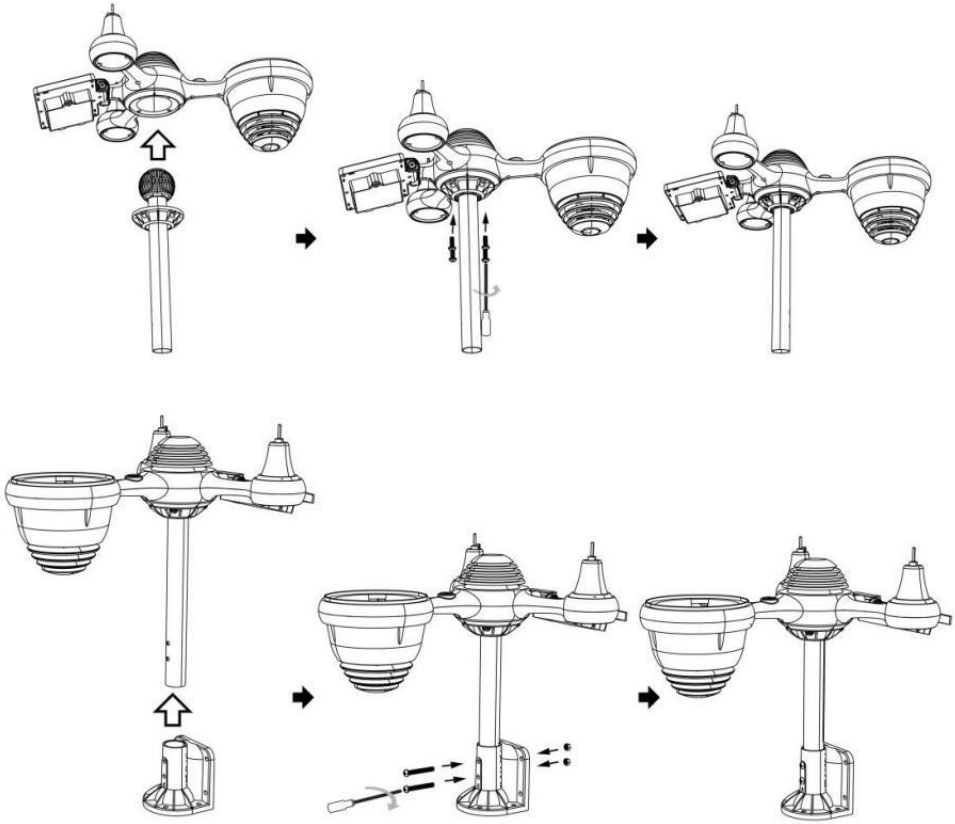

INSTALOWANIE KIELICHÓW PRĘDKOŚCI WIATRU I ŁOPATKĘ JONOWĄ KIERUNKU WIATRU

● Wyrównaj otwory na śruby w miseczkach czujnika prędkości wiatru z płaski, pionowy strona z ten metal pręt.

● Włóż kubki pomiarowe prędkości wiatru do metalu pręt I pieprzyć ich NA obcisły Do zamek To W miejsce.

● Wyrównaj otwory na śruby w wiatrowskazie z płaską, pionową strona z metalu pręt.

● Włóż chorągiewkę kierunku wiatru w metalu pręt i mocno je przykręć zamek To W miejsce.

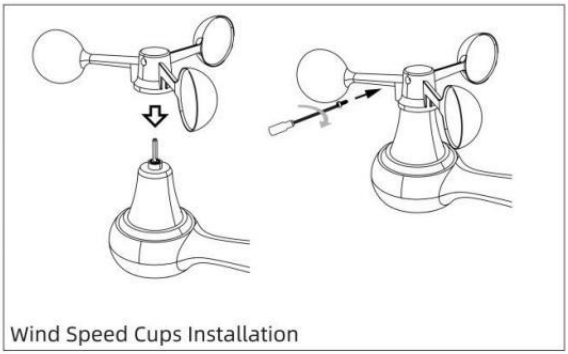

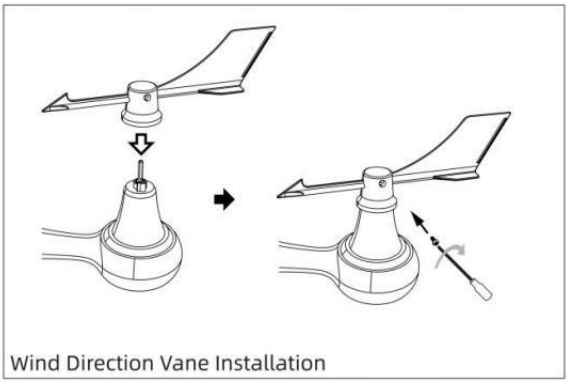

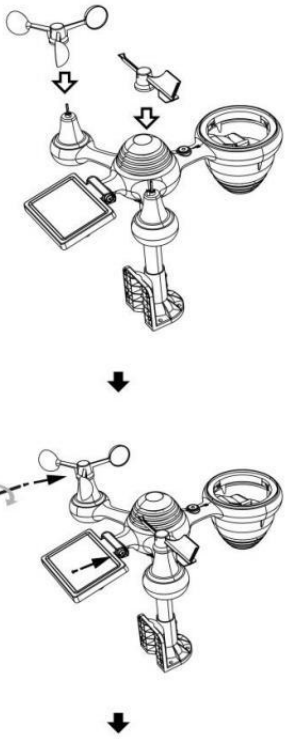

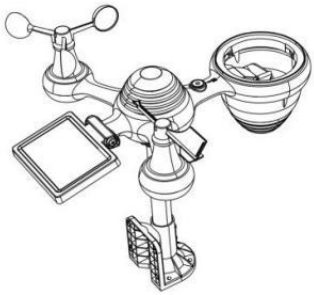

USTAWIENIE ZBIERACZ DESZCZU

● Wyrównaj nacięcia na lejku z rowkami blokującymi wewnątrz ten deszcz kolektor.

● Włóż lejek w zbiorniku na deszczówkę i przykręcić je obcisły Do zamek To W miejsce.

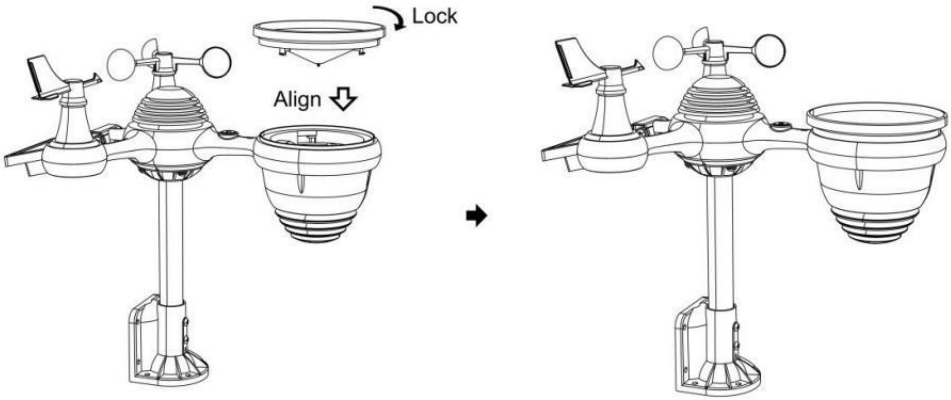

INSTALOWANIE BATERIE

● Odkręć pokrywę baterii znajdującą się na dole Czujnik zewnętrzny 7 w 1 za pomocą śrubokręta 1.

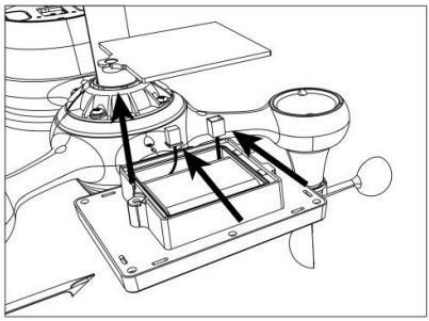

● Podłącz kabel do akumulatora zestaw baterii (dołączony) do kabel znajduje się w akumulatorze przedział.

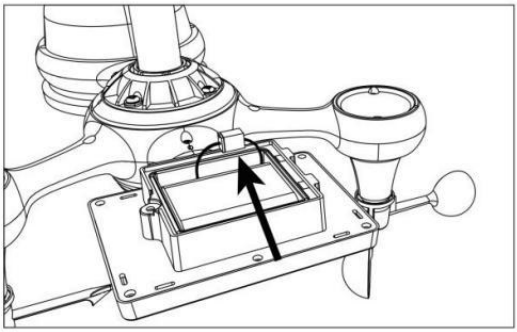

- Dopasuj podłączone kable tak, aby wygodnie mieściły się w komorze. Następnie, włóż akumulator do przedział.

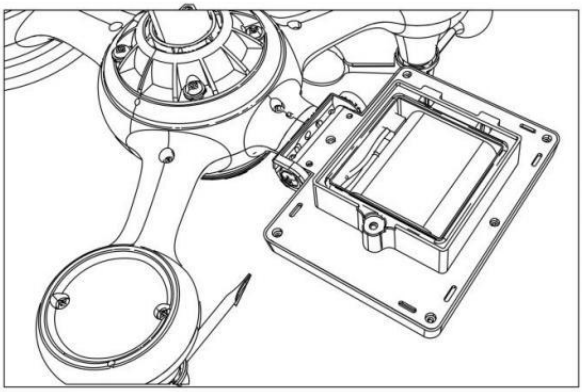

- Zamknij i zapiąć ten bateria drzwi z powrotem NA ten przedział.

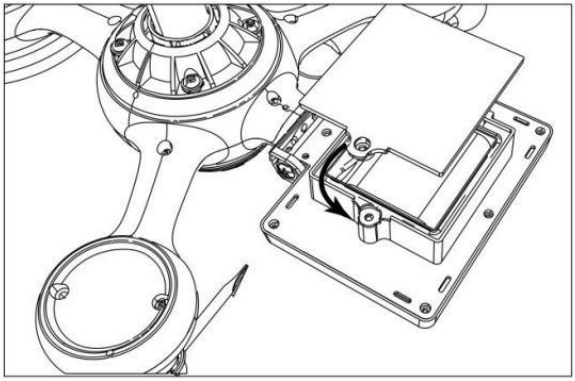

OGNIWA SŁONECZNEGO

● Odkręć śrubę przy połączenie, aby koło zębate znajdowało się po drugiej stronie z wspólny wypycha. Ogniwo słoneczne powinno teraz Być W jakiś odblokowany pozycja.

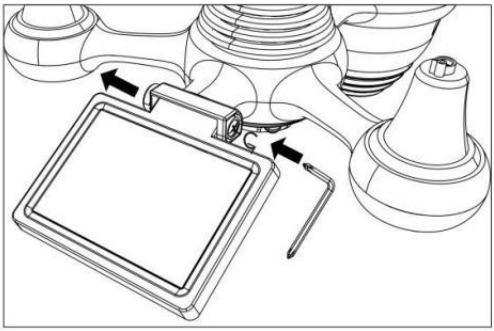

● Dostosuj kąt pionowy ogniwa słonecznego, aby uzyskać najbardziej optymalny wykorzystanie ogniwa słonecznego w zależności od lokalizacja.

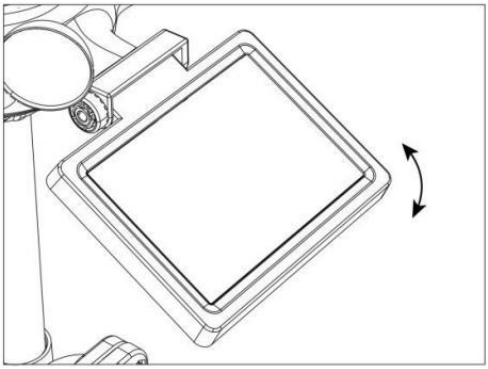

● Wciśnij przekładnię do środka i dokręć śrubę do momentu ten koła zębate zamek W miejsce.

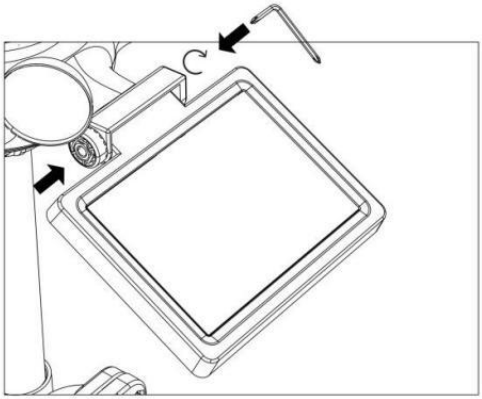

Podczas regulacji ogniwa słonecznego ustaw je pod kątem najbardziej zbliżonym do Twojej szerokości geograficznej . Zobacz poniżej wykres, aby uzyskać wyobrażenie z jak ty powinien kąt twój słoneczny komórka.

Szerokość geograficzna Bliskość	Ogniwo słoneczne Wybór kąta
Jeśli Twoja lokalizacja to zamknąć Do 84°	84°
Jeśli Twoja lokalizacja to zamknąć Do 63°	63°
Jeśli Twoja lokalizacja to zamknąć do 42°	42°
Jeśli Twoja lokalizacja to zamknąć Do 21°	21°
Jeśli Twoja lokalizacja to zamknąć Do 0°	0°

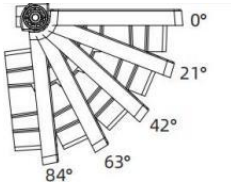

MONTAŻ BEZPRZEWODOWEGO CZUJNIKA ZEWNĘTRZNEGO 7-I N-1

- Wybierz lokalizację zewnętrznego czujnika 7 w 1, który Jest otwórz za pomocą NIE przeszkody.
- Dokręć montowanie nawiasy do powierzchnia/ściana używając cztery śruby samogwintujące (w zestawie) lub dokręć śrubę mocującą biegun do twojego obecnego montowanie słup z czterema φ5 Śruby i M5 Montaż nakrętek.
- Dodaj podkładki gumowe na ten montowanie nawias zanim zapięcie ten montowanie uchwyt na czujniku.

♋ Upewnij się, że zbiornik na deszczówkę jest skierowany na północ i słoneczny płyta twarze skierowane na południe zanim zapięcie ten śruby (w zestawie).

☞❒□♦⌘ę zapewnić To ten transduktor Jest naprawił w szczególności ciasno, w przeciwnym razie wietrzne warunki powodują drżenie nadajnika i błędne odczytywanie sygnału

dane dotyczące opadów deszczu.

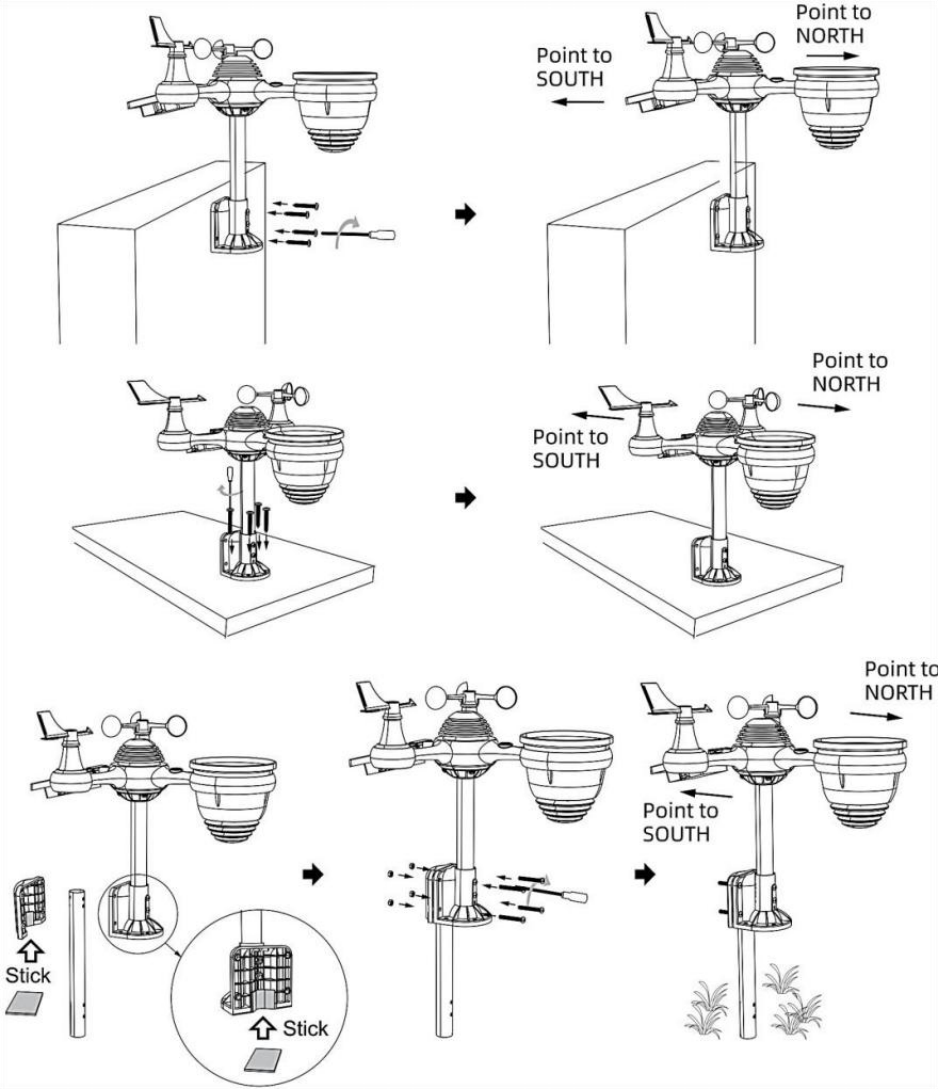

Skierowanie bezprzewodowego czujnika zewnętrznego 7 w 1 na południe (FAKULTATYWNY)

Bezprzewodowy czujnik pogodowy do użytku na zewnątrz jest skalibrowany tak, aby spiczasty północ dla maksymalna dokładność. Jednak dla Twojej wygody, jeśli jesteś użytkownikiem

znajduje się w południowej części Półkula, możesz użyj czujnika z deszcz kolektor skierowany na południe.

1.) Zamontuj i zainstaluj bezprzewodowy czujnik temperatury za pomocą zbieracz deszczu wskazując na południe, zamiast Północy. (Proszę zapoznać się z MONTAŻ BEZPRZEWODOWY 7 W 1 NA ZEWNĄTRZ CZUJNIK .)

2.) Wybierz „STH" dla półkuli południowej w ten zegar ustawienie tryb. (Proszę zobacz „ustawianie zegara")

UWAGA: Zmiana ustawienia półkuli spowoduje automatyczną zmianę kierunek faz księżyca NA wyświetlacz.

Skierowanie bezprzewodowego czujnika pogody w stronę południa zapewni maksymalne nasłonecznienie panelu słonecznego, zwłaszcza w sezonie zimowym na południu Półkula.

BEZPRZEWODOWEGO CZUJNIKA 7 W 1 POZIOM

● Użyj bańki poziom wskaźnik, aby upewnić się, że bezprzewodowy czujnik zewnętrzny jest całkowicie równy. Jeżeli czujnik nie jest poziom, ten osiągać miernik, Promieniowanie ultrafioletowe I Światło intensywność będzie nie Zmierz dokładnie.

● Aby wyregulować poziom bezprzewodowego czujnika zewnętrznego, poluzuj śruby montażu Polak. Dostosuj poziom bezprzewodowego czujnika zewnętrznego, aby upewnij się, że bańka Jest w środku bańki poziom w dyktaturze.

● Dokręć śrubę mocującą biegun znowu n.

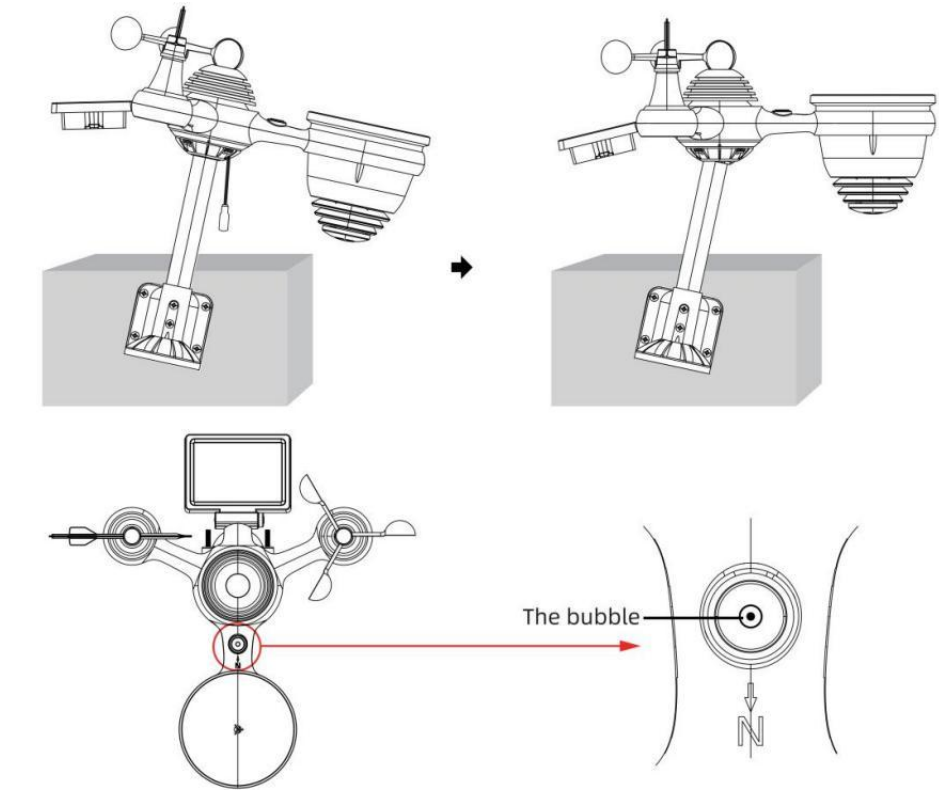

USTAWIENIE W GÓRĘ STACJI POGODOWEJ

ZASILANIE W GÓRĘ STACJI POGODOWEJ

● Podłącz zasilacz do gniazdka elektrycznego. podnośnik usytuowany W ten z powrotem stacji meteorologicznej. Wstaw 3 nowy Baterie alkaliczne AAA (brak w zestawie) stanowiące zapasowe źródło zasilania.

● Po stacji pogodowej jest włączony, automatycznie wejdzie łączenie w pary tryb.

PAROWANIE BEZPRZEWODOWEGO CZUJNIKA 7 W 1

● Po włączeniu stacji pogodowej powinna ona: automatycznie szukaj do czujników bezprzewodowych i łączenia się z nimi. Jeżeli stacja pogodowa nie

połącz się w ciągu pierwszych 5 minut, zapoznaj się z poniższą sekcją,

„„PONOWNE PAROWANIE CZUJNIKA”.

● Zobaczysz ikonę anteny przesuwającej się w sekcji wyświetlacza, pokazującej temperaturę i wilgotność (na zewnątrz) .

● Po sparowaniu po zakończeniu procesu ikona anteny zniknie pojawić się stałe (nie migające) oraz odczyty temperatury i wilgotności zewnętrznej, wiatru prędkość, kierunek wiatru, UV, światło intensywność i opady deszczu będą się pojawiać W ich
wyznaczone sekcje wyświetlacza LCD

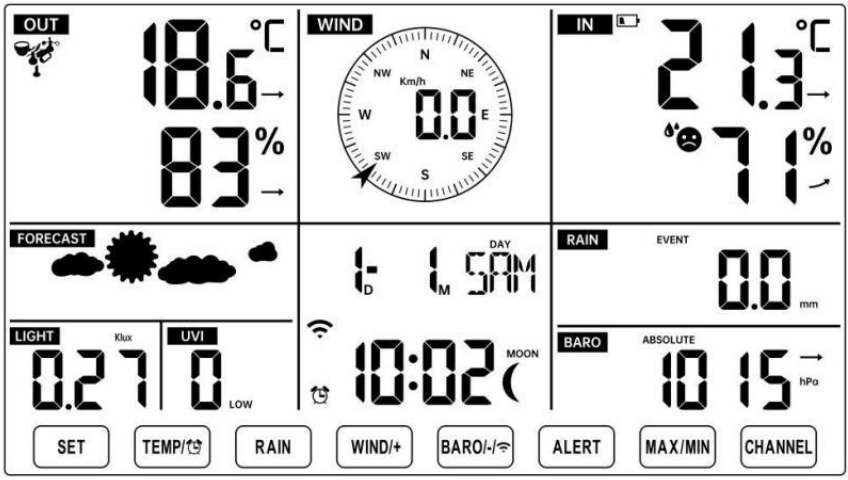

NORMAL TIME DISPLAY

PONOWNE PAROWANIE CZUJNIKA

● Jeśli połączenie zostanie przerwane lub stacja pogodowa nie działa jest resetowany, następnie naciśnij i trzymać ten ⑰ Naciśnij przycisk【 KANAŁ 】 i przytrzymaj go przez 2 sekundy, aby przejść do trybu parowania, a następnie

stacja pogodowa będzie ponownie zarejestruj wszystkie czujniki, które już zostały został
zarejestrowano go wcześniej (tj. stacja pogodowa będzie nie stracić ten połączenie sparowanych czujników w górę zanim.)

USTAWIENIE UP POŁĄCZENIE WI-FI I MAMY DRUGI SERWER POŁĄCZENIE

Naciśnij i przytrzymaj ⑭ 【 BARO/-/ 】 przycisk powyżej r 3 sekundy, pogoda stacja Na wyświetlaczu LCD pojawi się litera „AP”, która To wszedł Dostęp
Punkt (AP) tryb. W tym momencie będzie Być gotowy do ustawienia Wi-Fi Być dostosowano.

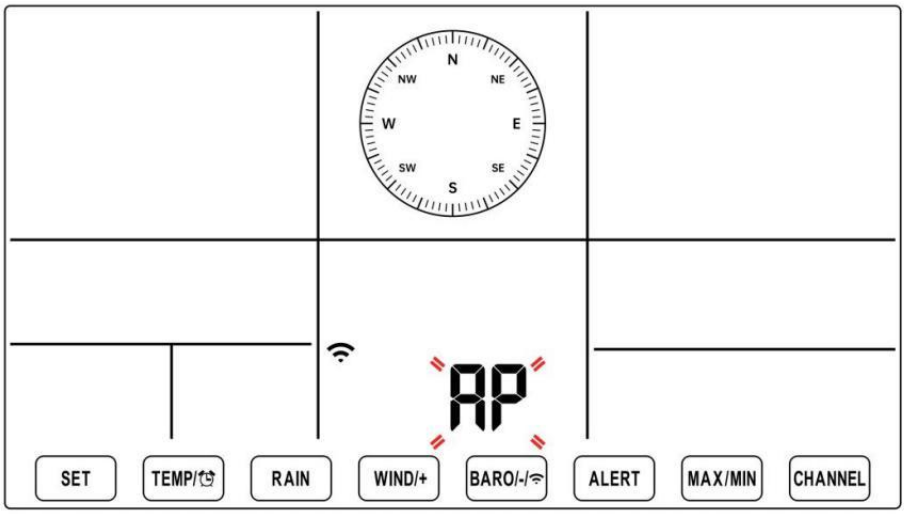

Użyj smartfona, tabletu lub komputera, aby połączyć się ze stacją pogodową przez Wi-Fi, wykonując następujące czynności:

- Włączony Komputer, Otwarte Twoja sieć Wi-Fi sieć Ustawienia. NA Android ™ Lub iOS
  urządzenia, przejdź do menu ustawień, a następnie wybierz Połączenia/WI-FI Do otwórz sieć Ustawienia.
- Znajdź SSID stacji pogodowej na liście. Powinno się pojawić Jak **WWS-XXXXXX** (gdzie wszystkie X są liczbami całkowitymi) w lista. Uzyskiwać NA SSID do połączenia. Ten krok zajmie kilka sekund.
- Kiedy ty są połączone Do pogoda stacja, Otwarte w górę twój internet lub sieć mobilna przeglądarki i wprowadź następujący adres ten

pasek adresu: **http://192.168.1.1** aby uzyskać dostęp do strony internetowej stacji pogodowej interfejs. (Upewnij się, że uwzględnij http:// lub else sieć przeglądarka

może zinterpretować adres jako zapytanie wyszukiwania). My polecić korzystając z najnowszej wersji renomowanej witryny internetowej przeglądarki.

- Wprowadź następujące dane informacja n do interfejsu internetowego (rysunek 1). Robić pewnie wszystkie informacje jest wpisany przed wybraniem opcji Zapisz. Jeśli ty wybierz opcję nie przesyłania Wunderground.com lub weathercloud.net, pozostaw pola wyboru niepowstrzymany.

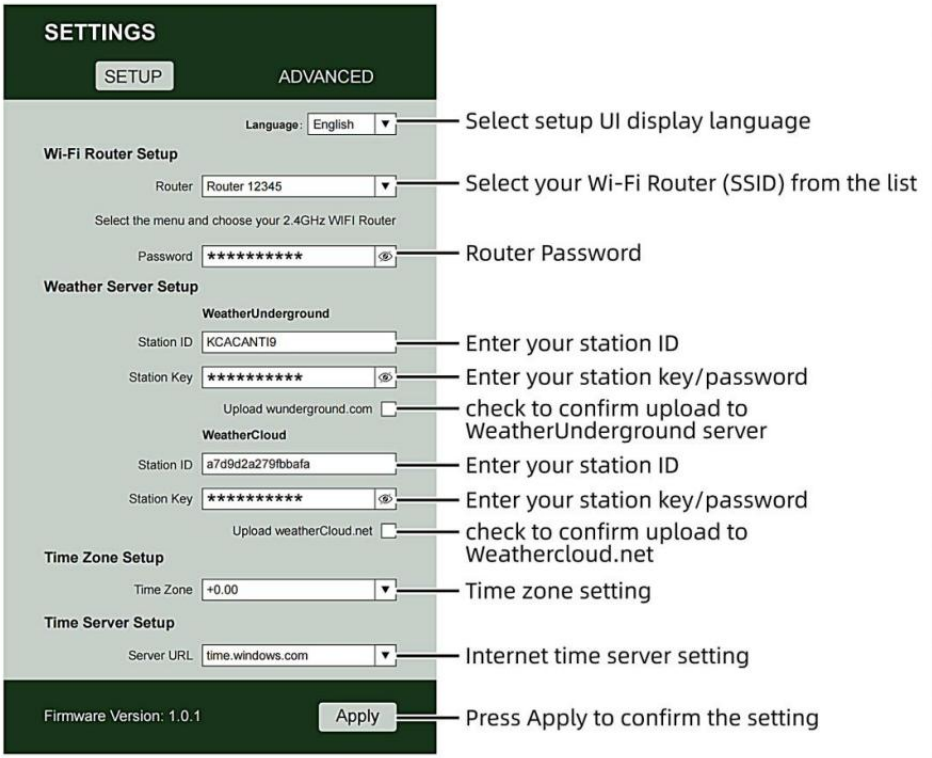

Figure 1

NOTATKA :

Ustawienia strefy czasowej (domyślne) : 0h). Aby automatycznie ustawić wyświetlanie czasu zgodnie ze swoją strefą czasową, zmień strefę czasową w sekcji Ustawienia serwera czasu na stronie

USTAWIENIA z „0:00” (domyślnie) na swoją strefę czasową (np. +1:00 dla Niemcy).

5.) Jeżeli wszystkie wprowadzone przez Ciebie informacje są poprawne, naciskać "Stosować" Do potwierdzać

(Postać 1). Jeśli nie, sprawdź swoją sieć interfejs Jeszcze raz proszę o informację.

UWAGI:

Po zakończeniu konfiguracji sieci Wi-Fi komputer lub urządzenie mobilne urządzenie

powróci do domyślnego połączenia Wi-Fi. Jeśli tak nie, po prostu otwórz ustawienia sieci bezprzewodowej swojego urządzenia i ręcznie na nowo połączyć.

Chwila w trybie AP możesz nacisnąć i trzymać ⑭ **【** BARO/-/ **】 przycisk przez ponad 3 sekundy, aby wyjść z trybu AP. Stacja pogodowa po prostu przywróci poprzednie ustawienia AP.**

KALIBROWANIE

Po połączeniu się ze stacją pogodową za pomocą sieci Wi-Fi i otworzyłem ustawienia strona na **http://192.168.1.1 ,** kliknięcie „ **ZAAWANSOWANE** ” spowoduje otwarcie następującego **okna** strona (Rysunek 2).

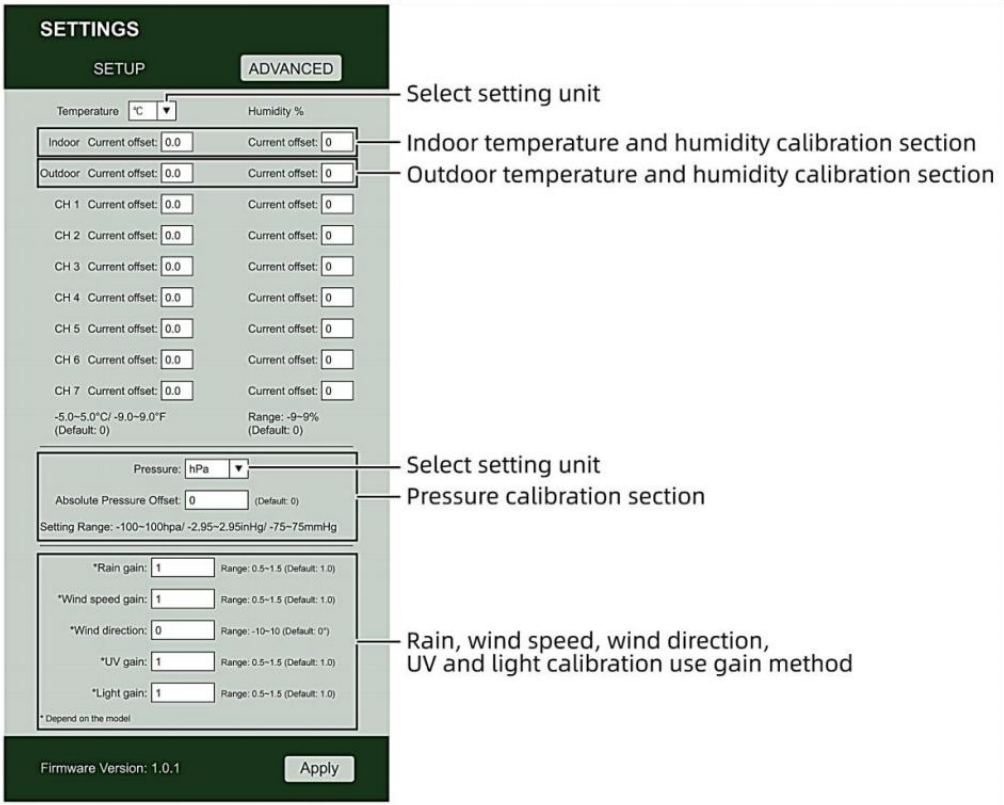

Figure 2

1) Możesz Wchodzić Lub zmiana ten zrównoważyć I osiągać wartości Do różny pomiar parametr s.

2) Kiedy już Posiadać ukończyłeś swoje libacje ca , naciskać ten **"STOSOWAĆ"** przycisk.

3) Obecny wartość przesunięcia będzie aktualizacja Do pokazywać ten wartość To Ty wszedł

(Zamiast z ten domyślny wartość). Jeśli Ty chcieć Do zmiana ten wartość , ty Móc Wchodzić nowy wartość W ten skrzynka obok ten liczba (jako W krok 1) Do aktualizacja ten wartość ponownie , naciskać **" STOSOWAĆ "** przycisk .

NOTATKA :

My robimy nie zalecamy kalibrację większości wartości z wyjątkiem z Względny Ciśnienie, które musieć być prawidłowo skalibrowany, aby odzwierciedlać Twoje

odległość nad poziomem morza poziom uwzględniający wysokość ruchomości.

STATUS POŁĄCZENIA WI-FI

Gdy stacja pogodowa połączy się pomyślnie z routerem Wi-Fi,

Sygnał Wi-Fi pojawi się na wyświetlaczu LCD wyświetlacz .

Jeśli sygnał Wi-Fi

Jest niestabilny lub stacja pogodowa próbuje się połączyć router, ten Ikona zacznie migać. Jeśli ikona zniknie, To oznacza, że stacja pogodowa jest nie połączony z routerem Wi-Fi .

	
Błyskowy: ten pogoda stacja s Jest Próba Do łączyć Do twój bezprzewodowy routera.	Solid: stacja pogodowa ma został podłączony do sieci przewodowej routera.

NOTATKA :
Jeśli Ty własny A podwójny zespół router (2,4 GHz) I (częstotliwość 5,0 GHz) robić Jasne Ty połącz się z 2,4 GHz zespół, w przeciwnym razie nie uda się połączyć stacji pogodowej

Wi - Fi .

STAN POŁĄCZENIA Z SERWEREM CZASU

Po połączeniu stacji pogodowej z internetem , będzie próba aby połączyć się z internetowym serwerem czasu w celu uzyskania czasu UTC czas. Raz ten
połączenie zostało nawiązane, a czas stacji pogodowej został zaktualizowano. Ten ikona Na wyświetlaczu pojawi się napis **„SYNC”.** Ekran LCD.

Aby wyświetlić prawidłowy czas dla swojej strefy czasowej, należy: potrzebować
Zmień strefę czasową w ustawieniu ZEGARA tryb od 00 (domyślny) do twojego strefa czasowa (np. -5 dla EST). Jeśli nie znasz swoją strefę czasową, ty Móc Patrzeć To w górę w sieci.

NOTATKA :

Czas zostanie automatycznie zsynchronizowany z Internet na godzinę.

UTWÓRZ I SYNCHRONIZUJ SWOJE KONTO NA SERWERZE POGODOWYM

STWÓRZ SWOJE KONTO WEATHER UNDERGROUND

1.) Odwiedź: https://Wunderground.com i wybierz opcję **„Dołącz”** w górny w prawo i w róg i stwórz A Bezpłatny Konto.

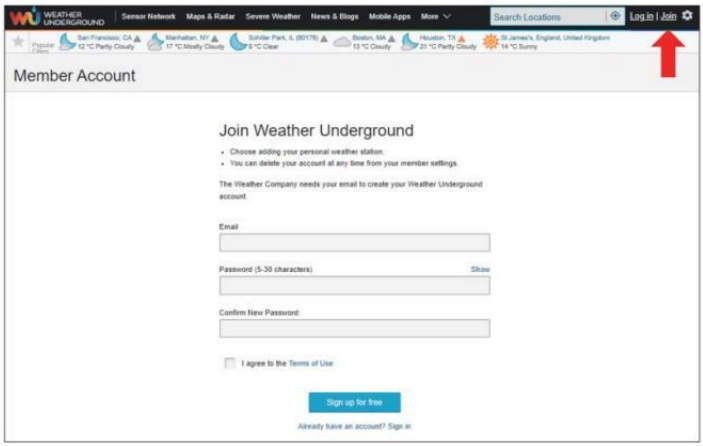

2.) Wprowadź Nazwa użytkownika , E-mail I Hasło **(To jest twój Login hasło do strony internetowej, nie do Twojego adresu e-mail hasło. Więc nie prywatność zostanie ujawniony).** Kliknij Podpisać za darmo.

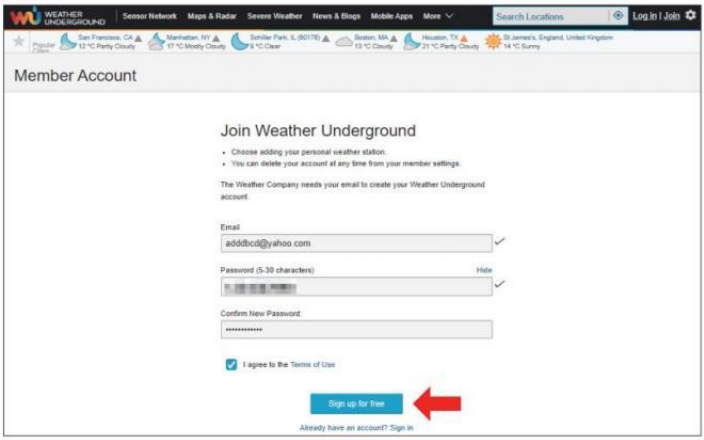

3.) Po dokonaniu rejestracji pomyślnie, to będzie być pokazanym poniżej wiadomość.

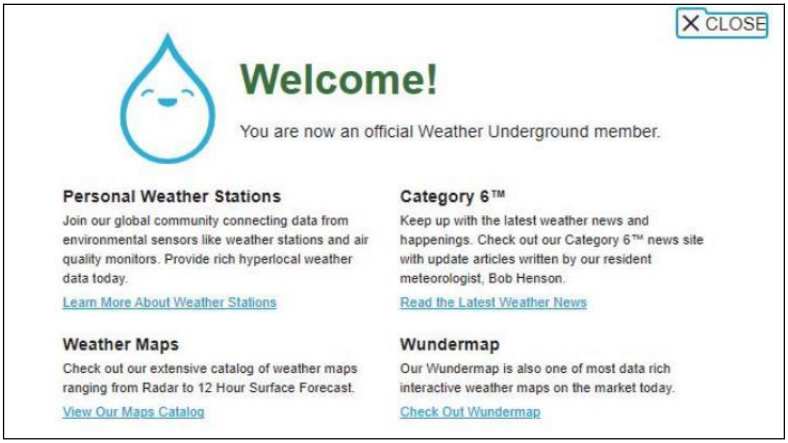

4.) Kliknij **„Zaloguj się”** i wprowadź adres e-mail i hasło ty po prostu zarejestrowany.

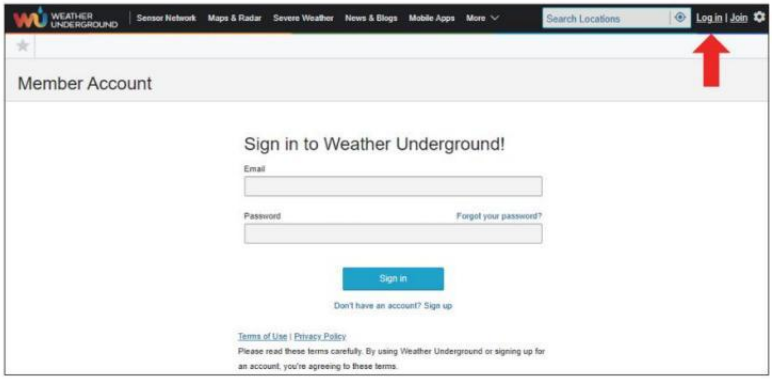

5.) Kliknij **„Mój profil" „** i wejdź Członek Ustawienia.

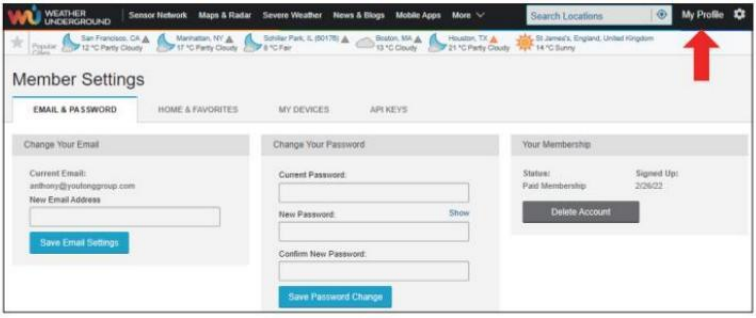

6.) Kliknij **„Aktualizuj" dom lokalizacja "** .

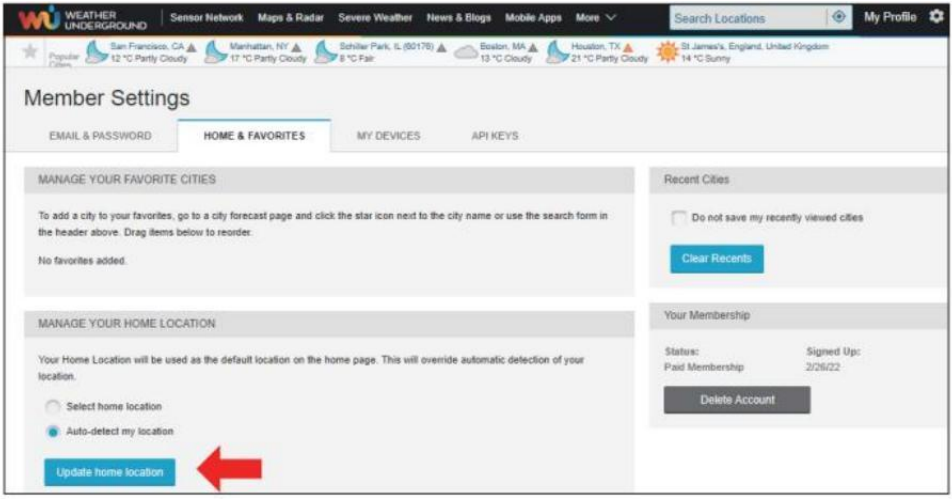

7.) Kliknij **„Moje Urządzenia"**, I kliknij **„Dodaj" Nowy Urządzenie"**.

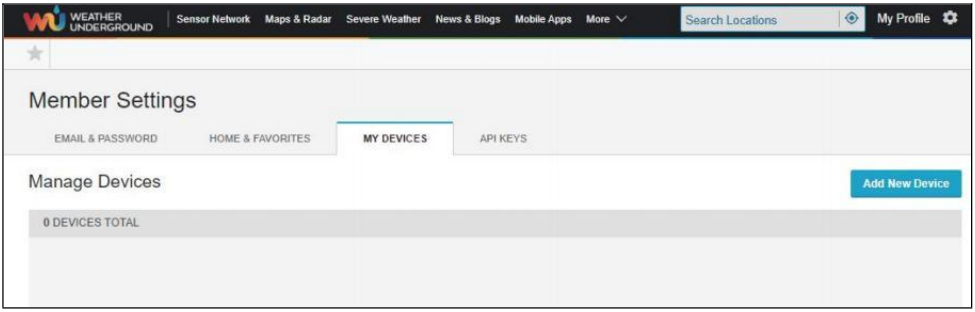

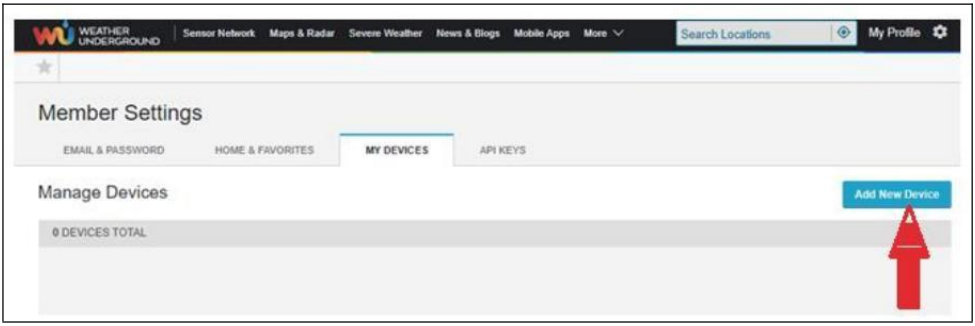

8.) Wybierz adres według wprowadzanie jakiś adres lub wybierz Podręcznik Do pozycja

Twój adres automatycznie sojusznik. Następnie kliknij „**Następny** ".

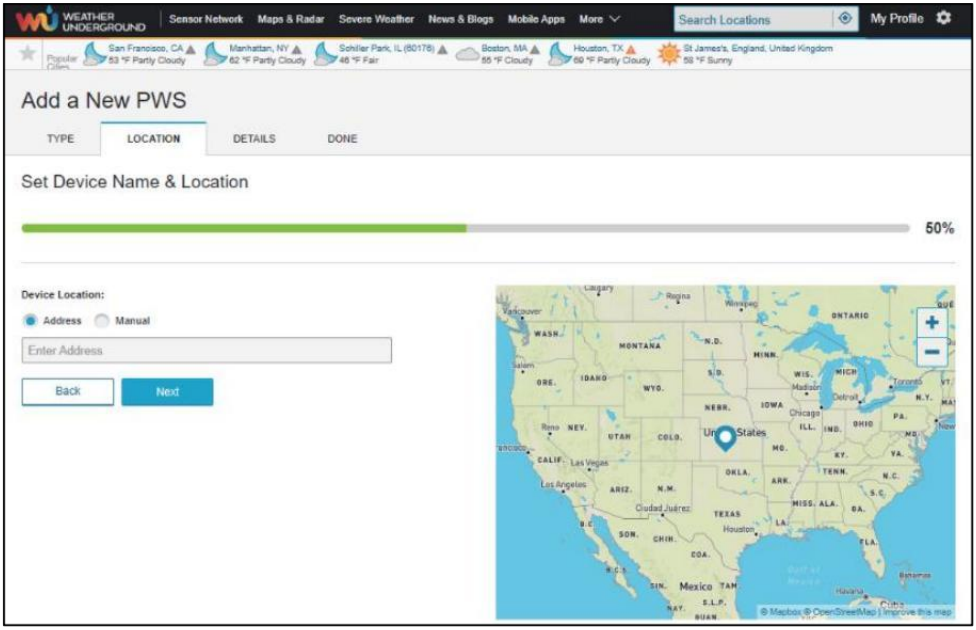

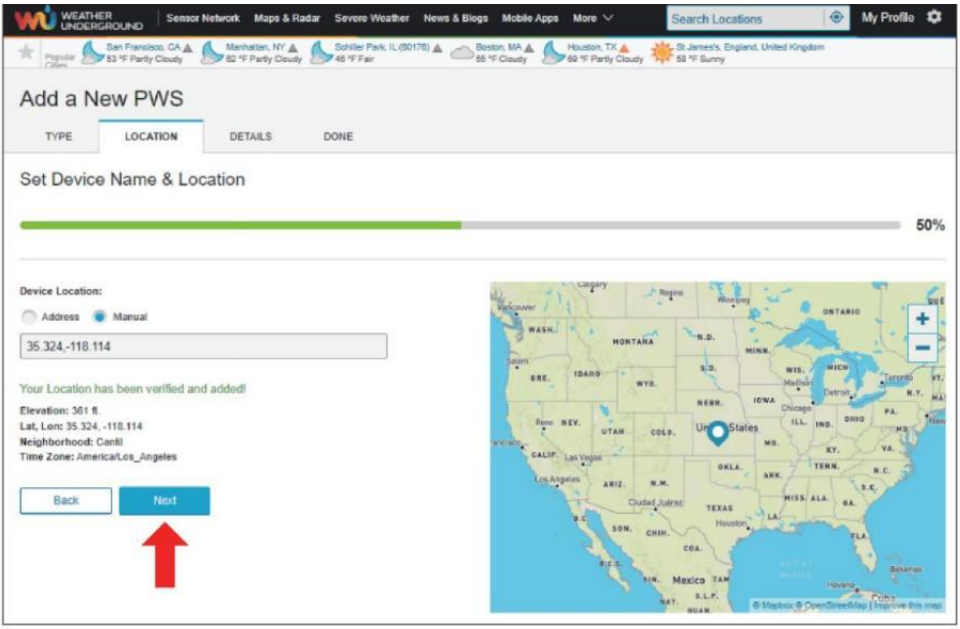

9.) Wprowadź informacje o pogodzie. Puste z czerwony (wymagany) musieć Być wypełniony W.

NOTATKA :

Ty Móc wybierz „ inne ” z ten Urządzenie Sprzęt .

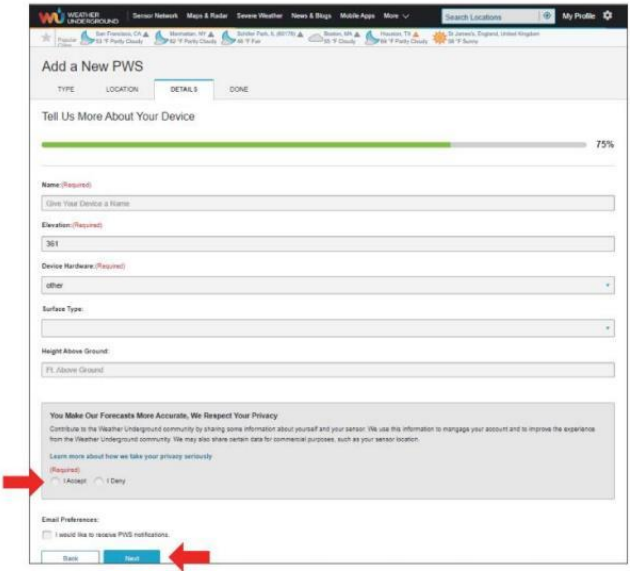

10.) Po zakończeniu sesji kliknij **„Akceptuję”** i **„Następny".** 11.) Po pomyślnej rejestracji, Proszę zapisz swoją pogodę Podziemny Identyfikator i Kluczowe informacje dotyczące późniejszej konfiguracji używać.

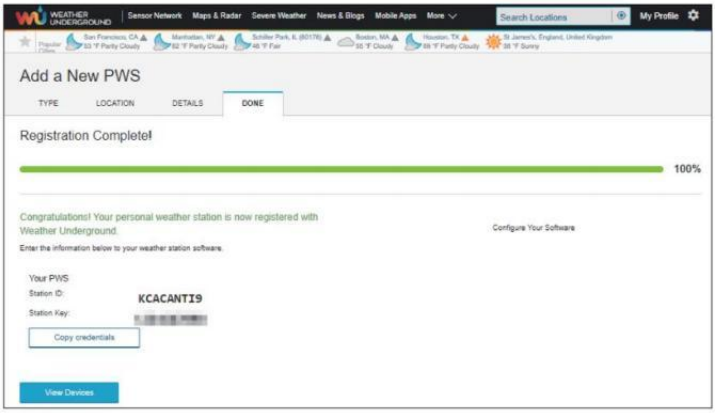

12.) Jak pokazano poniżej rejestracja zostało wykonane pomyślnie.

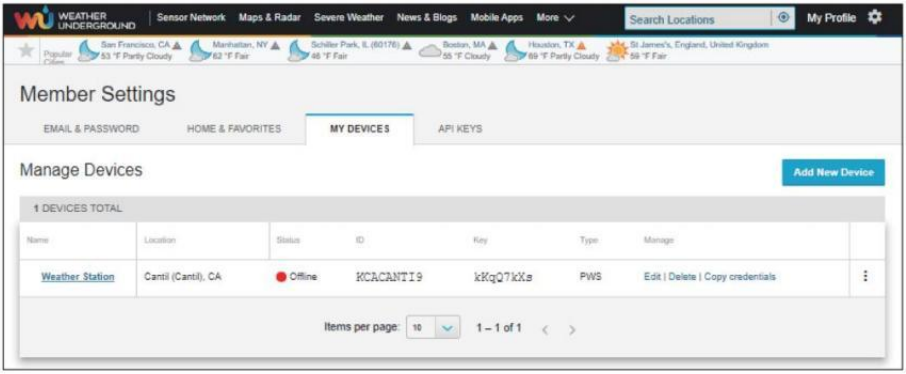

UTWÓRZ SWOJE KONTO W WEATHER CLOUD

1.) Odwiedź witrynę Weathercloud pod adresem **https://weather cloud.net/** i wprowadź A Nazwa użytkownika, E-mail i Wpisz hasło i kliknij „ **Zarejestruj się** ”. Po
instrukcje dotyczące tworzenia konta.

UWAGA: To najlepiej zrobić to na A komputer pulpit Lub laptopa. (To jest twój Login hasło do strony internetowej nie twój e-mail hasło. Więc NIE prywatność będzie narażony).

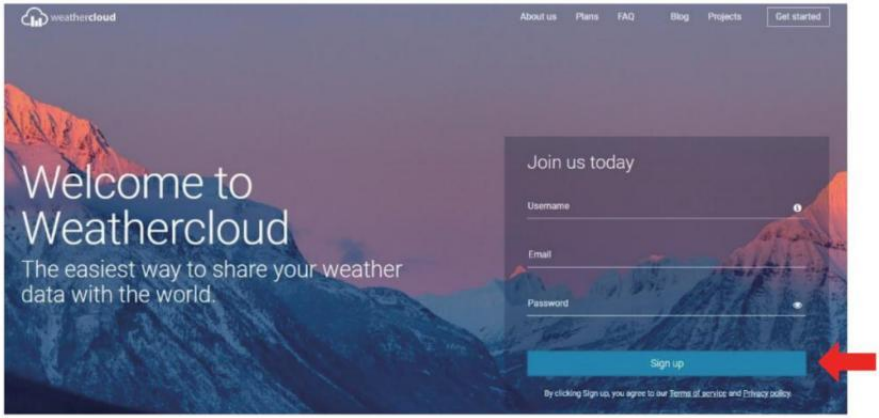

2.) Kiedy To jest udany, jakiś e-mail będzie Być otrzymane w twoim zarejestrowany skrzynka pocztowa.

3.) Otwórz pocztę i zaloguj się do sieci adres W ten poczta. Trzask „ **Aktywuj twój Chmura pogodowa konto** ”.



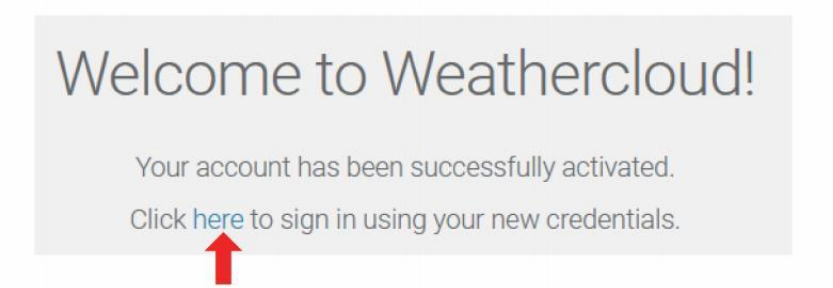

4.) Kliknij **„tutaj” „** aby wejść do strona główna witryny Weathercloud .

5.) Wprowadź adres e-mail i hasło, które właśnie zarejestrowałeś, aby wejść na stronę internetową weathercloud.

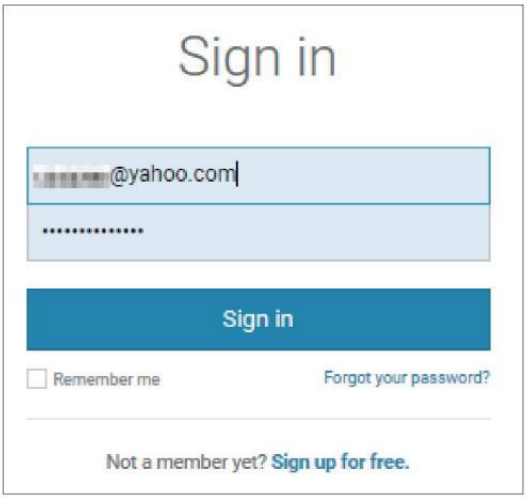

6.) Kliknij **„Utwórz urządzenie ”** , aby dodać prognozę pogody. stacja urządzenie.



7.) Wprowadź wszystkie wymagany informacja do Tworzyć Nowy Urządzenie strona. Puste pola z czerwonym *muszą być wypełnionym W.

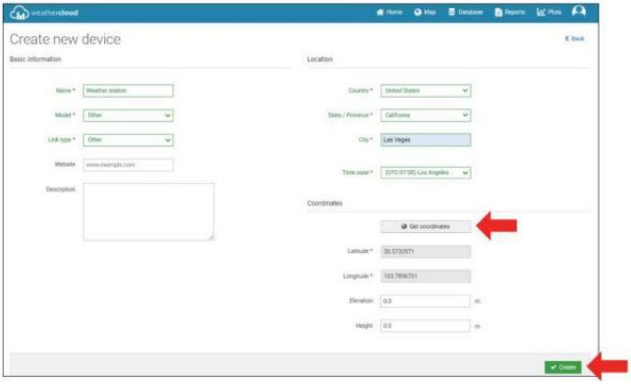

NOTATKA :

Ty Móc wybierz „ inne ” z ten Model numer I Połączyć typ W ten powyżej puste miejsca. Kliknij „Uzyskaj współrzędne”, aby zidentyfikować swoje lokalizacja na ten mapa, a następnie kliknij „Zrobione ” do potwierdź .

8.) Kiedy już ukończyć Ten sekcja , Kliknij „ **Utwórz** ”.
9.) Po pomyślnej rejestracji, proszę zapisz swoją Weathercloud ID I Kluczowe informacje dotyczące późniejszej konfiguracji używać.

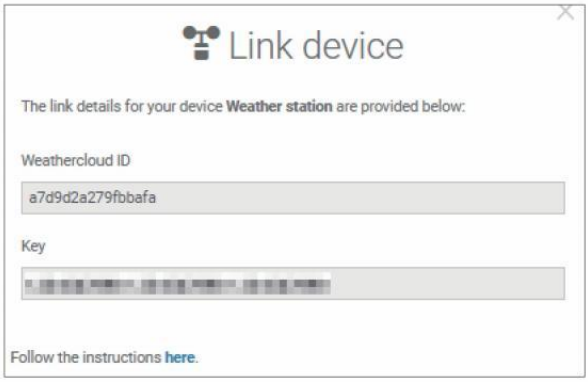

ZOBACZ SWOJĄ POGODĘ DANE DOTYCZĄCE POGODY PODZIEMNY
Aby przeglądać dane ze stacji pogodowej na żywo za pośrednictwem Komputer lub sieć mobilna przeglądarka,
odwiedzać **http://www.wunderground.com,** a następnie wejdź na stację Identyfikator, który otrzymałeś podczas zakładania konta w szukaj pole. Twoje dane pogodowe pojawi się NA ten Następny strona.

ZOBACZ SWOJĄ POGODĘ DANE W WEATHERCLOUD
1.) Aby wyświetlić dane ze stacji pogodowej na żywo przez Komputer Lub przenośny sieć przeglądarka, odwiedź **http://www.weathercloud.net** i zaloguj się na utworzone konto. 2.) Kliknij na zakładkę u góry strona zatytułowana Urządzenia.
3.) Kliknij menu Ustawienia u góry po prawej stronie strona, I wybierać ten opcja Widok.
4.) Kliknij opcję Aktualny, Wiatr lub Ewolucja, aby wyświetlić dane ze swojej stacji pogodowej. dane.

ZEGAR

Ustawianie Zegar

W Normalna czas wyświetl , naciśnij I trzymać ⑩ 【 USTAW 】 przez 2 sekundy Do Wchodzić ustawianie czasu tryb . Naciskać I uwolnienie ⑬ 【 WIATR /+ 】 I ⑭ 【 BARO /-/ 】 Do Dostosuj wartości.

Trzymać ⑬ 【 WIATR /+ 】 i ⑭ 【 BARO /-/ 】 ponad 2 sekundy Do regulować wartości szybko . Naciśnij I uwolnienie ⑩ 【 USTAWIENIE 】 do kon fi rm I przenosić Do ten Następny przedmiot.

Do Wyjście ten ustawienie tryb Na każdy czas , naciskać ⑱ 【 ŚWIATŁO / DRZEMKA 】 przycisk .

Ustawianie kolejności

1. BRZĘCZYK Włącz /Wyłącz 2. NTP Włącz /Wyłącz 3. Język
4. Czas Strefa 5. Czas letni Włącz /Wyłącz 6. MD/D- M Data Format
7. Rok 8. Miesiąc 9. Dzień
10. 12/24 Godzina Format11. Godzina 12. Chwila
13. Temperatura Jednostka 14. Ciśnienie Jednostka 15 . Względny Ciśnienie Kalibrowanie
16. Światło Intensywność Jednostka 17. Opad deszczu Jednostka 18. Wiatr Prędkość Jednostka
19. Półkula 20. Koniec z ustawienie

1.) Naciśnij I trzymać ⑩ Przycisk 【 USTAW 】 wstępowanie ten ustawienia .

Sygnał dźwiękowy ON miga .

Naciskać ⑬ 【 WIATR /+ 】 lub ⑭ 【 BARO /-/ 】 Do zmiana między Brzęczyk NA i sygnał dźwiękowy o nie. Naciskać ⑩ 【 USTAWIĆ 】 Do wybierać NTP włączony /wyłączony.

2.) Kiedy NTP ON miga , naciskać ⑬ 【 WIATR /+ 】 Lub ⑭ 【 BARO /- / 】 Do zmiana między NTP NA I NTP o nie . Naciskać ⑩ 【 USTAWIENIE 】 do wybrać Język .

3.) Kiedy Język błyska , naciskać ⑬ 【 WIATR /+ 】 Lub ⑭ 【 BARO /- / 】 Do zmiana między dzień powszedni języki . Naciskać ⑩ 【 USTAWIĆ 】 Do wybierać czas strefa .

NOTATKA :Jest ich łącznie 8 języki na dzień powszedni wyświetlacz. (POL = Angielski , GER = Niemiecki , WOLNY = Francuski SPA = hiszpański WŁOCHY = Włoski , DAN = Duński , DUT = Holenderski , rosyjski = rosyjski)

4.) Kiedy Czas Strefa błyski , naciskać ⑬ 【 WIATR /+ 】 Lub ⑭ 【 BARO /-/ 】 Do ustawić czas strefa . Naciskać ⑩ 【 USTAWIENIE 】 do wybierać Czas letni włączony /wyłączony.

5.) Kiedy Czas letni ON miga , naciskać ⑬ 【 WIATR /+ 】 Lub ⑭ 【 BARO /-/ 】 Do zmiana między Czas letni NA I Czas letni o nie . Naciskać ⑩ 【 USTAWIENIE 】 do wybierać data formatuj . 6.) Kiedy D --M miga , naciśnij ⑬

【 WIATR /+ 】 Lub ⑭ 【 BARO /-/ 】 Do przełączać się pomiędzy M - D I D - M data formatuj . Naciskać ⑩ 【 USTAWIENIE 】 do wybierać rok .

7.) Kiedy rok miga , naciśnij ⑬ 【 WIATR /+ 】 Lub ⑭ 【 BARO/-/ 】 aby dostosować kalendarz rok . Naciśnij ⑩ 【 USTAWIENIE 】 do wybierać miesiąc .

8.) Kiedy miesiąc miga , naciskać ⑬ 【 WIATR /+ 】 Lub ⑭ 【 BARO /-/ 】 Do

regulować ten kalendarz miesiąc . Naciskać ⑩ 【 USTAWIENIE 】 do wybierać dzień .

9.) Kiedy Dzień miga , naciśnij 【 WIND / + ⑬ 】 lub ⑭ 【 BARO /-/ 】 Do dostosować kalendarz dzień . Naciśnij ⑩ 【 USTAWIENIE 】 do wybierać 12/24 - godzinny formatuj .

10.) Kiedy 12 H miga , naciśnij ⑬ 【 WIATR /+ 】 Lub ⑭ 【 BARO /-/ 】 Do zmiana pomiędzy 12 godzina i 24 godzina formatuj . Naciskać ⑩ 【 USTAWIĆ 】 Do wybierać godzina .

11.) Kiedy godzina miga , naciśnij ⑬ 【 WIATR /+ 】 lub ⑭ 【 BARO /-/ 】 Do regulować ten godzina . Naciśnij ⑩ 【 USTAWIĆ 】 Do wybierać minuta .

12.) Gdy zacznie migać liczba minut, naciśnij ⑬ 【 WIND/+ 】 lub ⑭ 【 BARO/-/ 】 aby dostosować minuta . Naciskać ⑩ 【 USTAWIENIE 】 do wybierać temperatura jednostka .

13.) Kiedy ℉ miga , naciśnij ⑬ 【 WIATR /+ 】 lub ⑭ 【 BARO /-/ 】 Do zmiana między ℉ I ℃ . Naciskać ⑩ 【 USTAWIENIE 】 do wybierać ciśnienie jednostka .

14.) Kiedy ciśnienie jednostka miga , naciśnij ⑬ 【 WIATR /+ 】 lub ⑭ 【 BARO /-/ 】 Do zmiana między hPa inHg I mmHg . Naciskać ⑩ 【 USTAWIENIE 】 do wybierać kalibracja ciśnienia względnego .

15.) Kiedy Względny Ciśnienie błyska , naciskać ⑬ 【 WIATR /+ 】 Lub ⑭

【 BARO /-/ 】 Do regulować ten względny ciśnienie . Naciskać ⑩ 【 UST AWIENIE 】 do wybierać Intensywność światła jednostka.

16.) Kiedy Światło intensywność jednostka miga , naciskać ⑬ 【 WIATR /+ 】 Lub ⑭

【 BARO /-/ 】 Do zmiana jednostka między Klux Klan , FC I w /m2 . Naciśnij ⑩ 【 USTAW 】 Do wybierać opad deszczu jednostka.

17.) Gdy Deszcz jednostka miga , naciśnij ⑬ 【 WIATR /+ 】 lub ⑭ 【 BAR O /-/ 】 zmienić jednostka między W I mm . Naciśnij ⑩ 【 USTAWIENIE 】 do wybierać prędkość wiatru jednostka .

18.) Gdy Prędkość wiatru jednostka miga , naciskać ⑬ 【 WIATR /+ 】 lub ⑭

【 BARO /-/ 】 Do zmiana jednostka między W I mm . Naciśnij ⑩ 【 USTA WIENIE 】 do wybierać półkula.

19.) Gdy NTH miga , naciskać ⑬ 【 WIATR /+ 】 Lub ⑭ 【 BARO /- / 】 zmienić półkule między NTH (północny) i STH (południowy).

Naciskać ⑩ 【 USTAWIĆ 】 Do ratować I Wyjście ten ustawienie . To będzie powrót Do ten normalna tryb wyświetlacz .

NOTATKA: Jeśli tam Jest brak prawidłowej operacji w ciągu 2 0 sekund, to będzie automatyczne powrót do normalny wyświetlacz tryb z ustawienia tryb. Podczas regulacji ustawienia, możesz naciskać

⑱ Zz

ŚWIATŁO/DRZEMKA 】 przycisk do powrót do normalnego
【 wyświetlania tryb.

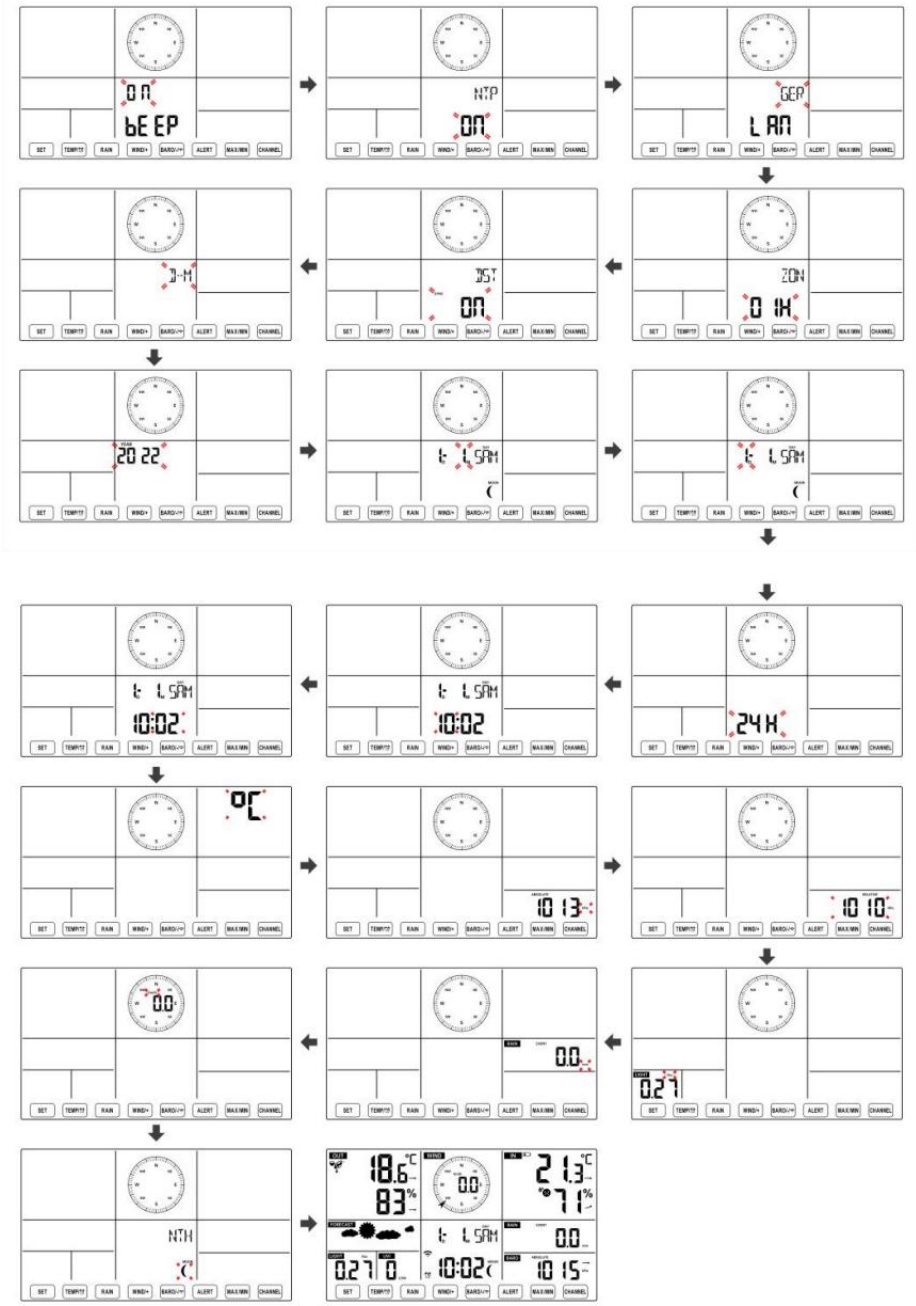

Księżyc Faza

Konsola wyświetlacza oblicza fazę księżyca według twój czas, datę i strefę czasową. Poniższa tabela wyjaśnia odpowiedni fazy i ich ikony dla obu Północny i południowy półkule.

Północny Ikony półkuli	Księżyc Faza	Półkula południowa Ikony
	Nowy Księżyc	
	Przybywający Półksiężyc Księżyc	
	Pierwszy kwartał Księżyc	
	Przybywający garb Księżyc	
	Pełny Księżyc	
	Ubywający garb Księżyc	
	Trzeci kwartał Księżyc	
	Ubywający Sierp Księżyca Księżyc	

Ustawianie alarmu

● W trybie wyświetlania czasu normalnego naciśnij⑩ Przycisk 【 SET 】 do przełączania wyświetlanego czasu alarmu (czas alarmu tryb).

● W trybie wyświetlania czasu alarmu naciśnij i przytrzymaj przycisk ⑩ 【 SET 】 Naciśnij przycisk i przytrzymaj go przez 2 sekundy , aby wejść w tryb ustawiania alarmu. Godzina alarmu zaczyna migać.

● Naciskać ⑬ 【 WIATR/+ 】 przycisk lub ⑭ 【 BARO/-/ 】 przycisk do ustawienia wymaganego godziny alarmu. Trzymać⑬ 【 WIATR/+ 】

przycisk lub⑭ 【 BARO/-/ 】przycisk do dostosuj godziny alarmu szybko.

● Naciskać ⑩ Przycisk 【 USTAW 】 do wyboru minuta Alarm. Minuta alarmu zaczyna migać.

● Naciskać ⑬ 【 WIATR/+ 】 przycisk lub ⑭ 【 BARO/-/ 】 przycisk do ustawienia wymaganego minuty alarmu. Przytrzymaj ⑬ 【 WIATR/+ 】 przycisk lub ⑭ 【 BARO/-/ 】 przycisk do ustaw minuty alarmu szybko.

● Naciśnij ⑩ 【 USTAW 】 przycisk, aby zapisać wszystkie ustawienia i wyjść do normalny wyświetlacz tryb.

NOTATKA: Jeśli tam Jest brak prawidłowej operacji w ciągu 2 0 sekund, to będzie automatyczne powrót do normalny wyświetlacz tryb z ustawienia tryb. Podczas regulacji ustawienia, możesz naciskać

⑱ 【 ŚWIATŁO / DRZEMKA 】 przycisk Do powrót Do normalna wyświetlacz tryb .

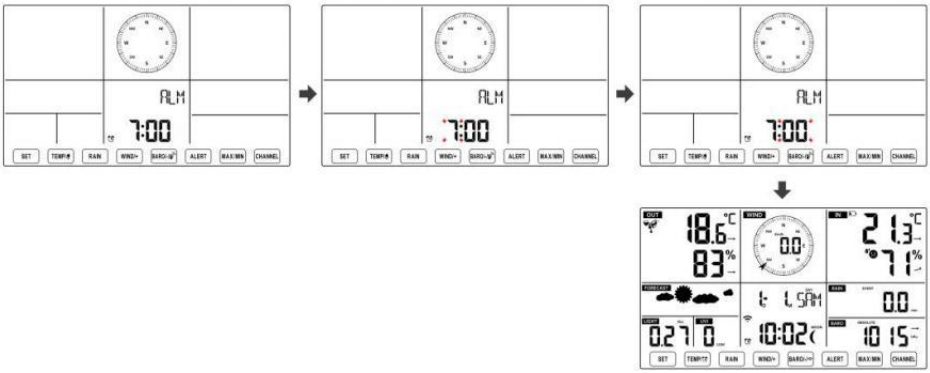

Dezaktywuj/Aktywuj alarm

● W alarm czas wyświetl , naciśnij wyłączony . ⑪ 【 TEMPERATURA / 】 przycisk Do wybierać ten Alarm NA Lub

● Jeśli ten alarm Jest NA , jego odpowiedni alarm ikona będzie Być pokazano NA wyświetlacz .

● Gdy ten alarm Jest dzwonienie , naciskać każdy pikolak z wyjątkiem ⑱ 【 Ś wiat z

ŚWIATŁO/DRZEMKA 】 przycisk, aby zatrzymać sygnał alarmowy. To Jest nie konieczne do reaktywować alarm. To będzie zadzwoń jeszcze raz czas Następny dzień.

Drzemka Funkcjonować

Gdy ten alarm Pierścienie , naciskać ⑱ 【 Zz ŚWIATŁO / DRZEMKA 】 przycisk Do pauza alarm . drzemka wskaźnik ikona z 2 migają . alarm będzie wznawiać po 5 minut .

TEMPERATURA

Trend temperatury/wilgotności

Strzałki tendencji pozwalają na szybkie określenie temperatury I wilgotność wzrasta i spada w jedna godzina aktualizacja okres .
Trend temperatury

Temperatura ma	Temperatura ma nie	Temperatura ma
zmartwychwstały > 1°C/2° F W ten przeszłość godzina	Zmieniony ponad 1°C/2° F W ten przeszłość godzina	upadły < 1°C/2° F W ten przeszłość godzina

		

Trend wilgotności

Wilgotność podniósł się > 3% w przeszłość godzina	Wilgotność ma nie Zmieniony ponad 3% W ten przeszłość godzina	Wilgotność spadł < 3% w przeszłość godzina
		

Komfort w pomieszczeniu Indeks

Ten komfort wewnątrz pomieszczeń wyświetla obrazowy reprezentacja oparta na temperatura powietrza w pomieszczeniu i poziom wilgotności, aby określić przybliżony komfort poziom.

		
Zbyt zimno	Wygodny	Zbyt gorący

CIŚNIENIE

Ciśnienie barometru Wyświetlacz



W normalnym tryb, naciskać I ciśnienie względne.

⑭【 BARO/-/  】przełącznik przyciskowy być pomiędzy absolutnym

Absolutny	Bezwzględne ciśnienie atmosferyczne w Twojej lokalizacji.
Względny	Względne ciśnienie atmosferyczne wynosi na podstawie ten morze poziom.

Trend ciśnienia

Strzałki tendencji pozwalają na szybkie określenie jeśli ciśnienie Jest rosnący Lub

spadający w aktualizacji trwającej godzinę okres.

Ciśnienie ma wzrosło > 2hpa/0,06inHg W przeszłość godzina	Ciśnienie ma nie zmieniono ponad 2hpa/0,06inHg w przeszłości godzina	Ciśnienie ma spadło > 2hpa/0,06inHg W przeszłość godzina
↗	→	↘

WIATR

Wiatr Wyświetlac

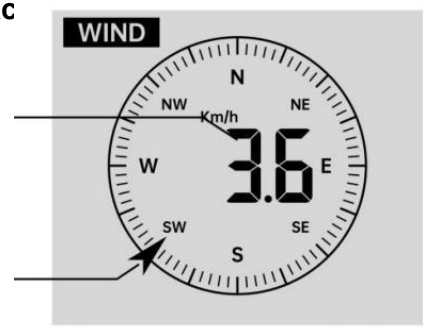

Średnia/pod much wiatr prędkość

Wiatr w czasie rzeczywistym wskaźnik kierunku

Wybór trybu wyświetlania wiatru

W normalnym trybie wyświetlan⑬ 【 WIND/+ 】 do przełączania tryb, naciskać między

aktualna średnia prędkość wiatru, prędkość wiatru w porywach i kierunek wiatru.

DESZCZ

Wyświetlacz opadów deszczu


RAIN
RATE
218.4
mm/hr

Ten Pokazy opadów deszczu informacja odnośnie opadów deszczu i intensywność opadów .

Wybierz Wyświetlacz opadów deszczu Tryb

W normalnym trybie wyświetlania naciśnij przycisk ⑫ 【 RAIN 】 , aby przełączać się między Deszcz Wskaźnik, Deszcz Wydarzenie, Deszcz Cogodzinny, Deszcz Codziennie, Deszcz co tydzień, Deszcz Miesięcznie i Całkowity opad deszczu.

Przyrosty deszczu Defi nicja

Deszcz Wskaźnik : aktualny opad deszczu Oceń w przeszłość godzina.

Wydarzenie deszczowe : ciągły deszcz i resetuje się do zero Jeśli opady deszczu akumulacja Jest
mniej niż 10 mm (0,039 cala) W A 24-godzinny okres.

Codzienny deszcz : Całkowite opady deszczu od północ (0 0:00)

Tygodnik Deszcz : Całkowita suma opadów w bieżącym tygodniu kalendarzowym i ponowne NA Niedzielny poranek o północy (od niedzieli do Sobota)

Miesięczny Deszcz : Całkowita suma opadów w bieżącym miesiącu kalendarzowym, I nastawić NA pierwszy dzień Miesiąc.

Całkowity Deszcz : Całkowite opady deszczu od ostatni nastawić.

Zresetuj sumę Rekord opadów deszczu

W normalnym trybie wyświetlania tryb, naciśnij i przytrzymaj ⑫ 【 D ESZCZ 】 zapiąć guzik 2 sekund, aby zresetować deszcz nagrywać .

NOTATKA:

Zresetowanie tygodniowego poziomu opadów deszczu powoduje również zresetowanie codziennie deszcz.

Zresetowanie miesięcznego deszczu również resetuje dzienne i tygodniowe deszcz.

Zresetowanie całkowitego deszczu powoduje również zresetowanie miesięcznych, tygodniowych i codziennie deszcz.

POGODA

Indeks pogody

Czytając prognozę pogody Wyświetlanie indeksu, możesz naciskać ⑪ 【 TEMPERATURA / ⏰ 】

przycisk umożliwiający przełączanie się między różnymi indeksami pogody w następującej kolejności: Czuje Lubię > Ciepło Indeks > Wiatr Chłod

Czuje Tak jak

Ten Czuje Podobnie jak wskaźnik temperatury , określa on, jaka temperatura jest odczuwalna na zewnątrz, biorąc pod uwagę różne czynniki jak prędkość wiatru, ciśnienie, temperatura i wilgotność .

Chłód wiatru

Temperatura odczuwalna jest mierzona na podstawie kombinacji danych o temperaturze i prędkości wiatru pochodzących z bezprzewodowego czujnika pogody .

UWAGA: Tylko wtedy, gdy temperatura jest niższa 10 ℃ (50 ℉) i prędkość wiatru przekracza 4,8 km/h (3 mph), wyświetli się wartość odczuwalnej temperatury,

W przeciwnym razie to wyświetli „--.-".

Ciepło Indeks

Ten Ciepło Indeks jest ustalany przez bezprzewodowy czujnik pogodowy temperatura i wilgotność odczyty.

Rosa Punkt

Punkt rosy jest temperaturą, w której dany paczka z wilgotność powietrze musi być chłodzony przy stałym ciśnieniu barycznym ciśnienie pary wodnej do
skroplić się do wody. Skroplona woda nazywana jest rosą. rosa punkt Jest temperatura nasycenia.

Rosa Temperatura punktu jest określana przez temperaturę i dane dotyczące wilgotności z bezprzewodowego czujnika pogody .

Prognoza pogody

Ten wbudowany barometr może zauważać zmiany ciśnienia atmosferycznego i na podstawie zebranych danych przewidywać pogodę warunki.

Dostępnych jest 6 ikon pogody --- Słonecznie, Częściowo Mętny, Mętny, Deszczowy, Burzliwy

I Śnieżny.

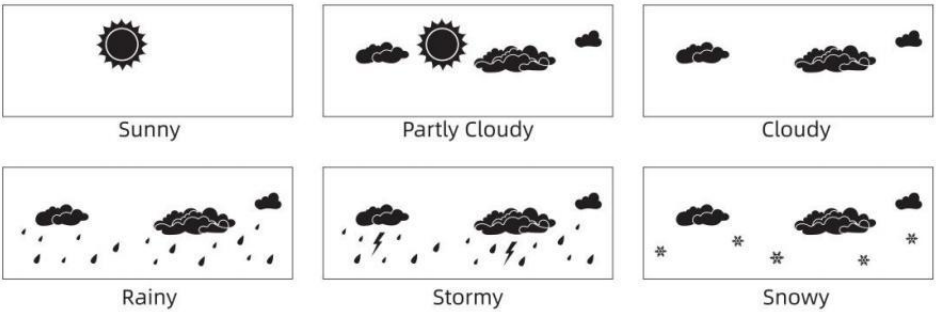

NOTATKA:

Dokładność ogólnej prognozy opartej na ciśnieniu chodzi o 65-70%. Prognozy nie są gwarantowane.
Może nie koniecznie odzwierciedlać aktualny sytuacja.

Lód Alarm

Gdy temperatura na zewnątrz wynosi niższy niż 1 ℃ /33,8 ℉ , ikona płatka śniegu

pojawi się na LCD wyświetlacz.

MAKS./MIN.

● W normalnym trybie wyświetlania tryb, naciskać⑯ 【 Przełączani e przycisków MAX/MIN 】 między wartość maksymalna i minimalna.

NOTATKA: Jeśli tam Jest brak operacji z prawidłowym identyfikatorem 10 sekund, automatycznie powróci do normalnego wyświetlania tryb.

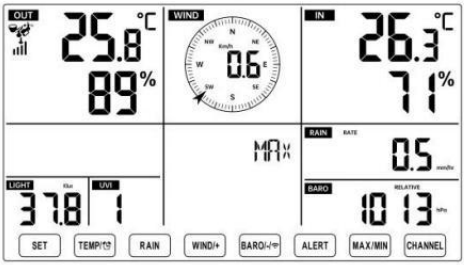
OUT
25.8 °C
89 %
WIND
0.6
IN
26.3 °C
71 %
MAX
RAIN
RATE
0.5
LIGHT
37.8
UVI
1
BARO
RELATIVE
1013
SET
TEMP
RAIN
WIND/+
BARO/
ALERT
MAX/MIN
CHANNEL

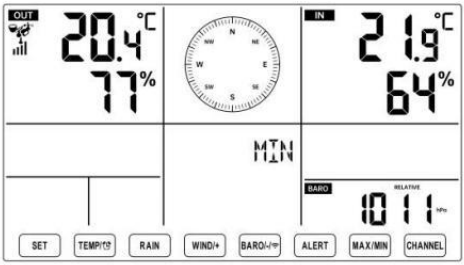
OUT
20.4 °C
77 %
MIN
IN
21.9 °C
64 %
BARO
RELATIVE
1011
SET
TEMP
RAIN
WIND/+
BARO/
ALERT
MAX/MIN
CHANNEL

Aby wyświetlić Skumulowane MAX/MIN

● Wyświetlacz Czuć jak, Wind Chill, Ciepło Indeks, Rosa Wartości maks./min. punktów

1.) Gdy wyświetlone zostaną wartości maksymalne, naciskać ⑪【 TEMPERATURA / 】przycisk do

wymiana oglądania temperatury zewnętrznej → Czuję się jak → Chłód wiatru → Ciepło Indeks → Rosa Punkt → Temperatura zewnętrzna.

2.) Gdy wyświetlone zostaną wartości minimalne , naciśnij⑪【 TEMP./ 】przycisk do

temperatury zewnętrznej → Czuję się jak → Chłód wiatru → Ciepło Indeks → Rosa Punkt → Temperatura zewnętrzna.

● Wyświetl prędkość wiatru, porywy wiatru Wartości maksymalne

wyświetlane są wartości maksymalne , naciskać ⑬Przycisk【 WIND/+ 】, aby

przeglądanie wymiany pomiędzy Średnia i porywista prędkość wiatru.

● Wyświetlacz Deszcz Wskaźnik, Codziennie Deszcz, co tydzień Deszcz i Miesięczny Deszcz Maksymalnie Wartości

Gdy wyświetlone zostaną wartości maksymalne, naciśnij⑫ przycisk【 DESZCZ 】

przeglądanie wymiany Deszcz Oceń → Codziennie Deszcz → Mały kly Deszcz → Miesięczny Deszcz.

● Wyświetl wartości bezwzględne i Względny ciśnienie Wartości maks./min .

1.) Gdy wyświetlone zostaną wartości maksymalne, naciskać⑭【 BARO /-/ 】przycisk do przeglądanie wymiany między Absolutny i Względny ciśnienie.

2.) Gdy wyświetlone zostaną wartości minimalne, naciśnij⑭ 【 BARO/-/ 】 ale do

przeglądanie wymiany między Absolutny i Względny ciśnienie.

- Wyświetlacz czujnik temperatury wewnętrznej i innych kanałów wilgotność Wartości maks./min.

1.) Gdy wyświetlone zostaną wartości maksymalne, naciskać ⑰ przycisk 【 KANAŁ 】

przeglądanie wymiany temperatura i czujniki wewnętrzne i zewnętrzne sparowane wilgotność.

2.) Gdy wyświetlone zostaną wartości minimalne, 【 KANAŁ 】 przycisk ⑰ do naciskać

przeglądanie wymiany temperatura i czujniki wewnętrzne i zewnętrzne sparowane wilgotność.

NOTATKA: Gdyby sparowano inne czujniki kanałowe , mogłoby to pokazać wartości maksymalnej/minimalnej temperatury i wilgotności dla innych kanałów . Jeśli inny kanał czujników nie było sparowany, pokazywałoby tylko aktualne maks./min. w pomieszczeniu temperatura i wartości wilgotności.

Aby wyczyścić MAX/MIN Dane Nagrywać

● Aby wyczyścić wartość maksymalną , ⑯ przycisk 【 MAX/MIN 】 naciskać I trzymać nad r 2

sekund, podczas gdy wyświetlane są wartości maksymalne.

● Aby wyczyścić wartość minimalną , ⑯ 【 Maks./min.】przycisk naciskać I trzymać powyżej 2

sekund, podczas gdy wyświetlane są wartości minimalne.

WYS/NIS USTAWIENIE ALARMÓW
Aby wyświetlić Ustawienia alertów

● W normalnym trybie wyświetlania naciśnij ⑮ 【 ALERT 】 przycisk przełączający pomiędzy Cześć, czujny i Niski poziom alertu ustawienie wartość.

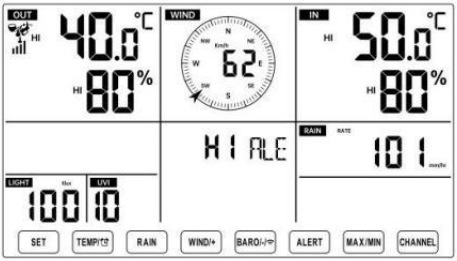

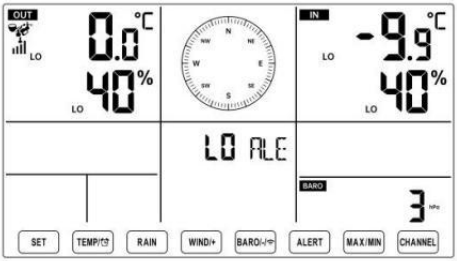

Aby ustawić alert

● W normalnym trybie wyświetlania tryb, naciśnij i trzymać⑮ przycisk 【 ALERT 】 powyżej 2

sekund na wejście w ustawienia alertu tryb.

- Naciskać⑬ Przycisk ⑭【 WIND/+ 】 i【 BARO/-/ 】 naciśnij , aby wyregulować

wartość w górę lub w dół, a następnie naciskać alarm. ⑪【 TEMPERATURA / 】 przycisk do włączania/wyłączania

- Naciskać⑮ przycisk【 ALERT 】 , aby potwierdzić I skok Do Następny ustawienie.
- Ten ikona HI Lub LO wyświetli się, gdy pojawi się alert Jest NA.



High/Low Alert on



High/Low Alert off

- Do Wyjście ten alarm ustawienie tryb Na każdy czas , naciśnij⑱【 ŚWIATŁO / DRZEMKA 】 przycisk. Kolejność ustawiania alertów Hi/Lo jest pokazany poniżej:

Alarm Ustawienie Zamówienie	Ustawienie Zakres	Sekcja wyświetlania	Domyślny
Temperatura wewnętrzna Cześć Al ert	-9,9 ℃ – 50 ℃ (- 14.1 ℉ – 122 ℉)	Wnętrz temperatura i Wilgotność	50 ℃ (122 ℉)
Temperatura wewnętrzna Lo Alarm			-9,9 ℃ (14.1 ℉)
Wilgotność w pomieszczeniu Cześć Alarm	1% – 99%	Plenerowy temperatura i Wilgotność	80%
Wnętrz Alert niskiej wilgotności	-40 ℃ – 70 ℃ (-40 ℉ – 158 ℉)		40%
Temperatura zewnętrzna Cześć Alert			40 ℃ (104 ℉)
Temperatura zewnętrzna Lo Alarm		Prędkość wiatru	0 ℃ (32 ℉)
Wilgotność na zewnątrz Cześć Alarm	1% – 99%		80%

Wilgotność na zewnątrz Lo			40%
Alarm Wysoki Średnia prędkość wiatru Alarm	0 – 50m/s 2 – 180 km/godz. 1 – 111 mil na godzinę 1 – 97 węzły 0-60 bft		17m/s 62 km/godz. 38 mil na godzinę 33 węzły 20bft
Silny podmuch wiatru alarm	0 – 50m/s 2 – 180 km/godz. 1 – 111 mil na godzinę 1 – 97 węzły 0-60 bft	Prędkość wiatru	17m/s 62 km/godz. 38 mil na godzinę 33 węzły 20bft
Alert spadku ciśnienia	1 hpa – 10hpa 0,03~0,3 cala Hg 0,7~7,5 mmHg	Spadek barometru	3hpa 0,09 cala Hg 2,2 mmHg
Wysoki Deszcz Alert o stawce	1 mm/godz. – 1000 mm/godz.	Opad deszczu Wskaźnik	101 mm/godz.

	(0,04 cala/godz. – 39 w/godz.)		(4 w/godz.)
Wysoki Codziennie Alert deszczowy	1mm – 1000 mm (0,03 w – 39,37 W)	Opad deszczu Wskaźnik	101 mm (4 W)
Indeks UV Wysoki Alarm	1 - 15	Promieniowanie ultrafioletowe Indeks	10
Światło Intensywność Wysoki Alarm	1 Klux Klan – 200,0 Klux 7- 1580 W/m² 0- 185KFC	Światło Intensywność	100 Klux 790 W/m² 92 KFC

Aby uciszyć Hi/Lo Alert Alarm

Naciśnij⑱ 【 Przycisk ŚWIATŁO / DRZEMKA 】 NA szczyt z ten wyświetlacz konsoli, aby wyciszyć alarm lub zostanie on automatycznie wyłączony zakręt wyłącz po jednym chwila.

UWAGA: Po uruchomieniu alarmu, alarm będzie brzmiał przez jedną minutę. i powiązany alert ikona i wskazania pogody będą migać.

Jeśli alarm ostrzegawczy wyłączy się automatycznie po upływie jednej minuty zamiast ręcznego wyłączania, powiązany alert ikona i czytania będą migać nadal, aż odczyt zostanie na zewnątrz z alarm zakres.

Alarm pogodowy zostanie uruchomiony, gdy odczyty spadną do alarm zasięg ponownie.

PODŚWIETLENIE

Podświetlenie wyświetlacza

Z Prąd stały Adapter

Ten podświetlenie może tylko być stale włączony, gdy adapter DC jest włączone na stałe. Po odłączeniu zasilacza DC podświetlenie Móc być tymczasowo włączony.

Naciskać ⑱ Przycisk 【 ZZ ŚWIATŁO/DRZEMKA 】 do regulacji podświetlenia

jasność, Wysoki, niski i Wyłączone. Bez Prąd stały Adapter

Naciskać ⑱ Przycisk 【 ŚWIATŁO / DRZEMKA 】 tymczasowo zakręt NA podświetlenie dla 15 sekund.

WSKAŹNIK NISKIEGO POZIOMU NAŁADOWANIA BATERII

Jeśli ikona wskaźnika niskiego poziomu naładowania baterii jest wyświetlany w temperatura na zewnątrz I

sekcja wilgotności lub odpowiednia sekcja CH wyświetlacza LCD konsola wyświetl to oznacza, że bateria w bezprzewodowym czujniku(ach) pogody jest rozładowana kończą się i powinny Być zastąpiony. Upewnij się, że zastępować Wszystko baterie naraz.

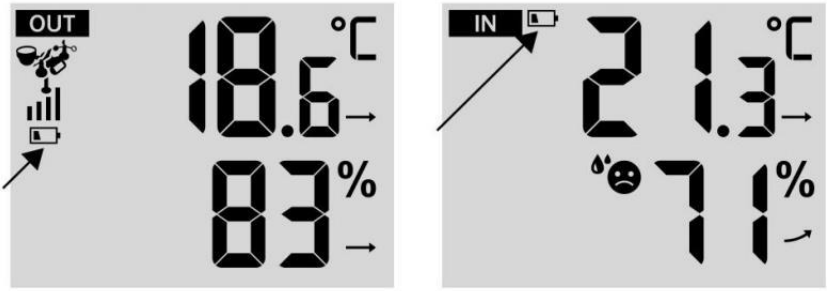

PONOWNE URUCHOMIENIE FABRYCZNE

Jeśli tam jest to awaria, Fabryka Uruchom ponownie to świetny sposób na zwrot stacja do „poza "stan pudełka".

1.) Usuń wszystko moc (baterie i Zasilacz DC) z czujników zewnętrznych i stacja meteorologiczna.

2.) Postępuj zgodnie z operacją **„USTAWIENIA „W** GÓRĘ **STACJI POGODOWEJ”** zacznij parę transduktor.

OPIEKA I KONSERWACJA

1.) Czyść deszczomierz co 3 miesiące. Obracać lejek przeciwnie do ruchu wskazówek zegara i podnieś, aby odsłonić deszczomierz mechanizmy, I czysty wilgotną szmatką. Usuń wszelki brud, zanieczyszczenia i owady. Jeśli błąd jeśli problemem jest inwazja , spryskaj czujnik lekko z środek owadobójczy.

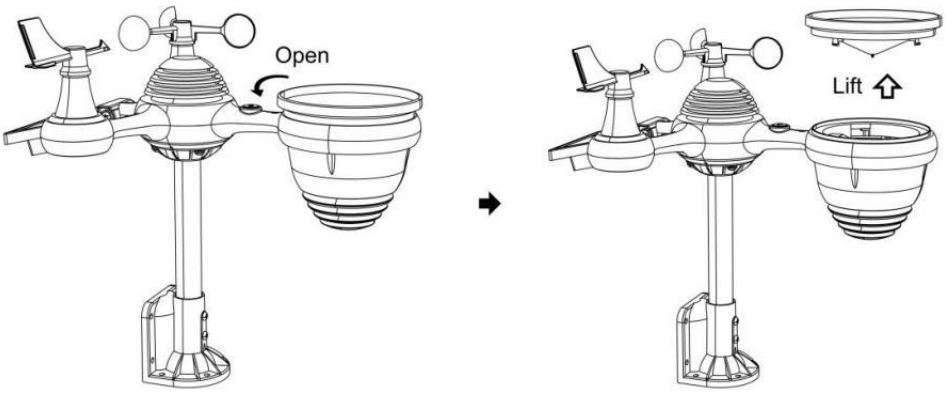

2.) Wyczyść Światło Intensywność/ Czujnik UV i panel słoneczny każdy 3 miesiące z wilgocią płótno.

3.) Podczas wymiany baterii należy zastosować środek antykorozyjny. zapobiegawczy mieszanina na zaciskach akumulatora.

SPECYFIKACJA

POGODA STACJA	
Ogólny Specyfikacje	
Wymiar	191.6 X 127 X 28.8 mm (7.5 X 5 X 1.1 cal)
Moc źródło	Prąd zmienny - prąd stały 5V, 1 A adapter (dołączony)
Bateria	3 xAAAA bateria (nie dołączony)
Wsparcie czujniki	1 X 7 w 1 transduktor (dołączony)
Wi- Komunikacja Fi Specyfikacje	
Wi-Fi Standard	802.11 b/g/N
Wi-Fi działanie częstotliwość	2,4 GHz
Obsługiwane urządzenia Do organizować coś Interfejs użytkownika	Wbudowany Wi-Fi z WAP tryb mądry urządzenie, w tym laptops, computers, smart phones and smart pads
Poleć sieć przeglądarka Do organizować coś Interfejs użytkownika	Najnowszy Wersja z każdy sieć przeglądarka To wspiera HTML 5
Czas Specyfikacje funkcji	
Czas wyświetlacz	HH : MM
Format godziny	12 godzina Lub 24 godzina
Data wyświetlacz	DD/MM Lub MM/DD
Czas metoda synchronizacji	Synchronizuje z atomowy zegar
Czas strefy	Czas GMT ±12
Czas letni	WŁ./WYŁ.
Wyświetlacz barometru i specyfikacje funkcji	
Jednostki barometru	hPa, inHg I mmHg
Zakres pomiaru	600 – 1100 hPa (względny ustawienie zakres 930 – (1050 hPa)
Dokładność	700 -1100 hPa ±5 hPa /600 -696 hPa ±8 hPa 20.67 – 32.48 inHg ±0.15 inHg / 17.72 -20.55 inHg ±0.24 inHg 525 -825 mmHg±3.8 mmHg/450 -522 mmHg±6 mmHg Typowy Na 25 ℃ (77 ℉)
Pogoda prognoza	Słoneczny, Częściowo Mętny, Mętny, Deszczowy, Burzliwy I Śnieżny
Wyświetlacz tryb	Aktualny
Pamięć tryb	Codziennie Maksymalnie/ Min

Alarm	Ciśnienie zmiana alarm
Wnętrz/ Specyfikacje wyświetlacza temperatury zewnętrznej i funkcji	

Jednostka temperatury	℃ I ℉
Wnętrz Wyświetlacz zakres	-9 .9 ℃ – 50 ℃ (-14 . 1 ℉ – 122 ℉)
Plenerowy Wyświetlacz zakres	-40 ℃ – 70 ℃ (-40 ℉ – 158 ℉)
W/ Na zewnątrz dokładność	10 – 50 ℃ ± 1 ℃ / 50 – 122 ℉ ± 1,8 ℉ -20 – 10 ℃ ± 1,5 ℃ / -4 - 50 ℉ ±2 .7 ℉ inni : ±2 ℃ / ±3 .6 ℉
Wyświetlacz tryb	Aktualny
Pamięć tryb	Codziennie Maksymalnie/ Min
Alarm	Wysoki/ Niski temperatura ostrzeżenie
Wnętrz/ Plenerowy Wilgotność Wyświetlacz & Funkcja Specyfikacje	
Wilgotność jednostka	%
Wyświetlacz zakres	1 – 99%
W/ Na zewnątrz dokładność	40 – 80% Prawidłowy ± 5% Prawidłowy @25 ℃ (77 ℉) Inne : ± 8% Prawidłowy @25 ℃ (77 ℉)
Wyświetlacz tryb	Aktualny
Pamięć tryb	Codziennie Maksymalnie/ Min
Alarm	Wysoki/ Niski wilgotność alarm
Wyświetlacz prędkości i kierunku wiatru & Funkcja Specyfikacje	
Wiatr Prędkość jednostka	mil na godzinę , SM , km/H , węzły
Wyświetlacz zakres	0 -112 mil na godzinę , 50m/s , 180 kilometrów H , 97 węzły
Dokładność prędkości	<5m/s: ±0 .5m/s , >5m/s : ±10% (cokolwiek Jest większy)
Wyświetlacz tryb	Podmuch/Średni
Pamięć tryb	Codziennie Podmuch/Średni
Alarm	Wysoki Wiatr Alert prędkości (Podmuch/Średnia)
Wiatr kierunek	16 wskazówki
Wyświetlacz deszczu i Funkcjonować Specyfikacje	
Jednostka z opad deszczu	mm , W
Zakres z opad deszczu	0 – 12999 mm (0 – 511,7 W)
Dokładność z opad deszczu	±7%
Wyświetlacz tryb	Aktualny
Pamięć tryb	Codziennie Maksymalnie
Opad deszczu wyświetlacz	Cogodzinny/ Codziennie/ Tygodnik/ Miesięczny/ Całkowity

tryb	Opad deszczu

Alarm	Wysoki Codziennie Opad deszczu alarm
Wyświetlacz indeksu UV i specyfikacje funkcji	
Wyświetlacz zakres	0 - 16
Wyświetlacz tryb	Aktualny
Pamięć tryb	Codziennie Maksymalnie
Alarm	Wysoki UVA alarm
Intensywność światła Specyfikacje wyświetlacza i funkcji	
Światło Intensywność jednostka	Klux, KFC I W /m2
Wyświetlacz zakres	0 – 200 Klux
Wyświetlacz tryb	Aktualny
Pamięć tryb	Codziennie Maksymalnie
Alarm	Wysoki Światło intensywność alarm
Wskaźnik pogody – wyświetlacz i specyfikacje funkcji	
Indeks pogody tryb	Odczuwalne jest chłodno, wiatr, ciepło indeks i rosa punkt
Tryb wyświetlania	Aktualny
Tryb pamięci	Dzienne maks./min.
BEZPRZEWODOWY 7-W-1 ZEWNĘTRZNY S ENSOR	
Wymiary	Wymiary: 408 x 396 x 367 mm (16 razy) 15,6x 14,4 cala)
Główne zasilanie	3,6 V Ni-MH akumulatorowy bateria pakiet
Zasilanie awaryjne	Energia słoneczna
Dane pogodowe	temperatura, wilgotność, prędkość wiatru, kierunek wiatru, opady deszczu, UVA I światło intensywność
RF częstotliwość	868MHz
Zasięg transmisji RF	150m (492 stopy)
Interwał transmisji	Co 20 sekund dla UV , światło intensywność , prędkość wiatru , temperatura, wilgotność i dane dotyczące opadów deszczu i kierunku wiatru dane
Temperatura pracy	-40 ℃ – 60 ℃ (-40 ℉ – 140 stopni Fahrenheita)
Dodatkowe narzędzia wymagane do transduktor	Tak

ROZWIĄZYWANIE PROBLEMÓW

Problem	Rozwiązanie
Bezprzewodowy czujnik tak nie komunikować się z stacja pogodowa	Bezprzewodowy czujnik może mieć zapoczątkowany właściwie i dane jest zarejestrowany przez stację meteorologiczną jako nieważny , i pogoda stacja musi Być nastawić. Z otwartym zakończeniem spinacz, naciśnij Przycisk RESET dla 3 sekund, aby zakończyć wyświetlanie napięcia . Dioda LED będzie migać co 20 towary drugiej jakości. Jeżeli dioda LED nie będzie migać co 20 sekund, należy wykonać następujące czynności: na zewnątrz baterie I poczekaj 5 minutę, przykrywając panel słoneczny, aby rozładować napięcie. Włóż baterie z powrotem i zsynchronizuj ponownie stację pogodową I resynchronizować stacja pogodowa (patrz strona 19 PONOWNE PAROWANIE CZUJNIKA) z czujnikiem bezprzewodowym około 3 m (10 stóp) dalej . Dioda LED czujnika bezprzewodowego będzie migać co 20 sekund. Jeśli Dioda LED nadal nie miga za każdym razem 20 towary drugiej jakości, zastąpić nowy baterie w bezprzewodowym czujniku. Gdyby baterie były niedawno wymienione, sprawdź biegunowość. Jeżeli czujnik bezprzewodowy miga co 20 sekund , przejdź do Następny krok. Może wystąpić tymczasowa utrata komunikacja należny Do przyjęcie strata związana z zakłóceniami lub innymi czynniki lokalizacji , Albo baterie mogą mieć zostało zmienione w sieci bezprzewodowej transduktor I stacja pogodowa ma nie było zresetuj. Rozwiązanie Może Jak tak proste jak wyłączanie i w górę stacji pogodowej (usuń Prąd stały zasilanie i baterie), odczekaj 30 sekund i ponownie włożyć Prąd stały moc i baterie).
Wewnątrz i na zewnątrz temperatura do nie zgadzać się	Zezwól na maksymalnie jedną godzina, aby bezprzewodowe czujniki ustabilizowały się z powodu Czujniki temperatury wewnętrznej i zewnętrznej powinno się zgadzać w granicach ±2 ℃ (±4 ℉) (dokładność czujnika wynosi ±1 ℃ (±2 ℉) Użyj funkcji kalibracji, aby dopasować temperatura wewnątrz i na zewnątrz do znanego źródło.
Czujnik temperatury czyta też wysoki w dzień	Upewnij się, że czujnik bezprzewodowy nie jest zbyt zamknąć Do ciepło generujące źródła lub ograniczenia, takie jak budynki, nawierzchnie, ściany, lub klimatyzacja jednostki.

Problem	Rozwiązanie
Deszczomierz raporty deszcz kiedy To Jest nie pada deszcz.	Niestabilne rozwiązanie montażowe (kołysanie) w montowanie Polak) móc przewrócenie się wiadra wzrastające opady deszczu. Robić Jasne masz stabilny, równy montowanie rozwiązanie. (Wspominać strona e 17 CZUJNIKA 7 W 1
Wi-Fi działa nie wyświetlać o pogodzie stacja	Sprawdź, czy w routerze nie występują problemy. 1.) Sprawdź symbol Wi-Fi na wyświetlaczu. Jeśli połączenie bezprzewodowe zostanie nawiązane pomyślnie, ikona Wi- Fi będzie być wyświetlanym w złożonym wniosku. 2.) Upewnij się, że ustawienia Wi-Fi modemu są prawidłowe (sieć imię i nazwisko hasło) 3.) Upewnij się, że stacja pogodowa jest zatkany do Prąd stały moc. Stacja pogodowa nie połączy się z Wi -Fi, gdy napędzany wyłącznie za pomocą baterii . 4.) Tylko konsola wspiera I łączy się z 2.4GHz routery. Jeśli masz 5GHz router i To jest to dualizm zły router, będziesz należy wyłączyć pasmo 5 GHz i włączyć ten 2,4 GHz zespół. 5.) Pogoda jest nie wsparcie gość sieci.
Dane nie raportowanie Do www.wunder-ground.com lub www.weather-cloud.net	1.) Potwierdź swoje hasło lub klucz jest poprawne. To jest hasło Ty zarejestrowany na Wunderground.com. Wunderground.com. Twoje hasło do domeny underground.com nie może zaczynać się od znaków innych niż alfanumeryczne (a ograniczenie Wunderground.com, nie stacja). Na przykład $worknet to nie jest to prawidłowe hasło, ale praca knet$ jest ważny) 2.) Potwierdź swoją stację ID jest poprawne. Stacja ID to Wszystko czapki, a najczęstszym problemem jest zastąpienie I O Do A 0 (lub odwrotnie). Przykład, KCAPHOEM12, nie KCAPH0EM12. 3.) Upewnij się, że dane i godzina na stacji pogodowej są prawidłowe. Jeśli niepoprawne, Może zgłaszanie starych danych, nierealne czas dane. 4.) Upewnij się, że Twoja strefa czasowa jest ustawiony poprawnie. Jeśli niepoprawne, móc zgłaszać stare dane, nie prawdziwy dane czasowe. 5.) Sprawdź swoje ustawienia zapory routera. Pogoda stacja wysyła dane przez Port 80.

Zrobiony W Chinach

VEVOR®

TOUGH TOOLS, HALF PRICE

Wsparcie techniczne i Certyfikat gwarancji elektronicznej www.vevor.com/support

Snelstartgids

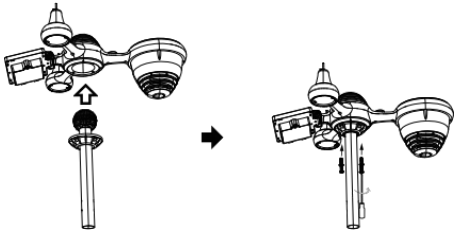

①INSTALLING THE MOUNTING POLE

Secure the sensor onto a mounting pole (included) using the screws (included).

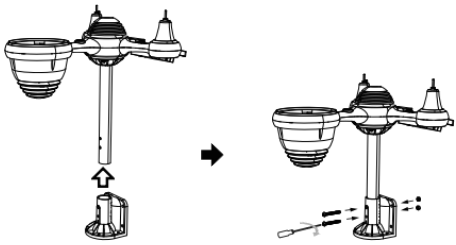

②INSTALLING THE MOUNTING BRACKET

Secure the sensor onto a mounting bracket (included) using the screws (included).

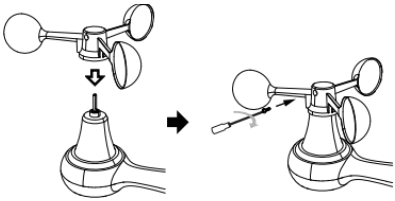

③INSTALLATIE VAN WINDSNELHEIDSBEKERS

Lijn de schroefgaten in de windsnelheidsbekers uit met de vlak, verticale zijde van de metalen staaf.

Plaats de windsnelheidsbekers in de metalen staaf en schroef ze stevig vast om het op zijn plaats te vergrendelen.

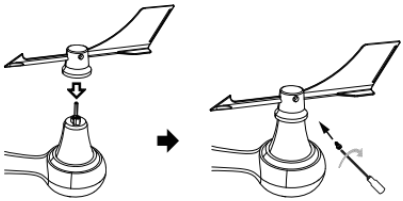

④INSTALLATIE VAN DE WINDRICHTINGV AAN

Lijn de schroefgaten in de windrichtingsvaan uit met de vlak, verticaal kant van de metalen staaf.

Plaats de windrichtingsvaan in de metalen staaf en schroef deze stevig vast om het op zijn plaats te vergrendelen.

⑧MOUNTING THE WIRELESS 7-IN-1 OUTDOOR SENSOR

Various options to install. Make sure the rain collector faces north and the solar panel faces south before fastening the screws (included).
If you are a user located in the Southern Hemisphere, please reverse the direction.

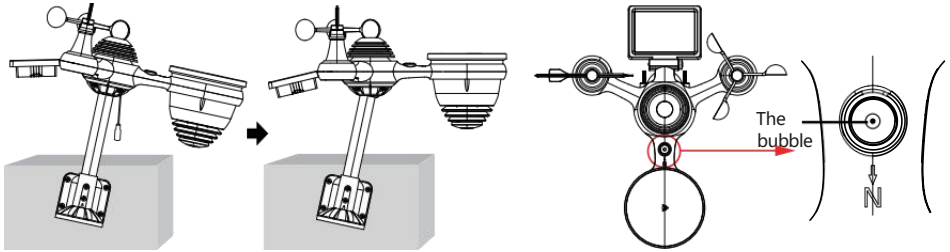

⑨ADJUSTING THE 7-IN-1 WIRELESS SENSOR LEVEL

Use the bubble level indicator to make sure the wireless outdoor sensor is completely level.

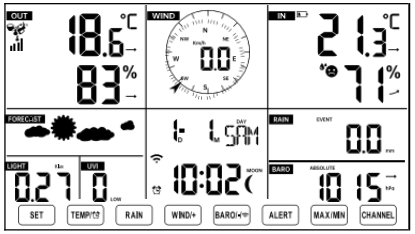

⑩AANZETTEN HET WEERSTATION

Sluit de stroomadapter aan op het weer station.
Zodra het weerstation is ingeschakeld, Het apparaat gaat automatisch in de koppelingsmodus.

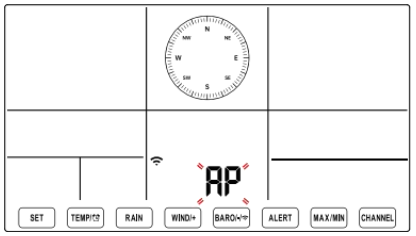

⑪ OPZETTEN WIFI-VERBINDING

Houd **de BARO/-/** ⁀knop ingedrukt 3 seconden om binnen te komen AP-modus.
Open uw Wi-Fi- netwerkinstellingen op pc of smartphone. Zoek het weerstation SSID (WWS-XXXXXX) uit de lijst .
Tik op de SSID naar verbinden.

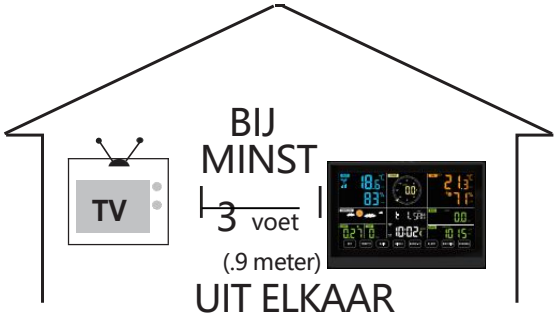

Om draadloze interferentie te voorkomen, plaatst u beide units op een afstand van minimaal 0,9 m van elkaar.
van elektronische apparaten (tv, computer, magnetron, radio, enz.).

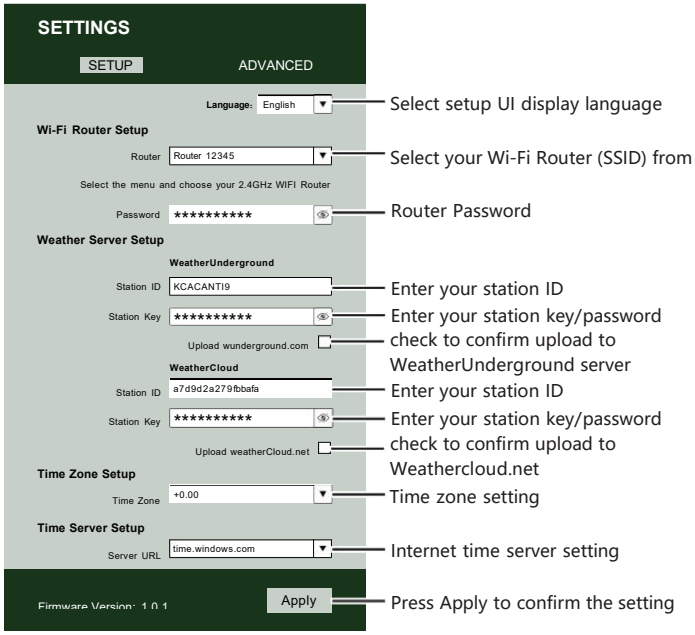

⑫ ENTER SETUP INTERFACE

Enter the following address into the web browser address bar:
http://192.168.1.1 to access the setup interface.
Please click to check your password before clicking

Flashing: the weather station is attempting to connect to your wireless router	Solid: the weather station has been connected to your wireless router.

⑬ WI-FI CONNECTION STATUS

Please scan the QR code or visit https://youtu.be/LESE8poieYY to see a video on how to use it.

VEVOR®

TOUGH TOOLS, HALF PRICE

Technische ondersteuning en E -garantiecertificaat

www.vevor.com/support

METEOROLOGISCH STATION

MODEL:YT60234

Wij blijven ons inzetten voor u voorzien van hulpmiddelen met concurrerende prijs. "Redden Half", "Halve prijs " of andere soortgelijke uitdrukkingen die worden gebruikt door ons alleen vertegenwoordigt een Schatting van de besparingen die u kunt behalen door bepaalde gereedschappen bij ons te kopen in vergelijking met de belangrijkste topmerken en doseringen niet per se bedoelen te bedekken alle categorieën van aangeboden hulpmiddelen door wij. Jij Zijn vriendelijk herinnerd om zorgvuldig te controleren wanneer u een bestelling plaatsen bij ons als je Zijn Eigenlijk besparen de helft vergeleken met de grote topmerken.

VEVOR®
TOUGH TOOLS, HALF PRICE

METEOROLOGICAL STATION

MODEL:YT60234



BEHOEFTE HULP? CONTACT ONS!

Hebben product vragen? Behoefte technisch steun? Alsjeblieft gevoel vrij naar contact ons:

Klantenservice@vevor.com

Dit is het origineel instructie, lees alles alstublieft handmatig instructies voorzichtig voor gebruik. VEVOR behoudt zich een duidelijke interpretatie van onze gebruikershandleiding voor. Het uiterlijk van het product moet onderworpen zijn aan de
product jij ontvangen. Vergeef me alsjeblieft ons dat we niet zullen u opnieuw informeren als er technologie of software is updates over onze product.

SAFETY PRECAUTIONS

WAARSCHUWING! Lees en Zorg ervoor dat u alle veiligheidsmaatregelen, bedieningsinstructies en onderhouds-/verzorgingsinstructies begrijpt voordat u dit apparaat bedient.
apparaat. Bewaar deze handleiding voor toekomstig gebruik.

- Dit product is niet A speelgoed. Houden uit van de bereik van kinderen.
- Dit product is ontworpen voor gebruik in de thuis alleen als een indicatie van weersomstandigheden.
- Dit product is niet om zijn gebruikt voor medisch doeleinden of voor openbaar informatie.

⌘ Doen Maak het apparaat niet schoon met schuurmiddelen of corrosief materialen.

⌘ Doen niet plaats het apparaat in de buurt van open vuur of warmtebronnen. Brand, elektrische schok, productschade of letsel macht voorkomen.

- Alleen gebruik vers nieuw batterijen in de product. Doen niet mengen nieuw En oud batterijen samen.

⌘ Doen niet demonteren, filteren of wijzigen product.

- Alleen gebruik bijlagen of accessoires met dit product gespecificeerd door de fabrikant.

⌘ Doen de eenheid niet onderdompelen in water. Droog de product met een zacht lap als vloeistof morsen op Het.

⌘ Doen het apparaat niet blootstellen aan buitensporige kracht, schokken, kanaal, extreme temperatuur of vochtigheid .

⌘ Doen de ventilatie niet bedekken of blokkeren gaten met voorwerpen.

- Dit weerstation hiervan product is bedoeld om zijn gebruikt binnen alleen.
- Dit product is alleen geschikt voor montage bij A hoogte minder dan 2 M (2 meter)

⌘ Knoei niet met de interne componenten van het apparaat. Knoeien met de product vervalt de garantie.

SAFETY PRECAUTIONS

- Batterijen Zijn niet inbegrepen. Wanneer invoegen batterijen, maken Zeker Dat het positieve en negatief polariteiten komen overeen met de markeringen in de compartiment.

Ik ♎□♏ niet mengen standaard, alkalisch, En oplaadbaar batterijen samen.

♓ Een verlaten batterij blootgesteld aan extreem hoge temperaturen in de omgeving kunnen resulteren in een explosie of lekkage van brandbare vloeistof of gas.

♓ Een verlaten batterij blootgesteld aan extreme lage luchtdruk in de omgeving kan resulteren in een explosie of lekkage van brandbare vloeistof of gas.

TIPS VOOR SENSORLOCATIESELECTIE

♓ Regenafzuiger moet elke dag schoongemaakt worden weinig maanden.

Sensor moet zijn minimaal geïnstalleerd 1.5 m (5') verwijderd van elk gebouw of structuur.

- Kies A locatie in een open ruimte onder rechtstreeks zonlicht met Nee obstakels.
- De sensor moet blijven in de lijn van zicht En binnenin 150 M (492') van het weerstation voor een consistente, stabiele transmissie .

♓ Houd uw sensor en weerstation uit de buurt van huishoudelijke apparaten.

apparaten die op dezelfde frequentie werken. De console en sensor moet minimaal 1 - 2 zijn M (3' -7') weg van zo een interferenties .

PRODUCT FEATURES

- Kleurrijk en groot cijferdisplay met superheldere tegenlicht.
- 9 functioneel knoppen: INSTELLEN, TEMP /ALARM, REGEN, WIND/+, BARO/-/ , WAARSCHUWING, MAX/MIN, KANAAL, LICHT/ SNOOZE
- De tijd wordt automatisch gesynchroniseerd met het internet.
- Alarm met snooze-functie.
- Zomertijdfunctie (DS T).
- Tijdzone: GMT ±12.
- 8 weekdag talen (EN/DE/FR/ES/IT/NL/RU/DU).
- Maan Fase.
- Binnen- en buitentemperatuur (°C/°F) en vochtigheid lezingen met trend.
- Per uur, dagelijks, wekelijks , Maandelijks, totale regenval en Regenval tarief in de verleden uur.
- Gemiddelde windsnelheid, windstoot snelheid en wind richting wordt weergegeven.
- Absoluut en relatief Barometer drukweergaven met tendens.
- Lichtintensiteit en UV index weergave .
- Weerindex weergave : Gevoel vind ik leuk, Wind Rustig aan, Warmte index, Dauw punt.
- Weersvoorspelling.
- Maximaal/Minimaal lezing.
- Instellingen voor weeralarmen.
- Upload weer gegevens naar Weer Ondergronds en /of Weerwolk via een Wi-Fi routeren.
- 4-niveau helderheid van de achtergrondverlichting t.

PACKAGE CONTENTS



1

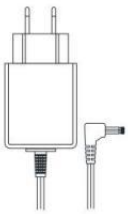

2

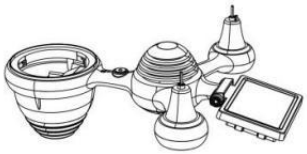

3



4

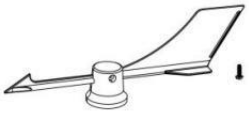

5

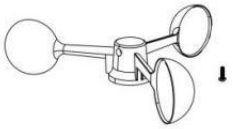

6



7

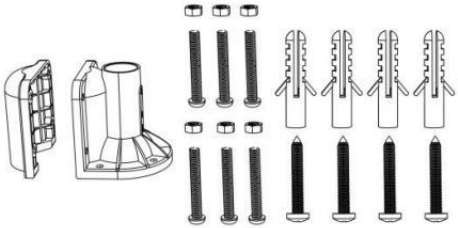

8

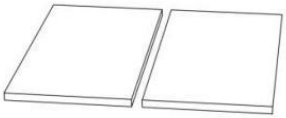

9



10



11



12

1 Weerstation
2 Adapter
3 Draadloze 7-in-1 buitensensor
4 Koker
5 Wind Richtingaanwijzer met 1 Schroef
6 Windsnelheidsbekers met 1 Schroef
7 Montage Paal met 4 schroeven
8 Montage Beugels met 6 schroeven

9 Rubber Kussentjes x 2
10 Schroevendraaier 1
11 Schroevendraaier 2
12 Gebruikershandleiding

LET OP: 4 extra schroeven voor windrichtingvaan en windsnelheidscups.

PRODUCT OVERZICHT

DRAADLOZE 7-IN-1 BUITENSENSOR

1 Zonne paneel
2 Windrichting vaan
③ UV/lichtsensor
4 Waterpas gradiënt
⑤Regencollector
⑥ Windsnelheidsbekers
7 Montage pool
⑧Montage haakjes
⑨ Hygro-thermosensor
10 LED-lamp: Knippert wanneer het apparaat zendt een lezing
⑪ RESET-knop
⑫ Batterijklep

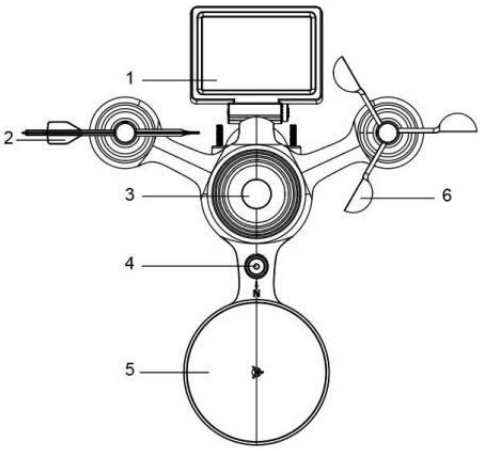

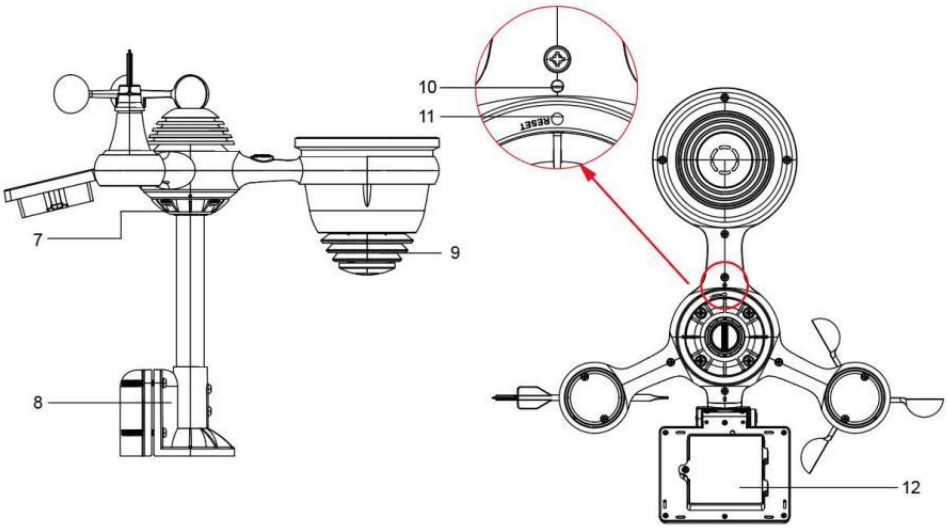
10
11
RESET
7
9
8
12

WEATHER STATION



①Buitentemperatuur/vochtigheid lezen, weer index

② Windrichting & snelheid

3 Binnentemperatuur/vochtigheidsmeting

④ Weersverwachting

5 Tijd en datum, maan fase, Kleine dag

⑥Licht intensiteit

7 UV index

⑧Regen

9 Barometer

⑩ SET knop

⑪ TIJDELIJK/ (ALARM) knop

12 RAIN-knop

⑬ WIND/+ knop

⑭ BARO/-/ (WiFi) knop

⑮ ALERT-knop

16 MAX/MIN-knop

⑰ KANAAL-knop

⑱ ZzLICHT/SNOOZE knop

19 Batterijvak (3,6V) Ni-MH oplaadbaar batterij pak)

INSTELLING UP DE DRAADLOZE 7-IN-1 BUITENSENSOR

De draadloze 7-in-1 buitensensor meet windsnelheid, windrichting , regenval, UV, lichtintensiteit , temperatuur en vochtigheid.

INSTALLEREN VAN DE MONTAGE POOL EN BEUGEL

● Bevestig de sensor op een montagepaal en beugel (inbegrepen) met behulp van de

schroeven (meegeleverd).

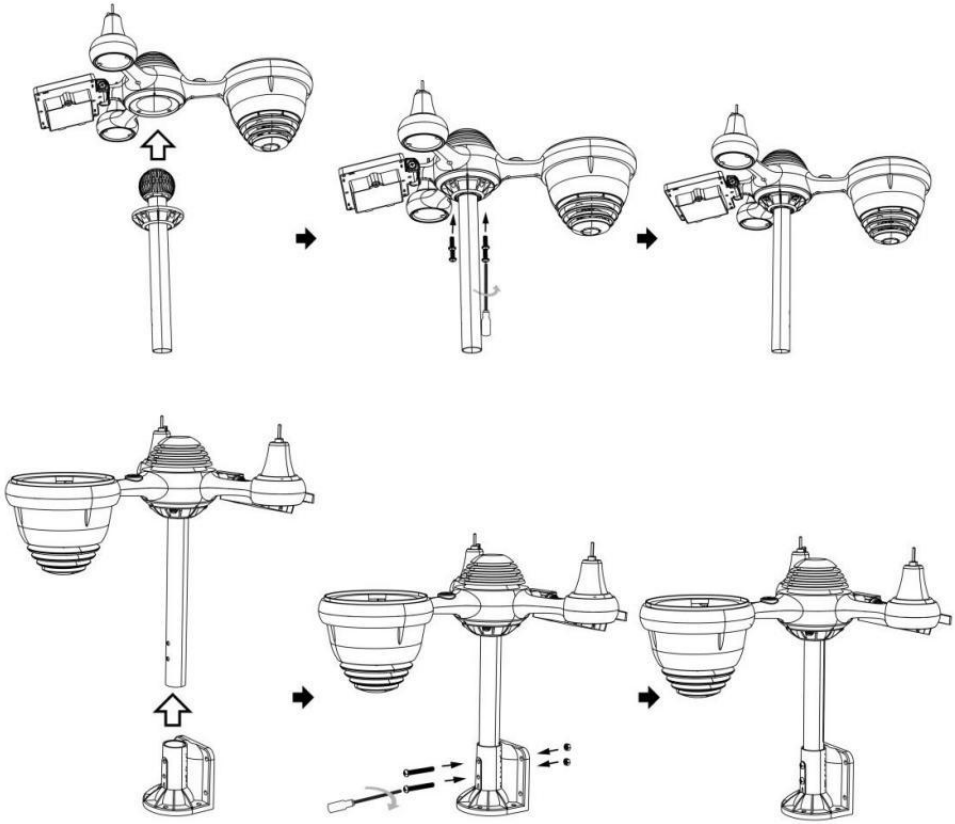

INSTALLATIE VAN WINDSNELHEIDSBEKERS EN WINDRICHTINGSCHOENEN

● Lijn de schroefgaten in de windsnelheidsbekers uit met de vlak, verticaal kant van de metaal hengel.

● Plaats de windsnelheidsbekers in het metaal hengel En schroef ze op nauw naar slot Het in plaats.

● Lijn de schroefgaten in de windrichtingsvaan uit met de vlakke, verticale kant van het metaal hengel.

● Plaats de windrichtingvaan in het metaal staaf en schroef ze stevig vast slot Het in plaats.

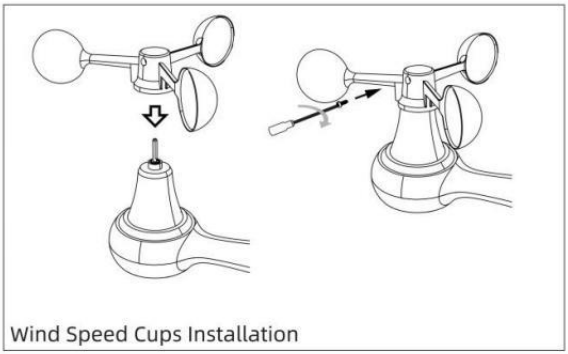

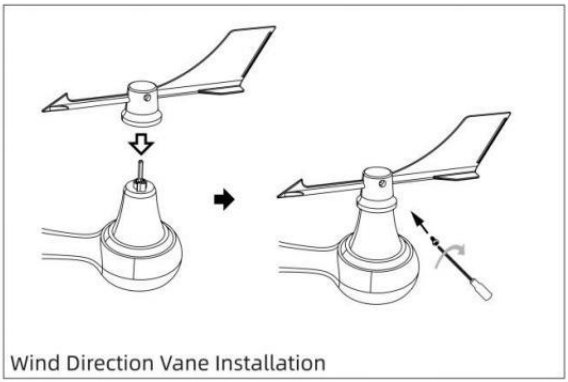

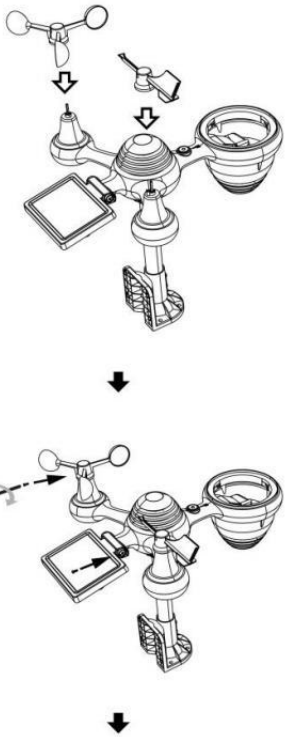

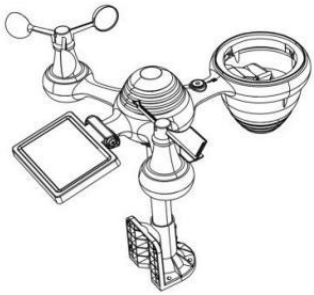

INSTELLING OMHOOG REGENOPVANGER

● Lijn de inkepingen op de trechter uit met de vergrendelingsgroeven binnen de regen verzamelaar.

● Plaats de trechter in de regencollector en schroef ze vast nauw naar slot Het in plaats.

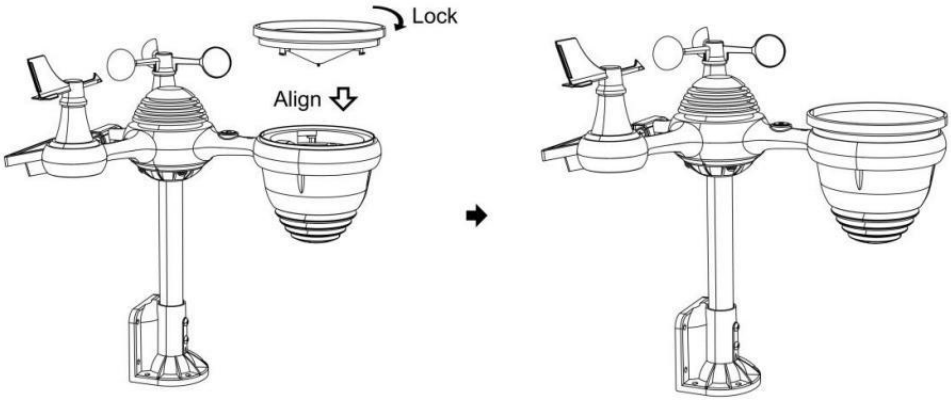

INSTALLEREN VAN DE BATTERIJEN

● Schroef het batterijklepje aan de onderkant van de 7-in-1 buitensensor met behulp van een schroevendraaier 1.

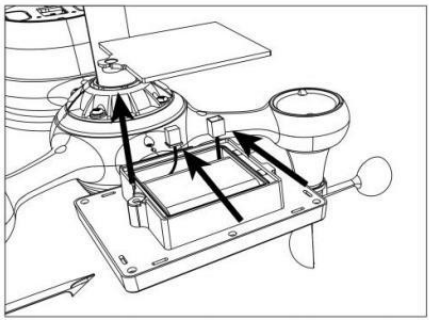

● Sluit de kabel van de oplaadbare batterijpakket (inbegrepen) naar de kabel bevindt zich in de batterij compartiment.

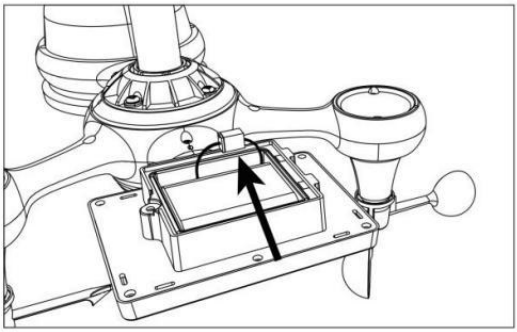

- Pas de aangesloten kabels zo aan dat ze comfortabel in het compartiment passen. Dan, plaats de batterij in de compartiment.

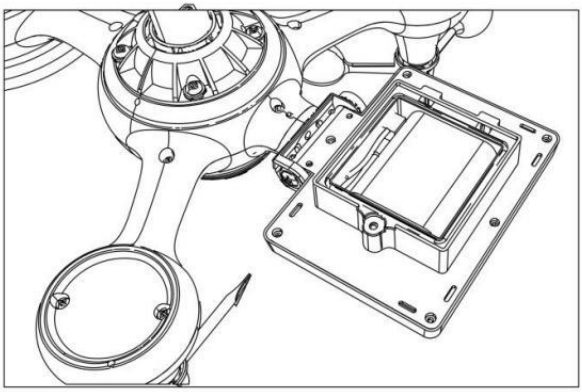

- Sluiten en vastmaken de batterij deur rug op de compartiment.

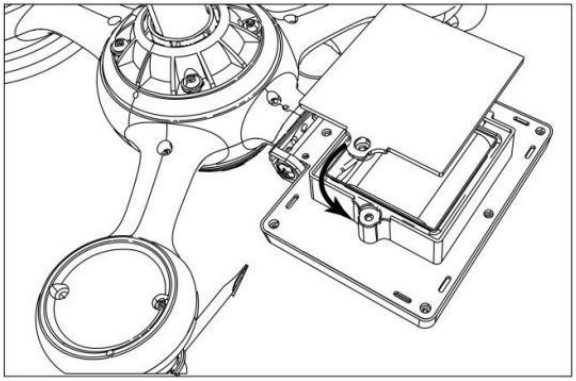

AANPASSEN VAN DE ZONNECEL

● Draai de schroef los bij de gewricht zodat de versnelling aan de andere kant van de gewricht duwt naar buiten. De zonnecel zou nu moeten zijn in een ontgrendeld positie.

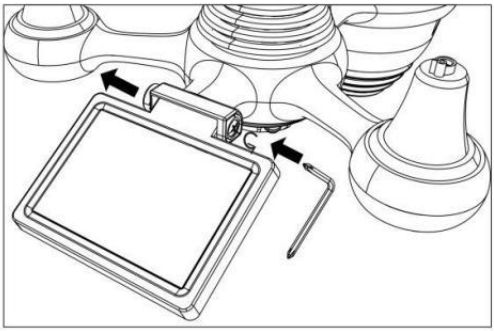

● Pas de verticale hoek van de zonnecel aan om de meest optimaal gebruik van de zonnecel afhankelijk van uw locatie.

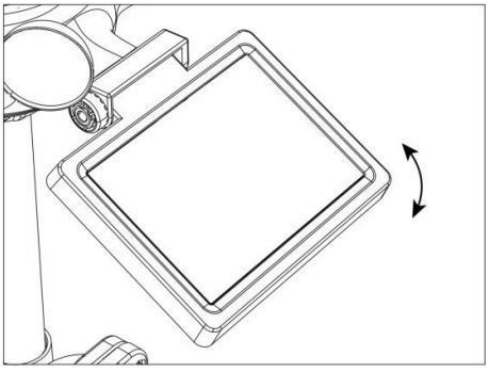

● Duw het tandwiel naar binnen en draai de schroef vast totdat de tandwielen slot in plaats.

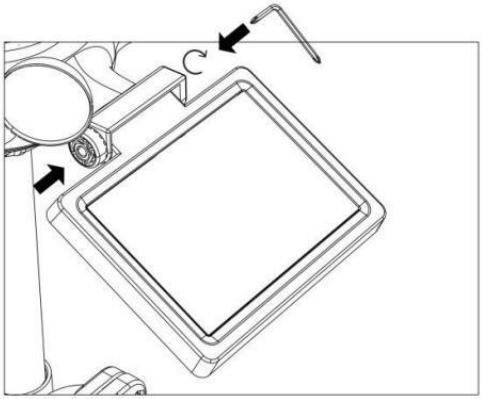

Wanneer u de zonnecel afstelt, stelt u deze in op een hoek die het dichtst bij uw breedtegraad ligt . Bekijk grafiek hieronder om een idee te krijgen van hoe jij zou moeten hoek jouw zonne- cel.

Breedtegraad Nabijheid	Zonnecel Hoekselectie
Als uw locatie is dichtbij naar 84°	84°
Als uw locatie is dichtbij naar 63°	63°
Als uw locatie is dichtbij tot 42°	42°
Als uw locatie is dichtbij naar 21°	21°
Als uw locatie is dichtbij naar 0°	0°

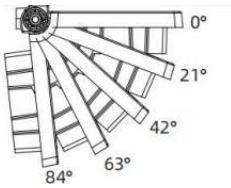

MONTAGE VAN DE DRAADLOZE 7-I N-1 BUITENSENSOR

♓& Kies een locatie voor de 7-in-1 buitensensor die is openen met Nee obstakels.

- Draai de montage haakjes aan een oppervlak/muur gebruik makend van vier tapschroeven (meegeleverd), of draai de montage vast paal aan uw bestaande montage paal met vier φ5 Bouten en M5 Montage van moeren.
- ✞□♏♑ toe rubberen pads op de montage beugel voor bevestiging de montage beugel op de sensor.

♓&; Zorg ervoor dat de regencollector naar het noorden gericht is en de zonne- paneel gericht op het zuiden voor bevestiging de schroeven (meegeleverd).

- Alstublieft ervoor zorgen Dat de sensor is vast bijzonder strak, anders zorgen winderige omstandigheden ervoor dat de zender schudt en de

regenvalgegevens.

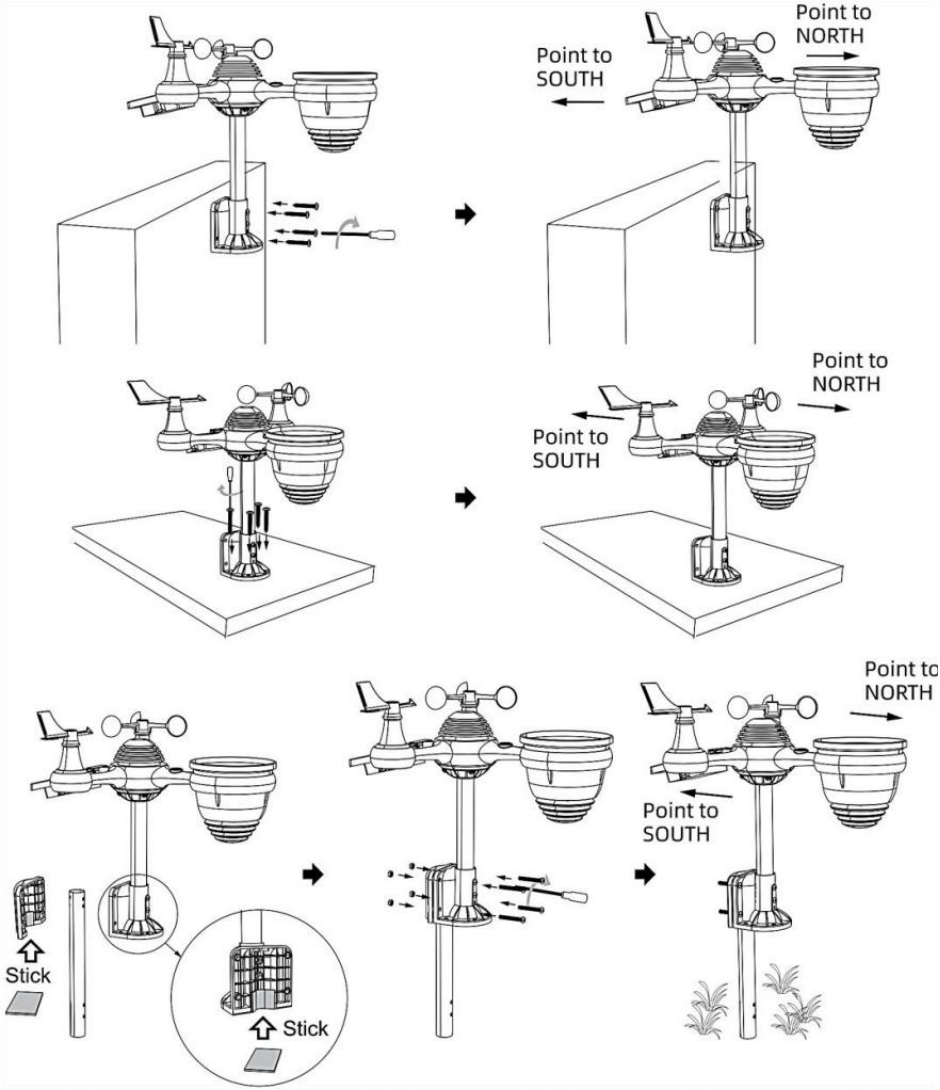

DE DRAADLOZE 7-IN-1 BUITENSENSOR NAAR HET ZUIDEN RICHT (OPTIONEEL)

De draadloze buitenweersensor is gekalibreerd om puntig noord voor maximale nauwkeurigheid. Voor uw gemak, als u een gebruiker bent

gelegen in het zuiden Halfrond, je kunt gebruik de sensor met de regen verzamelaar wijst naar het zuiden.

1.) Monteer en installeer de draadloze ather-sensor met de regenvanger wijzend naar het zuiden, in plaats van Noord. (Zie ook MONTAGE VAN DE
DRAADLOZE 7- IN - 1 BUITEN (SENSOREN .)

2.) Selecteer "STH" voor het zuidelijk halfrond in de klok instelling modus. (Alsjeblieft verwijzen naar "het gelijkzetten van de klok")

OPMERKING: Als u de instelling voor de halve bol wijzigt, wordt de richting van de maanfasen op weergave.

Door de draadloze weersensor naar het zuiden te richten, kan er maximaal zonlicht op het zonnepaneel vallen, vooral tijdens het winterseizoen in het zuiden. Halfrond.

DE 7-IN-1 DRAADLOZE SENSOR AFSTELLEN NIVEAU

● Gebruik de bubbel niveau indicator om ervoor te zorgen dat de draadloze buitensensor is volledig waterpas. Als de sensor niet niveau, de verdienen graadmeter, UV En Licht intensiteit zal niet goed meten .

● Om het niveau van de draadloze buitensensor aan te passen, draait u de schroeven los van de montage pool. Pas het niveau van de draadloze buitensensor aan om zorg ervoor dat de bubbel is in het midden van de bel niveau in indicator.

● Draai de schroef van de montage vast paal opnieuw n.

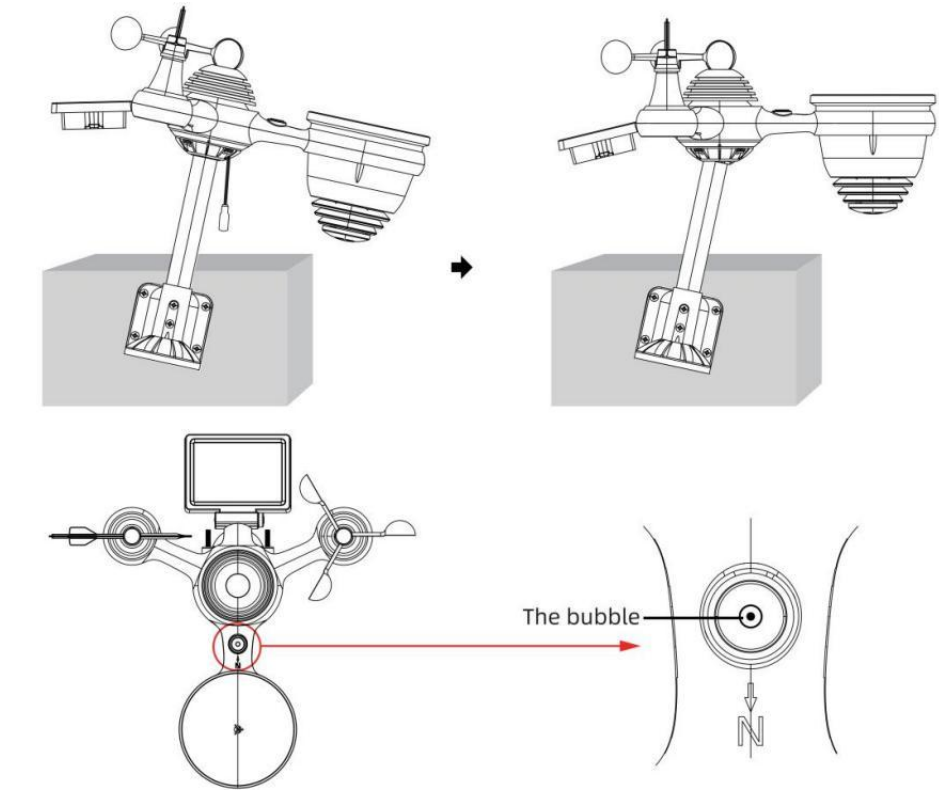

INSTELLING OP HET WEERSTATION

AANDRIJVING OP HET WEERSTATION

● Sluit de stroomadapter aan op het stopcontact krik gelegen in de rug van het weerstation. Invoegen 3 nieuw AAA-alkalinebatterijen (niet meegeleverd) als back-up.

● Zodra het weerstation is ingeschakeld, het zal automatisch binnengaan koppelen modus.

KOPPELEN VAN DE DRAADLOZE 7-IN-1 SENSOR

● Zodra uw weerstation is ingeschakeld, zou het automatisch zoekopdracht voor en maak verbinding met de draadloze sensoren. Als het weerstation niet

maak verbinding binnen de eerste 5 minuten, zie het volgende gedeelte,

“HERKOPPELING SENSOR”.

● U ziet het pictogram van een antenne die door het temperatuur- en vochtigheidsgedeelte (buiten) van het display scrollt.

● Zodra de koppeling proces is voltooid, het antennepictogram zal verschijnen vast (niet knipperend) en de waarden voor de buitentemperatuur en -vochtigheid, wind snelheid, windrichting, UV-licht intensiteit, en er zal regen verschijnen in hun
aangewezen delen van het LCD-scherm

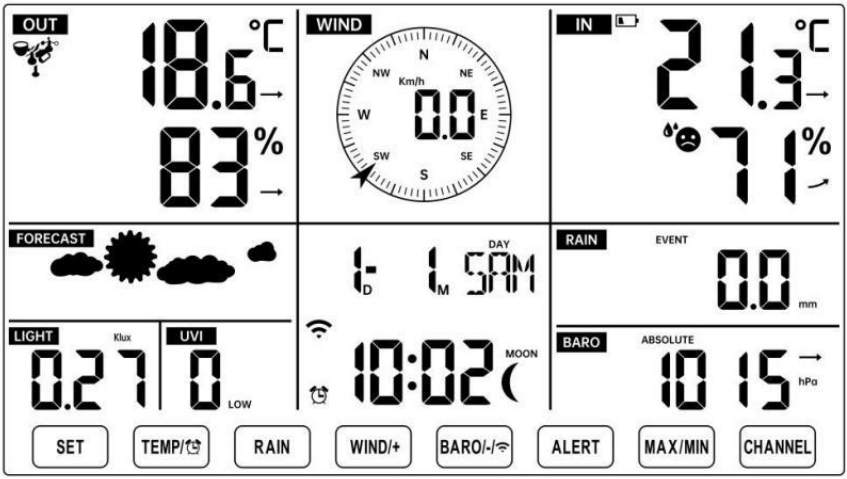

NORMAL TIME DISPLAY

SENSOR HERKOPPELEN

● Als de verbinding mislukt of het weerstation wordt gereset, druk dan op en uitstel de ⑰ 【 KANAAL 】 -knop gedurende 2 seconden ingedrukt houden om de koppelingsmodus te openen, en de

weerstation zal registreer alle sensoren die al zijn geregistreerd opnieuw geweest
geregistreerd voordat het weerstation (d.w.z. het weerstation zal niet verliezen de verbinding van de sensoren die u hebt gekoppeld omhoog voor.)

INSTELLING UP WI-FI VERBINDING EN WE ATHER SERVER VERBINDING

Houd ingedrukt ⑭ 【 BAR/-/ 】 knop langer dan 3 seconden, het weer station Het LCD-scherm toont de letter "AP" dat Het is binnengekomen Toegang
Punt (AP) modus. Op dit moment zal het zijn klaar voor de Wi-Fi-instellingen om zijn aangepast.

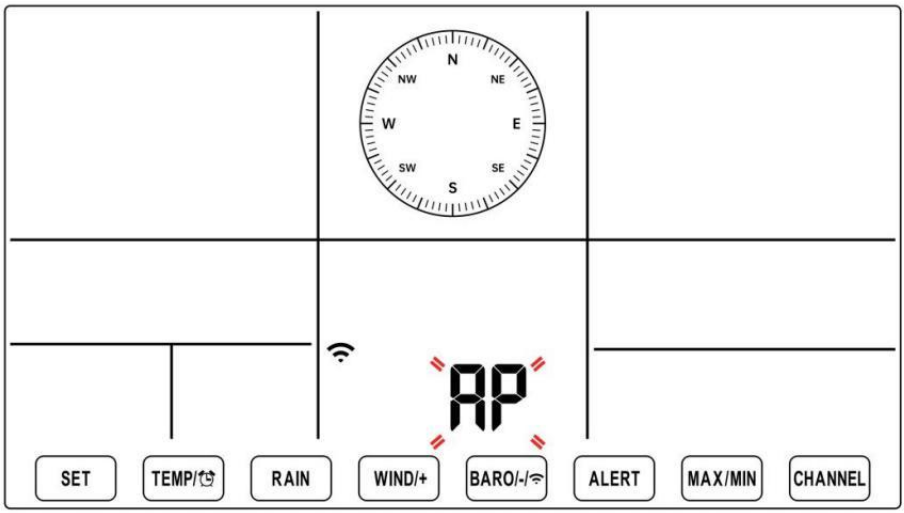

Gebruik uw smartphone, tablet of computer om via Wi-Fi verbinding te maken met het weerstation door de volgende stappen te volgen:

- Op computer, open uw wifi netwerk k instellingen. Op Androïde ™ of iOS

  apparaten, ga naar het instellingenmenu en selecteer vervolgens Verbindingen /WI-FI naar open het netwerk instellingen.

⌘& Zoek de SSID van het weerstation in de lijst. Het zou moeten verschijnen als

WWS-XXXXXX (waar alle X-en gehele getallen zijn) in de lijst.

Kraan op de SSID om verbinding te maken. Deze stap duurt enkele seconden.

- Zodra je zijn verbonden naar het weer station, open omhoog jouw internet of mobiel web browser en voer het volgende adres in de adresbalk: **http://192.168.1.1** om toegang te krijgen tot de website van het weerstation interface. (Zorg ervoor dat voeg de http:// toe of anders het web browser

kan het adres interpreteren als een zoekopdracht). Wij aanbevelen met behulp van de nieuwste versie van gerenommeerde web browsers.

⌘& Voer het volgende in informatie n in de webinterface (Figuur 1). Maken zeker alle informatie is ingevoerd voordat u Opslaan selecteert. Als je Wunderground.com niet te uploaden , of upload weathercloud.net, laat de selectievakjes leeg ongecontroleerd.

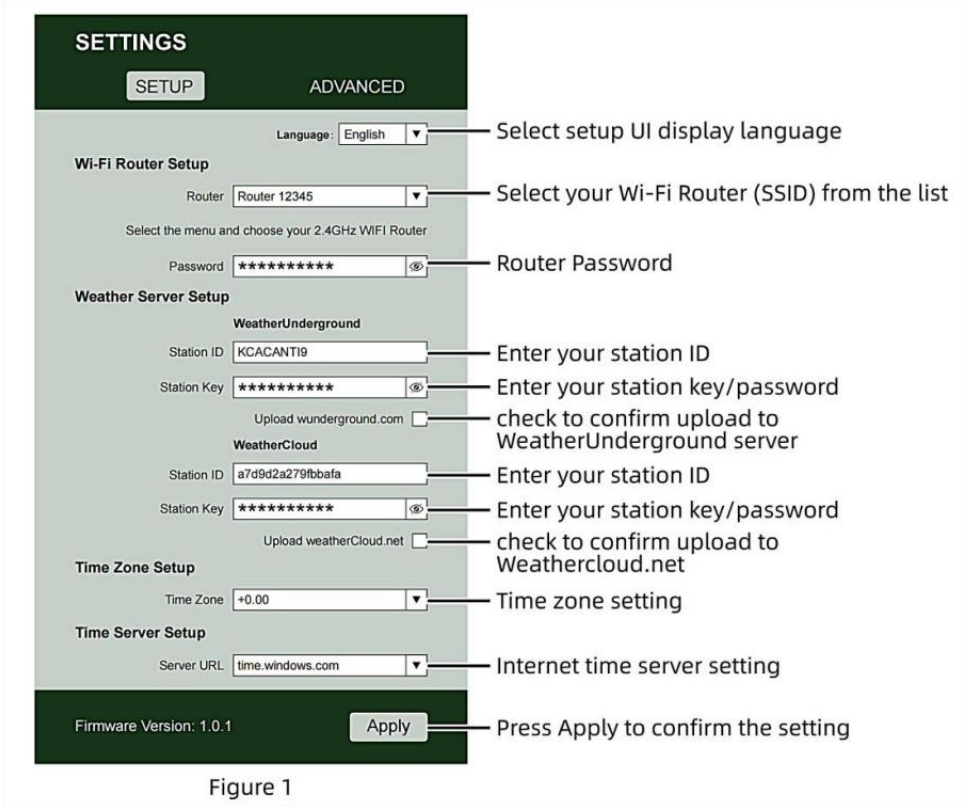

Figure 1

OPMERKING：
Tijdzone-instelling (standaardinstelling) : 0u). Om de tijdweergave automatisch in te stellen op uw tijdzone, wijzigt u de tijdzone in het gedeelte Tijdserverinstellingen van de SETUP-pagina van '0:00' (standaard) naar uw tijdzone (bijv. +1:00 voor Duitsland).

5.) Als alle door u ingevoerde gegevens correct zijn, pers "Toepassen" naar bevestigen

(Figuur 1). Als dit niet het geval is, controleer dan uw website. interface informatie opnieuw.

OPMERKINGEN:

Wanneer de wifi-installatie is voltooid, wordt uw computer of mobiele telefoon apparaat

keert terug naar de standaard Wi-Fi-verbinding. Als dat zo is niet, gewoon Open de draadloze netwerkinstellingen van uw apparaat en voer handmatig opnieuw verbinden.

Terwijl in de AP-modus kunt u op en drukken houd de ⑭ **【** BA R/-/ **】 knop gedurende 3 seconden ingedrukt om de AP-modus te verlaten. Het weerstation zal gewoon de vorige AP-instellingen herstellen .**

KALIBRATIE

Zodra u via wifi verbinding hebt met het weerstation en de instelling geopend pagina op **http://192.168.1.1 ,** door op " **GEAVANCEERD " te klikken wordt het** volgende geopend pagina (Figuur 2).

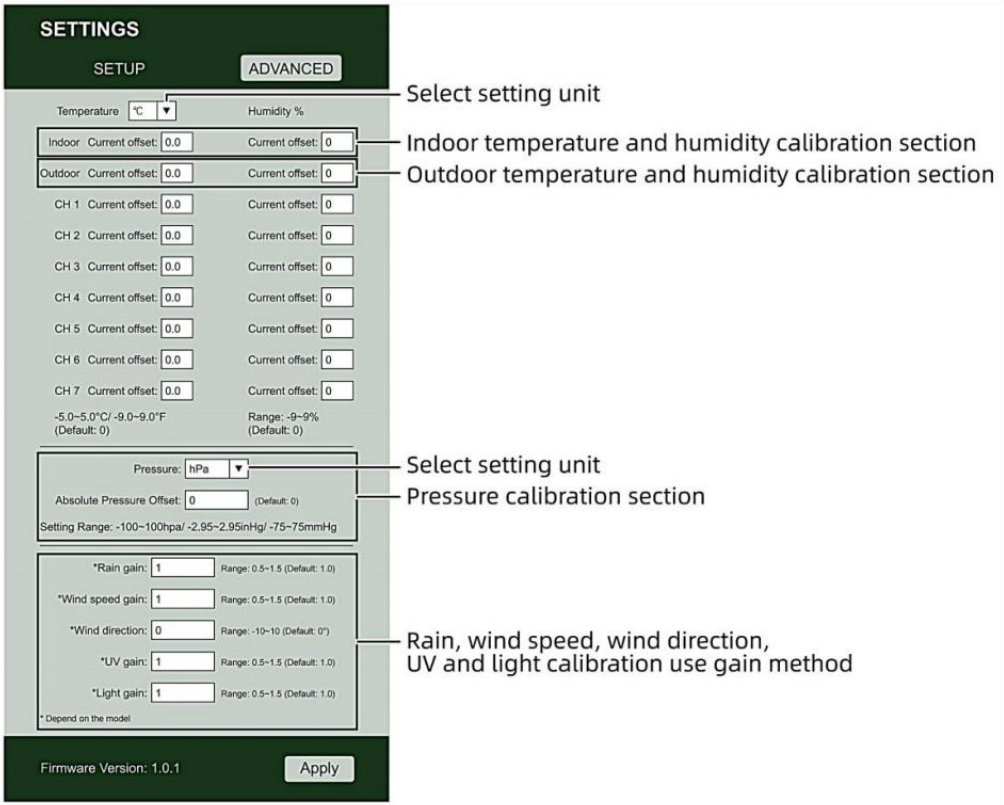

Figure 2

1) Je mag binnenkomen of wijziging de verschuiven En verdienen waarden voor verschillend meting parameters .

2) Zodra je hebben voltooid uw kalibraties , pers de **"TOEPASSEN"** knop.

3) De huidige offsetwaarde zullen update naar show de waarde Dat Jij binnengekomen

(in plaats van van de standaard waarde). Als Jij wil naar wijziging de waarde , jij kan binnenkomen een nieuwe waarde in de doos naast de nummer (zoals in stap 1). Aan update de waarde opnieuw , pers **" TOEPASSEN "** knop .

OPMERKING :

Wij doen niet adviseren kalibratie van de meeste waarden met uitzondering van van Relatief Druk, die moeten correct gekalibreerd zijn om uw

afstand boven zee niveau om rekening te houden met de hoogte effecten.

WI-FI-VERBINDINGSSTATUS

Wanneer het weerstation succesvol verbinding maakt met uw Wi -Fi-router, Wi-Fi-signaal  zal op het LCD verschijnen weergave . Als het  wifi-signaal is niet stabiel of het weerstation probeert verbinding te maken met de router, de Het pictogram zal knipperen. Als het pictogram verdwijnt, Het betekent dat het weerstation is niet verbonden met de Wi-Fi- router.

	
Knipperend: de weer statie is proberen naar verbinden naar jouw draadloze routeren.	Vast: het weerstation heeft geweest verbonden met uw draadloze routeren.

OPMERKING :
Als Jij eigen A dubbel band router (2,4 GHz) En 5,0 GHz), maken Zeker Jij verbinding maken met de 2,4GHz band, anders het zal niet lukken om het weerstation te verbinden met

Wifi .

TIJDSERVERVERBINDINGSSTATUS

Nadat het weerstation verbinding heeft gemaakt met internet, zullen poging om verbinding te maken met de internettijdserver om de UTC te verkrijgen tijd. Eenmaal de
verbinding is gelukt en de tijd van het weerstation is bijgewerkt. De icon **"SYNC"** zal op de LCD-scherm.

Om de juiste tijd voor uw specifieke tijdzone weer te geven, moet u: nodig hebben

de tijdzone wijzigen in de CLOCK-instelling modus vanaf 00 (standaard) naar jouw tijdzone (bijv. -5 voor EST). Als je dat niet doet ken uw tijdzone, u kan Look Het omhoog online.

OPMERKING :

De tijd wordt automatisch gesynchroniseerd met de internet per uur.

MAAK EN SYNCHRONISEER UW WEERSERVERACCOUNT

MAAK UW WEER ONDERGRONDSE ACCOUNT AAN

1.) Bezoek: https://Wunderground.com en selecteer **'Join'** in de bovenste rechts en hoek en creëren A Vrij Rekening.

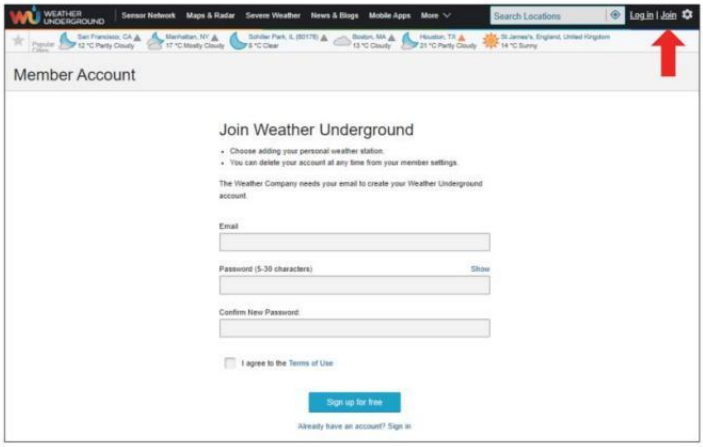

2.) Voer een Ons ernaam, E-mail En Wachtwoord **(Het is jouw Login wachtwoord voor de website, niet uw e-mail wachtwoord. Dus nee vertrouwelijkheid zal worden blootgesteld).** Klik Teken gratis toegankelijk.

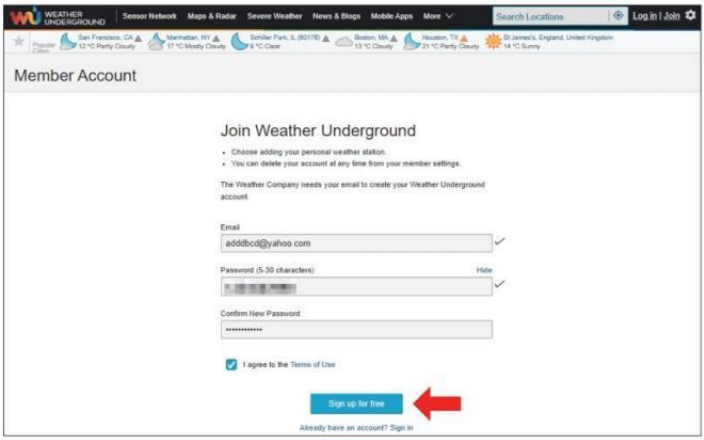

3.) Nadat de registratie is voltooid succesvol zal het zijn getoond worden onder de bericht.

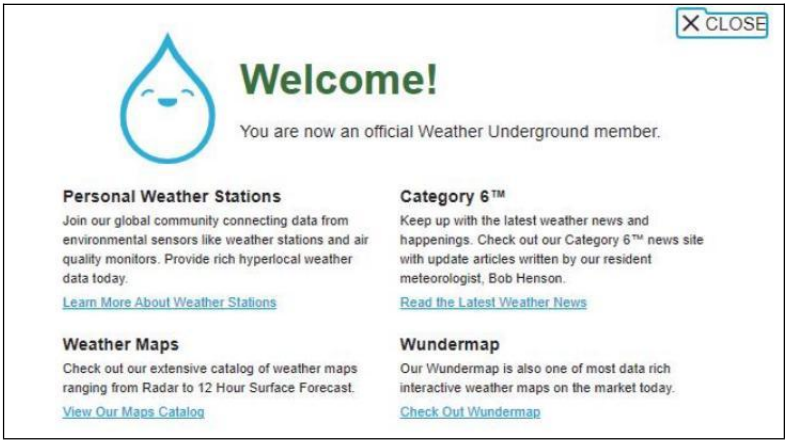

4.) Klik op **"Inloggen"** en voer het e-mailadres in en wachtwoord je bent gewoon geregistreerd.

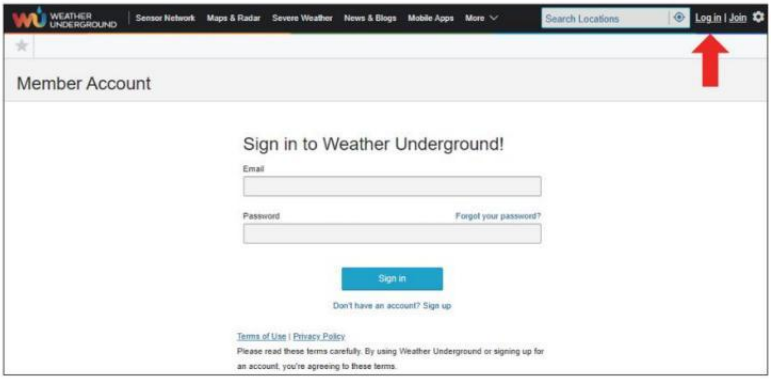

5.) Klik op **'Mijn profiel' "** en ga naar binnen Lid instellingen.

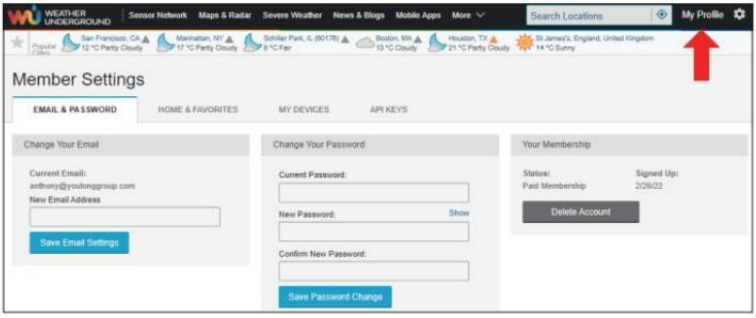

6.) Klik op **'Bijwerken' thuis locatie "** .

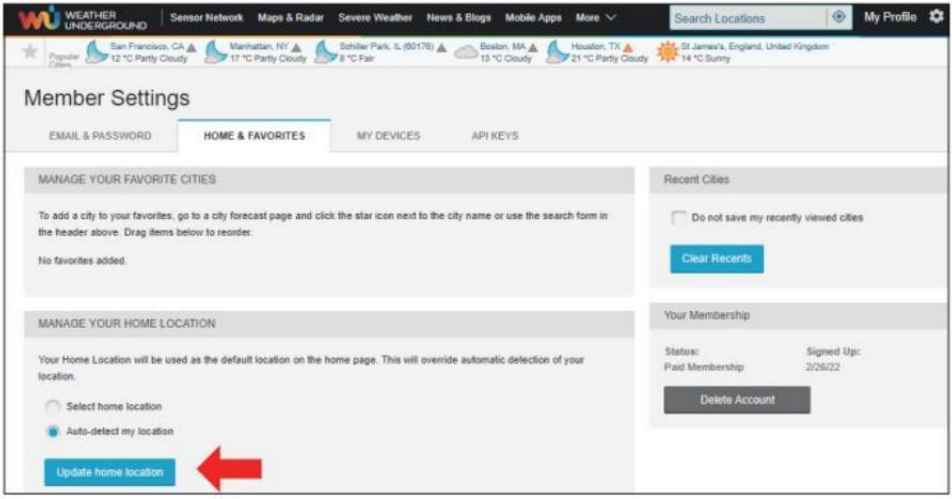

7.) Klik op **"Mijn Apparaten"**, En Klik op **"Toevoegen" Nieuw Apparaat"**.

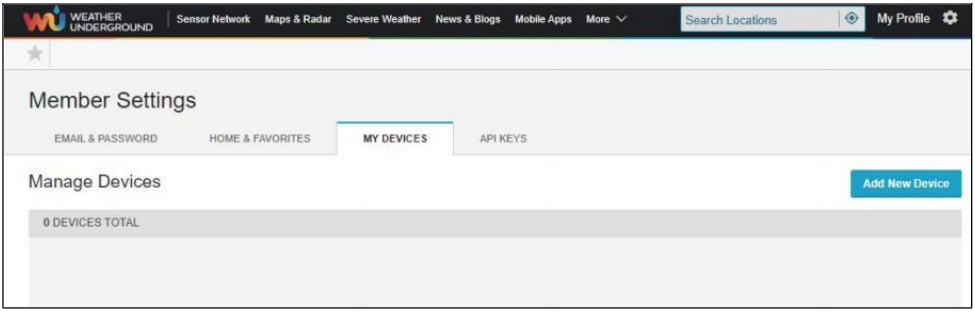

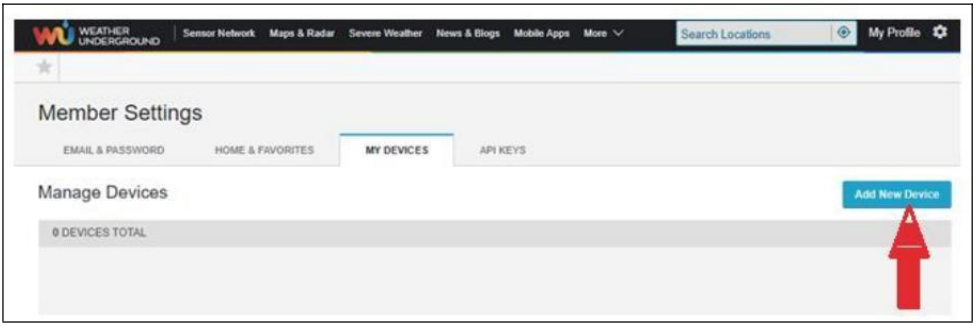

8.) Selecteer adres door invoeren een adres of selecteer Handmatig naar positie
uw adres automatisch bondgenoot. Klik vervolgens op “**Volgende** ".

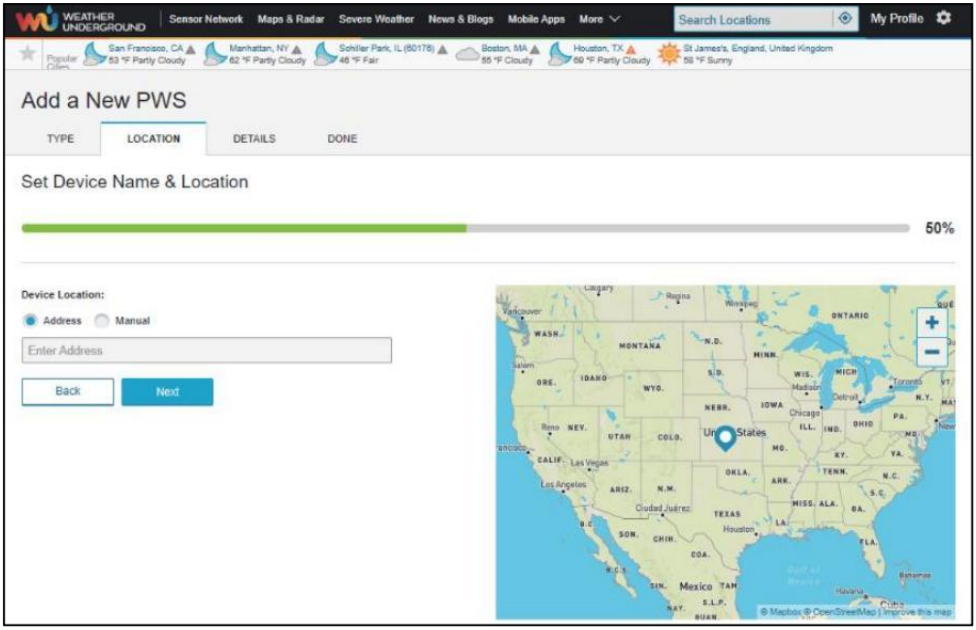

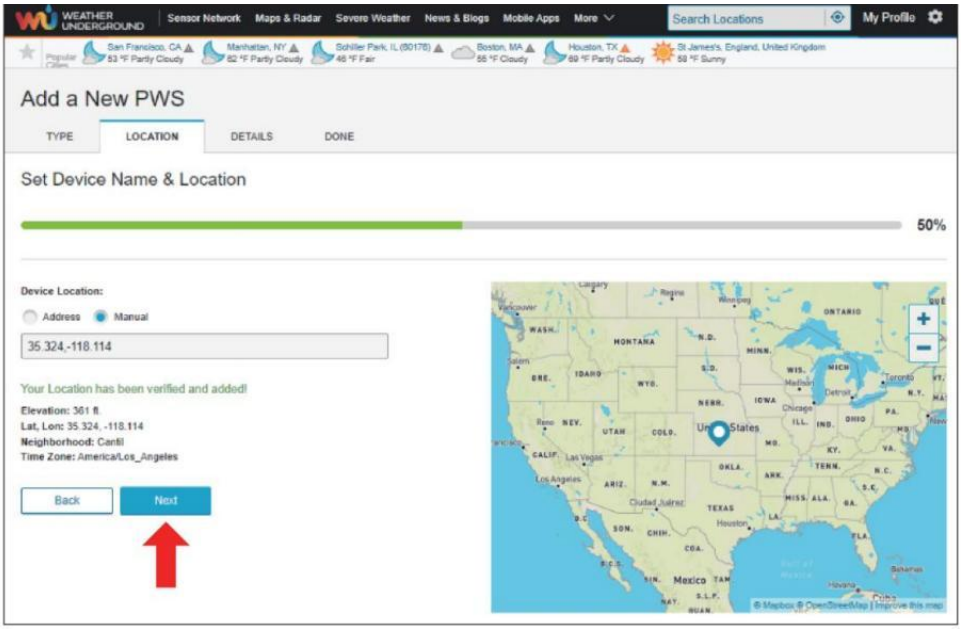

9.) Voer de weersinformatie in. Blanco's met rood (vereist) moeten zijn gevuld in.

OPMERKING :

Jij kan selecteer “ andere ” van de Apparaat Gereedschap .

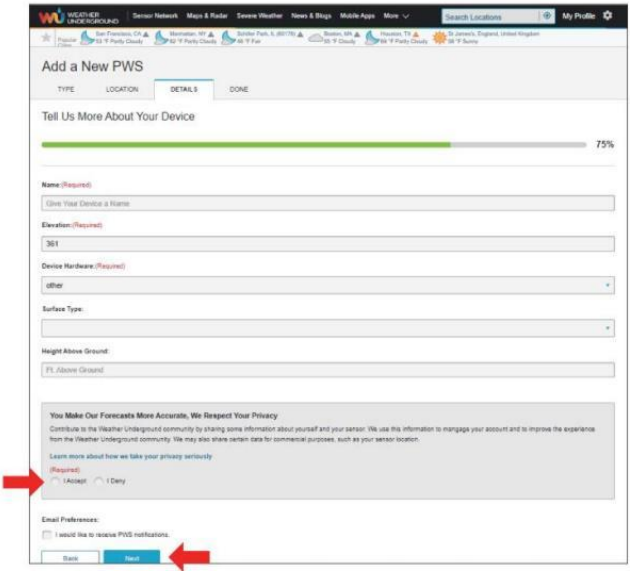

10.) Zodra u deze sessie hebt voltooid, klikt u op **"Ik accepteer"** en **"Volgende".** 11.) Nadat u zich succesvol heeft geregistreerd, Alsjeblieft registreer uw weer Ondergronds ID en Belangrijke informatie voor latere r-installatie gebruik.

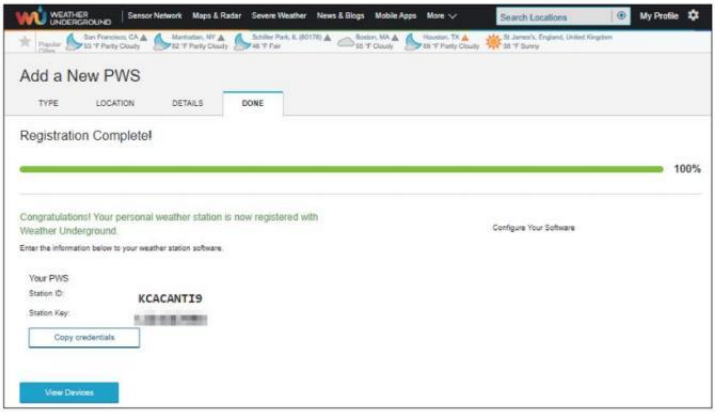

12.) Zoals getoond hieronder, registratie succesvol is uitgevoerd.

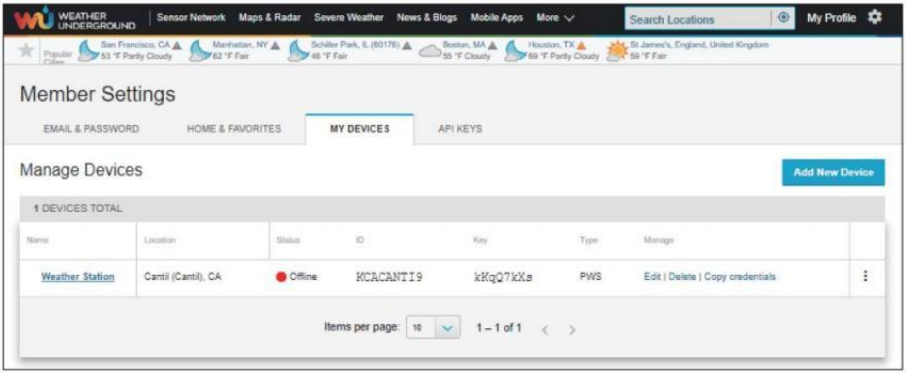

MAAK UW WEERWOLKACCOUNT AAN

1.) Bezoek de website van Weathercloud op **https://weather cloud.net/,** en voer in A Gebruikersnaam, E-mail en Voer uw wachtwoord in en klik op " **Aanmelden** ". Na de

Instructies om een account aan te maken.

OPMERKING: Dit wordt het beste gedaan op A computer bureaublad of laptop.

(Het is jouw Login wachtwoord voor de website niet uw e-mail wachtwoord. Dus Nee privacy zal zijn blootgesteld).

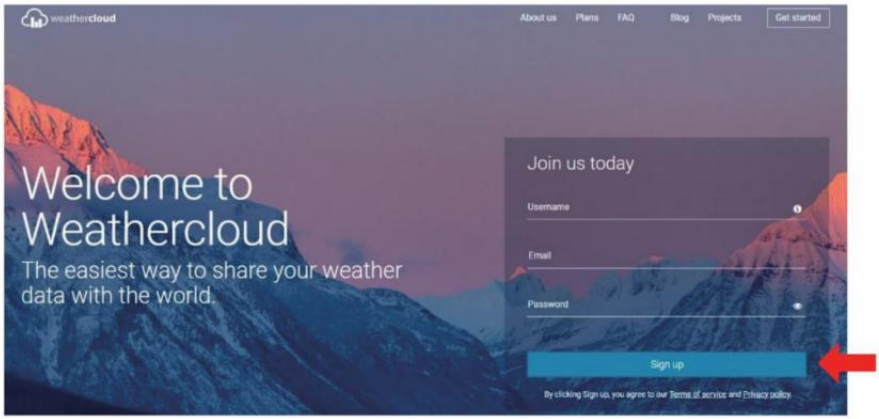

2.) Wanneer Het is succesvol, een e-mail zal zijn ontvangen in jouw geregistreerd postbus.

3.) Open uw e-mail en log in in het web adres in de mail. Klik “ **Activeren jouw Weerwolk rekening** ".



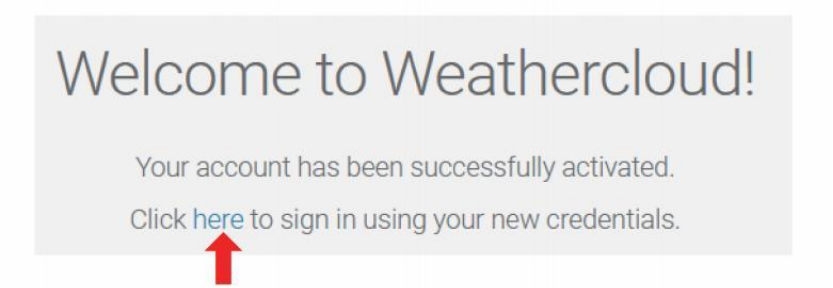

4.) Klik **hier "** om de startpagina van de Weathercloud -website. 5.) Voer het e-mailadres en wachtwoord in waarmee u zich zojuist hebt geregistreerd om de website van WeatherCloud te bezoeken.

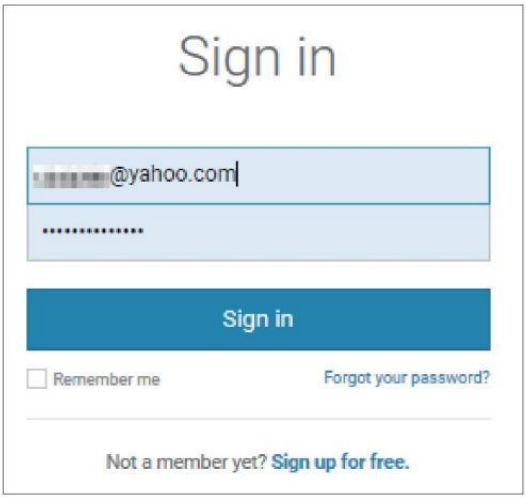

6.) Klik op **"Apparaat maken "** om een weerbericht toe te voegen station apparaat.



7.) Voer alle gevraagd informatie in de Creëren Nieuw Apparaat pagina. Blanco's met rood *moet gevuld worden in.

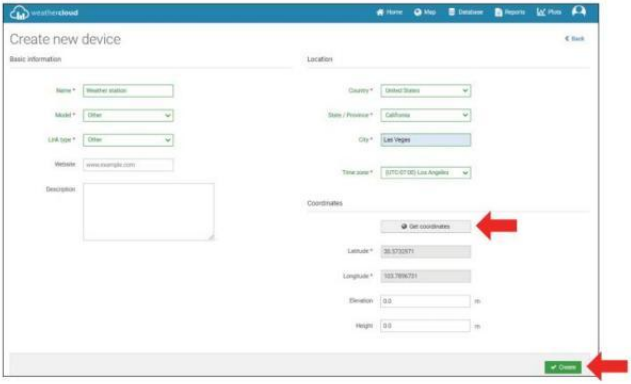

OPMERKING :

Jij kan selecteer " andere " van de Model nummer En Link type in de bovenstaande blanco's. Klik "Haal coördinaten op" om uw locatie op de kaart, klik dan op " Gedaan " aan bevestigen .

8.) Zodra je hebben voltooid dit sectie ion, Klik op " **Maken** ".
9.) Nadat u zich succesvol heeft geregistreerd, registreer uw Weathercloud identiteitsbewijs En Belangrijke informatie voor latere installatie gebruik.

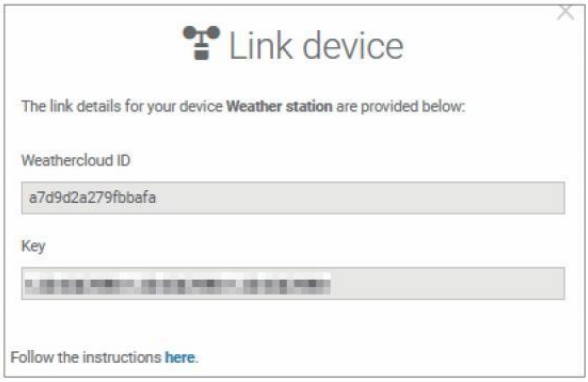

BEKIJK UW WEER GEGEVENS IN HET WEER ONDERGRONDS

Bekijk uw weerstationgegevens live via PC of mobiel web browser, bezoek **http://www.wunderground.com,** en ga dan naar het station ID die u hebt gekregen tijdens het instellen van uw account in de zoekopdracht box. Uw weergegevens zal verschijnen op de volgende pagina.

BEKIJK UW WEER GEGEVENS IN WEERWOLKEN

1.) Om de gegevens van uw weerstation te bekijken live via computer of mobiel web browser, bezoek **http://www.weathercloud.net** en meld u aan bij het account dat u hebt aangemaakt. 2.) Klik op het tabblad bovenaan de pagina getiteld Apparaten.
3.) Klik bovenaan op het menu Instellingen rechts van de pagina, En selecteren de optie Bekijken.
4.) Klik op Current, Wind of Evolution om de gegevens van uw weerstation te bekijken. gegevens.

KLOK

Het instellen van de Klok

In Normaal tijd weergeven , druk op En uitstel ⑩ 【 SET 】 gedurende 2 seconden naar binnenkomen tijdsinstelling modus . Pers En uitgave ⑬ 【 WIND /+ 】 En ⑭ 【 BAR /-/ 】 naar Pas de waarden aan.

Uitstel ⑬ 【 WIND /+ 】 en ⑭ 【 BAR /-/ 】 meer dan 2 seconden naar aanpassen de waarden snel . Druk op En uitgave ⑩ 【 INSTELLEN 】 naar bevestigen En beweging naar de volgende item.

Naar Uitgang de instelling modus bij elk tijd , pers ⑱ 【 Zz LICHT / SNOOZE 】 knop .

Instellen van de volgorde

1. PIEP Aan /Uit 2. NTP Aan /Uit 3. Taal
4. Tijd Gebied 5. Zomertijd Aan /Uit 6. MD/D- M Datum Formaat
7. Jaar 8. Maand 9. Dag
10. 24/12 Uur Formaat 11. Uur 12. Minuut
13. Temperatuur Eenheid 14. Druk Eenheid 15 . Relatief Druk Kalibratie
16. Licht Intensiteit Eenheid 17. Regenval Eenheid 18. Wind Snelheid Eenheid
19. Halfrond 20. Einde van instelling

OPERATING INSTRUCTIONS

1.) Druk op En uitstel ⑩ 【 SET 】 -knop binnenkomen de instellingen . Pieptoon AAN knippert .

Pers ⑬ 【 WIND /+ 】 of ⑭ 【 BAR /-/ 】 naar wijziging tussen Piep op en piep o fff. Pers ⑩ 【 SET 】 naar selecteren NTP aan /uit.

2.) Wanneer NTP AAN knippert , pers ⑬ 【 WIND /+ 】 of ⑭ 【 BAR /-/ 】 naar wijziging tussen NTP op En NTP o fff . Pers ⑩ 【 INSTELLEN 】 naar slect Taal .

3.) Wanneer Taal flitst , pers ⑬ 【 WIND /+ 】 of ⑭ 【 BAR /-/ 】 naar wijziging tussen weekdag talen . Pers ⑩ 【 SET 】 naar selecteren tijd gebied .

OPMERKING : Er zijn in totaal 8 talen voor doordeweekse dagen weergave. (NL = Engels , GER = Duits , GRATIS = Frans , SPA = Spaans , ITA = Italiaans , DAN = Deens , DUT = Nederlands , RUS = Russisch)

4.) Wanneer Tijd Zone flitsen , pers ⑬ 【 WIND /+ 】 of ⑭ 【 BAR /-/ 】 naar set tijd gebied . Pers ⑩ 【 INSTELLEN 】 naar selecteren Zomertijd aan /uit.

5.) Wanneer Zomertijd AAN knippert , pers ⑬ 【 WIND /+ 】 of ⑭ 【 BAR /-/ 】 naar wijziging tussen Zomertijd op En Zomertijd o fff . Pers ⑩ 【 INS TELLEN 】 naar selecteren datum formaat . 6.) Wanneer D --M knippert , druk op ⑬ 【 WIND /+ 】 of ⑭ 【 BAR /-/ 】 naar schakelen tussen M - D En D - M datum formaat . Pers ⑩ 【 INSTELLEN 】 naar selecteren jaar .

7.) Wanneer jaar flitsen , druk op ⑬ 【 WIND /+ 】 of ⑭ 【 BAR/-/ 】 om de kalender jaar . Pers ⑩ 【 INSTELLEN 】 naar selecteren maand .

8.) Wanneer maand flitsen , pers ⑬ 【 WIND /+ 】 of ⑭ 【 BAR /-/ 】 naar

aanpassen de kalender maand . Pers ⑩ 【 INSTELLEN 】 naar selecteren dag .

9.) Wanneer Dag knippert , druk op ⑬ 【 WIND / + 】 of ⑭ 【 BAR /-/ 】 naar pas de kalender dag . Pers ⑩ 【 INSTELLEN 】 naar selecteren 12/24 - uurs formaat .

10.) Wanneer 12 H knippert , druk op ⑬ 【 WIND /+ 】 of ⑭ 【 BAR /-/ 】 naar wisselen tussen 12 uur en 24 uur formaat . Pers ⑩ 【 SET 】 naar selecteren uur .

11.) Wanneer uur knippert , druk op ⑬ 【 WIND /+ 】 of ⑭ 【 BAR /-/ 】 naar aanpassen de uur . Druk op ⑩ 【 SET 】 naar selecteren minuut .

12.) Wanneer de minuten knipperen, druk op ⑬ 【 WIND/+ 】 of ⑭ 【 BARO/-/ 】 om de minuut . Pers ⑩ 【 INSTELLEN 】 naar selecteren temperatuur eenheid .

13.) Wanneer ℉ flitsen , druk op ⑬ 【 WIND /+ 】 of ⑭ 【 BAR /-/ 】 naar wijziging tussen ℉ En ℃ . Pers ⑩ 【 INSTELLEN 】 naar selecteren druk eenheid .

14.) Wanneer druk eenheid knippert , druk op ⑬ 【 WIND /+ 】 of ⑭ 【 BAR /-/ 】 naar wijziging tussen hPa , inHg En mmHg . Pers ⑩ 【 INSTELLEN 】 naar selecteren relatieve drukkalibratie.

15.) Wanneer Relatief Drukflitsen , pers ⑬ 【 WIND /+ 】 of ⑭ 【 BAR /-/ 】 naar aanpassen de relatief druk . Pers ⑩ 【 INSTELLEN 】 naar selecteren Lichtintensiteit eenheid.

16.) Wanneer Licht intensiteit eenheid flitst , pers ⑬ 【 WIND /+ 】 of ⑭ 【 BAR /-/ 】 naar wijziging eenheid tussen Klux , fc En met m2 . Druk op ⑩ 【 SET 】 naar selecteren regenval eenheid.

17.) Wanneer Regen eenheid knippert , druk op ⑬ 【 WIND /+ 】 of ⑭ 【 BA R /-/ 】 veranderen eenheid tussen in En mm . Druk op ⑩ 【 INSTELLEN 】 naar selecteren windsnelheid eenheid .

18.) Wanneer Windsnelheid eenheid flitst , pers ⑬ 【 WIND /+ 】 of ⑭ 【 BAR /-/ 】 naar wijziging eenheid tussen in En mm . Druk op ⑩ 【 INSTE LLEN 】 naar selecteren halfrond.

19.) Wanneer NTH knippert , pers ⑬ 【 WIND /+ 】 of ⑭ 【 BAR /- / 】 om van hemisferen te veranderen tussen NTH (noordelijk) en STH (z uidelijk). Pers ⑩ 【 SET 】 naar redden En Uitgang de instelling . Het zullen opbrengst naar de normaal modus weergave .

OPMERKING: Als er is geen geldige bewerking binnen 2 0 seconden, het zal automatisch terug naar de normale weergave modus van de instelling modus. Tijdens het aanpassen instellingen, kunt u druk op

⑱ 【 Zz LICHT/SNOOZE 】 knop naar terug naar normale weergave modus.

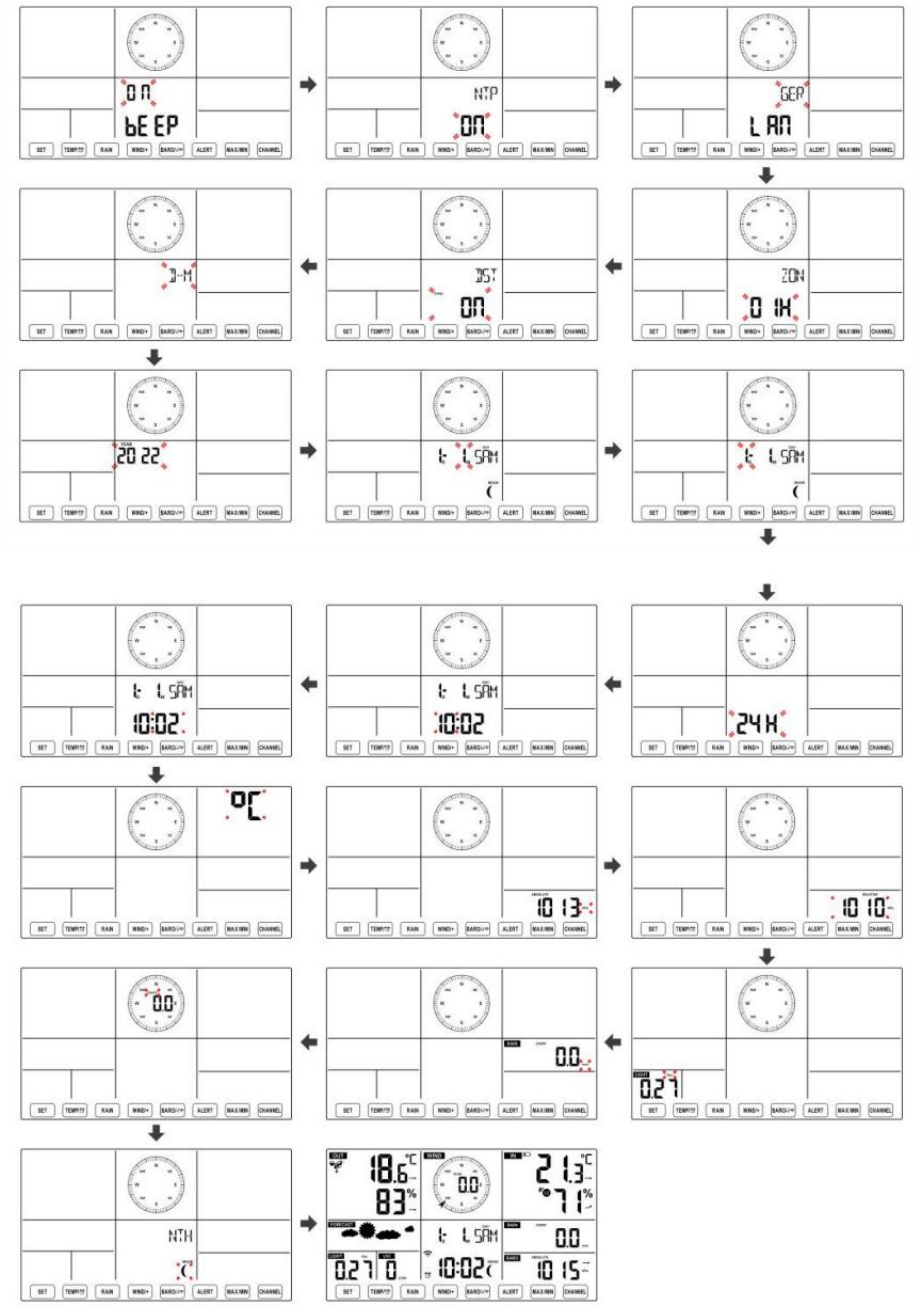
BEEP
NTP
ON
LAN
GEP
ZON
DST
ON
D-M
2022
LSAM
LSAM
24H
10:02
10:02
°C
1013
1010
0.0
0.0
0.27
NTH
18.6
83
0.0
21.3
71
LSAM
10:02
0.27
0
0.0
1015

Maan Fase

Het display berekent de maanfase volgens jouw tijd, datum en tijdzone. De onderstaande tabel legt de overeenkomstig fasen en hun iconen voor zowel de Noord en Zuid hemisferen.

Noordelijk Halfrond-iconen	Maan Fase	Zuidelijk halfrond Iconen
	Nieuw Maan	
	Wassende halve maan Maan	
	Eerste kwartaal Maan	
	Wassende bolle buik Maan	
	Vol Maan	
	Afnemende bolle Maan	
	Derde kwartaal Maan	
	Afnemende halve maan Maan	

Het alarm instellen

● Druk in de normale tijdweergave op⑩ 【 SET 】 -knop om de weergave van de alarmtijd te wijzigen (alarmtijd modus).

d ⑩ 【 SET 】 ingedrukt Houd de knop 2 seconden ingedrukt om de alarminstellingsmodus te openen. Het alarmuur begint te knipperen.

● Pers ⑬ 【 WIND/+ 】 knop of ⑭ 【 BAR/-/ 】 knop om de vereiste in te stellen alarmuren. Uitstel⑬ 【 WIND/+ 】 knop of⑭ 【 BAR/-/ 】 knop naar alarmuren aanpassen snel.

● Pers ⑩ 【 SET 】 knop om te selecteren minuut van Alarm. Minuut van alarm begint te knipperen.

● Pers ⑬ 【 WIND/+ 】 knop of ⑭ 【 BAR/-/ 】 knop om de vereiste in te stellen alarm minuten. Houd ⑬ 【 WIND/+ 】 knop of ⑭ 【 BAR/-/ 】 knop naar alarmminuten aanpassen snel.

● Druk op ⑩ 【 SET 】 knop om alle instellingen op te slaan en af te sluiten normale weergave modus.

OPMERKING: Als er is geen geldige bewerking binnen 2 0 seconden, het zal automatisch terug naar de normale weergave modus van de instelling modus. Tijdens het aanpassen instellingen, kunt u druk op ⑱ 【 LICHT / SNOOZE 】 knop naar opbrengst naar normaal weergave modus .

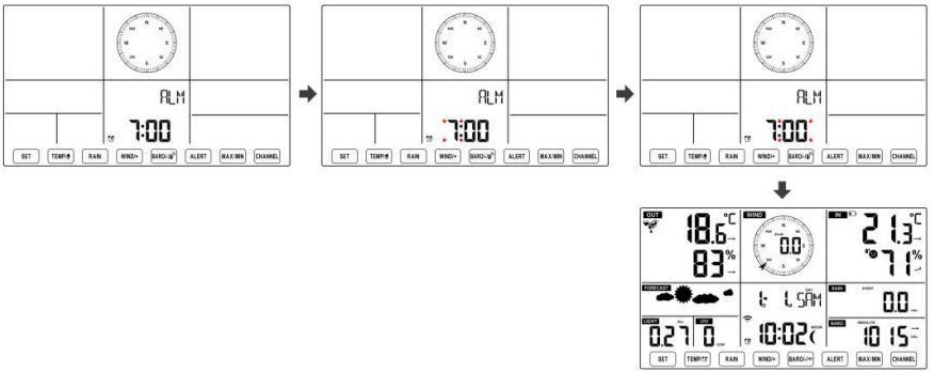

Alarm deactiveren/activeren

● In alarm tijd weergeven , druk ⑪ 【 TIJDELIJK / 】 knop naar selecteren de Alarm op of op uit .

● Als de alarm is op , zijn overeenkomstig alarm icon zullen zijn getoond op het display.

● Wanneer de alarm is rinkelen , pers elk knoppen behalve ⑱【容 Z LICHT/SNOOZE 】knop om het alarmsignaal te stoppen. Het is niet noodzakelijk om opnieuw activeren het alarm. Het zal bel nog een keer dit s tijd volgende dag.

Sluimeren Functie

Wanneer de alarm ringen , pers⑱【 ZzLICHT / SNOOZE 】knop naar pauze het alarm . De snooze indicator icon z 2 blijf knipperen . De alarm zullen cv na 5 minuten .

TEMPERATUUR

Temperatuur/vochtigheidstrend

Met tendentiepijlen kunt u snel de temperatuur bepalen En de luchtvochtigheid stijgt en daalt in een een uur update periode .
Temperatuurtrend

Temperatuur heeft opgestaan > 1°C/2° F in de verleden uur	Temperatuur heeft niet veranderd meer dan 1°C/2°F in de verleden uur	Temperatuur heeft gevallen < 1°C/2°F in de verleden uur
↗	→	↘

Vochtigheidstrend

Vochtigheid is opgestaan > 3% in de verleden uur	Vochtigheid heeft niet veranderd meer dan 3% in de verleden uur	Vochtigheid is gevallen < 3% in de verleden uur
		

Binnencomfort Index

De binnencomfort vertoont een fotografisch representatie op basis van de binnenluchttemperatuur en vochtigheidsniveaus om het geschatte comfort te bepalen niveau.

		
Te koud	Comfortabel	Te heet

DRUK

Barometerdruk Weergave



Normaal gesproken modus, pers En relatieve druk.

⑭【 BAR/-/  】drukknop schakelaar tussen absoluut zijn

Absoluut	De absolute atmosferische druk van uw locatie.
Relatief	De relatieve atmosferische druk is gebaseerd op de zee niveau.

Druktrend

Met tendentiepijlen kunt u snel bepalen als druk e is stijgend of

vallend in een update van een uur periode.

De druk is gestegen > 2hpa/0,06inHg in het verleden uur	De druk is niet veranderd meer dan 2hpa/0,06inHg in het verleden uur	Druk heeft gevallen > 2hpa/0,06inHg in het verleden uur
		

WIND

Wind Weergave

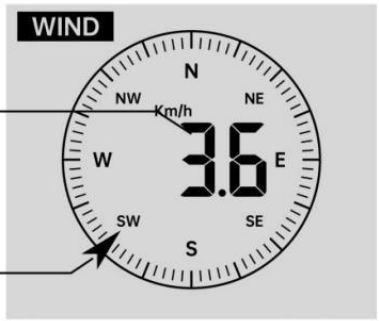

Gemiddeld/w indstoot wind snelheid

Wind in realtime richtingaanwijzer

Windweergavemodus selecteren

Bij normale weergave modus, pers ⑬【 WIND/+ 】 knop om te schakelen tussen

huidige gemiddelde windsnelheid, windstootsnelheid en windrichting .

REGEN

Weergave van regenval


RAIN
RATE
218.4
mm/hr

De Neerslag toont informatie met betrekking tot de regenval en regenval .

Selecteer de Weergave van regenval Modus

In de normale weergavemodus drukt u op de knop ⑫ 【 RAIN 】 om te schakelen tussen Regen Tarief, Regen Evenement, Regen Per uur, Regen Dagelijks, Regen wekelijks, Regen Maandelijks en Totaal regen.

Toename van regen Defi nitie

Regen Tarief : huidig regenval tarief in de verleden uur.

Regengebeurtenis : aanhoudende regen, en reset naar nul als regenval ophoping is minder dan 10 mm (0,039 inch) in A 24 uur per dag periode.

Dagelijkse regen : Totale regenval sinds middernacht (0 0:00)

Wekelijks Regen : Totale regenval voor de huidige kalenderweek, en resets op Zondagmorgen om middernacht (zondag t/m Zaterdag)

Maandelijks Regen : Totale regenval voor de huidige kalendermaand, En opnieuw instellen op de eerste dag van de Maand.

Totaal Regen : Totale regenval sinds de laatst opnieuw instellen.

Reset het totaal Neerslagrecord

Bij normale weergave modus, druk en houd vast ⑫ 【 REGEN 】 knop over 2 seconden om de regen dossier .

OPMERKING:

Door de wekelijkse regenval opnieuw in te stellen, wordt ook de dagelijks regen.

Het resetten van de maandelijkse regenval ook reset de dagelijkse en wekelijkse regen.

Als u de totale regenval opnieuw instelt, worden ook de maandelijkse, wekelijkse en dagelijks regen.

WEER
Weersindex

Bij het lezen van het Weer Indexweergave, u kunt pers 【 TIJDELIJK / ⑪ ⏰ 】

knop om door verschillende weerindexen te bladeren in de volgende volgorde: Voelt Vind ik leuk > Warmte Inhoudsopgave > Wind Rustig aan

Voelt Leuk vinden

De Voelt Zoals de temperatuurindex bepaalt hoe warm het buiten werkelijk aanvoelt, rekening houdend met factoren zoals windsnelheid, druk, temperatuur en vochtigheid .

Windchill

De gevoelstemperatuur wordt bepaald door een combinatie van de temperatuur- en windsnelheidsgegevens van de draadloze weersensor .

LET OP: Alleen als de temperatuur lager is dan 10 ℃ (50 ℉) en de windsnelheid is meer dan 4,8 km/u (3 mph), zal de windchillwaarde weergeven,

anders het zal weergeven " --.-".

Warmte Index

De Warmte Index wordt bepaald door de draadloze weersensor temperatuur en vochtigheid lezingen.

Dauw Punt

Het dauwpunt is de temperatuur waarbij een gegeven perceel van vochtigheid lucht
moet worden gekoeld, bij constante barometerstand druk, voor waterdamp om
condenseren tot water. Het gecondenseerde water wordt dauw genoemd.
De dauw punt is een verzadigingstemperatuur.
De dauw De punttemperatuur wordt bepaald door de temperatuur en vochtigheidsgegevens van de draadloze weersensor .

Weersverwachting

De ingebouwde barometer kan veranderingen in de atmosferische druk opmerken en op basis van de verzamelde gegevens het weer kunnen voorspellen voorwaarden.

Er zijn 6 weericonen: zonnig, gedeeltelijk zonnig Bewolkt, Bewolkt, Regenachtig, Stormachtig

En Sneeuwachtig.

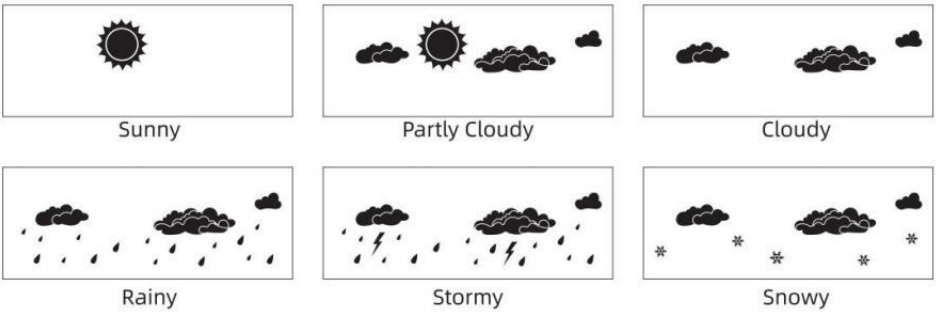

OPMERKING:

De nauwkeurigheid van een algemene druk -gebaseerde voorspelling gaat over 65-70%. De voorspellingen zijn niet gegarandeerd.

Het kan niet weerspiegelen noodzakelijkerwijs de huidig situatie.

Ijs Waarschuwing

de buitentemperatuur lager dan 1 ℃ /33,8 ℉ , het sneeuwvlokpictogram

zal verschijnen op de LCD weergave.

MAX/MIN

● Bij normale weergave modus, pers⑯ 【 MAX/MIN 】 knop omschakelen tussen maximale en minimale waarde.

OPMERKING: Als er is geen geldige id-bewerking binnen 10 seconden, het zal automatisch terugkeren naar de normale weergave modus.

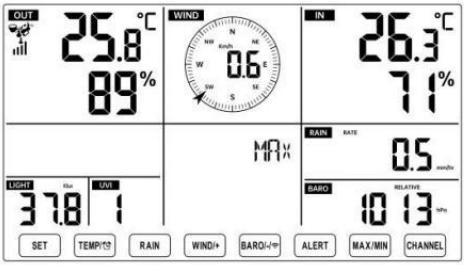
OUT
25.8 °C
89 %
WIND
0.6
IN
26.3 °C
71 %
MAX
RAIN
RATE
0.5
LIGHT
37.8
UVI
1
BARO
RELATIVE
1013
SET
TEMP
RAIN
WIND/+
BARO/
ALERT
MAX/MIN
CHANNEL

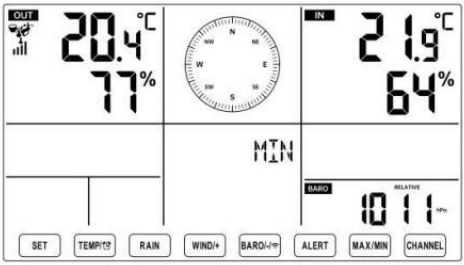
OUT
20.4 °C
77 %
MIN
IN
21.9 °C
64 %
BARO
RELATIVE
1011
SET
TEMP
RAIN
WIND/+
BARO/
ALERT
MAX/MIN
CHANNEL

Om de Geaccumuleerde MAX/MIN

● Weergave Gevoel zoals, Wind Chill, Warmte Index, Dauw Punt Max/Min Waarden

1.) Wanneer de maximale waarden worden ⑪【 TIJDELIJK/ 】knop weergegeven, pers naar

uitwisseling bekijken van de buitentemperatuur → Voel je als → Windchill → Warmte Inhoudsopgave → Dauw Punt → Buitentemperatuur.

2.) Wanneer de minimale waarden worden weergegeven , drukt u op⑪【 TIJDELIJK/ 】knop naar

uitwisseling bekijken van de buitentemperatuur → Voel je als → Windchill → Warmte Inhoudsopgave → Dauw Punt → Buitentemperatuur.

● Weergave windsnelheid, windstoot Maximale waarden

Wanneer de maximale waarden worden ⑬【 WIND/+ 】knop om weergegeven, pers

uitwisseling bekijken tussen de GEMIDDELDE en GUST windsnelheden. ● Weergave Regen Tarief, Dagelijks Regen, wekelijks Regen en Maandelijks Regen Maximaal Waarden

Wanneer de maximale waarden worden weergegeven, drukt u op⑫【 REGEN 】knop om

uitwisseling bekijken Regen Beoordeel → Dagelijks Regen → Kleintje Regen → Maandelijks Regen.

● Toon Absolute en Relatief druk Max /Min Waarden

1.) Wanneer de maximale waarden worden weergegeven, pers⑭【 BAR/-/ 】knop naar uitwisseling bekijken tussen Absoluut en Relatief druk.

2.) Wanneer de minimumwaarden worden weergegeven, drukt u op⑭【 BAR/-/ 】maar om

uitwisseling bekijken tussen Absoluut en Relatief druk.

- Weergave binnen- en andere kanalen sensor temperatuur & vochtigheid Max/Min-waarden

1.) Wanneer de maximale waarden worden weergegeven, pers ⑰ 【 KANAAL 】 knop om uitwisseling bekijken binnen- en buitensensor(en) temperatuur en vochtigheid.

2.) Wanneer de minimale waarden worden weergegeven, pers ⑰【 KANAAL 】knop naar uitwisseling bekijken binnen- en buitensensor(en) temperatuur en vochtigheid.

OPMERKING: Als er andere kanaalsensoren gekoppeld waren, kon het de Maximale/minimale temperatuur- en vochtigheidswaarden van het andere kanaal . Als een ander kanaal sensoren waren niet gepaard, het zou alleen de huidige weergeven binnen max/min temperatuur en vochtigheidswaarden.

Om de MAX/MIN te wissen Gegevens Dossier

- Om de maximale waarde te wissen , pers En uitstel ⑯【 MAX/MIN 】knop boven r 2 seconden terwijl maximale waarden worden weergegeven.
- Om de minimumwaarde te wissen , pers En uitstel ⑯【 MAX/MIN 】knop over 2 seconden terwijl minimale waarden worden weergegeven.

HOOG/LAAG ALARMINSTELLING
Om de Waarschuwingsinstelling

● Druk in de normale weergavemodus op ⑮【 ALERT 】knop schakelen tussen Hallo alert en Laag alarm instelling waarde.

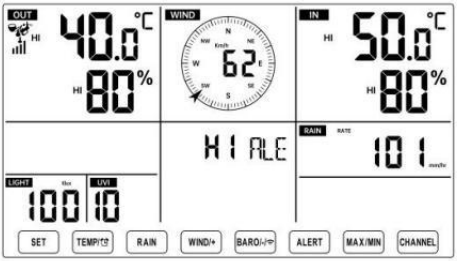

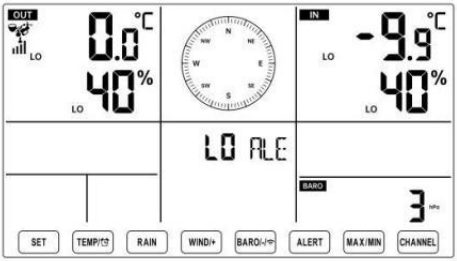

Om de waarschuwing in te stellen

● Bij normale weergave modus, druk op en uitstel⑮ 【 ALERT 】 knop over 2

seconden om de waarschuwingsinstelling te openen modus.

- Pers⑬ 【 WIND/+ 】 knop en⑭ 【 BARO/-/ 】 knop om de waarde omhoog of omlaag, ⑪ 【 TIJDEL 】 knop om de dan druk waarschuwing. K /

- Pers⑮ 【 ALERT 】 -knop om te bevestigen En springen naar volgende instelling.

- De icon HI ⚠ of ⚠ LO zal worden weergegeven wanneer de waarschuwing is op.



High/Low Alert on



High/Low Alert off

- Naar Uitgang de waarschuwing instelling modus bij elk tijd , druk op⑱ 【 ZzLICHT / SNOOZE 】 knop.De Volgorde van de instelling van het Hi/Lo-alarm wordt getoond onderstaand:

Waarschuwing Instelling Volgorde	Instelling Bereik	Weergave sectie	Standaard
Binnentemperatuur Hoi Alert	-9,9 ℃ – 50 ℃ (- 14.1 ℉ – 49 ° C)	Binnen temperatuur & Vochtigheid	50 ℃ (49 ° C)
Binnentemperatuur Zie Waarschuwing			-9,9 ℃ (14.1 ℉)
Binnenvochtigheid Hoi	1% – 99%		80%
Waarschuwing	-40 ℃ – 70 ℃ (-40 ° F) – 158 ℉)	Openlucht temperatuur & Vochtigheid	
Binnen Vochtigheid laag waarschuwing			40%
Buitentemperatuur Hallo waarschuwing			40 ℃ (40 ° C)
Buitentemperatuur Zie Waarschuwing		Windsnelheid	0 ℃ (32 ℉)
Luchtvochtigheid buiten Hoi Waarschuwing	1% – 99%		80%

Luchtvochtigheid buiten Zie			40%
Waarschuwing Hoog Gemiddelde windsnelheid Waarschuwing	0 – 50m/s 2 – 180 km/u 1 – 178 km/u 1 – 97 knopen 0-60 bft		17m/s 62 km/u 38 mph 33 knopen 20bft
Hoge windstoot waarschuwing	0 – 50m/s 2 – 180 km/u 1 – 179 km/u 1 – 97 knopen 0-60 bft	Windsnelheid	17m/s 62 km/u 38 mph 33 knopen 20bft
Waarschuwing voor drukval	1 HPA – 10 pk per jaar 0,03~0,3 inHg 0,7~7,5 mmHg	Barometerdaling	3 pk 0,09 inch Hg 2,2 mmHg
Hoog Regen Tariefwaarschuwing	1 mm/uur – 1000mm/uur	Regenval Tarief	101 mm/uur

	(0,04 inch/uur – 39 in/uur)		(4 in/uur)
Hoog Dagelijks Regenwaarschuwing	1mm – 1000mm (0,03 inch – 39.37 in)	Regenval Tarief	101mm (4 in)
UV-index Hoog Waarschuwing	1 - 15	UV Index	10
Licht Intensiteit Hoog Waarschuwing	1 Klux – 200.0 Klux 7- 1580 W/M² 0- 185Kfc	Licht Intensiteit	100 Klux 790 W/M² 92 KFC

Om de Hi/Lo tot zwijgen te brengen Waarschuwing Alarm

Druk op de⑱ 【 LICHT / SNOOZE 】 knop op bovenkant van de displayconsole om het alarm te dempen, of het zal automatisch draai uit na één minuut.

OPMERKING: Zodra het alarm afgaat, klinkt het alarm gedurende één minuut en de bijbehorende waarschuwing pictogram en weerswaarden knipperen.

Als het waarschuwingsalarm na één minuut automatisch wordt uitgeschakeld in plaats van handmatig te worden uitgeschakeld, wordt de bijbehorende waarschuwing icoon en lezingen zullen Blijf knipperen totdat de meting is uit van de waarschuwing bereik.

Het weeralarm gaat af zodra de waarden dalen naar binnen waarschuwing bereik opnieuw.

ACHTERGRONDVERLICHTING

Achtergrondverlichting van het scherm

Met gelijkstroom Adapter

De achtergrondverlichting kan alleen continu aan staan als de DC-adapter is aangesloten

permanent aan. Wanneer de DC-adapter is losgekoppeld , brandt de achtergrondverlichting kan tijdelijk worden ingeschakeld.

Pers ⑱ 【 ☼ ZzLICHT/SNOOZE 】 -knop om de

achtergrondverlichting aan te passen

helderheid, Hoog, Laag en Uit.

Zonder gelijkstroom Adapter

Pers ⑱ 【 LICHT / SNOOZE 】 -knop tijdelijk draai op de achtergrondverlichting voor 15 seconden.

INDICATOR VOOR LAGE BATTERIJ

Als het pictogram van de indicator voor een lege batterij wordt weergegeven in de buitentemperatuur En

vochtigheidssectie of de overeenkomstige CH-sectie van het LCD troosten
weergeven, dit geeft aan dat de batterijen in uw draadloze weersensor(en) leeg zijn zijn bijna op en zouden moeten zijn vervangen. Zorg ervoor dat vervangen alle batterijen tegelijkertijd.

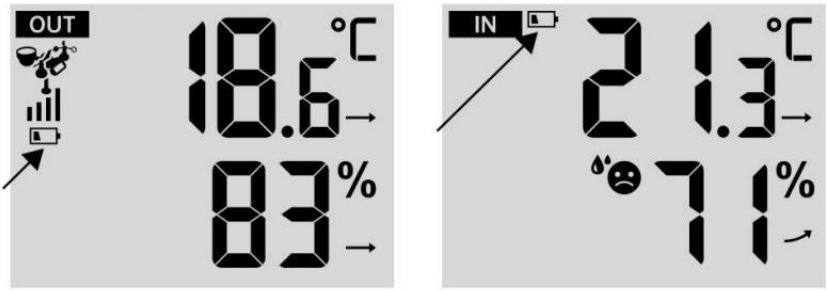

FABRIEK HERSTART

Als er is een storing, de Fabriek Opnieuw starten is een geweldige manier om je station naar "uit de "box" conditie.

1.) Alles verwijderen vermogen (batterijen en DC-adapter) van buitensensoren en weerstation.

2.) Volg de handeling **"INSTELLING OMHOOG HET WEERSTATION"** naar start het paar de sensor.

ZORG EN ONDERHOUD

1.) Maak de regenmeter elke 3 uur schoon. maanden. Draaien de trechter
tegen de klok in en til op om de regenmeter bloot te leggen mechanismen, En schoon met een vochtige doek. Verwijder alle vuil, puin en insecten. Als beestje Als er sprake is van een plaag , spuit dan de sensor in lichtjes met insecticide.

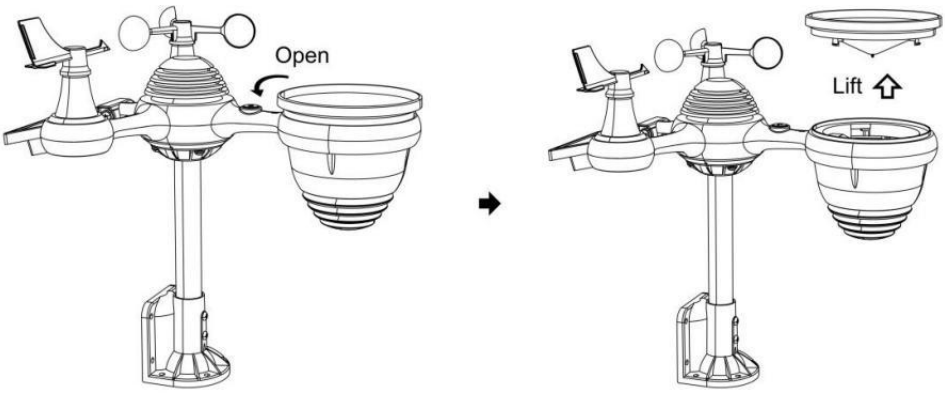

2.) Maak de Licht Intensiteit/ UV-sensor en zonnepaneel elke 3 maanden met vocht lap.

3.) Gebruik bij het vervangen van de batterijen een corrosiewerend middel. preventief verbinding op de accupolen.

SPECIFICATIE

WEER STATION	
Algemeen Specificaties	
Dimensie	191.6 X 127 X 28.8mm (7.5 X 5 X 1.2,54 cm)
Stroom bron	Wisselstroom - gelijkstroom 5V, 1 Een adapter (inbegrepen)
Batterij	3 xAAA batterij (niet inbegrepen)
Steun sensoren	1 X 7- in -1 sensor (inbegrepen)
Wi- Fi-communicatie Specificaties	
Wi-Fi Standaard	802.11 b/g/N
Wi-Fi operatie frequentie	2,4 GHz
Ondersteunde apparaten voor opstelling Gebruikersinterface	Ingebouwd Wi-Fi met WAP modus slim apparaat, laptops, computers, smart phones and smart pads inbegrepen
Aanbevelen website browser voor opstelling Gebruikersinterface	Laatste Versie van elk web browser Dat ondersteunt HTML 5
Tijd Functiespecificaties	
Tijd weergave	ZH : MM
Uurformaat	12 uur of 24 uur
Datum weergave	DD/MM of M/DD
Tijd synchronisatiemethode	Synchroniseert met atomisch klok
Tijd zones	GMT ±12
Zomertijd	AAN/UIT
Barometerweergave en functiespecificaties	
Barometer-eenheden	hPa, inHg En mmHg
Meetbereik	600 – 1100 hPa (relatief instelling bereik 930 – 1050 hPa)
Nauwkeurigheid	700 -1100 hPa ±5 hPa /600 -696 hPa ±8 hPa 20.67 – 32.48 inHg ±0.15 inHg / 17.72 -20.55 inch Hg ±0.24 inHg 525 -825 mmHg±3.8 mmHg/450 -522 mmHg±6 mmHg Typisch bij 25 ℃ (26 ° C)
Weer voorspelling	Zonnig, Gedeeltelijk Bewolkt, Bewolkt, Regenachtig, Stormachtig En Sneeuwachtig
Weergave modus	Huidig
Geheugen modus	Dagelijks Maximaal/ Mijn

Waarschuwing	Druk wijziging waarschuwing
Binnen/ Buitentemperatuurweergave en functiespecificaties	

Temperatuur eenheid	℃ En ℉
Binnen Weergave bereik	-9.9 ℃ – 50 ℃ (-14.1 ℉ – 49 ° C)
Openlucht Weergave bereik	-40 ℃ – 70 graden (-40 ° F) – 158 ℉)
In/Uit nauwkeurigheid	10 – 50 ℃ ± 1 ℃ / 50 – 122 ℉ ± 1,8 ℉ -20 – 10 ℃ ± 1,5 ℃ / -4 - 50 ℉ ±2.7 ℉ anderen : ±2 ℃ / ±3.6 ℉
Weergave modus	Huidig
Geheugen modus	Dagelijks Maximaal/ Mijn
Waarschuwing	Hoog/Laag temperatuur een les
Binnen/ Openlucht Vochtigheid Weergave & Functie Specificaties	
Vochtigheid eenheid	%
Weergave bereik	1 – 99%
In/Uit nauwkeurigheid	40 – 80% rechts ± 5% rechts @25 ℃ (77 ℉) Anders : ± 8% rechts @25 ℃ (77 ℉)
Weergave modus	Huidig
Geheugen modus	Dagelijks Maximaal/ Mijn
Waarschuwing	Hoog/Laag vochtigheid waarschuwing
Weergave van windsnelheid en -richting & Functies Specificaties	
Wind Snelheid eenheid	km/u, mevrouw, km/H, knopen
Weergave bereik	0 -112 mph, 50m/s, 180 km/H, 97 knopen
Snelheidsnauwkeurigheid	<5m/s: ±0.5m/s, >5m/s : ±10% (welke dan ook is groter)
Weergave modus	Windvlaag/Gemiddelde
Geheugen modus	Dagelijks Windvlaag/Gemiddelde
Waarschuwing	Hoog Wind Snelheidswaarschuwing (windvlaag/gemiddelde)
Wind richting	16 richtingen
Regenweergave & Functie Specificaties	
Eenheid van regenval	mm, in
Bereik van regenval	0 – 12999mm (0 – 511.7 in)
Nauwkeurigheid van regenval	±7%
Weergave modus	Huidig
Geheugen modus	Dagelijks Maximaal

Regenval weergave modus	Per uur/ Dagelijks/ Wekelijks/ Maandelijks/ Totaal Regenval

Waarschuwing	Hoog Dagelijks Regenval waarschuwing
UV-indexweergave en functiespecificaties	
Weergave bereik	0 - 16
Weergave modus	Huidig
Geheugen modus	Dagelijks Maximaal
Waarschuwing	Hoog UVI waarschuwing
Lichtintensiteit Weergave- en functiespecificaties	
Licht Intensiteit eenheid	Klux, KFC En V /m2
Weergave bereik	0 – 200 Klux
Weergave modus	Huidig
Geheugen modus	Dagelijks Maximaal
Waarschuwing	Hoog Licht intensiteit waarschuwing
Weerindexweergave en functiespecificaties	
Weersindex modus	Voelt als windchill, hitte index en dauw punt
Weergavemodus	Huidig
Geheugenmodus	Dagelijks Max/min
DRAADLOZE 7-IN-1 BUITENSENSOR	
Afmetingen	408x396x367mm (16 keer 15,6 keer 14,4 inch)
Hoofdstroom	3,6V Ni-MH oplaadbaar batterij pak
Noodstroom	Zonne-energie
Weergegevens	temperatuur, vochtigheid, windsnelheid, windrichting, regenval, UVI En licht intensiteit
RF frequentie	868 MHz
RF- transmissiebereik	150m (150 meter)
Transmissie-interval	Elke 20 seconden voor UV 、 licht intensiteit 、 windsnelheid 、 temperatuur, vochtigheid en regengegevens en windrichting gegevens
Bedrijfstemperatuur	-40 ℃ – 60 ℃ (-40 ° F) – 140 ℉)
Extra hulpmiddelen vereist voor sensor	Ja

PROBLEEMOPLOSSING

Probleem	Oplossing
Draadloze sensor doet niet communiceren met weerstation	De draadloze sensor kan hebben geïnitieerd correct, en de gegevens wordt door het weerstation als ongeldig geregistreerd , en het weer station moet zijn opnieuw instellen. Met een open einde paperclip, druk op de RESET-knop voor 3 seconden om de weergave van de spanning te voltooien. LED knippert elke 20 seconden. 20 seconden knippert , neem dan uit de batterijen En wacht 5 minuut, terwijl u het zonnepaneel afdekt om de spanning af te voeren. Plaats de batterijen terug en synchroniseer het weerstation opnieuw En opnieuw synchroniseren het weerstation (zie pagina 19 HERKOPPELING VAN DE SENSOR) met de draadloze sensor ongeveer 3 m (10 voet) afstand . De LED van de draadloze sensor knippert elke 20 seconden. Als de LED knippert nog steeds niet elke 20 seconden, vervang de nieuw batterijen in de draadloze sensor. Als de batterijen waren onlangs vervangen, controleer de polariteit. Als de draadloze sensor elke 20 seconden knippert , ga naar de volgende stap. Er kan tijdelijk verlies van communicatie vanwege naar receptie verlies gerelateerd aan interferentie of andere locatiefactoren , Of batterijen kunnen hebben is veranderd in de draadloze sensor En het weerstation heeft niet geweest resetten. De oplossing misschien als zo eenvoudig als uitschakelen en het weerstation opheffen (verwijderen gelijkstroom stroom en batterijen), wacht 30 seconden en opnieuw invoegen gelijkstroom stroom en batterijen).
Binnen en buiten temperatuur doen niet mee eens zijn	Sta maximaal één toe uur voor de draadloze sensoren om te stabiliseren vanwege signaalfiltering. De binnen- en buitentemperatuursensoren ℃ overeenkomen (±4 ℉) (de sensornauwkeurigheid is ±1 ℃ (±2 ° F) Gebruik de kalibratiefunctie om de binnen- en buitentemperatuur tot een bekende bron.
Temperatuursensor leest ook hoog in de dag	Zorg ervoor dat de draadloze sensor niet te ver is dichtbij naar warmte bronnen of beperkingen genereren, zoals gebouwen, bestrating, muren, of airconditioning Eenheden.

Probleem	Oplossing
Regenmeter rapporten regen wanneer Het is niet regent.	Een onstabiele montageoplossing (sway in de montage pool) kunnen onjuiste kantelbak toenemende regenval. Maken Zeker je hebt een stabiele, vlakke montage oplossing. (Refereren pagina e 17 DRAADLOZE 7-IN-1-SENSOR AANPASSEN
Wi-Fi doet niet weergeven over het weer station	Controleer of er problemen zijn met uw router. 1.) Controleer het Wi-Fi-symbool op het display. Als de draadloze verbinding succesvol is, verschijnt het Wi- Fi-pictogram zullen worden weergegeven in de tijd ingediend. 2.) Zorg ervoor dat de wifi- instellingen van uw modem correct zijn (netwerk naam, en wachtwoord) 3.) Zorg ervoor dat het weerstation aangesloten naar binnen gelijkstroom stroom. Het weerstation maakt geen verbinding met Wi -Fi wanneer aangedreven alleen op batterijen . 4.) Alleen de console ondersteunt En verbindt met 2.4GHz routeren. Als je eigen 5GHz router, en Het is een dubbele al slecht router, dan zul je moet de 5Ghz- band uitschakelen en inschakelen de 2,4 GHz band. 5.) Het weer doet niet steun gast netwerken.
Gegevens niet verslaggeving naar www.wonder-ground.com of www.weer-cloud.net	1.) Bevestig uw wachtwoord of sleutel klopt. Het is de wachtwoord Jij geregistreerd op Wunderground.com. Wunderground.com. Uw underground .com-wachtwoord mag niet beginnen met niet-alfanumerieke tekens (een beperking van Wunderground.com, niet het station). Bijvoorbeeld, $worknet is geen geldig wachtwoord, maar werk knet$ is geldig) 2.) Bevestig uw station ID is correct. Het station ID is alle doppen, en het meest voorkomende probleem is het vervangen En O voor A 0 (of omgekeerd). Voorbeeld, KCAPHOEM12, niet KCAPH0EM12. 3.) Controleer of de gegevens en tijd op het weerstation correct zijn. Als het niet klopt, misschien oude gegevens rapporteren, niet echt tijd gegevens. 4.) Zorg ervoor dat uw tijdzone is correct ingesteld. Als het niet klopt, kunnen oude gegevens rapporteren, niet echt tijdsgegevens. 5.) Controleer uw router firewall-instellingen. Het weer station verzendt gegevens via Haven 80.

Gemaakt In China

VEVOR®

TOUGH TOOLS, HALF PRICE

Technische ondersteuning en E-garantie certificaat ate www.vevor.com/support

Snabbstartguide

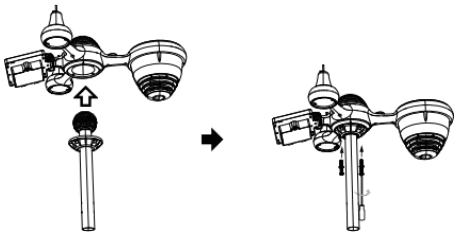

①INSTALLING THE MOUNTING POLE

Secure the sensor onto a mounting pole (included) using the screws (included).

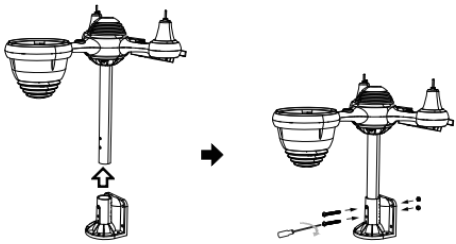

②INSTALLING THE MOUNTING BRACKET

Secure the sensor onto a mounting bracket (included) using the screws (included).

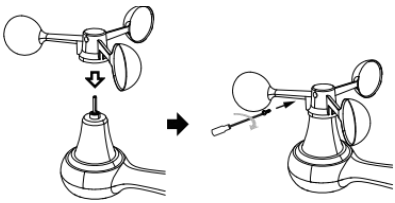

③INSTALLATION AV VINDHASTIGHETSKUPPER

Rikta in skruvhålen i vindhastighetskopparna med platt, vertikala sidan av metallstången . Sätt in vindhastighetskopparna i metallstången och skruva fast för att låsa den på plats.

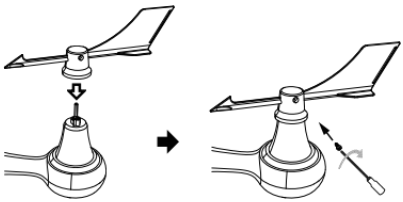

④INSTALLATION AV VINDRIKNING V ANE

Rikta in skruvhålen i vindriktningsvingen med platt, vertikal sida av metallstången.
Sätt in vindvingen i metallstången och skruva fast för att låsa den på plats.

⑧MOUNTING THE WIRELESS 7-IN-1 OUTDOOR SENSOR

Various options to install. Make sure the rain collector faces north and the solar panel faces south before fastening the screws (included).
If you are a user located in the Southern Hemisphere, please reverse the direction.

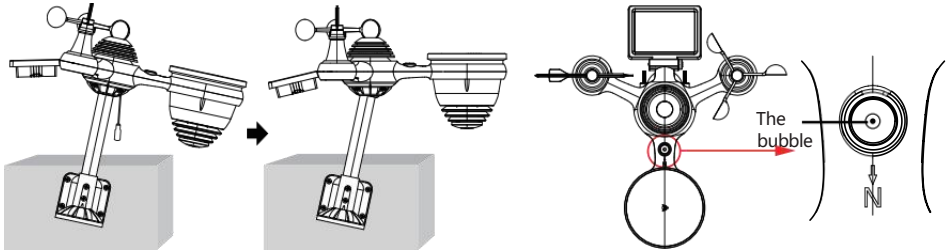

⑨ADJUSTING THE 7-IN-1 WIRELESS SENSOR LEVEL

Use the bubble level indicator to make sure the wireless outdoor sensor is completely level.

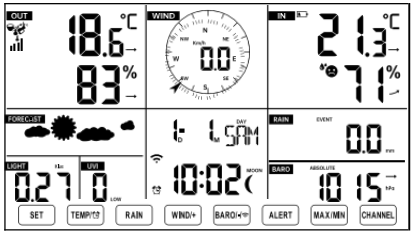

⑩STRÖMNING VÄDERSTATIONEN

Anslut strömadaptern till vädret station.
När väderstationen är påslagen, den går automatiskt in i parningsläge.

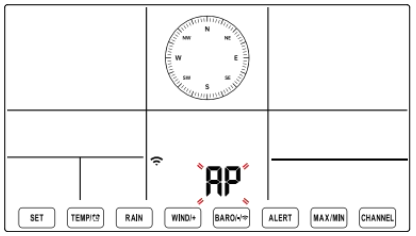

⑪ INSTÄLLNINGAR WI-FI-ANSLUTNING

Tryck och håll ner **BARO/-/-** ⁓knappen över 3 sekunder att gå in AP-läge.
Öppna dina Wi-Fi- nätverksinställningar på PC eller smartphone. Leta reda på väderstationen SSID (WWS-XXXXXX) från listan .
Tryck på SSID till ansluta.

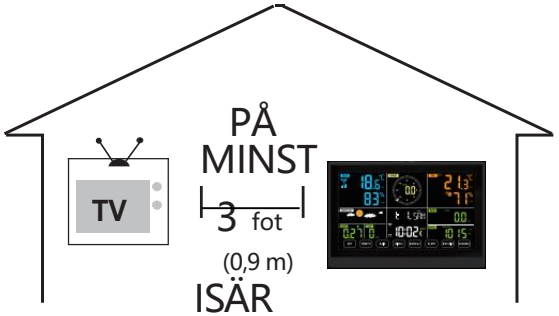

För att förhindra trådlösa störningar, placera båda enheterna minst 0,9 m (3 ft) bort från elektronisk utrustning (TV, dator, mikrovågsugn, radio, etc.).

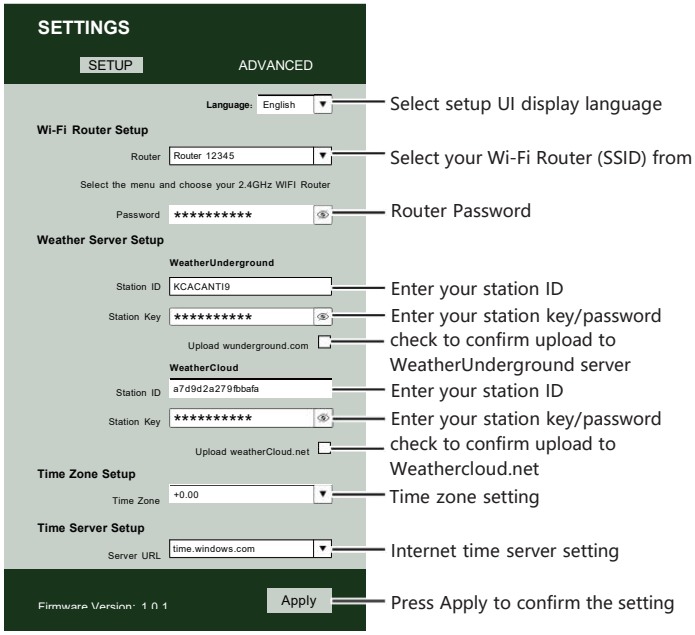

⑫ ENTER SETUP INTERFACE

Enter the following address into the web browser address bar:
http://192.168.1.1 to access the setup interface.
Please click to check your password before clicking

Flashing: the weather station is attempting to connect to your wireless router	Solid: the weather station has been connected to your wireless router.

⑬ WI-FI CONNECTION STATUS

Please scan the QR code or visit https://youtu.be/LESE8poieYY to see a video on how to use it.

VEVOR®

TOUGH TOOLS, HALF PRICE

Teknisk support och E- garanticertifikat www.vevor.com/support

METEOROLOGISK STATION

MODELL: YT60234

Vi fortsätter att vara engagerade i förse dig med konkurrenskraftiga verktyg pris. "Spara Halva, "Halva priset " eller andra liknande uttryck som används av oss endast representerar en
e stimulera besparingar du kan dra nytta av att köpa vissa verktyg hos oss jämfört med de stora
toppmärken och doser inte nödvändigtvis menar att täcka alla kategorier verktyg som erbjuds av oss. Du
är vänligen påmind om att kontrollera noggrant när du är lägga en beställning med oss om du är
faktiskt sparar hälften i jämförelse med de främsta stora varumärkena.

VEVOR®
TOUGH TOOLS, HALF PRICE

METEOROLOGICAL STATION

MODELL: YT60234



BEHOV HJÄLP? KONTAKTA USA!

Ha produkt frågor? Behov tekniskt stöd? Behaga känsla gratis till kontakta oss:

CustomerService@vevor.com

Detta är originalet instruktion, snälla läs allt manuell instruktioner försiktigt före drift. VEVOR reserverar sig för en tydlig tolkning av vår användarmanual. Produktens utseende ska vara föremål för produkt dig mottagen. Snälla förlåt oss att vi inte gör det informera dig igen om det finns någon teknik eller programvara uppdateringar på vår produkt.

SAFETY PRECAUTIONS

VARNING! Läs gärna och förstå alla säkerhetsföreskrifter, bruksanvisningar och skötsel-/underhållsinstruktioner innan du använder detta

apparat. Spara denna bruksanvisning för framtida referens.

- Detta produkt är inte a leksak. Hålla ut av räckvidd av barn.
- Detta produkt är designad för använda i de hem endast som en indikation av väderförhållanden.
- Detta produkt är inte att vara används för medicinsk syften eller för offentlig information.
- Do rengör inte enheten med slipmedel eller korrosiv material.
- Do inte placera apparaten inga öppna lågor eller värmekällor. Brand, elektrisk stöt, produktskada eller skada makt inträffa.
- Endast använd färsk ny batterier i de produkt. Do inte blanda ny och gammal batterier tillsammans.
- Do inte demontera , eller modifiera produkt.
- Endast använda bilagor eller tillbehör med detta produkt specificeras av de tillverkare.
- Do inte sänka ner enheten i vatten. Torka produkt med en mjuk trasa om vätskespill på det.
- Do utsätt inte enheten för överdriven kraft, stötar, kanal, extrem temperatur eller fuktighet .
- Do inte täcka eller blockera ventilationen hål med några föremål.
- Denna väderstation av detta produkt är tänkt att vara begagnad inomhus endast.
- Denna produkt är endast lämplig för montering på a höjd mindre än 2 m (6,6 fot)
- Ändra inte enhetens interna komponenter. manipulera med produkten upphäver garantin.
- Batterier är inte ingår. När sätter in batterier, göra su re att det positiva och negativ polariteter matchar med markeringar i avdelning.

- gör inte blanda standard, alkalisk, och uppladdningsbar batterier tillsammans.

- Lämnar en batteri utsatt för extremt höga temperaturer i den omgivande miljön kan resultera i en explosion eller läckage av brandfarlig vätska eller gas.
- Lämnar en batteri utsatt för extremt ljus lågt lufttryck i den omgivande miljön kan resultera i en explosion eller läckage av brandfarlig vätska eller gas.

TIPS FÖR VAL AV SENSORPLATS

- Regnsamlare måste städas varje få månader.

Sensorn ska vara åtminstone installerat 1.5 m (5') bort från några bygga eller strukturera.

- Välj a plats i en öppna utrymme under r direkt solljus med inga hinder.
- Sensorn ska förbli i de linje av synen och inom 150 m (492') från väderstationen för konsekvent, stadig överföring .
- Håll sensorn och väderstationen borta från hushållet apparater som arbetar på samma frekvens. Konsolen och sensorn bör vara minst 1 - 2 m (3' -7') bort från sådan störa .

PRODUCT FEATURES

- Färgglada och storsiffrig display med superljus bakgrundsbelysning.
- 9 funktionell knappar: SET, TEMP /ALARM, REGN, VIND/+, BARO/ -/ , ALERT, MAX/MIN, KANAL, LIGHT/ SNOOZE
- Tiden synkroniseras automatiskt till internet.
- Larm med snoozefunktion.
- Sommartid (DS T) funktion.
- Tidszon: GMT ±12.
- 8 vardag språk (EN/DE/FR/ES/IT/NL/RU/DU).
- Månen Fas.
- Inomhus- och utomhustemperatur (°C/°F) och luftfuktighet läsningar med trend.
- Varje timme, dagligen, varje vecka, Månatlig, totalt nederbörd och Regn betygsätt in de förbi timme.
- Medelvindhastighet, vindby hastighet och vind riktning visas.
- Absolut och relativ Barom etrisk tryck visas med trend.
- Ljusintensitet och UV index di splay.
- Väderindex visa : Känsla gillar, Wind Kyla, Värme index, Dagg punkt.
- Väderprognos.
- Max/Min läsning.
- Inställningar för vädervarning.
- Ladda upp väder data till Weather Underground ett nd/eller Weathercloud via ett Wi-Fi router.
- 4-nivå bakgrundsbelysningens ljusstyrka t.

PACKAGE CONTENTS



1

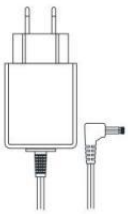

2

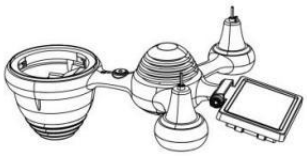

3



4

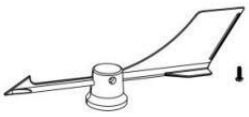

5

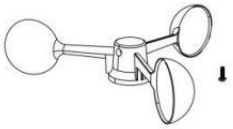

6



7

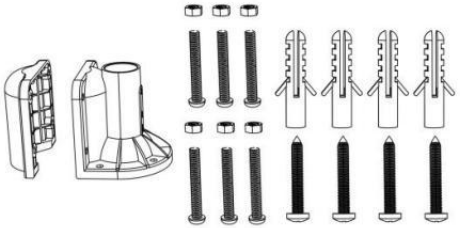

8

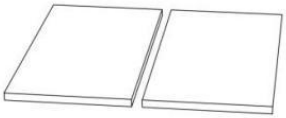

9



10



11



12

1 väderstation
2 Adapter
3 Trådlös 7-i-1 utomhussensor
4 Tratt
5 Vind Riktning Vane med 1 Skruv
6 Vindhastighetskoppar med 1 Skruva
7 Montering Stång med 4 skruvar
8 Montering Fästen med 6 skruvar

9 Gummi Kuddar x 2
10 Skruvmejsel 1
11 Skruvmejsel 2
12 Användarhandbok

OBS: 4 extra skruvar för vindriktningsvingar och vindhastighetskoppar.

PRODUKTÖVERSIKT

TRÅDLÖSA 7-I-1 UTOMHUSSENSOR ELLER

1 Sol panel
2 Vindriktningsvinge
③ UV/ljussensor
4 Bubbla nivå gradienter
⑤Regnsamlare
⑥ Vindhastighetskoppar
7 Montering stolpe
⑧Montering parenteser
⑨ Hygrotermogivare
10 LED: Blinkar när enheten sänder en läsning
⑪ RESET-knapp
⑫ Batterilucka

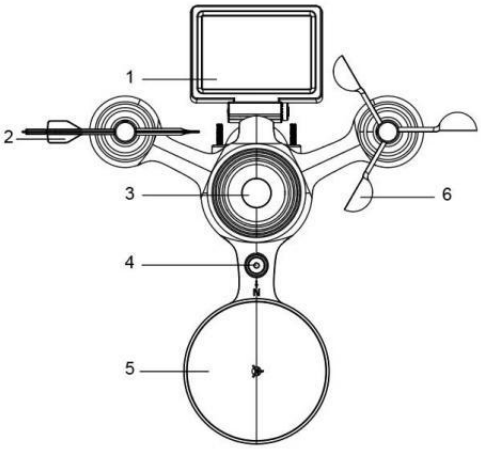

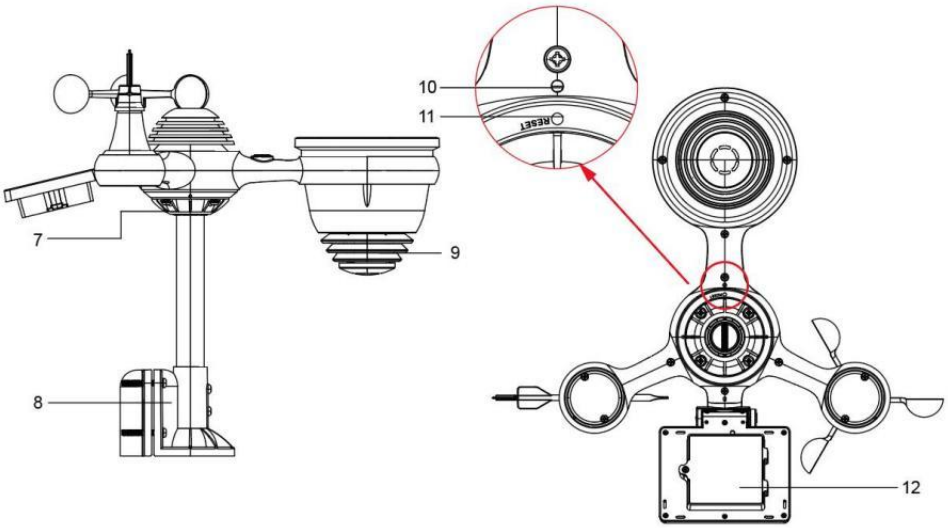
10
11
RESET
7
9
8
12

WEATHER STATION



①Utomhustemperatur/fuktighet läsning, väder index

② Vindriktning & hastighet

3 Avläsning av inomhustemperatur/fuktighet

④ Väderprognos

5 Tid & datum, måne fas, Veckodag

⑥Ljus intensitet

7 UV index

⑧Regn

9 Barometer

⑩ UPPSÄTTNING knapp

⑪ TEMP/ (ALARM) knapp

12 REGN-knapp

⑬ WIND/+-knapp

⑭ BARO/-/ (Wi-Fi) knapp

⑮ ALERT-knapp

16 MAX/MIN-knapp

⑰ CHANNEL-knapp

⑱ ZzLIGHT/ SNOOZE knapp

19 Batterifack (3,6 V Ni-MH uppladdningsbar batteri packa)

MILJÖ UPP DEN TRÅDLÖSA 7-I-1 UTOMHUSSENSOR

Den trådlösa 7-i-1 utomhussensorn mäter vindhastighet, vindriktning , regn, UV, ljusintensitet , temperatur och fuktighet.

INSTALLERA DEN MONTERING POLE OCH KONSOL

● Fäst sensorn på en monteringsstång och konsol (ingår) med hjälp av

skruvar (medföljer).

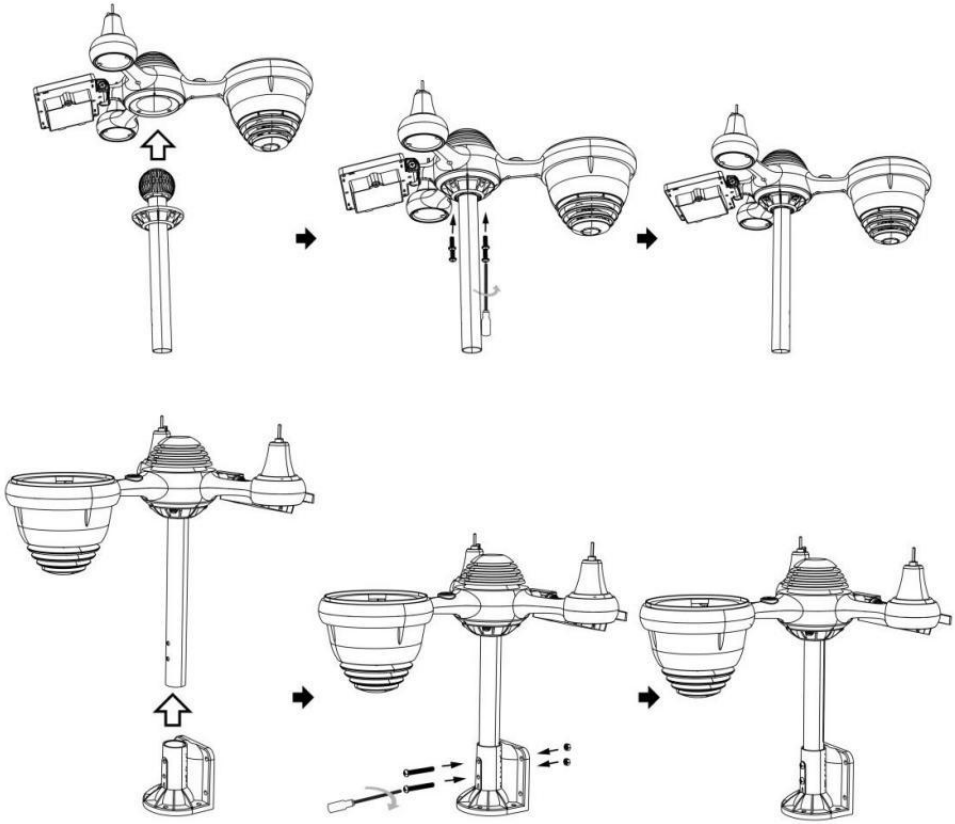

INSTALLATION AV VINDHASTIGHETSKOPPAR OCH VINDRIKNINGSJÖN

● Rikta in skruvhålen i vindhastighetskopparna med platt, vertikal sida o f de metall stång.

● Sätt in vindhastighetskopparna i metallen stång och skruva på dem på stram till låsa det i plats.

● Rikta in skruvhålen i vindriktningsvingen med den platta, vertikala sida av metallen stång.

● Sätt i vindriktningsvingen i metallen stång och skruva fast dem låsa det i plats.

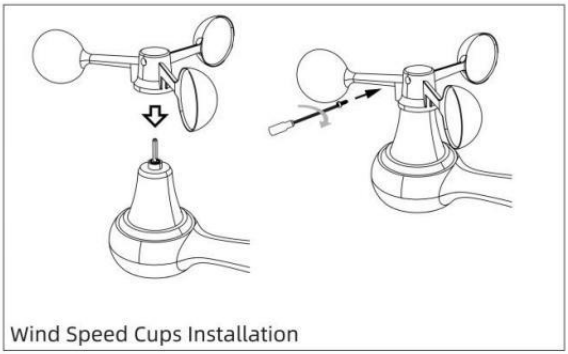

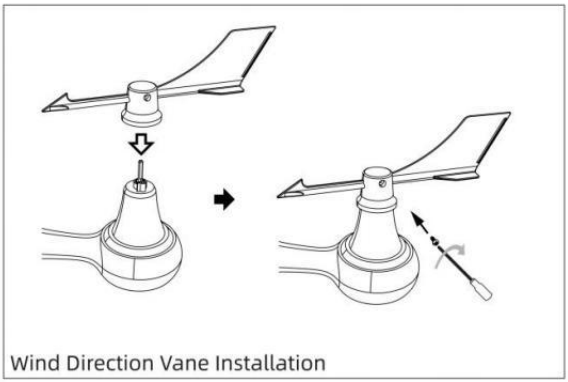

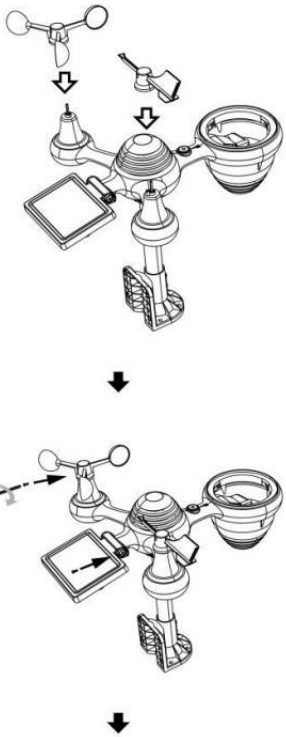

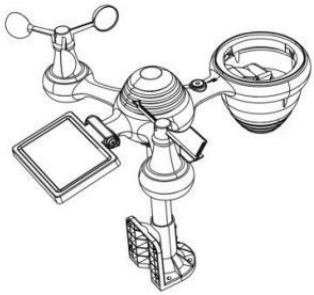

MILJÖ UPP REGNSAMLARE

● Rikta in skårorna på tratten med låsspåren inuti de regn samlare.

● Sätt i tratten i regnsamlaren och skruva fast dem stram till låsa det i plats.

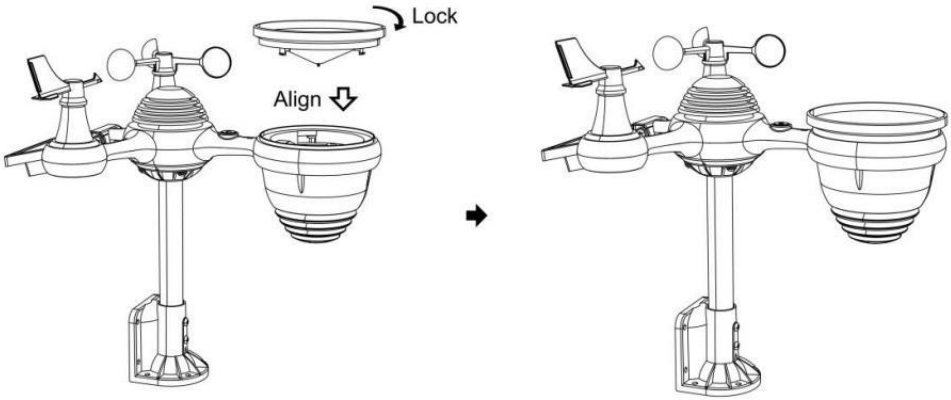

INSTALLERA DEN BATTERIER

● Skruva loss batteriluckan längst ner på 7-i-1 utomhussensor med hjälp av en skruvmejsel 1.

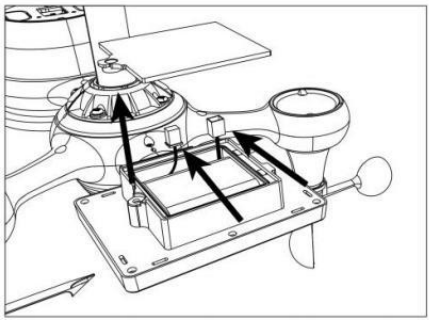

● Anslut kabeln till den uppladdningsbara enheten batteripaket (ingår) till kabel finns i batteriet avdelning.

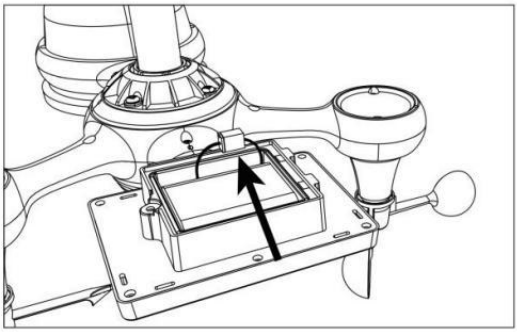

- Justera de anslutna kablarna så att de passar bekvämt i facket. Sedan, sätt i batteripaketet in i avdelning.

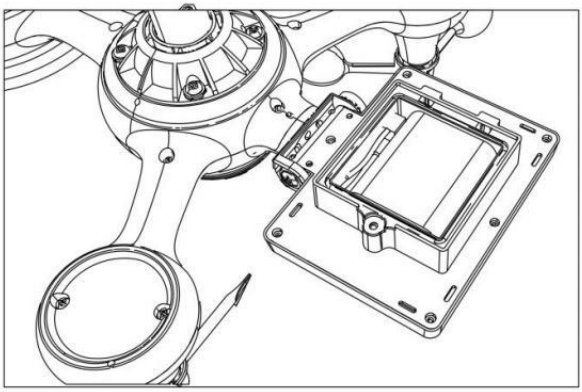

- Stäng och fäst de batteri dörr tillbaka på de avdelning.

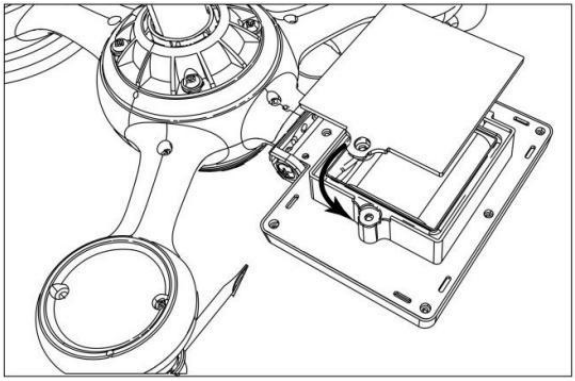

JUSTERING AV SOLCELLEN

● Lossa skruven vid led så växeln på andra sidan av gemensam trycker ut. Solcellen borde nu vara i en olåst placera.

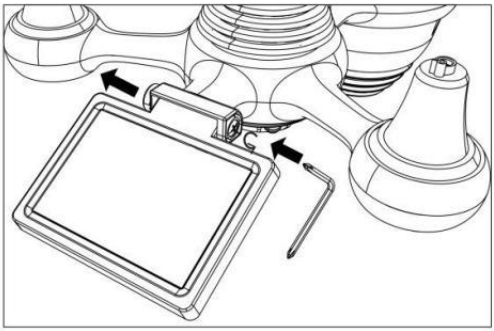

● Justera den vertikala vinkeln på solcellen för att få mest optimala användning av solcellen beroende på din plats.

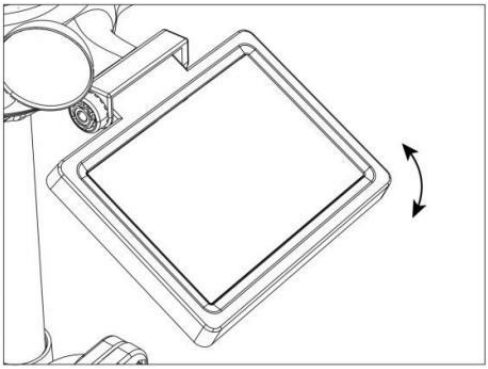

● Skjut kugghjulet inåt och dra åt skruven tills de växlar låsa i plats.

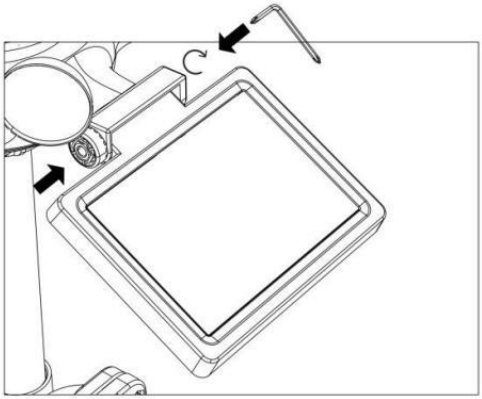

När du justerar solcellen ställ in den i en vinkel närmast din latitud . Se diagrammet nedan för att få en idé av hur du skall vinkel din sol- cell.

Latitude Proximity	Solcell Vinkelval
Om din plats är nära till 84°	84°
Om din plats är nära till 63°	63°
Om din plats är nära till 42°	42°
Om din plats är nära till 21°	21°
Om din plats är nära till 0°	0°

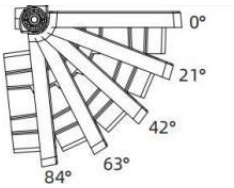

MONTERA DEN TRÅDLÖSA 7-I N-1 UTOMHUSSENSOR

- Välj en plats för 7-i-1 utomhussensorn som är öppna med inga hinder.
- Dra åt montering parentes till en yta/vägg använder fyra gängskruvar (ingår), eller dra åt fästet pol till din befintliga montering stolpe med fyra φ5 Bultar och M5 Muttrar montering.
- Lägg till gummikuddar på de montering konsol före fastsättning de montering fäste på sensorn.
- Se till att regnsamlaren är vänd mot norr och att sol- panel vetter mot söder före fastsättning de skruvar (medföljer).
- snälla säkerställa att de sensor är fast särskilt tätt, annars orsakar blåsiga förhållanden att sändaren skakar och därmed läser fel

nederbördsdata.

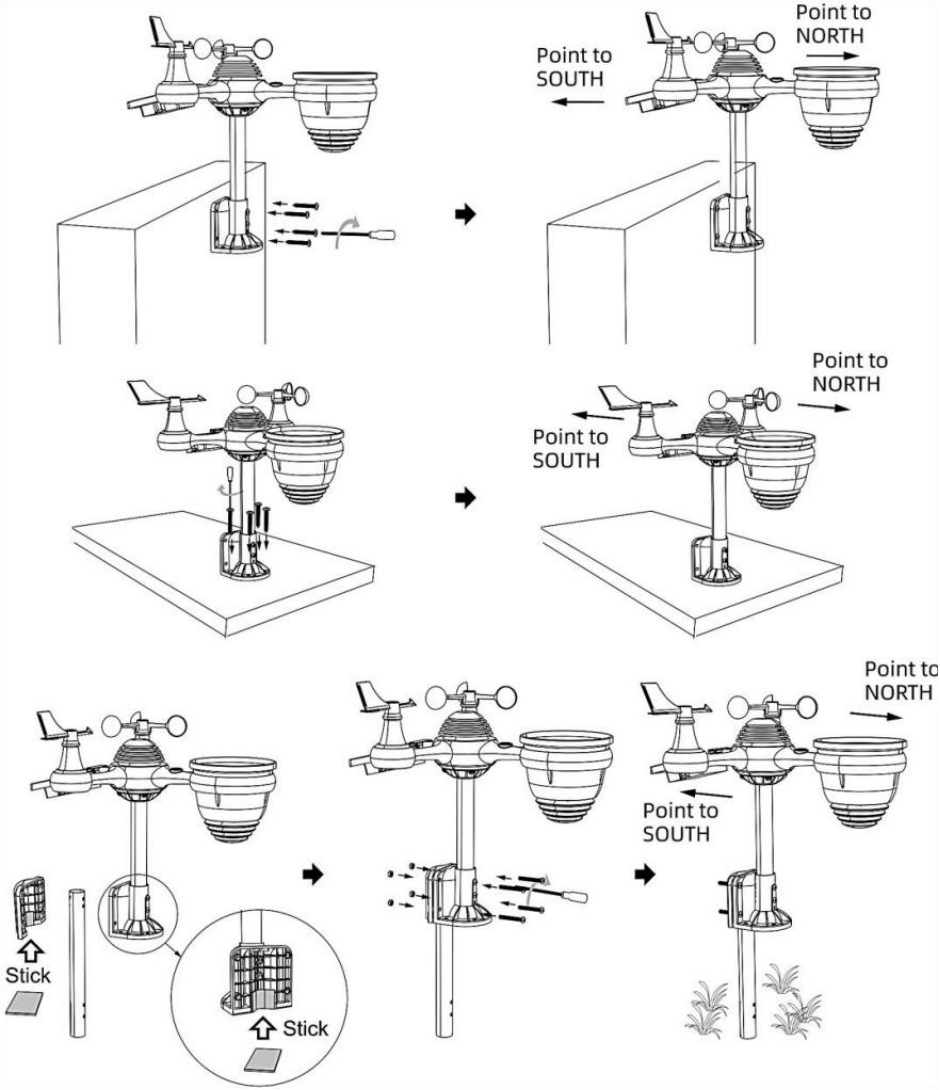

PEKTA DEN TRÅDLÖSA 7-I-1 UTOMHUSSENSOR MOT SÖDER (FRIVILLIG)

Den trådlösa vädersensorn utomhus är ka librerad att vara spetsig norr för maximal noggrannhet. Men för din bekvämlighet, om du är en användare

ligger i södra Halvklotet, du kan använd sensorn med regn samlare som pekar söderut.

1.) Montera och installera den trådlösa vi atersensorn med regnsamlare pekar söderut, istället för norr. (Se MONTERING AV TRÅDLÖS 7- IN- 1 UTOMHUS SENSOR .)

2.) Välj "STH" för södra halvklotet i de klocka miljö läge. (Behaga se "ställa in klockan")

OBS: Om du ändrar inställningen för halvklotet växlar du automatiskt månfasernas riktning på visa.

Att peka den trådlösa vädersensorn mot söder ger maximalt solljus på solpanelen, speciellt under vintersäsongen i södra Hemisfär.

JUSTERING AV 7-I-1 TRÅDLÖSA SENSOR NIVÅ

● Använd bubblan nivå indikator för att säkerställa den trådlösa utomhussensorn är helt i nivå. Om sensorn inte är det nivå, de få spårvidd, UV och Ljus intensitet kommer inte mäta ordentligt.

● Lossa skruvarna för att justera nivån på den trådlösa utomhussensorn av monteringen stolpe. Justera nivån på den trådlösa utomhussensorn för att se till bubblan är i mitten av bubblan nivå i indikator.

● Dra åt fästets skruv pole igen n.

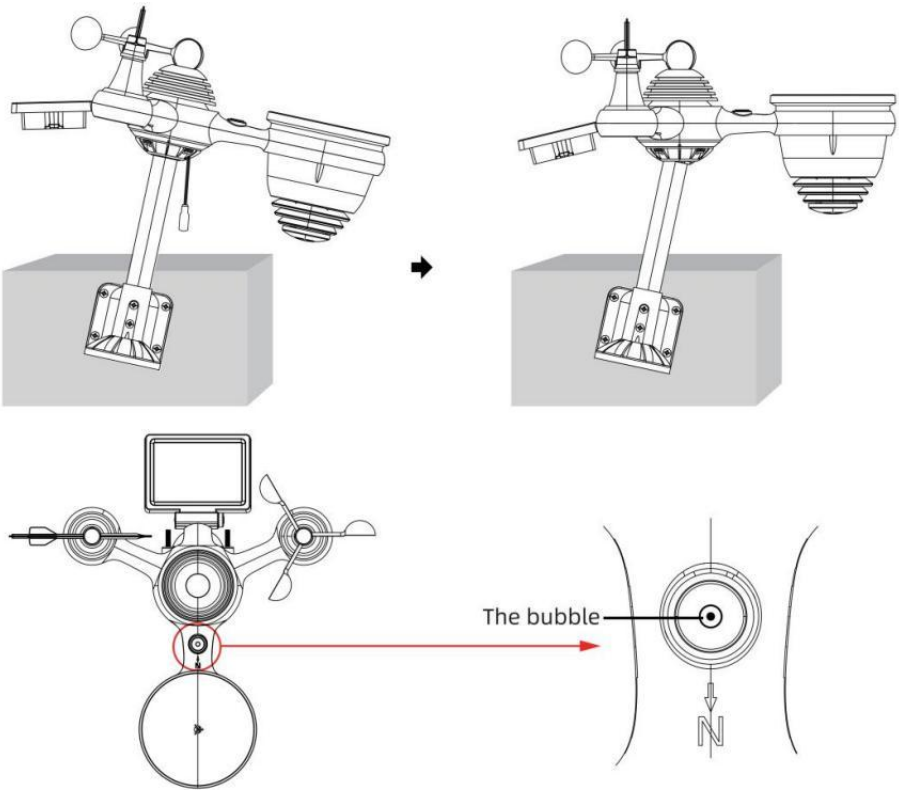

MILJÖ UPP PÅ VÄDERSTATIONEN

DRIFT UPP PÅ VÄDERSTATIONEN

● Anslut nätadaptern till strömmen jack belägen i de tillbaka av väderstationen. Sätt in 3 ny AAA alkaliska batterier (ingår ej) för backup.

● En gång väderstationen är påslagen, den kommer in automatiskt parning läge.

KOPPA DEN TRÅDLÖSA 7-I-1-SENSOREN

● När din väderstation slås på bör den göra det automatiskt söka för och anslut till de trådlösa sensorerna. Om väderstationen inte gör det ansluta inom de första 5 minuter, se följande avsnitt,

"ÅTERKOPPLING AV SENSOR”.

● Du kommer att se ikonen av en antenn som rullar i temperatur- och luftfuktighetssektionen (utomhus) på displayen.

● När parningen processen slutförs kommer antennikonen synas fast (blinkar inte), och avläsningarna för utomhustemperatur och luftfuktighet, vind hastighet, vindriktning, UV, ljus intensitet och nederbörd kommer att visas i deras
angivna delar av LCD-skärmen

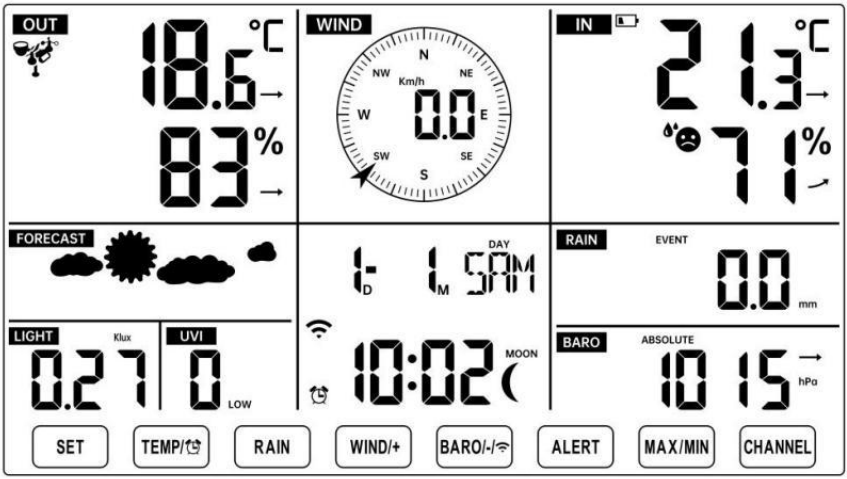

NORMAL TIME DISPLAY

ÅTERKOPPLING AV SENSOR

● Om anslutningen misslyckas eller väderstationen återställs, tryck sedan på och hålla de ⑰ 【 CHANNEL 】 knapp över 2 sekunder för att gå in i parningsläge, och

väderstation kommer omregistrera alla sensorer som redan har gjort det varit
registrerad på den innan, (dvs väderstationen kommer inte förlora de anslutning av sensorerna som du hade parat upp före.)

MILJÖ UPP WI-FI-ANSLUTNING OCH VI ÄR SERVER FÖRBINDELSE

Tryck och håll ⑭ 【 BARO/-/ 】 knapp över r 3 sekunder, vädret station LCD-skärmen visar bokstaven "AP" som det har gått in Tillträde Punkt (AP) läge. Vid den här tiden kommer det att göra det vara redo för Wi-Fi- inställningen vara justeras.

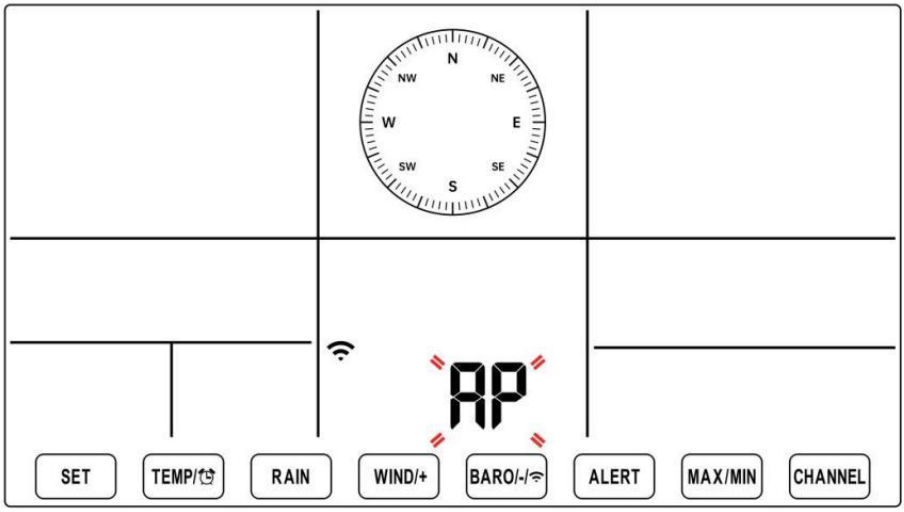

Använd din smartphone, surfplatta eller dator för att ansluta till väderstationen via Wi-Fi genom att följa dessa steg:

- På PC, öppna ditt Wi-Fi nätverk k inställningar. På Android ™ eller iOS enheter, gå till inställningsmenyn och välj sedan Anslutningar /WI-FI till öppna nätverket inställningar.
- Leta reda på väderstationens SSID från listan. Det borde dyka upp som **WWS-XXXXXX** (där alla X är heltal) i lista. T ap på SSID för att ansluta. Detta steg kommer att ta flera sekunder.
- När du är anslutna t o vädret station, öppna upp din internet eller mobilwebb webbläsare och ange följande adress i de

adressfält: **http://192.168.1.1** för att komma åt väderstationens webb gränssnitt. (Se till att inkludera http:// eller annat webben webbläsare

kan tolka adressen som en sökfråga). Vi rekommendera med den senaste versionen av ansedd webb webbläsare.

- Ange följande information n in i webbgränssnittet (Figur 1). Göra säker på all information är inmatad innan du väljer Spara. Om du välj att inte ladda upp Wundergrround.com eller ladda upp weathercloud.net, lämna kryssrutorna okontrollerad.

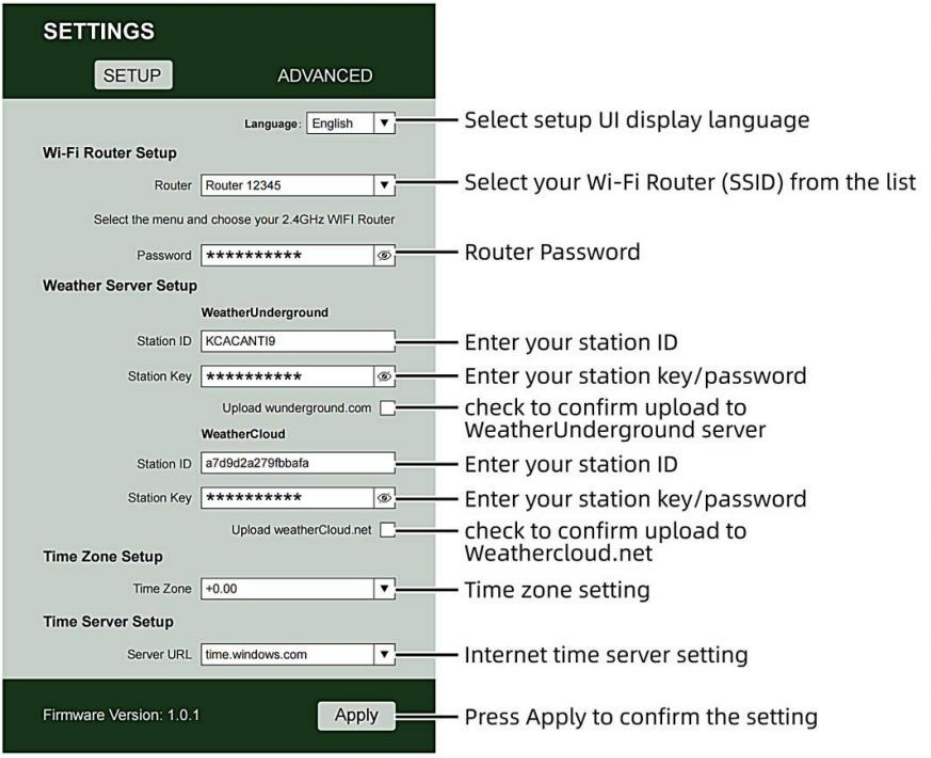

Figure 1

NOTERA：

Tidszonsinställning (standard：0h). För att automatiskt ställa in tidsvisningen till din tidszon, ändra tidszonen i avsnittet Tidsserverinställningar på sidan INSTÄLLNING från '0:00' (standard) till din tidszon (t.ex. +1:00 för Tyskland).

5.) Om all information du angett är korrekt, trycka "Tillämpas" till bekräfta

(Figur 1). Om det inte gör det, kolla din webb gränssnitt information igen.

ANMÄRKNINGAR:

När Wi-Fi-installationen är klar, din dator eller mobil anordning kommer att återgå till standard Wi-Fi-anslutning. Om det gör det inte, helt enkelt öppna enhetens trådlösa nätverksinställningar och manuellt återanslut.

Medan i AP-läge kan du trycka på och håll ⑭ **【** BARO/-/ **】 knappen över 3 sekunder för att lämna AP-läget. Väderstationen återställer helt enkelt de tidigare AP-inställningarna.**

KALIBRERING

När du är ansluten via Wi-Fi till väderstationen och har öppnade inställningen sida på **http :// 192.168.1.1** , klicka på **" AVANCERAD "** öppnar följande sida (Figur 2).

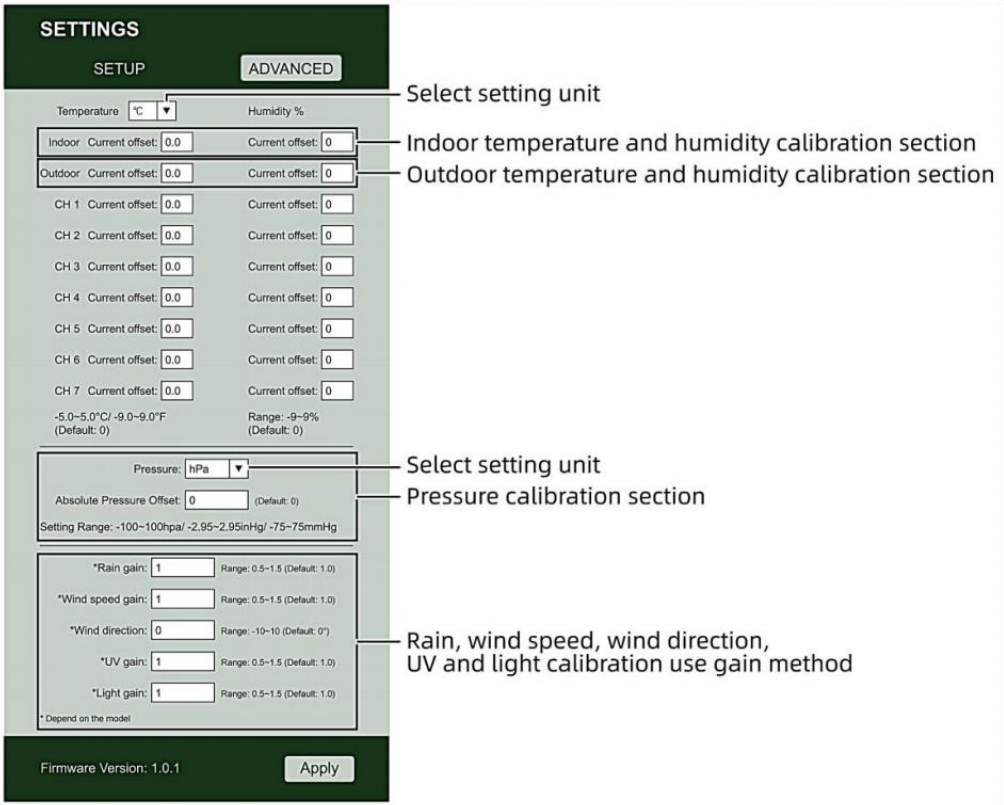

Figure 2

1) Du kan skriva in eller ändra de offset och få värden för olik mått parameter s.

2) När du ha avslutat din ca -librationer, trycka de **"TILLÄMPAS"** knapp.

3) Strömmen offsetvärde vilja uppdatera till visa de värde att du in (istället av de standard värde). Om du brist till ändra de värde , du burk skriva in en ny värde i de låda bredvid de nummer (som i steg 1). Till uppdatera de värde igen , trycka **" ANSÖK "** knapp .

OBS :

Det gör vi inte rekommenderar kalibrering av de flesta värden med undantag av Relativ Tryck, vilket måste vara korrekt kalibrerad för att återspegla dig

avstånd över havet nivå för att ta hänsyn till höjden effekter.

WI-FI-ANSLUTNINGSSTATUS

När väderstationen lyckats ansluta till din Wi -Fi-router,

Wi-Fi-signal visas på LCD-skärmen display . Om Wi-Fi-signalen är inte stabil eller väderstationen försöker ansluta till router, den ikonen blinkar. Om ikonen försvinner, det betyder att väderstationen är inte ansluten till Wi-Fi-routern .

	
Blinkar: de väder s tation är försöker till ansluta till du r trådlös router.	Solid: väderstationen har varit ansluten till din tråd eless router.

OBS :
Om du egen a dubbel band router (2,4 GHz och 5,0 GHz), göra säker du ansluta till 2,4GHz band, annars det kommer inte att kunna ansluta väderstationen till

Wi - Fi .

STATUS FÖR ANSLUTNING AV TIDSERVER

Efter att väderstationen har anslutit till internet, i t vilja försök för att ansluta till internettidsservern för att få UTC tid. En gång de anslutningen lyckas och väderstationens tid har varit uppdaterad. De ikon **"SYNC"** kommer att visas på LCD.

För att visa rätt tid för din specifika tidszon, kommer du behöver

ändra tidszonen i KLOCKA-inställningen läge från 00 (standard) till din tidszon (t.ex. -5 för EST). Om du inte gör det vet din tidszon, du burk titt det upp online.

OBS :

Tiden synkroniseras automatiskt till internet varje timme.

SKAPA OCH SYNKERA DITT VÄDERSERVERKONTO

SKAPA DITT WEATHER UNDERJORD-KONTO

1.) Besök: https://Wunderground.com och välj **"Gå med"** i övre höger och hörn och skapa a Gratis Konto.

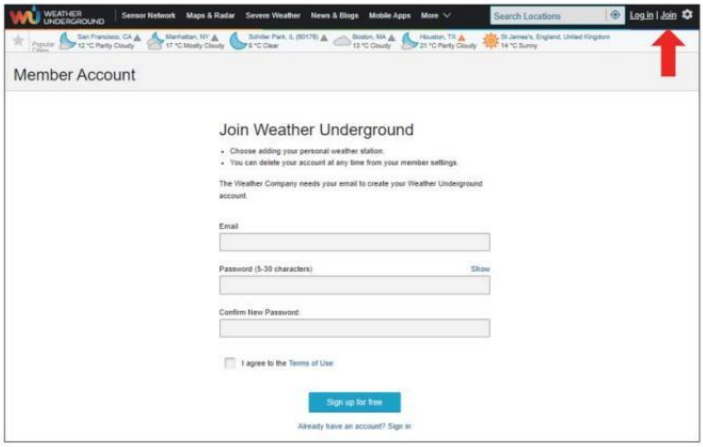

2.) Ange en Oss namn, E-post och Lösenord **(Det är din Inloggning lösenord för webbplatsen, inte din e-postadress lösenord. Så nej privatliv kommer att avslöjas).** Klick Tecken upp gratis.

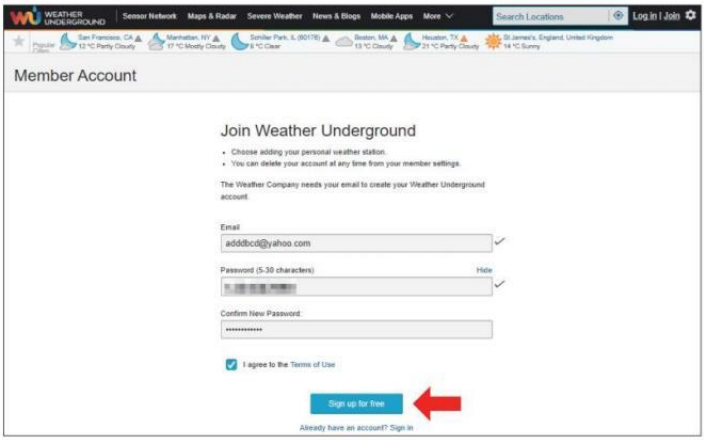

3.) Efter registrering är gjord framgångsrikt kommer det visas nedanför meddelande.

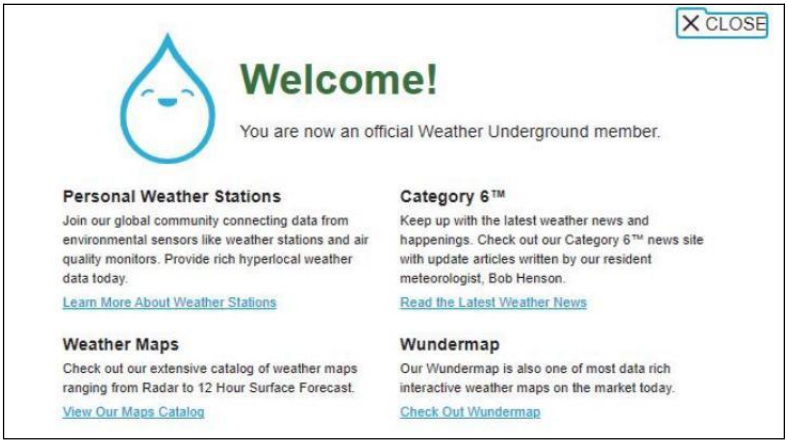

4.) Klicka på **"Logga in"** och ange e-postadressen och lösenord du bara registrerad.

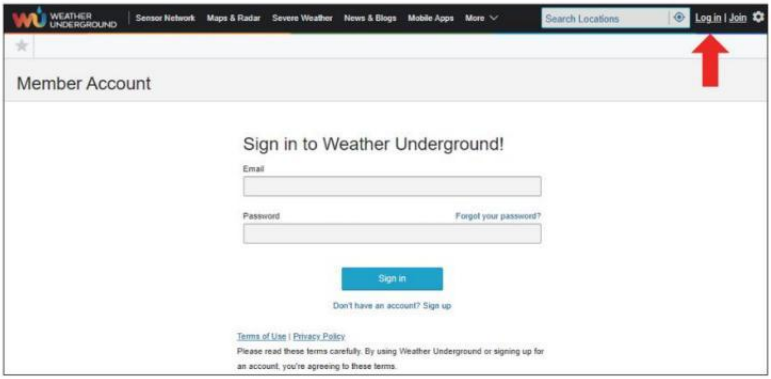

5.) Klicka på **"Min profil "** och gå in Medlem inställningar.

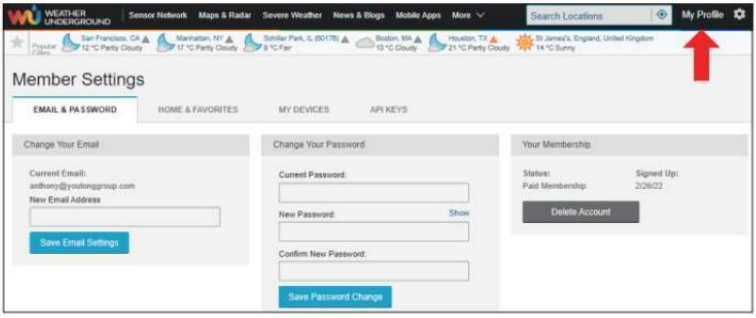

6.) Klicka på **"Uppdatera hem plats "** .

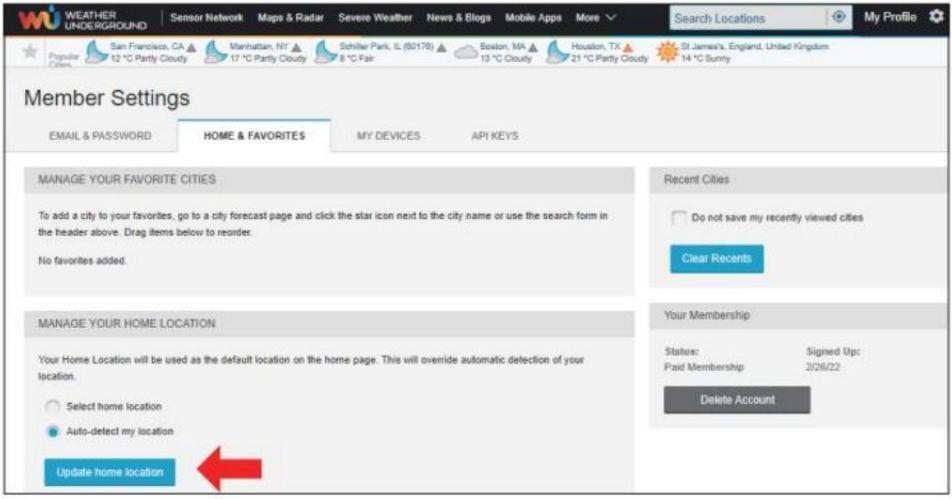

7.) Klicka på **"My enheter"**, och klicka på **"Lägg till Ny Anordning"**.

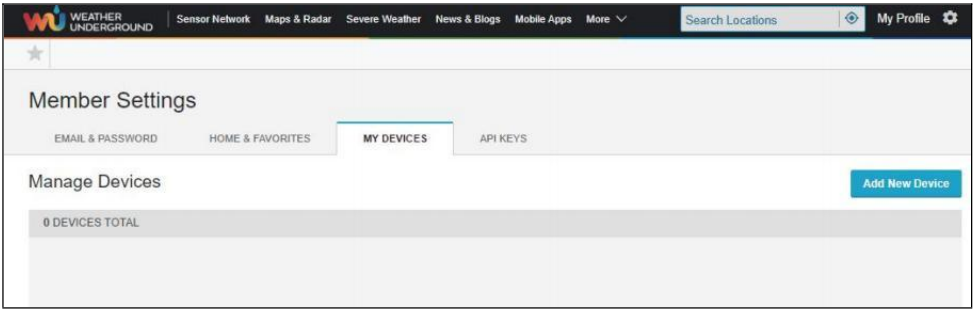

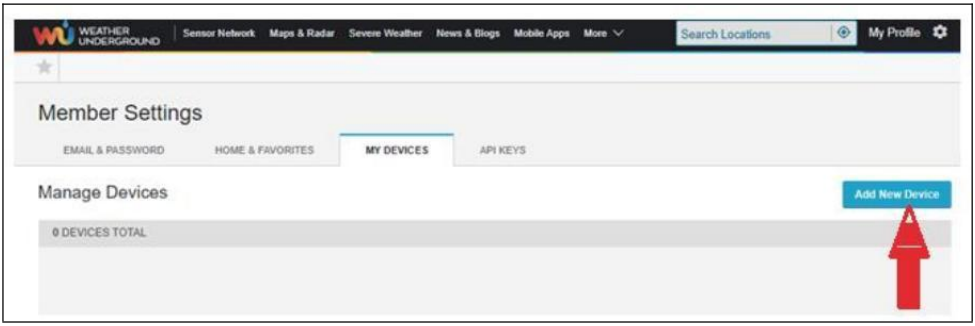

8.) Välj adress genom inmatning en adress eller välj Manuell till placera din adress automatiska allierade. Klicka sedan **"Nästa "**.

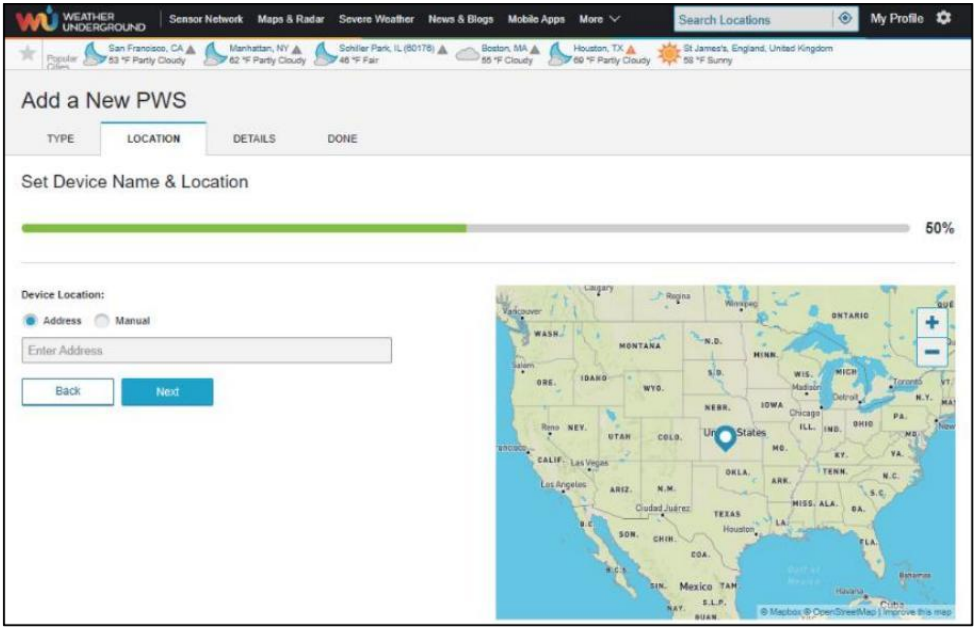

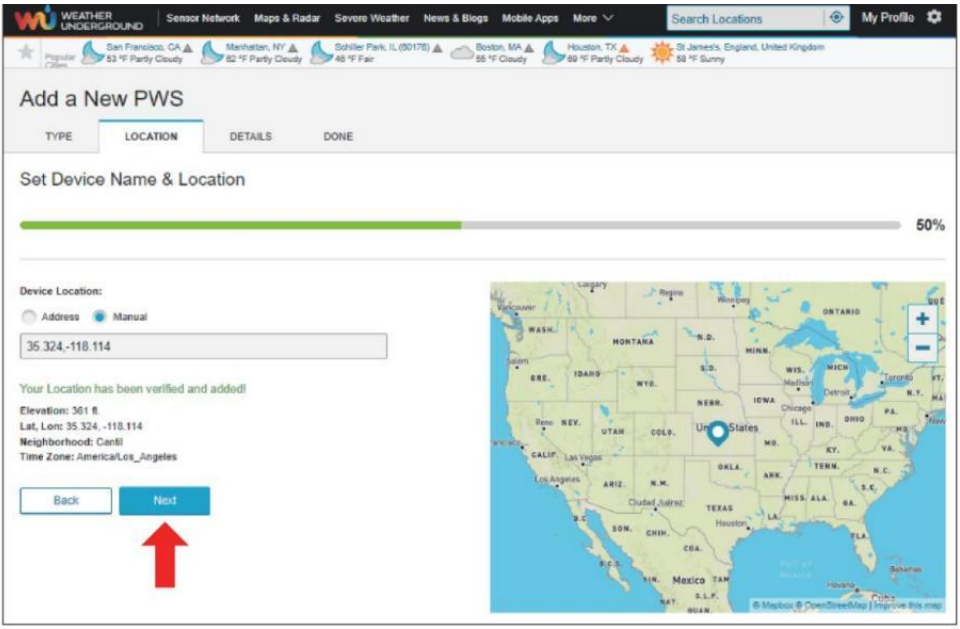

9.) Ange väderinformation. Blanks med röd (nödvändig) måste vara fylld i.

OBS :

Du burk välj " annat " av de Anordning Hårdvara .

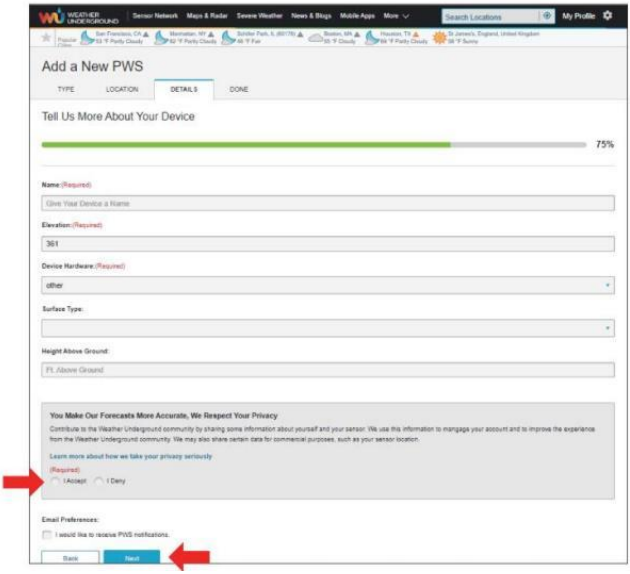

10.) När sessionen är klar, klicka på **"Jag accepterar"** och **" Nästa".** 11.) Efter framgångsrik registrering, behaga registrera ditt väder Underground ID och Nyckelinformation för sen r installation använda.

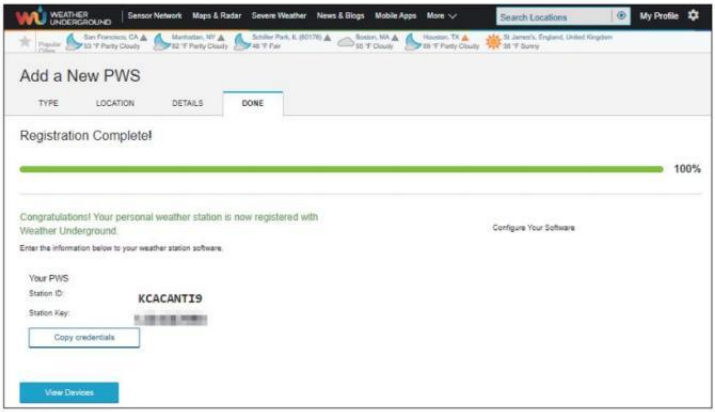

12.) Som visas nedan, registrering har gjorts framgångsrikt.

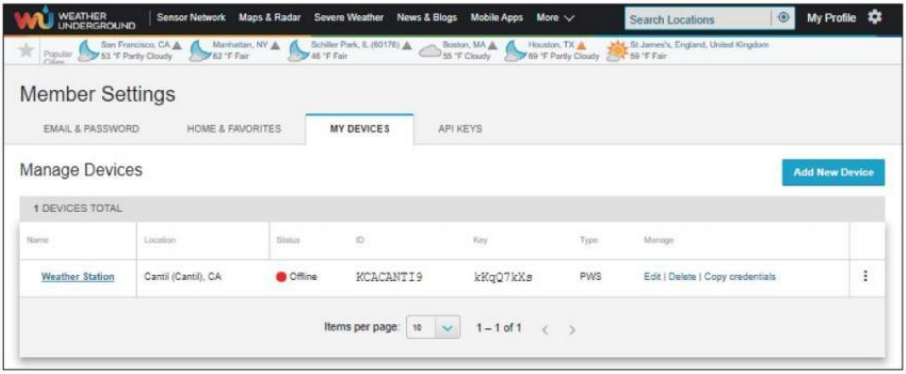

SKAPA DITT VÄDERMOLN-KONTO

1.) Besök Weatherclouds webbplats på **https://weather cloud.net/** och ange a Användarnamn, E-post och Lösenord och klicka på **" Registrera dig "**. Efter instruktioner för att skapa ett konto.

OBS: Detta görs bäst på a dator skrivbordet eller bärbar dator. (Det är din Inloggning lösenord för webbplatsen inte din e-post lösenord. Så inga integritet kommer att vara utsatt).

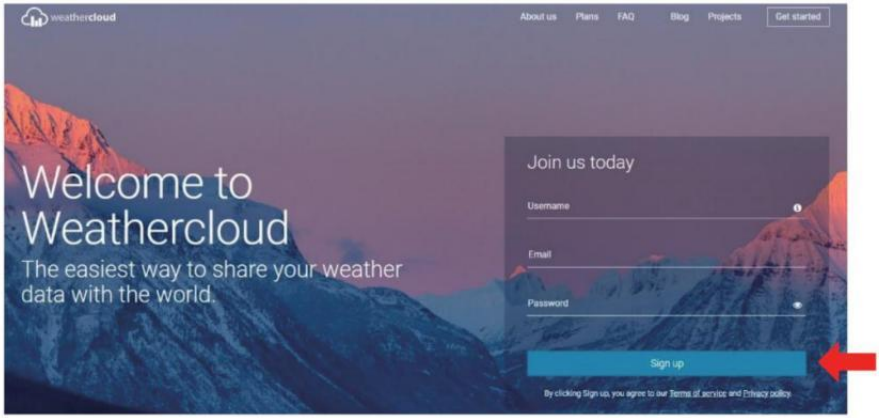

2.) När det är framgångsrik, en e-post kommer vara mottagen i ditt registrerad brevlåda.

3.) Öppna din e-post och logga in på webben adress i de post. Klick " **Aktivera din Vädermoln konto** ".



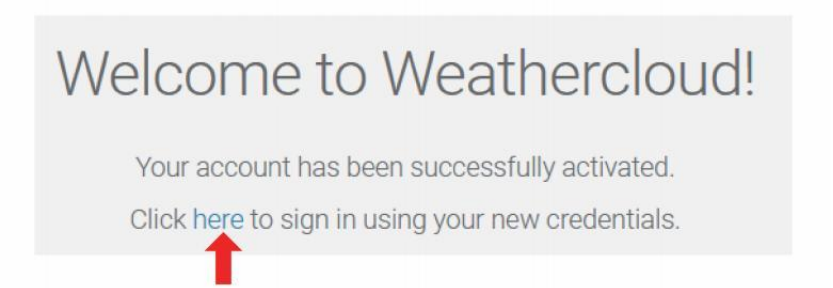

4.) Klicka **"här "** för att gå in i hemsida från Weatherclouds webbplats. 5.) Ange e-postadressen och lösenordet du nyss registrerade för att komma in på weathercloud-webbplatsen.

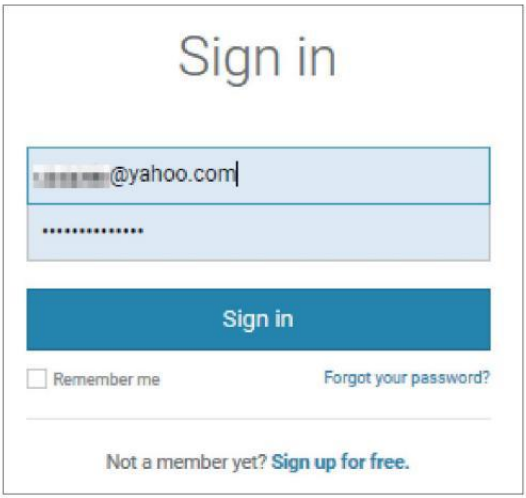

6.) Klicka på **"Skapa enhet "** för att lägga till ett väder station anordning.



7.) Ange alla begärde information in i C skapa Ny Anordning sida. Blanks med rött *måste fyllas i.

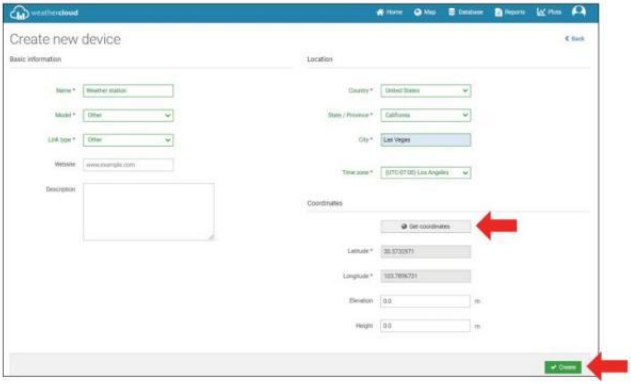

OBS :

Du burk välj " annat " av de Modell antal och Länk typ i de ovanför ämnen. Klick "Hämta koordinater" för att identifiera din plats på de karta, sedan klicka på " Klart ” till bekräfta .

8.) När du har genomfört detta sektion jon, klicka på " **Skapa** ".
9.) Efter framgångsrik registrering, vänligen spela in ditt vädermoln ID och Nyckelinformation för senare installation använda.

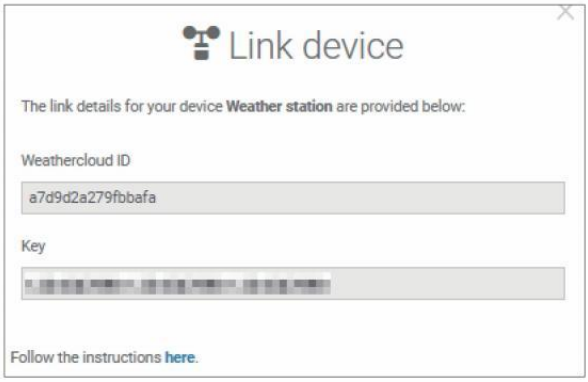

SE DITT VÄDER DA TA I VÄDER UNDERGROUND

För att se din väderstationsdata live via PC eller mobil webb webbläsare, besök **http://www.wunderground. com** och ange sedan stationen ID som du fick under konfigurationen av kontot i söka låda. Dina väderdata kommer att dyka upp på de nästa sida.

SE DITT VÄDER DATA I WEATHERCLOUD

1.) För att se din väderstationsdata bo via PC eller mobil web webbläsare, besök **http://www.weathercloud.net** och logga in på kontot du skapade.
2.) Klicka på fliken högst upp på sida med titeln Enheter.
3.) Klicka på menyn Inställningar längst upp höger om sida, och välja de alternativ Visa.
4.) Klicka på antingen Ström, Vind eller Evolution för att se din väderstations data.

KLOCKA

Ställa in Klocka

I Normal tid display , tryck och hålla ⑩ 【 SET 】 över 2 sekunder till skriva in tidsinställning läge . Trycka och släppa ⑬ 【 VIND /+ 】 och ⑭ 【 BARO /- / 】 till justera värdena.

Hålla ⑬ 【 WIND /+ 】 och ⑭ 【 BARO /-/ 】 över 2 sekunder till justera värdena snabbt . Trycka och släppa ⑩ 【 STÄLL 】 till bekräfta och flytta till de nästa punkt.

Till utgång de miljö läge på några tid , trycka ⑱ 【 LIGHT / SNOOZE 】 knappen .

Inställning av ordning

1. PIP På /Av 2. NTP På /Av 3. Språk
4. Tid Zon 5. Sommartid På /Av 6. MD/D -M Datum Formatera
7. År 8. Månad 9. Dag
10. 24/12 Timme Format 11. Timme 12. Minut
13. Temperatur Enhet 14. Tryck Enhet 15 . Relativ Tryck Kalibrering
16. Ljus Intensitet Enhet 17. Regn Enhet 18. Vind Hastighet Enhet
19. Hemisfär 20. Avsluta av miljö

OPERATING INSTRUCTIONS

1.) Tryck och hålla ⑩ 【 SET 】 -knapp går in de inställningar . Pip PÅ blinkar .

Trycka ⑬ 【 VIND /+ 】 eller ⑭ 【 BARO /-/ 】 till ändra mellan Pip på och Pip o ff. Trycka ⑩ 【 SET 】 till välja NTP på / av.

2.) När NTP PÅ blinkar , trycka ⑬ 【 VIND /+ 】 eller ⑭ 【 BARO /-/ 】 till ändra mellan NTP på och NTP o ff . Trycka ⑩ 【 STÄLL 】 till slect Språk .

3.) När Språket blinkar , trycka ⑬ 【 VIND /+ 】 eller ⑭ 【 BARO /-/ 】 till ändra mellan veckodag språk . Trycka ⑩ 【 SET 】 till välja tid zon .

NOTERA : Det finns totalt 8 språk för vardagar visa.
(ENG = engelska , GER = tyska , FRI = franska , SPA = spanska , ITA = Italienska , DAN = danska , DUT = holländska , RUS = ryska)

4.) När Tid Zon blixtar , trycka ⑬ 【 VIND /+ 】 eller ⑭ 【 BARO /-/ 】 till uppsättning tid zon . Trycka ⑩ 【 STÄLL 】 till välja Sommartid på / av.

5.) När Sommartid PÅ blinkar , trycka ⑬ 【 VIND /+ 】 eller ⑭ 【 BARO /-/ 】 till ändra mellan Sommartid på och Sommartid o ff . Trycka ⑩ 【 STÄL L 】 till välja datum format . 6.) När D --M blinkar , tryck ⑬ 【 VIND /+ 】 eller ⑭ 【 BARO /-/ 】 till växla mellan M - D och D - M datum format . Trycka ⑩ 【 STÄLL 】 till välja år .

7.) När år blinkar , tryck ⑬【 VIND /+ 】 eller ⑭【 BARO/-/ 】 för att justera kalender år . Trycka ⑩【 STÄLL 】 till välja månad .

8.) När månaden blinkar , trycka ⑬【 VIND /+ 】 eller ⑭【 BARO /- / 】 till

justera de kalender månad . Trycka ⑩ 【 STÄLL 】 till välja dag .

9.) När Dagen blinkar , tryck på ⑬ 【 WIND / + 】 eller ⑭ 【 BARO /-/ 】 till justera kalender dag . Trycka ⑩ 【 STÄLL 】 till välja 12/24- timmar format .

10.) När 12 H fl ash , tryck ⑬ 【 VIND /+ 】 eller ⑭ 【 BARO /-/ 】 till byta mellan 12 timme och 24 timme format . Trycka ⑩ 【 SET 】 till välja timme .

11.) När timme blinkar , tryck ⑬ 【 VIND /+ 】 eller ⑭ 【 BARO /-/ 】 till justera de timme . Trycka ⑩ 【 SET 】 till välja minut .

12.) När minuten blinkar, tryck på ⑬ 【 WIND/+ 】 eller ⑭ 【 BARO/-/ 】 för att justera minut . Trycka ⑩ 【 STÄLL 】 till välja temperatur enhet .

13.) När ℉ blinkar , tryck ⑬ 【 VIND /+ 】 eller ⑭ 【 BARO /-/ 】 till ändra mellan ℉ och ℃ . Trycka ⑩ 【 STÄLL 】 till välja tryck enhet .

14.) När tryck enheten blinkar , tryck ⑬ 【 VIND /+ 】 eller ⑭ 【 BARO /-/ 】 till ändra mellan hPa , inHg och mmHg . Trycka ⑩ 【 STÄLL 】 till välja relativtryckskalibrering .

15.) När Relativ Trycket blinkar , trycka ⑬ 【 VIND /+ 】 eller ⑭ 【 BARO /-/ 】 till justera de relativ tryck . Trycka ⑩ 【 STÄLL 】 till välja Ljusintensitet enhet.

16.) När Ljus intensitet enheten blinkar , trycka ⑬ 【 VIND /+ 】 eller ⑭ 【 BARO /-/ 】 till ändra enhet mellan Klux , fc och w /m2 . Tryck på ⑩ 【 SET 】 till välja regn enhet.

17.) När Regn enheten blinkar , tryck ⑬ 【 VIND /+ 】 eller ⑭ 【 BARO /-/ 】 att ändra enhet mellan i och mm . Trycka ⑩ 【 STÄLL 】 till välja vindhastighet enhet .

18.) När Vindhastighet enheten blinkar , trycka ⑬ 【 VIND /+ 】 eller ⑭ 【 BARO /-/ 】 till ändra enhet mellan i och mm . Trycka ⑩ 【 STÄLL 】 till välja hemisfär.

19.) När NTH blinkar , trycka ⑬ 【 VIND /+ 】 eller ⑭ 【 BARO /-/ 】 att byta hemisfär mellan NTH (norra) och STH (södra). Trycka ⑩ 【 SET 】 till spara och utgång de inställning . Det vilja återvända till de normal läge display .

NOTERA: Om det finns är ingen giltig operation inom 2 0 sekunder, det kommer automatiskt gå tillbaka till normal display läge från inställningen läge. Under justering inställningar kan du pr ess

⑱ 【 LIGHT/SNOOZE 】 knappen till återgå till normal visning läge.

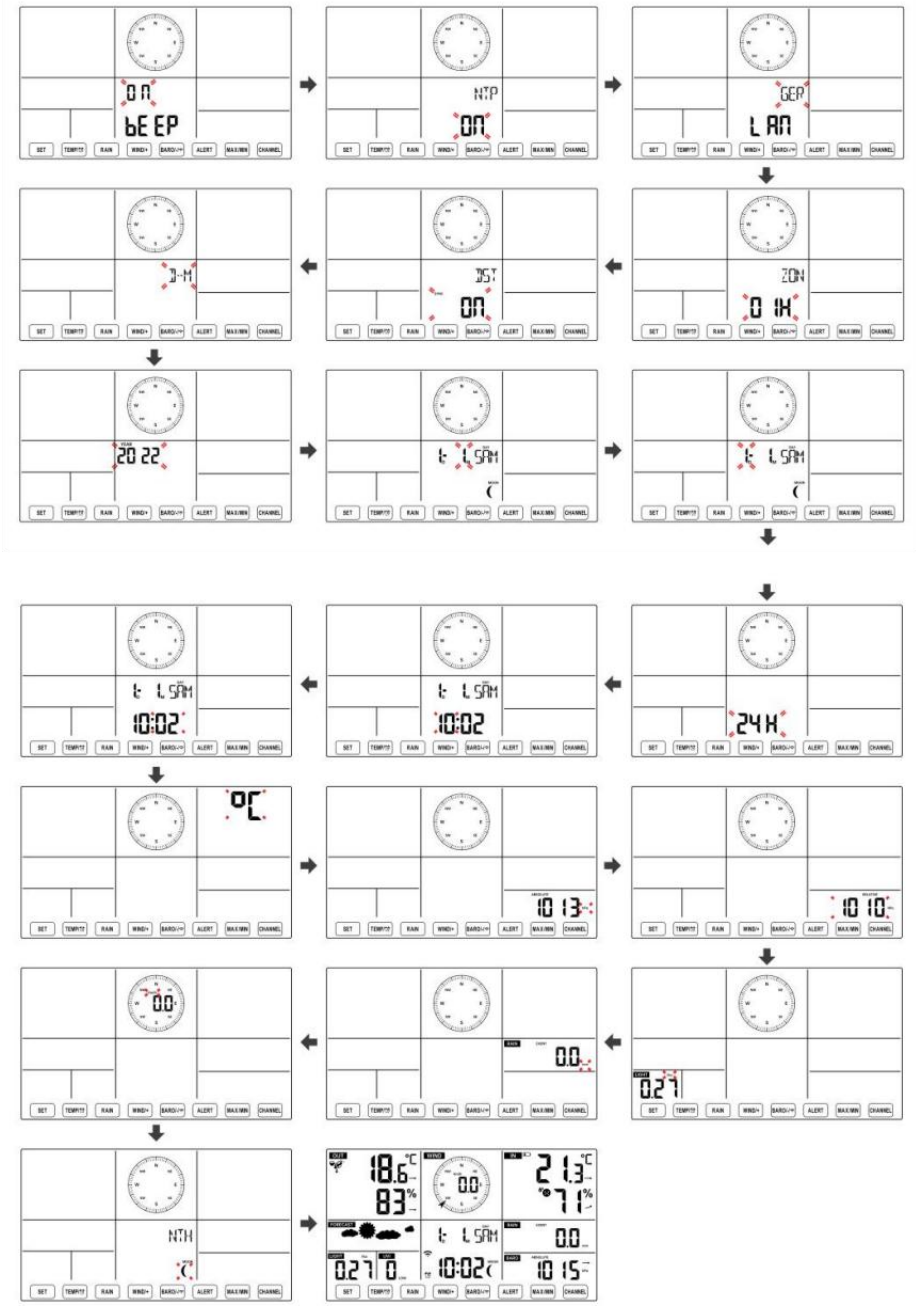
ON
bEEP
NTP
ON
GEP
LAN
ZON
01H
DST
ON
D-M
2022
LSAM
LSAM
24H
10:02
10:02
°C
1013
1010
0.0
0.0
0.27
NTH
18.6°C
83%
0.0
21.3°C
71%
LSAM
0.0
0.27
0
10:02
1015

Månen Fas

Displaykonsolen beräknar månfasen enligt din tid, datum och tidszon. Tabellen nedan förklarar motsvarande faser och deras ikoner för båda Norra och södra halvklot.

Norra Halvklot ikoner	Månen Fas	Södra halvklotet Ikoner
	Ny Månen	
	Vaxande Crescent Månen	
	Första kvartalet Månen	
	Vaxande Gibbous Månen	
	Full Månen	
	Avtagande Gibbous Månen	
	Tredje kvartalet Månen	
	Avtagande halvmåne Månen	

Ställa in larmet

● Tryck på i normal tidsvisning⑩ 【 SET 】 -knapp för att byta displayalarmtid (alarmtid läge).

● I alarmtidsvisningen, tryck och håll ned d ⑩ 【 SET 】 knappen över 2 sekunder för att gå in i larminställningsläget. Alarmets timme börjar blinka.

- Trycka ⑬ 【 VIND/+ 】knapp eller ⑭ 【 BARO/-/ 】knappen för att ställa in önskad alarm timmar. Hålla ⑬ 【 VIND/+ 】knapp eller ⑭ 【 BARO/-/ 】knappen till justera alarmtimmar snabbt.

● Trycka ⑩ 【 SET 】 -knapp för att välja minut av Larm. Minut av larm börjar blinka.

● Trycka ⑬ 【 VIND/+ 】 knapp eller ⑭ 【 BARO/-/ 】 knappen för att ställa in önskad alarm minuter. Hålla ⑬ 【 VIND/+ 】 knapp eller ⑭ 【 BA RO/-/ 】 knappen till justera alarmminuter snabbt.

● Tryck på ⑩ 【 SET 】 för att spara alla inställningar och avsluta till normal display läge.

NOTERA: Om det finns är ingen giltig operation inom 2 0 sekunder, det kommer automatiskt gå tillbaka till normal display läge från inställningen läge. Under justering inställningar kan du pr ess

⑱ 【 LIGHT / SNOOZE 】 knapp till återvända till normal visa läge .

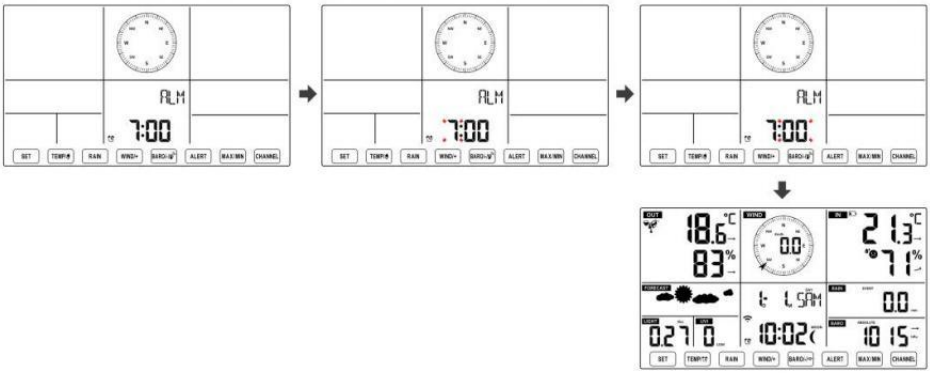

Avaktivera/aktivera larm

● In larm tid display , tryck av . ⑪ 【 TEMP / 】 -knappen till välja de Larm på eller

● Om de larm är på , dess motsvarande larm ikon vilja vara visas på displayen .

● När de larm är ringer , trycka några knappar utom ⑱【容 z LIGHT/SNOOZE 】knappen för att stoppa larmsignalen. Det är inte nödvändigt att återaktivera larmet. Det kommer ring igen här tid nästa dag.

Snooze Fungera

När de larm ringar , trycka⑱【 zz LIGHT / SNOOZE 】knapp till paus larmet . De snooze indikator ikon z 2 fortsätt att blinka . De larm vilja resume efter 5 minuter .

TEMPERATUR

Temperatur/fuktighetstrend

Tendenspilar låter dig snabbt bestämma temperaturen och luftfuktigheten stiger och sjunker i en en timme uppdatera per riod. Temperaturtrend

Temperatur har stigit > 1°C/2° F i de förbi timme	Temperatur har inte ändrats mer än 1°C/2°F i de förbi timme	Temperatur har fallen < 1°C/2°F i de förbi timme
		

Fuktighetstrend

Fuktighet har stigit > 3 % i förbi timme	Fuktighet har inte ändrats mer än 3 % i de förbi timme	Fuktighet har fallit < 3 % i förbi timme
		

Komfort inomhus Index

De inomhuskomfort visar en bild representation baserad på inomhuslufttemperatur och luftfuktighetsnivåer för att bestämma den ungefärliga komforten nivå.

		
För kall	Bekväm	För varm

TRYCK

Barometertryck Dis play



I normala fall läge, trycka och relativa trycket.

⑭【 BARO/-/  】knappbrytare vara mellan absolut

Absolut	Det absoluta atmosfäriska heriska trycket på din plats.
Relativ	Det relativa atmosfärstrycket är baserat på de hav nivå.

Trycktrend

Tendenspilar låter dig snabbt avgöra om tryck e är stigande eller

fallande i en timmes uppdatering period.

Trycket har stigit > 2hpa/0,06inHg i det förflutna timme	Trycket har inte ändrats mer än 2hpa/0,06inHg tidigare timme	Tryck har fallit > 2hpa/0,06inHg i det förflutna timme
		

VIND

Vind Visa

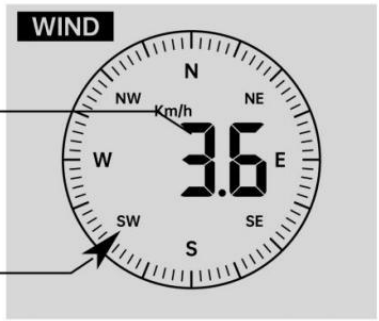

Medel/byst vind hastighet

Vind i realtid körriktningsvisare

Välja vindvisningsläge

I normal visning läge, trycka ⑬【 WIND/+ 】-knapp för att växla mellan

nuvarande medelvindhastighet, vindbyar och vindriktning.

REGN

Nederbördsskärm


RAIN
RATE
218.4
mm/hr

De Nederbörd visar information angående nederbörden och regnhastighet .

Välj Nederbördsvisning Läge

I normalt visningsläge, tryck på knappen ⑫ 【 REGN 】 för att växla mellan Regn Hastighet, Regn Händelse, Regn Varje timme, Ra in Dagligen, Regn varje vecka, Regn Månatlig och Regn totalt.

Ökar av regn Definition

Regn Hastighet : aktuell regn betygsätt i n förbi timme.

Regnhändelse : kontinuerligt regn och återställs till noll om regn faller ackumulation är
mindre än 10 mm (0,039 tum) i a 24 timmar om dygnet period.

Dagligt regn : Totalt regn sedan midnatt (0 0:00)

Varje vecka Regn : Totalt nederbörd för den aktuella kalenderveckan och återställningar på Söndag morgon vid midnatt (Söndag tom lördag)

Månatlig Regn : Totalt nederbörd för den aktuella kalendermånaden, och återställa på den första dagen av Månad.

Total Regn : Totalt nederbörd s sedan den sista återställa.

Återställ totalen Regnrekord

I normal visning läge, tryck och håll ned ⑫ 【 REGN 】 knappen över 2 sekunder för att återställa regn rekord .

NOTERA:

Att återställa veckoregnet återställer också dagligen regn.

Återställer också månadsregnet återställer dagligen och veckovis regn.

Återställning av det totala regnet återställer också månads-, vecko- och dagligen regn.

VÄDER

Väderindex

När man läser Vädret Indexvisning, du kan trycka 【 TEMP / ⑪ 】

knappen för att bläddra igenom olika väderindex i följande ordning:
Känns Gillar > Värme Index > Vind Kyla

Känns Som
De Känns Liksom temperaturindex bestämmer vilken temperatur det faktiskt känns ute, med hänsyn tagen till faktorer som vindhastighet, tryck, temperatur och fuktighet .

Vindkyla
Wind Chill bestäms av en kombination av den trådlösa vädersensorns temperatur- och vindhastighetsdata .

OBS: Endast när temperaturen är under 10 ℃ (50 ℉) och vindhastigheten är över 4,8 km/h (3mph), visar vindavkylningsvärdet,
annat det kommer att visas " --.-".

Värme Index
De Värme Indexet bestäms av den trådlösa vädersensorn temperatur och luftfuktighet avläsningar.

Dagg Punkt
Daggpunkten är den temperatur vid vilken en given paket av fuktighet luft måste kylas vid konstant barometrik tryck, för vattenånga till kondensera till vatten. Det kondenserade vattnet kallas dagg. De d ew punkt är en mättnadstemperatur.
Daggen Punkttemperaturen bestäms av temperaturen och fuktighetsdata från den trådlösa vädersensorn .

Väderprognos

De inbyggd barometerburk notera förändringar i atmosfärstrycket och baserat på insamlade data kan förutsäga vädret villkor.
Det finns 6 väderikoner --- soligt, delvis Molnig, Molnig, Regnig, Stormig

och Snöig.

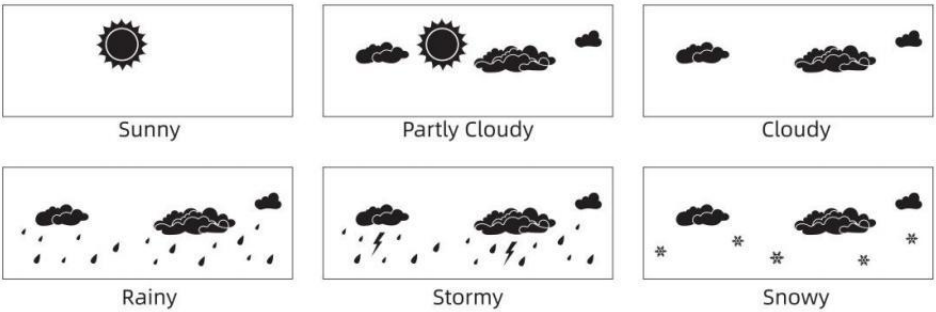

NOTERA:

Noggrannheten i en allmän tryckbaserad prognos handlar om 65-70%. Det är inte prognoser garanterat.
Det kanske inte nödvändigtvis återspeglar nuvarande situation.

Is Varna

När utomhustemperaturen är lägre än 1 ℃ /33,8 ℉ , snöflingikonen



kommer att visas på LCD visa.

MAX/MIN

● I normal visning läge, trycka⑯ 【 MAX/MIN 】 knappbyte mellan högsta och lägsta värde.

NOTERA: Om det finns är ingen giltig id-operation inom 10 sekunder, den kommer automatiskt att återgå till normal display läge.

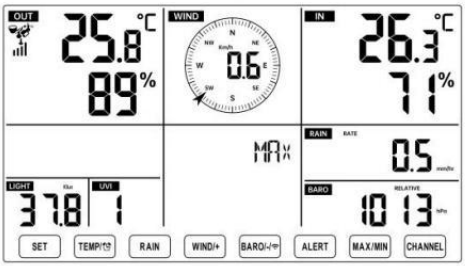

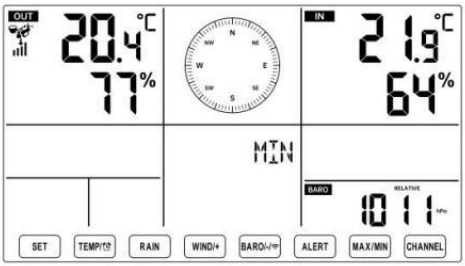

För att se Ackumulerat MAX/MIN

● Visa Känsla som, Wind Chill, Värme Index, Dagg Punkt Max/Min värden

1.) När maxvärdena visas, trycka ⑪ 【 TEMP 】 knappen till

utbyte tittar på utomhustemperaturen → Känns som → Vindkyla → Värme Index → Dagg Punkt → Utetemperatur.

2.) När minvärdena visas trycker du på⑪ 【 TEMP/ 】 knappen till

utbyte tittar på utomhustemperaturen t → Känns som → Vindkyla → Värme Index → Dagg Punkt → Utetemperatur.

● Visa vindhastighet, vindby Maxvärden

När maxvärdena visas, trycka ⑬ 【 WIND/+ 】 -knapp för att

utbytesvisning mellan MEDEL och GUST vindhastigheter. ● Visa Regn Hastighet, Dagligen Regn, veckovis Regn och Månatlig Regn Max Värderingar

När maxvärdena visas trycker du på⑫ 【 REGN 】 -knapp för att

utbytesvisning Regn Betygsätt → Dagligen Regn → Vem kly Regn → Månatlig Regn.

● Visa Absolut och Relativ tryck Max /Min värden

1.) När maxvärdena visas, trycka⑭ 【 BARO/-/ 】 knappen till

utbytesvisning mellan Absolut och Relativ e tryck.

2.) När minvärdena visas, tryck på⑭ 【 BARO/-/ 】 men tton till

utbytesvisning mellan Absolut och Relativ e tryck.

● Visa inomhus och andra kanaler sensor temperatur & hum iditet Max/Min värden

1.) När maxvärdena visas, trycka ⑰ 【 CHANNEL 】 knapp för att

utbytesvisning inomhus- och parad utomhussensor(er) temperatur och fuktighet.

2.) När minvärdena visas, trycka 【 KANAL 】 knappen ⑰ till

utbytesvisning inomhus- och parad utomhussensor(er) temperatur och fuktighet.

NOTERA: Om andra kanalsensorer parades, kunde den visa andra kanalers max/min temperatur och fuktighetsvärden . Om annan kanal sensorer var det inte parat, det skulle bara visa aktuellt inomhus max/min temperatur och fuktighetsvärden.

För att nollställa MAX/MIN Data Spela in

● För att rensa maxvärdet , trycka och hålla ⑯ 【 MAX/MIN 】 -knapp över r 2

sekunder medan maxvärden visas.

● För att rensa min-värdet , trycka och hålla ⑯ 【 MAX/MIN 】 -knapp över 2

sekunder medan min-värden visas.

HI/LO VARNINGSINSTÄLLNING
För att se Varningsinställning

● I normalt visningsläge, tryck på ⑮ 【 ALERT 】 knapp växla mellan Hej alert och Låg beredskap inställning värde.

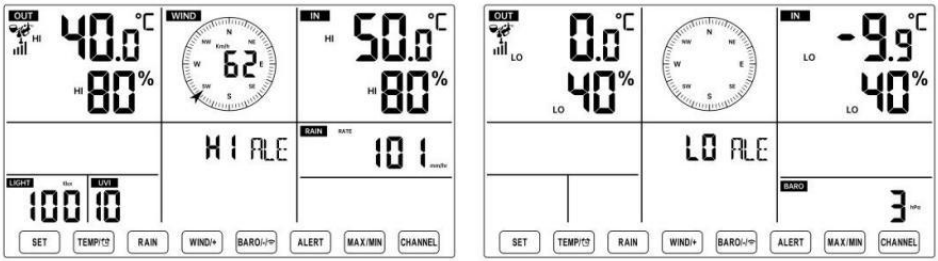

För att ställa in varningen

● I normal visning läge, tryck och hålla⑮ 【 VARNING 】 -knapp över 2

sekunder för att gå in i varningsinställningen läge.

- Trycka⑬ 【 WIND/+ 】 -knapp och⑭ 【 BARO/-/ 】 tryck på för att justera

värde upp eller ner alltså ⑪ 【 TEMP / 】 knappen för att slå tryck varna. på/stänga av

- Trycka⑮ 【 ALERT 】 -knapp för att bekräfta och hoppa till nästa miljö.
- De ikon HI eller LO kommer att visas när varningen är på.



High/Low Alert on



High/Low Alert off

- Till utgång de varna miljö läge på några tid , tryck på⑱ 【 ZzLIGHT / SNOOZE 】 knappen Inställningsordning för Hi/Lo-varning visas nedan:

Varna Miljö Beställa	Miljö Räckvidd	Visa avsnitt	Standard
Inomhustemperatur Hej Al ert	-9,9 ℃ – 50 ℃ (- 14.1 ℉ – 122 ℉)	Inomhus temperatur & Fuktighet	50 ℃ (122 ℉)
Inomhustemperatur Lo Varna			-9,9 ℃ (14.1 ℉)
Luftfuktighet inomhus Hej Varna	1 % – 99 %		80 %
Inomhus Fuktighet Lo Alert	-40 ℃ – 70 ℃ (-40 ℉ – 158 ℉)	Utomhus temperatur & Fuktighet	40 %
Utetemperatur Hej Alert			40 ℃ (104 ℉)
Utetemperatur Lo Varna			0 ℃ (32 ℉)
Luftfuktighet utomhus Hej Varna	1 % – 99 %		80 %
Luftfuktighet utomhus Lo Varna	0 – 50m/s 2 – 180 km/h 1 – 111 mph 1 – 97 knutar 0-60 bft	Vindhastighet	40 % 17m/s 62 km/h 38 mph 33 knop 20bft
Hög Genomsnittlig vindhastighet Varna			

Hög vindby varna	0 – 50m/s 2 – 180 km/h 1 – 111 mph 1–97 knutar 0-60 bft	Vindhastighet	17m/s 62 km/h 38 mph 33 knop 20bft
Tryckfallsvarning	1 hpa – 10hpa 0,03~0,3 inHg 0,7~7,5 mmHg	Barometerfall	3 hpa 0,09 tumHg 2,2 mmHg
Hög Regn Betygsvarning	1 mm/h – 1000 mm/h	Regn Hastighet	101 mm/h

	(0,04 tum/timme – 39 om/timme)		(4 om/timme)
Hög Dagligen Regnvarning	1 mm – 1000 mm (0,03 tum – 39,37 i)	Regn Hastighet	101 mm (4 i)
UV-index Hög Varna	1 - 15	UV Index	10
Ljus Intensitet Hög Varna	1 Klux – 200,0 Klux 7- 1580 W/M² 0- 185Kfc	Ljus Intensitet	100 Klux 790 W/M² 92 Kfc

Att tysta Hi/Lo Varningslarm

Tryck på ⑱ 【 LIGHT / SNOOZE 】 -knapp på bästa av de displaykonsol för att tysta larmet, annars kommer det automatiskt sväng av efter ett minut.

OBS: När larmet har utlösts kommer larmet att ljuda i en minut och tillhörande varning ikonen och väderavläsningarna kommer att blinka.

Om varningslarmet automatiskt stängs av efter en minut istället för att stängas av manuellt, den associerade varningen ikon och avläsningar kommer fortsätt att blinka tills avläsningen är ut av varna räckvidd.

Vädervarningslarmet kommer att aktiveras när avläsningarna faller till varna räckvidd igen.

BAKGRUNDSLJUS

Display Bakgrundsbelysning

Med DC Adapter

De bakgrundsbelysning kan bara vara kontinuerligt på när DC-adaptern är på

permanent på. När DC-adaptern är frånkopplad , bakgrundsbelysningen burk vara tillfälligt påslagen.

Trycka ⑱ 【 ☼ ZzLIGHT/SNOOZE 】 -knapp för att justera

bakgrundsbelysningen

ljusstyrka, Hög, låg och Av.

Utan DC Adapter

Trycka ⑱ 【 LIGHT / SNOOZE 】 -knapp tillfälligt sväng på bakgrundsbelysningen för 15 sekunder.

INDIKATOR FÖR LÅG BATTERI

Om ikonen för låg batterinivå visas i utomhustemperatur och

fuktsektion eller motsvarande CH-sektion på LCD-skärmen trösta visa, detta indikerar att batterierna finns i dina trådlösa vädersensorer håller på att ta slut och borde vara ersatt. Se till att rep spets alla batterier samtidigt.

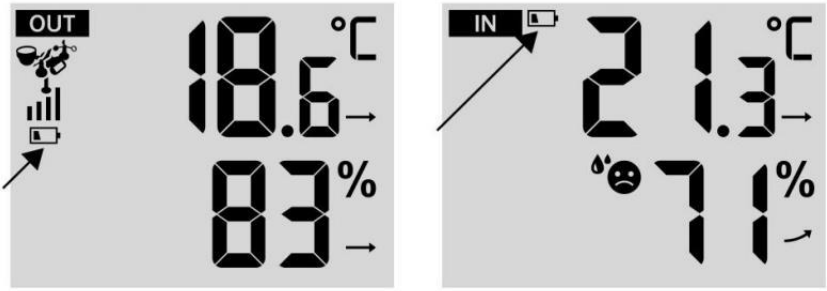

FABRIKSOMSTART

Om det finns är fel, den Fabrik Starta om är ett bra sätt att returnera din station till "ut ur box" skick.

1.) Ta bort alla ström (batterier och DC-adapter) från utomhussensorer och väderstation.

2.) Följ operationen **"INSTÄLLNING UPP VÄDERSTATIONEN"** till starta paret sensor.

VÅRD OCH UNDERHÅLL

1.) Rengör regnmätaren var 3 månader. Rotera tratten moturs och lyft för att visa regnmätaren mekanismer, och rena med en fuktig trasa. Ta bort all smuts, skräp och insekter. Om bugga angrepp är ett problem, spraya sensorn lätt med insekticid.

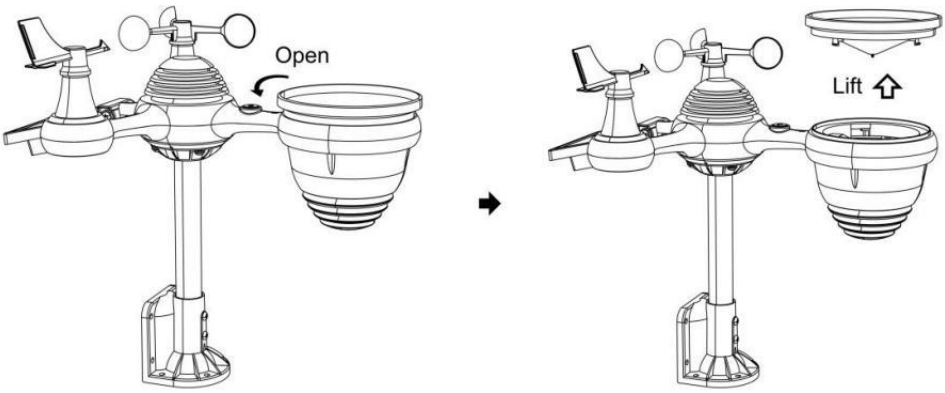

2.) Rengör Ljus Intensitet/ UV-sensor och solpanel varje 3 månader med fuktig trasa.

3.) När du byter batterier, applicera en korrosion förebyggande förening på batteripolerna.

SPECIFIKATION

VÄDER STATION	
Allmän Specifikationer	
Dimensionera	191.6 x 127 x 28.8 mm (7.5 x 5 x 1.1 tum)
Driva källa	AC - DC 5V, 1 A adapter (ingår)
Batteri	3 x AAA batteri (inte ingår)
Stöd sensorer	1 x 7- i -1 sensor (ingår)
Wi- Fi kommunikation Specifikationer	
Wi-Fi Standard	802.11 b/g/n
Wi-Fi drift frekvens	2,4 GHz
Enheter som stöds för inställning UI	Inbyggd Wi-Fi med WAP läge smart anordning, laptops, computers, smart phones and smart pads inklusive
Rekommendera webben webbläsare för inställning UI	Senast Version av några web webbläsare att stödjer HTML 5
Tid Funktionsspecifikationer	
Tid visa	HH : MM
Timformat	12 timme eller 24 timme
Datum visa	DD/MM eller MM/DD
Tid synkroniseringsmetod	Synkroniserar med atom- klocka
Tid zoner	GMT ±12
Sommartid	PÅ/AV
Barometer Display & Funktion Specifikationer	
Barometerenheter	hPa, inHg och mmHg
Mätområde	600 – 1100 hPa (släkting miljö räckvidd 930 – 1050 hPa)
Noggrannhet	700 -1100 hPa ±5 hPa /600 -696 hPa ±8 hPa 20.67 – 32.48 inHg ±0.15 inHg / 17.72 -20.55 inHg ±0.24 inHg 525 -825 mmHg±3.8 mmHg/450 -522 mmHg±6 mmHg Typisk på 25 ℃ (77 ℉)
Väder prognos	Solig, Delvis Molnig, Molnig, Regnig, S stormigt och Snöig
Visa läge	Nuvarande
Minne läge	Dagligen Max/ Min
Varna	Tryck ändra varna
Inomhus/ Utomhustemperatur Display & Funktion Specifikationer	

Temperaturenhet	℃ och ℉
Inomhus Visa räckvidd	-9.9 ℃ – 50 ℃ (-14.1 ℉ – 122 ℉)
Utomhus Visa räckvidd	-40 ℃ – 70 ℃ (-40 ℉ – 158 ℉)
I/Ut noggrannhet	10 – 50 ℃ ± 1 ℃ / 50 – 122 ℉ ± 1,8 ℉ -20 – 10 ℃ ± 1,5 ℃ / -4 - 50 ℉ ±2.7 ℉ andra : ±2 ℃ / ±3.6 ℉
Visa läge	Nuvarande
Minne läge	Dagligen Max/ Min
Varna	Hög/Låg temperatur en larm
Inomhus/ Utomhus Fuktighet Visa & Funktion Specifikationer	
Fuktighet enhet	%
Visa räckvidd	1 – 99 %
I/Ut noggrannhet	40 – 80 % RH ± 5 % RH @25 ℃ (77 ℉) Övrigt : ± 8 % RH @25 ℃ (77 ℉)
Visa läge	Nuvarande
Minne läge	Dagligen Max/ Min
Varna	Hög/Låg fuktighet varna
Visning av vindhastighet och riktning & Fungerar Specifikationer	
Vind Hastighet enhet	mph, m/s, km/h, knutar
Visa räckvidd	0 -112 mph, 50m/s, 180 km/h, 97 knutar
Hastighetsnoggrannhet	<5m/s: ±0 0,5 m/s, >5m/s : ±10 % (vilket som helst är större)
Visa läge	Vindbyar/Genomsnitt
Minne läge	Dagligen Vindbyar/Genomsnitt
Varna	Hög Vind Hastighetsvarning (Gust/Genomsnitt)
Vind riktning	16 vägbeskrivningar
Regnskärm & Fungera Specifikationer	
Enhet av regn	mm, i
Räckvidd av regn	0 – 12999 mm (0 – 511,7 i)
Noggrannhet av regn	±7 %
Visa läge	Nuvarande
Minne läge	Dagligen Max

Regn visa läge	Varje timme/ Dagligen/ Varje vecka/ Månatlig/ Total Regn

Varna	Hög Dagligen Regn varna
UV-index display & funktionsspecifikationer	
Visa räckvidd	0 - 16
Visa läge	Nuvarande
Minne läge	Dagligen Max
Varna	Hög UVI varna
Ljusintensitet Display & funktion Specifikationer	
Ljus Intensitet enhet	Klux, Kfc och W /m2
Visa räckvidd	0 – 200 Klux
Visa läge	Nuvarande
Minne läge	Dagligen Max
Varna	Hög Ljus intensitet varna
Väderindex Display & Funktionsspecifikationer	
Väderindex läge	Känns som, vindkyla, värme index och dagg punkt
Visningsläge	Nuvarande
Minnesläge	Daglig Max/min
TRÅDLÖS 7-I-1 UTOMHUSSENSOR	
Mått	408 x 396 x 367 mm (16 x 15,6 x 14,4 tum)
Huvudkraft	3,6V Ni-MH uppladdningsbar batteri packa
Reservkraft	Solenergi
Väderdata	temperatur, luftfuktighet, vindhastighet, vindriktning, nederbörd, UVI och ljus intensitet
RF frekvens	868MHz
RF-sändning sprang ge	150m (492 fot)
Överföringsintervall	Var 20:e sekund för UV 、 ljus intensitet , vindhastighet , temperatur, luftfuktighet och regndata och vindriktning data
Driftstemp	-40 ℃ – 60 ℃ (-40 ℉ – 140 ℉)
Ytterligare verktyg som krävs för sensor	Ja

FELSÖKNING

Problem	Lösning
Trådlös sensor gör det inte kommunicera med väderstation	Den trådlösa sensorn kan ha initierade korrekt och uppgifterna är registrerad av väderstationen som ogiltig , och vädret station måste vara återställa. Med ett öppet slut gem, tryck på RESET-knapp för 3 sekunder för att slutföra visningen av spänningen. LED kommer att blinka var 20:e sekunder. Om LED inte blinkar var 20:e sekund, ta ut batterier och vänta 5 minut, medan du täcker solpanelen för att dra ur spänningen. Sätt tillbaka batterierna och synkronisera om väderstationen och synkronisera om väderstationen (se sidan 19 RE-PAIRING SENSOR) med den trådlösa sensorn ca 3 m (10 fot) bort . Lysdioden för den trådlösa sensorn blinkar var 20:e sekund. Om LED blinkar fortfarande inte varje gång 20 sekunder, byt ut ny batterier i den trådlösa sensorn. Om batterierna var nyligen bytt, kontrollera polariteten. Om den trådlösa sensorn blinkar var 20:e sekund , fortsätt till nästa steg. Det kan finnas en tillfällig förlust av comm unication förfallen till reception förlust relaterad till störningar eller annat lägesfaktorer , Eller batterier kan ha ändrats i det trådlösa sensor och väderstationen har inte varit återställa. Lösningen kan vara som enkelt som stänga av och upp väderstationen (ta bort DC ström och batterier), vänta 30 sekunder och sätt in igen DC driva och batterier).
Inomhus och utomhus temperatur gör inte komma överens	Tillåt upp till en timme för de trådlösa sensorerna att sticka till pga signalfiltrering. Temperatursensorerna inomhus och utomhus bör komma överens inom ±2 ℃ (±4 ℉) (sensorns noggrannhet är ±1 ℃ (±2 ℉) Använd kalibreringsfunktionen för att matcha ch den inomhus- och utomhustemperatur till en känd källa.
Temperaturgivare läser också hög i dagtid	Se till att den trådlösa sensorn inte är det nära till värme genererande källor eller förträngningar, såsom byggnader, trottoar, väggar, eller luftkonditionering enheter.

Problem	Lösning
Regnmätare rapporterar regn när det är inte regnar.	En instabil monteringslösning (svaj i montering stolpe) maj resulterar i att tippskopan är felaktigt ökande nederbörd. Göra säker du har en stabil nivå montering lösning. (Hänvisa sida e 17 JUSTERING AV 7-I-1 TRÅDLÖSA SENSORNIVÅ)
Wi-Fi gör det inte visas på vädret station	Kontrollera din router för problem. 1.) Kontrollera Wi-Fi-symbolen på skärmen. Om trådlös anslutning lyckas visas Wi- Fi-ikonen vilja visas under den angivna tiden. 2.) Se till att modemets Wi-Fi- inställningar är korrekta (nätverk namn, och lösenord) 3.) Se till att väderstationen är pluggat till DC driva. Väderstationen kommer inte att ansluta till Wi -Fi när drivs endast med batterier . 4.) Endast konsolen stödjer och ansluter till 2. 4GHz routrar. Om din egen en 5GHz router och det är en du al dålig router, du kommer måste inaktivera 5Ghz- bandet och aktivera de 2,4 GHz band. 5.) Det gör vädret inte stöd gäst nätverk.
Data inte rapportering till www.wunder-ground.com eller www.weather-cloud.net	1.) Bekräfta ditt lösenord eller nyckel är korrekt. Det är den lösenord du registrerad på Wunderground.com. Wunderground.com. Ditt underground .com-lösenord kan inte börja med icke-alfanumeriska tecken (a begränsning av Wunderground.com, inte stationen). Till exempel är $worknet inte ett giltigt lösenord, men wor knet$ är giltig) 2.) Bekräfta din station ID är korrekt. Stationen ID är alla kepsar, och det vanligaste problemet är att ersätta och O för a 0 (eller vice versa). Exempel, KCAPHOEM12, inte KCAPH0EM12. 3.) Se till att data och tid är korrekta på väderstationen. Om felaktigt, du kan vara rapportera gamla data, inte äkta tid data. 4.) Kontrollera din tidszon är korrekt inställd. Om felaktigt, du maj rapportera gamla data, inte verklig tidsdata. 5.) Kontrollera din routerns brandväggsinställningar. Vädret station skickar data via Port 80.

Gjord I Kina

VEVOR®

TOUGH TOOLS, HALF PRICE

Teknisk support och E-garanticertifikat åt
www.vevor.com/support