VEVOR

Affordable. Reliable. Home Improvement.

Portable Power Electric Hoist
User Manual

Model: 500KG-HXA1、500KG-HXA2、500KG-HXA3、
500KG-HXB1、500KG-HXB2、500KG-HXB3
500KG-HXC1、500KG-HXC2、500KG-HXC3

VEVOR

Affordable. Reliable. Home Improvement.

Portable Power Electric Hoist

Model: **500KG-HXA1、500KG-HXA2、500KG-HXA3**

Model:**500KG-HXB1、500KG-HXB2、2500KG-HXB3、500KG-HXC1、500KG-HXC2、500KG-HXC3**

This is the original instruction, please read all manual instructions carefully before operating. VEVOR reserves a clear interpretation of our user manual. The appearance of the product shall be subject to the product you received. Please forgive us that we won't inform you again if there are any technology or software updates on our product.

IMPORTANT SAFEGUARDS

	Warning-To reduce the risk of injury, user must read instructions manual carefully.
	This symbol, placed before a safety comment, indicates a kind of precaution, warning, or danger. Ignoring this warning may lead to an accident. To reduce the risk of injury, fire, or electrocution, please always follow the recommendations shown below.
	Warning- Be sure to wear gloves when using this product.
	Wear head protection
	CORRECT DISPOSAL This product is subject to the provision of european Directive 2012/19/EU. The symbol showing a wheelie bin crossed through indicates that the product requires separate refuse collection in the European Union. This applies to the product and all accessories marked with this symbol. Products marked as such may not be discarded with normal domestic waste, but must be taken to acollection point for recycling electrical and electronic devices.

⚠WARNING

1. Read carefully and understand all **ASSEMBLY AND OPERATION INSTRUCTIONS** before operating.
2. Failure to follow the safety rules and other basic safety precautions may result in serious personal injury.

GENERAL SAFETY RULES

1. Never overload.
2. Never lift people or animals. Keep children and spectators clear of the area under and around the cargo being lifted. When operating the product, stay clear of the area between the product and the load.
3. Do not contain explosive, flammable substances in the environment where the product is used.
4. Ensure that the wires and electrical terminals are insulated
5. The support structure and the load connecting device can be selected to withstand the maximum traction of the product.
6. Do not use a failed, malfunctioning, or damaged product.
7. The service life of the steel wire rope is closely related to the usage;

the new products on the wire rope must be in the case of a load to recover and evenly wound to the drum; otherwise, improper winding will damage the wire rope.
8. On a regular basis, wire rope oiling should use a stiff brush or wood piece, prohibited by hand directly to the working rope oiling.
9. Before the product is used, eliminate any factors or obstacles that may interfere with the safe operation of the product.
10. In tension or load, do not touch the wire rope or hook.
11. Pay attention to the stability of the load during the operation. Do not shake or rotate the load.
12. Do not pull the wire rope over the length of the red paint. Reserve a certain safe length.
13. When the product does not use, repair or replace parts, it is necessary to unplug the power cord in a timely manner.
14. Do not use this product to pull other vehicles. The impact load very easily causes the instantaneous carrying capacity to be more than the carrying capacity of the wire rope or products
15. This product can not be used to fix the load in the running.
16. Do not be inclined to pull in hoisting.
17. When the product does not work, heavy objects are not allowed to

hang in the air to prevent the parts from producing permanent deformation.
18. Do not put any part of the product into the water or wet environment in use.
19. The correct use of the grounding AC socket through the leakage protection device to protect the socket.
20. Do not operate this product in a humid environment.
21. Avoid being damaged by sharp objects when pulling wires
22. Keep in mind that the warnings previously discussed cannot cover all possible events and circumstances. It is important that the person setting up, loading/ unloading, and using this product use common sense at all times.

SAVE THESE INSTRUCTIONS

MODEL AND PARAMETERS

Model: 500KG-HXA1

Rating(s): 120V~ , 60Hz , 1500W

Model: 500KG-HXA2, 500KG-HXA3

Rating(s): 220-240V~, 50Hz, 1500W

Lifting hook:double

Lifting Capacity: 1100Lbs(500kg) Max

Lifting Speed non-loaded: 16.4Ft/min (5m/min)Max

Lifting Height: 25Ft(7.6m)

Control Methods: Manual/Wired/Wireless

Model: 500KG-HXB1

Rating(s): 120V~ , 60Hz , 1500W

Model: 500KG-HXB2, 500KG-HXB3

Rating(s): 220-240V~, 50Hz, 1500W

Lifting hook:single
Lifting Capacity: 1100Lbs(500kg) Max
Lifting Speed non-loaded: 16.4Ft/min (5m/min)Max
Lifting Height: 25Ft(7.6m)
Control Methods: Manual/Wireless

Model: 500KG-HXC1
Rating(s): 120V~ , 60Hz , 1500W

Model: 500KG-HXC2, 500KG-HXC3

Rating(s): 220-240V~, 50Hz, 1500W

Lifting hook:single
Lifting Capacity: 1100Lbs(500kg) Max
Lifting Speed non-loaded: 16.4Ft/min (5m/min)Max
Lifting Height: 25Ft(7.6m)
Control Methods: Manual/Wired

STRUCTURE DIAGRAM

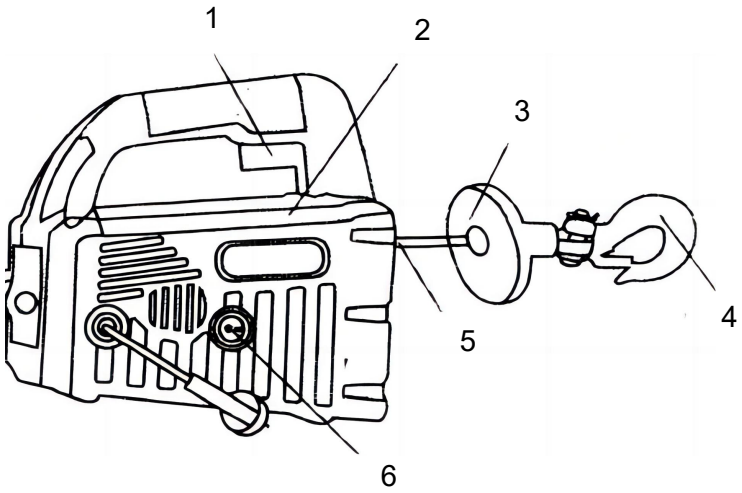

1. Positive and Negative Start Switch
2. Load Indicator
3. Bumper Block
4. Hook
5. Guide Rope
6. Power Switch

COMPONENTS

	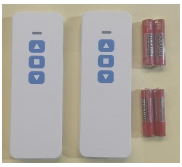	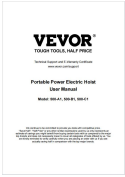

A.Electric Hoist (X1)	**B.Wireless Remote control+AAA 1.5VBatteries （X2） (only 500KG-HXA1 and 500KG-HXB1）**	C.User Manual (X1)
D.Lifting Belt (X1)	E.Gloves (X2)	F.Carbon Brush (X2)
G.Wired Remote control(X1) （Only 500KG-HXA1 and 500KG-HXC1）	**H.** mounting plate**(X1) （ Only 500KG-HXB1 and 500KG-HXC1）**	**I.** bolt**(X1) （ Only 500KG-HXB1 and 500KG-HXC1）**

INSTALLATION INSTRUCTIONS

1. First of all, ensure that the Hoist is firmly suspended and reliable.
2. The suspension rod load must be greater than the weight of the weight and hoist.
3. It is strictly prohibited to use the Hoist when overloading.
4. It is forbidden to operate with forces other than manpower.
5. Before use, carry out a safety inspection on the Hoist, carry out a no-load test on the hoist, and reasonably adjust the position of the lower

hook according to the actual requirements.
6. Before lifting, check whether the upper and lower hooks are fastened.
7. When lifting heavy objects, it is strictly forbidden for personnel to do any work or walk under heavy objects to avoid personal injury or accidents.

Remote Control Note:

1. Make sure that the remote control is within use distance and that there are no obstructions around it.
2. Product remote control operation, according to the purchase of the switch, the red light from the wire rope in or out of work.
3. The remote control transmitter power shortage, more than remote control distance or serious interference, there will be a slow operation or delay phenomenon, this time should stop the operation, troubleshoot, and then carry out the operation.
4. Do not put the remote control in contact with water or humidity. If there is signal interference, the remote control will cause leakage or damage to the internal circuit. Signal interference will affect the result of remote control.
5. Do not use sharp objects to press the remote control to avoid causing damage to equipment.
6. If not used for a long time, please remove the battery.
7. This device complies with part 15 of the FCC Rules. Operation is subject to the following two conditions: (1) This device may not cause harmful interference, and (2) this device must accept any interference received, including interference that may cause undesired operation.

The steel wire rope instruction:

1. The operator should understand the product's situation and be familiar with its performance.
2. Please check before hoisting or traction bracket structure, products, slings, and other accessories any damaged phenomenon. Replace the damaged parts before lifting.
3. Understand the load weight and ensure the rigging, hoisting apparatus and bracket are capable of carrying the weight.
4. Check whether the load is under the product or in the same line as the product. The wire rope must not be twisted into bending, and to ensure that

all people standing far from the load will not be hurt.

5. Slowly relax the rope and pull up the load if there is an overload phenomenon to reduce the load in time and to adjust.

6. When lifting heavy objects, do not allow rapid lifting to avoid accidents.

7. Please check the wire rope before use. If the wire rope is worn, knotted and damaged, please replace it in time

8. When the wire rope is pulled out, please keep it in light tension to prevent winding and knotting.

Load Note:

1. Do not use a load limiter to stop the load running, and do not close to the cable stop hook.

2. Do not lift or pull any deviation from the center of the load, which may result in the risk of load, to ensure that the load is below the product.

3. Do not swing or wrap around the load.

Overload or overheating:

1. The approximation of the motor force will be displayed on the load display. When the motor is overloaded, the product will stop running, and the two red lights on the monitor will blink until the machine can be used again. This happens when the wire rope tension is removed to reduce the load. If the sensor overload trips, do not attempt to load the same weight so as to avoid damage to the product.

2. Working for S3--25%, please do not use it for a long time. Continuous use will increase the risk of unsafe factors and severe damage to the motor.

MAINTENANCE

1. Frequently check the condition of the product.
2. Do not use damaged products.
3. Make sure all components are in good condition. If the product or hook becomes damaged through accident, or if any other type of damage is noted, it should be replaced.
4.If the wire rope has become worn or is beginning to show signs of strands breaking it must be replaced before being used again.
5. Keep the wire ropes and hooks from contamination. Use a clean towel to clean up dirt.
6. Carbon brush will wear for a long time. Please find a professional to replace it.
7. Place the product in a dry, clean and protected environment.

FCC Information（FCC ID For Remote Control:2BCH8-YTK）:

CAUTION: Changes or modifications not expressly approved by the party responsible for compliance could void the user's authority to operate the equipment!

This device complies with Part 15 of the FCC Rules. Operation is subject to the following two conditions:

1) This product may cause harmful interference.

2)This product must accept any interference received, including interference that may cause undesired operation.

WARNING: Changes or modifications to this product not expressly approved by the party responsible for compliance could void the user's authority to operate the product.

Note: This product has been tested and found to comply with the limits for a Class B digital device pursuant to Part 15 of the FCC Rules. These limits are designed to provide reasonable protection against harmful interference in a residential installation.

This product generates, uses and can radiate radio frequency energy, and if not installed and used in accordance with the instructions, it may cause harmful interference in radiocommunications. However, there is no guarantee that interference will not occur in a particular installation. If this product does cause harmful interference to radio or television reception, which can be determined by turning the product off and on, the user is encouraged to try to correct the interference by one or more of the following measures.

· Reorient or relocate the receiving antenna.

· Increase the distance between the product and the receiver.

· Connect the product to an outlet on a circuit different from that to which the receiver is connected.

· Consult the dealer or an experienced radio/TV technician for assistance.

Manufacturer: Shanghaimuxinmuyeyouxiangongsi
Address: Shuangchenglu 803nong11hao1602A-1609shi, baoshanqu, shanghai 200000 CN.
Imported to AUS: SIHAO PTY LTD. 1 ROKEVA STREETEASTWOOD NSW 2122 Australia
Imported to USA: Sanven Technology Ltd. Suite 250, 9166 Anaheim Place, Rancho Cucamonga, CA 91730

EC	REP

E-CrossStu GmbH
Mainzer Landstr.69, 60329 Frankfurt am Main.

UK	REP

YH CONSULTING LIMITED.
C/O YH Consulting Limited Office 147, Centurion House, London Road, Staines-upon-Thames, Surrey, TW18 4AX

VEVOR

Affordable. Reliable. Home Improvement.

Palan électrique portatif
Manuel d'utilisation

Modèle : 500KG-HXA1 , 500KG-HXA 2, 500KG-HXA 3,
500KG-HXB1, 500KG-HXB2, 500KG-HXB3
500KG-HXC1, 500KG-HXC2, 500KG-HXC3

VEVOR

Affordable. Reliable. Home Improvement.

Portable Power Electric Hoist

Modèle : **500KG-HXA1 , 500KG-HXA 2 , 500KG-HXA 3**

Modèle : **500KG-HXB1, 500KG-HXB2 , 2500KG-HXB3, 500KG-HXC1, 500KG-HXC2, 500KG-HXC3**

Ceci est le mode d'emploi d'origine. Veuillez lire attentivement l'intégralité du manuel avant utilisation. VEVOR se réserve le droit d'interpréter clairement ce manuel d'utilisation. L'apparence du produit dépend du produit que vous avez reçu. Veuillez nous excuser de ne pas vous informer ultérieurement des mises à jour technologiques ou logicielles de notre produit.

IMPORTANT SAFEGUARDS

	Avertissement - Pour réduire le risque de blessure, l'utilisateur doit lire attentivement le manuel d'instructions.
	Ce symbole, placé avant un commentaire de sécurité, indique une sorte de précaution, d'avertissement ou de danger. Ignorer cet avertissement peut entraîner une accident. Pour réduire les risques de blessures, d'incendie ou d'électrocution, veuillez toujours suivre les recommandations ci -dessous.
	Avertissement - Assurez-vous de porter des gants lorsque vous utilisez ce produit.
	Porter une protection pour la tête
	ÉLIMINATION CORRECTE Ce produit est soumis aux dispositions de la directive européenne 2012/19/UE. Le symbole représentant une poubelle barrée indique que le produit doit faire l'objet d'une collecte sélective dans l'Union européenne. Ceci s'applique au produit et à tous les accessoires marqués de ce symbole. Les produits ainsi marqués ne doivent pas être jetés avec les ordures ménagères, mais doivent être déposés dans un point de collecte pour le recyclage des appareils électriques et électroniques.

⚠WARNING

1. Lisez attentivement et comprenez toutes **les INSTRUCTIONS D'ASSEMBLAGE ET D'UTILISATION** avant d'utiliser ce produit.
2. Le non-respect des règles de sécurité et des autres précautions de

sécurité de base peut entraîner des blessures graves.

GENERAL SAFETY RULES

1. Ne jamais surcharger.
2. Ne soulevez jamais de personnes ni d'animaux. Tenez les enfants et les spectateurs à l'écart de la zone située sous et autour de la charge soulevée. Lors de l'utilisation du produit, restez à l'écart de la zone située entre le produit et la charge.
3. Ne pas contenir de substances explosives ou inflammables dans l'environnement où le produit est utilisé .
4. Assurez-vous que les fils et les bornes électriques sont isolés
5. La structure de support et le dispositif de connexion de charge peut être sélectionné pour résister à la traction maximale du produit.
6. N'utilisez pas un produit défectueux , défectueux ou endommagé.
7. La durée de vie du câble en acier est étroitement liée à l'utilisation ; les nouveaux produits sur le câble doivent être en cas de charge à récupérer et enroulés uniformément sur le tambour ; sinon , un enroulement incorrect endommagera le câble.
8. Lubrification régulière du câble métallique il faut utiliser une brosse dure ou un morceau de bois, interdit à la main directement sur la corde de travail huilée.
9. Avant d’utiliser le produit, éliminez tous les facteurs ou obstacles susceptibles d’interférer avec le fonctionnement sûr du produit.
10. En tension ou en charge, ne touchez pas le câble ou le crochet.
11. Veillez à la stabilité de la charge pendant l'opération. Ne la secouez pas et ne la faites pas tourner.
12. Ne tirez pas le câble métallique sur la longueur de la peinture rouge. Réservez une certaine longueur de sécurité .
13. Lorsque le produit n'est pas utilisé, réparé ou remplacé, il est nécessaire de débrancher le cordon d'alimentation en temps opportun.
14. N'utilisez pas ce produit pour tirer d'autres véhicules . La charge d'impact peut très facilement entraîner une capacité de charge instantanée supérieure à la capacité de charge du câble métallique ou des produits.

15. Ce produit ne peut pas être utilisé pour fixer la charge en cours de fonctionnement.
16. Ne soyez pas tenté de tirer en levage.
17. Lorsque le produit ne fonctionne pas, les objets lourds ne doivent pas être suspendus dans l'air. pour éviter que les pièces ne produisent une déformation permanente.
18. Ne mettez aucune partie du produit dans l'eau ou dans un environnement humide pendant son utilisation.
19. L'utilisation correcte de la prise secteur avec mise à la terre via le dispositif de protection contre les fuites pour protéger la prise.
20. N'utilisez pas ce produit dans un environnement humide.
21. Évitez d'être endommagé par des objets tranchants lorsque vous tirez des fils
22. Veuillez noter que les avertissements mentionnés précédemment ne peuvent couvrir tous les événements et circonstances possibles. Il est important que la personne qui installe, charge/décharge et utilise ce produit fasse preuve de bon sens en toutes circonstances.

CONSERVEZ LES INSTRUCTIONS SE

MODEL AND PARAMETERS

Modèle : 500KG-HXA1

Puissance nominale : 120 V ~ , 60 Hz , 1500 W

Modèle : 500KG-HXA 2, 500KG-HXA 3

Note (s) : 220-240 V~, 50 Hz, 1 5 00 W

Crochet de levage : double

Capacité de levage : 1 100 lb (500 kg) max.

Vitesse de levage non chargé : 16,4 pi /min (5 m/min) max.

Hauteur de levage : 25 pi (7,6 m)

Méthodes de contrôle : Manuel/Filaire/Sans fil

Modèle : 500KG-HX B 1

Puissance nominale (s) : 120 V ~ , 60 Hz , 1500 W

Modèle : 500KG-HX B2, 500KG-HX B3

Puissance nominale (s) : 220-240 V~, 50 Hz, 1 5 00 W

Crochet de levage : simple

Capacité de levage : 1 100 lb (500 kg) max.

Vitesse de levage non chargé : 16,4 pi /min (5 m/min) max.

Hauteur de levage : 25 pi (7,6 m)

Méthodes de contrôle : Manuel/Sans fil

Modèle : 500KG-HX C 1

Puissance nominale (s) : 120 V ~ , 60 Hz , 1500 W

Modèle : 500KG-HX C2, 500KG-HX C3

Puissance nominale (s) : 220-240 V~, 50 Hz, 1 5 00 W

Crochet de levage : simple

Capacité de levage : 1 100 lb (500 kg) max.

Vitesse de levage non chargé : 16,4 pi /min (5 m/min) max.

Hauteur de levage : 25 pi (7,6 m)

Méthodes de contrôle : Manuel/Câblé

STRUCTURE DIAGRAM

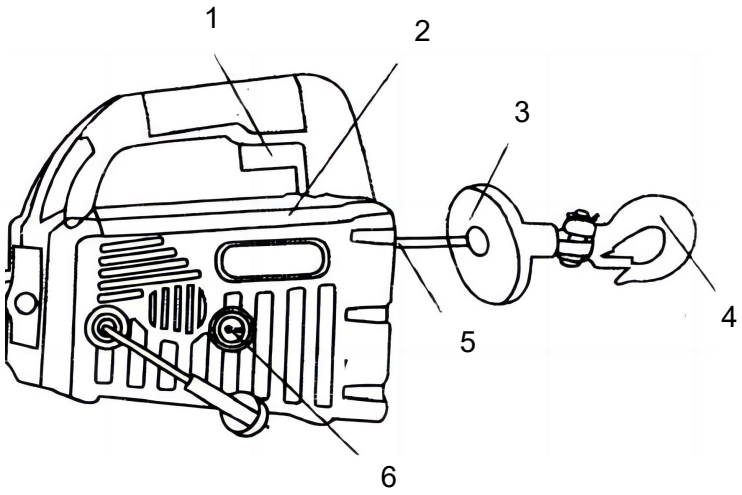

1. Interrupteur de démarrage positif et négatif
2. Indicateur de charge
3. Bloc pare-chocs
4. Crochet
5. Corde de guidage
6. Interrupteur d'alimentation

COMPONENTS

	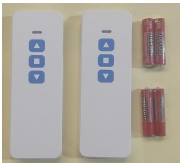	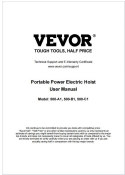
A. Palan électrique (X1)	**B.Télécommande sans fil + piles AAA 1,5 V （ X 2） (uniquement 500KG-HXA1 et 500KG-HX B 1 ）**	C .Manuel d'utilisation (X1)
D.Ceinture de levage (X1)	Gants électroniques (X 2)	F. Carbone B rush (X 2)
G.Télécommande filaire (X 1) (Seulement 500KG-HXA1 et 500KG-HX C 1)	**H.** plaque de montage **(X 1) (Seulement 500KG-HX B 1 et 500KG-HX C 1)**	**I.** boulon **(X 1) (Seulement 500KG-HX B 1 et 500KG-HX C 1)**

INSTALLATION INSTRUCTIONS

1. Tout d’abord, assurez-vous que le palan est fermement suspendu et fiable.

2. La charge de la tige de suspension doit être supérieure au poids du poids et du palan.
3. Il est strictement interdit d'utiliser le palan en cas de surcharge.
4. Il est interdit d'opérer avec des forces autres que la force humaine.
5. Avant utilisation, effectuez une inspection de sécurité sur le palan, effectuez un test à vide sur le palan et ajustez raisonnablement la position du crochet inférieur en fonction des exigences réelles.
6. Avant de soulever, vérifiez si les crochets supérieurs et inférieurs sont fixés.
7. Lors du levage d'objets lourds, il est strictement interdit au personnel d'effectuer des travaux ou de marcher sous des objets lourds afin d'éviter des blessures corporelles ou des accidents.

Remarque sur la télécommande :

1. Assurez-vous que la télécommande est à portée d'utilisation et qu'il n'y a aucun obstacle autour d' elle .
2. Fonctionnement de la télécommande du produit, selon l'achat de l'interrupteur, la lumière rouge du câble métallique entre ou sort du travail.
3. La panne de courant de l'émetteur de la télécommande, supérieure à la distance de la télécommande ou interférence grave, il y aura un fonctionnement lent ou un phénomène de retard, cette fois, il faut arrêter l'opération, dépanner , puis effectuer l'opération.
4. Ne mettez pas la télécommande en contact avec l'eau ou l'humidité . En cas d'interférences, la télécommande risque de provoquer des fuites ou d'endommager son circuit interne. Ces interférences affecteront le fonctionnement de la télécommande.
5. N'utilisez pas d'objets pointus pour appuyer sur la télécommande afin d'éviter d'endommager l'équipement .
6 . Si vous ne l'utilisez pas pendant une longue période, veuillez retirer la batterie.
7. Cet appareil est conforme à la partie 15 de la réglementation FCC. Son utilisation est soumise aux deux conditions suivantes : (1) Cet appareil ne doit pas provoquer d'interférences nuisibles ; (2) Il doit accepter toute interférence reçue, y compris celles pouvant entraîner un fonctionnement

indésirable .

Instructions pour le câble en acier :

1. L'opérateur doit comprendre la situation du produit et être familier avec ses performances .
2. Avant de procéder au levage ou à la traction , veuillez vérifier que la structure du support, les produits, les élingues et autres accessoires ne présentent aucun dommage. Remplacez les pièces endommagées avant le levage.
3. Comprendre le poids de la charge et s'assurer que le gréement, l'appareil de levage et le support sont capables de supporter le poids.
4. Vérifiez si la charge est sous le produit ou dans la même ligne que le produit . Le câble métallique ne doit pas être tordu et plié , et il faut veiller à ce que toutes les personnes se tenant loin de la charge ne soient pas blessées.
5. Relâchez lentement la corde et tirez la charge vers le haut en cas de phénomène de surcharge pour réduire la charge à temps et l'ajuster.
6 . Lors du levage d'objets lourds, ne pas lever rapidement pour éviter les accidents .
7. Veuillez vérifier le câble avant utilisation. S'il est usé, noueux ou endommagé, veuillez le remplacer à temps .
8 . Lorsque le câble métallique est tiré, veuillez le maintenir sous une légère tension pour éviter l'enroulement et les nœuds .

Remarque sur la charge :

1. N'utilisez pas de limiteur de charge pour arrêter la charge en fonctionnement et ne le fermez pas trop près du crochet d'arrêt du câble .
2. Ne soulevez pas et ne tirez pas une charge qui s'écarte du centre, ce qui pourrait entraîner un risque de chute de la charge. Assurez-vous que la charge se trouve en dessous du produit.
3. Ne pas balancer ni enrouler autour de la charge.

Surcharge ou surchauffe :

1. La force approximative du moteur s'affiche sur l'écran de charge. En cas de surcharge du moteur, le produit s'arrête et les deux voyants rouges du moniteur clignotent jusqu'à ce que la machine puisse être réutilisée. Cela se produit lorsque la tension du câble est relâchée pour réduire la charge.

En cas de déclenchement du capteur de surcharge , ne tentez pas de charger le même poids afin d'éviter d'endommager le produit.

2. Fonctionne pour S3--25%, veuillez ne pas l' utiliser pendant une longue période . L’ utilisation continue augmente le risque de facteurs dangereux et de dommages graves au moteur .

MAINTENANCE

1. Vérifiez fréquemment l’état du produit.
2. N'utilisez pas de produits endommagés .
3. Assurez-vous que tous les composants sont en bon état. Si le produit ou le crochet est endommagé par accident, ou pour toute autre raison, si un type de dommage est constaté, il doit être remplacé.
4. Si le câble métallique est usé ou commence à montrer des signes de rupture de brins, il doit être remplacé avant d'être réutilisé.
5. Protégez les câbles métalliques et les crochets de toute contamination . Utilisez une serviette propre pour nettoyer la saleté.
6. Les balais de charbon s'usent longtemps . Veuillez trouver un professionnel pour le remplacer .
7. Placer le produit dans un environnement sec, propre et protégé.

Informations FCC (ID FCC pour la télécommande : 2BCH8-YTK) :

ATTENTION : Les changements ou modifications non expressément approuvés par la partie responsable Le non-respect de ces instructions pourrait annuler l'autorisation de l'utilisateur à utiliser l'équipement !

Cet appareil est conforme à la partie 15 de la réglementation FCC. Son utilisation est soumise aux conditions suivantes : deux conditions :

1) Ce produit peut provoquer des interférences nuisibles.

2) Ce produit doit accepter toute interférence reçue, y compris les interférences qui peuvent provoquer un fonctionnement indésirable.

AVERTISSEMENT : Les changements ou modifications apportés à ce produit non expressément approuvés par la partie responsable de la conformité pourraient annuler le droit de l'utilisateur à utiliser le produit.

Remarque : Ce produit a été testé et jugé conforme aux limites d'un appareil numérique de classe B. appareil conformément à la partie 15 des règles de la FCC . Ces limites sont conçues pour fournir des protection contre les interférences nuisibles dans une installation résidentielle.

Ce produit génère, utilise et peut émettre de l'énergie radiofréquence et, s'il n'est pas installé Utilisé conformément aux instructions, il peut provoquer des interférences nuisibles dans les radiocommunications. Cependant, il n'existe aucune garantie qu'aucune interférence ne se produira dans un cas particulier. installation. Si ce produit provoque des interférences nuisibles à la réception radio ou télévision, qui peut être déterminé en éteignant et en rallumant le produit, l'utilisateur est encouragé à essayer corriger l'interférence par une ou plusieurs des mesures suivantes.

· Réorienter ou déplacer l'antenne de réception.

· Augmenter la distance entre le produit et le récepteur.

· Brancher le produit sur une prise d'un circuit différent de celui auquel est connecté le récepteur connecté.

· Consultez le revendeur ou un technicien radio/TV expérimenté pour obtenir de l'aide.

Fabricant : Shanghaimuxinmuyeyouxiangongsi
Adresse : Shuangchenglu 803nong11hao1602A-1609shi, baoshanqu, shanghai 200000 CN.
Importé en Australie : SIHAO PTY LTD. 1 ROKEVA STREET, ASTWOOD, NSW 2122, Australie
Importé aux États-Unis : Sanven Technology Ltd. Suite 250, 9166 Anaheim Place, Rancho Cucamonga, CA 91730

EC	REP

E-CrossStu GmbH
Mainzer Landstr.69, 60329 Frankfurt am Main.

UK	REP

YH CONSULTING LIMITED.
C/O YH Consulting Limited Office 147, Centurion House, London Road, Staines-upon-Thames, Surrey, TW18 4AX

VEVOR

Affordable. Reliable. Home Improvement.

Tragbarer elektrischer Hebezeug
Bedienungsanleitung

Modell: 500KG-HXA1 , 500KG-HXA 2, 500KG-HXA 3

500KG-HXB1、500KG-HXB2、500KG-HXB3

500KG-HXC1、500KG-HXC2、500KG-HXC3

VEVOR

Affordable. Reliable. Home Improvement.

Portable Power Electric Hoist

Modell: **500KG-HXA1 、 500KG-HXA 2 、 500KG-HXA 3**

Modell: **500KG-HXB1, 500KG-HXB 2 , 2500KG-HXB3, 500KG-HXC1, 500KG-HXC2, 500KG-HXC3**

Dies ist die Originalanleitung. Bitte lesen Sie alle Anweisungen sorgfältig durch, bevor Sie das Gerät in Betrieb nehmen. VEVOR behält sich eine klare Auslegung unserer Bedienungsanleitung vor. Das Aussehen des Produkts hängt vom gelieferten Produkt ab. Bitte haben Sie Verständnis dafür, dass wir Sie nicht erneut über Technologie- oder Software-Updates informieren.

IMPORTANT SAFEGUARDS

	Warnung: Um das Verletzungsrisiko zu verringern, muss der Benutzer die Bedienungsanleitung sorgfältig lesen.
	Dieses Symbol vor einem Sicherheitshinweis weist auf eine Vorsichtsmaßnahme, Warnung oder Gefahr hin. Das Ignorieren dieser Warnung kann zu Unfallgefahr. Um das Risiko von Verletzungen, Feuer oder Stromschlägen zu verringern, befolgen Sie bitte immer die unten aufgeführten Empfehlungen .
	Warnung: Tragen Sie bei der Verwendung dieses Produkts unbedingt Handschuhe.
	Kopfschutz tragen
	RICHTIGE ENTSORGUNG Dieses Produkt unterliegt den Bestimmungen der europäischen Richtlinie 2012/19/EU. Das Symbol einer durchgestrichenen Mülltonne weist darauf hin, dass dieses Produkt in der Europäischen Union einer getrennten Müllentsorgung unterliegt. Dies gilt für das Produkt und alle mit diesem Symbol gekennzeichneten Zubehörteile. Entsprechend gekennzeichnete Produkte dürfen nicht im Hausmüll entsorgt werden, sondern müssen an einer Sammelstelle für das Recycling von elektrischen und elektronischen Geräten abgegeben werden.

⚠WARNING

1. Lesen Sie vor der Inbetriebnahme alle **MONTAGEANLEITUNGEN und BEDIENUNGSANLEITUNGEN** sorgfältig durch und stellen Sie sicher, dass Sie sie verstanden haben .

2. Die Nichtbeachtung der Sicherheitsregeln und anderer grundlegender Sicherheitsvorkehrungen kann zu schweren Verletzungen führen.

GENERAL SAFETY RULES

1. Niemals überladen.
2. Heben Sie niemals Menschen oder Tiere an. Halten Sie Kinder und Zuschauer vom Bereich unter und um die zu hebende Last fern. Halten Sie sich während der Bedienung des Produkts vom Bereich zwischen Produkt und Last fern.
3. In der Umgebung , in der das Produkt verwendet wird, dürfen keine explosiven oder brennbaren Stoffe vorhanden sein .
4. Stellen Sie sicher, dass die Drähte und elektrischen Anschlüsse isoliert sind
5. Die Tragkonstruktion und die Lastaufnahmevorrichtung kann so ausgewählt werden, dass es der maximalen Zugkraft des Produkts standhält.
6. Verwenden Sie kein defektes , fehlerhaftes oder beschädigtes Produkt.
7. Die Lebensdauer eines Stahldrahtseils hängt eng mit der Nutzung zusammen . Das neue Drahtseil muss sich im Belastungsfall erholen und gleichmäßig auf die Trommel gewickelt werden . Andernfalls wird das Drahtseil durch unsachgemäßes Wickeln beschädigt .
8. Regelmäßiges Ölen der Drahtseile Verwenden Sie eine harte Bürste oder ein Holzstück und ölen Sie das Seil nicht direkt von Hand.
9. Beseitigen Sie vor der Verwendung des Produkts alle Faktoren oder Hindernisse, die den sicheren Betrieb des Produkts beeinträchtigen könnten.
10. Berühren Sie bei Spannung oder Belastung nicht das Drahtseil oder den Haken.
11. Achten Sie während des Betriebs auf die Stabilität der Last. Schütteln oder drehen Sie die Last nicht.
12. Ziehen Sie das Drahtseil nicht über die Länge der roten Farbe. Reservieren Sie eine gewisse Sicherheitslänge .
13. Wenn das Produkt nicht verwendet wird, reparieren oder Teile austauschen, muss das Netzkabel rechtzeitig abgezogen werden.

14. Verwenden Sie dieses Produkt nicht zum Ziehen anderer Fahrzeuge . Die Stoßbelastung kann sehr leicht dazu führen , dass die momentane Tragfähigkeit größer ist als die Tragfähigkeit des Drahtseils oder der Produkte
15. Dieses Produkt kann nicht zur Fixierung der Ladung im laufenden Betrieb verwendet werden.
16. Lassen Sie sich beim Heben nicht dazu verleiten, zu ziehen.
17. Wenn das Produkt nicht funktioniert, dürfen keine schweren Gegenstände in der Luft hängen um eine dauerhafte Verformung der Teile zu verhindern.
18. Bringen Sie während des Gebrauchs keine Teile des Produkts in Wasser oder eine feuchte Umgebung.
19. Die korrekte Verwendung der geerdeten AC-Steckdose durch die Leckageschutzvorrichtung schützt die Steckdose.
20. Betreiben Sie dieses Produkt nicht in einer feuchten Umgebung.
21. Vermeiden Sie Verletzungen durch scharfe Gegenstände beim Ziehen von Drähten
22. Bedenken Sie, dass die zuvor besprochenen Warnungen nicht alle möglichen Ereignisse und Umstände abdecken können. Es ist wichtig, dass die Person, die dieses Produkt aufstellt, be- und entlädt und verwendet, stets ihren gesunden Menschenverstand walten lässt.

BEWAHREN SIE DIESE ANLEITUNG AUF

MODEL AND PARAMETERS

Modell: 500KG-HXA1

Nennleistung (n): 120 V ~ , 60 Hz , 1500 W

Modell: 500KG-HXA 2, 500KG-HXA 3

Bewertung (en): 220–240 V~, 50 Hz , 1500 W

Hebehaken: doppelt

Hubkapazität: 1100 Pfund (500 kg) Max

Hubgeschwindigkeit unbelastet: 16,4 Fuß /min (5 m/min) Max

Hubhöhe: 25 Fuß (7,6 m)

Kontrollmethoden: Manuell/Kabelgebunden/Kabellos

Modell: 500KG-HX B 1

Nennleistung (n): 120 V ~ , 60 Hz , 1500 W

Modell: 500KG-HX B2, 500KG-HX B3

Nennleistung (n): 220–240 V~, 50 Hz , 1500 W

Hebehaken: einfach

Hubkapazität: 1100 Pfund (500 kg) Max

Hubgeschwindigkeit unbelastet: 16,4 Fuß /min (5 m/min) Max

Hubhöhe: 25 Fuß (7,6 m)

Kontrollmethoden: Manuell/Kabellos

Modell: 500KG-HX C 1

Nennleistung (n): 120 V ~ , 60 Hz , 1500 W

Modell: 500KG-HX C2, 500KG-HX C3

Nennleistung (n): 220–240 V~, 50 Hz , 1500 W

Hebehaken: einfach

Hubkapazität: 1100 Pfund (500 kg) Max

Hubgeschwindigkeit unbelastet: 16,4 Fuß /min (5 m/min) Max

Hubhöhe: 25 Fuß (7,6 m)

Kontrollmethoden: Manuell/Kabelgebunden

STRUCTURE DIAGRAM

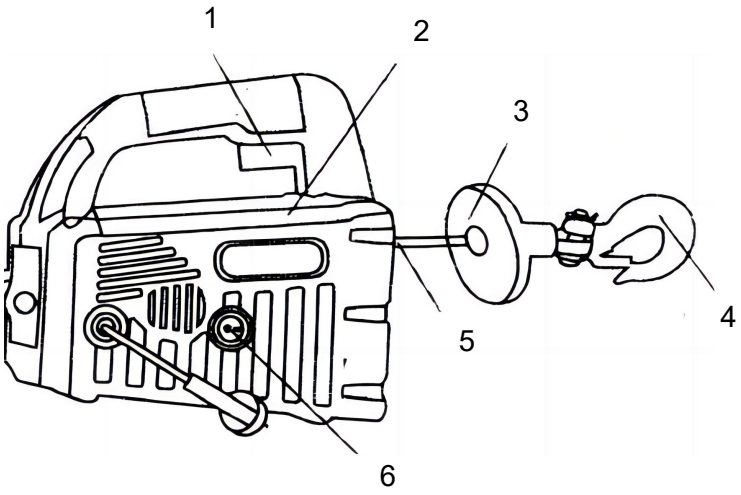

1. Positiver und negativer Startschalter
2. Lastanzeige
3. Stoßfängerblock
4. Haken

5. Führungsseil

6. Netzschalter

COMPONENTS

	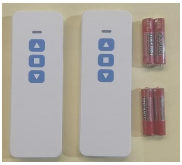	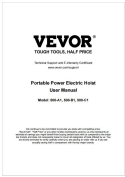
A. Elektrischer Hebezug (X1)	**B. Kabellose Fernbedienung + AAA 1,5 V Batterien （ X 2） (nur 500KG-HXA1 und 500KG-HX B 1 ）**	C. Benutzerhandbuch (X1)
D. Hebegurt (X1)	E.Handschuhe (X 2)	F. Carbon B Rush (X 2)
G. Kabelgebundene Fernbedienung (1 x) （Nur 500KG-HXA1 und 500KG-HX C 1 ）	**H.** Montageplatte **(X 1) （ Nur 500KG-HX B 1 und 500KG-HX C 1 ）**	**I.** Bolzen **(X 1) （ Nur 500KG-HX B 1 und 500KG-HX C 1 ）**

INSTALLATION INSTRUCTIONS

1. Stellen Sie zunächst sicher, dass der Hebezug fest und zuverlässig aufgehängt ist.
2. Die Tragkraft der Aufhängestange muss größer sein als das Gewicht von Gewicht und Hebezeug.
3. Es ist strengstens verboten, den Hebezug bei Überlastung zu verwenden.
4. Es ist verboten, mit anderen Kräften als menschlicher Kraft zu operieren.
eine Sicherheitsprüfung am Hebezeug durch , führen Sie einen Leerlauftest am Hebezeug durch und passen Sie die Position des unteren Hakens entsprechend den tatsächlichen Anforderungen angemessen an.
6. Prüfen Sie vor dem Anheben, ob die oberen und unteren Haken befestigt sind.
7. Um Verletzungen oder Unfälle zu vermeiden, ist es dem Personal beim Heben schwerer Gegenstände strengstens untersagt, unter schweren Gegenständen zu arbeiten oder hindurchzugehen.

Hinweis zur Fernbedienung:

1. Stellen Sie sicher, dass sich die Fernbedienung in Reichweite befindet und dass sich in ihrer Umgebung keine Hindernisse befinden .
2. Produktfernbedienung, je nach Kauf des Schalters leuchtet das rote Licht des Drahtseils ein oder aus .
3. Die Fernbedienung Sender macht Mangel, mehr als Fernbedienung Abstand oder Bei schwerwiegenden Störungen kommt es zu einem langsamen Betrieb oder zu Verzögerungen. In diesem Fall sollte der Betrieb angehalten, die Störung behoben und anschließend der Betrieb wieder aufgenommen werden.
4. Bringen Sie die Fernbedienung nicht mit Wasser oder Feuchtigkeit in Berührung . Bei Signalstörungen kann es zu Undichtigkeiten oder Schäden an den internen Schaltkreisen der Fernbedienung kommen. Signalstörungen beeinträchtigen die Leistung der Fernbedienung.

5. Verwenden Sie zum Drücken der Fernbedienung keine scharfen Gegenstände, um Schäden am Gerät zu vermeiden .
6 . Bei längerer Nichtbenutzung entnehmen Sie bitte die Batterie.
7. Dieses Gerät entspricht Teil 15 der FCC-Bestimmungen. Der Betrieb unterliegt den folgenden beiden Bedingungen: (1) Dieses Gerät darf keine schädlichen Störungen verursachen und (2) dieses Gerät muss alle empfangenen Störungen tolerieren, einschließlich Störungen, die einen unerwünschten Betrieb verursachen können .

Die Stahldrahtseilanleitung:

1. Der Bediener sollte die Situation des Produkts verstehen und mit seiner Leistung vertraut sein .
2. Überprüfen Sie vor dem Heben oder Ziehen die Halterungsstruktur, Produkte, Schlingen und anderes Zubehör auf Beschädigungen. Ersetzen Sie die beschädigten Teile vor dem Anheben.
3. Machen Sie sich mit dem Lastgewicht vertraut und stellen Sie sicher, dass die Takelage, die Hebevorrichtung und die Halterung das Gewicht tragen können .
4. Prüfen Sie , ob sich die Last unter dem Produkt oder in einer Linie mit dem Produkt befindet . Das Drahtseil darf nicht verdreht werden und es muss sichergestellt sein, dass alle Personen, die sich in der Nähe der Last aufhalten, nicht verletzt werden.
5. Bei Überlastungserscheinungen das Seil langsam entspannen und die Last hochziehen , um die Last rechtzeitig zu reduzieren und anzupassen.
6 . Vermeiden Sie beim Anheben schwerer Gegenstände schnelles Anheben, um Unfälle zu vermeiden .
7. Bitte überprüfen Sie das Drahtseil vor dem Gebrauch. Wenn das Drahtseil abgenutzt, verknotet oder beschädigt ist, ersetzen Sie es bitte rechtzeitig
8 . Bitte halten Sie das Drahtseil beim Herausziehen unter leichter Spannung, um ein Aufwickeln und Verknoten zu vermeiden .

Ladehinweis:

1. Verwenden Sie keinen Lastbegrenzer , um die laufende Last zu stoppen, und nähern Sie sich nicht dem Seilstopphaken .
2. Heben oder ziehen Sie nicht außerhalb der Mitte der Ladung, da dies zu

einer Gefährdung der Ladung führen kann. Stellen Sie sicher, dass sich die Ladung unterhalb des Produkts befindet .

3. Schwingen oder wickeln Sie die Ladung nicht um sie herum.

Überlastung oder Überhitzung:

1. Die ungefähre Motorkraft wird auf der Lastanzeige angezeigt. Bei Überlastung des Motors stoppt das Produkt und die beiden roten Leuchten auf dem Monitor blinken, bis die Maschine wieder einsatzbereit ist. Dies geschieht, wenn die Seilspannung gelöst wird, um die Last zu reduzieren. Sollte der Überlastsensor auslösen , versuchen Sie nicht, das gleiche Gewicht erneut zu laden, um Schäden am Produkt zu vermeiden.

2. Funktioniert bei S3 – 25 %, bitte nicht über einen längeren Zeitraum verwenden . Bei fortgesetzter Verwendung erhöht sich das Risiko unsicherer Faktoren und schwerer Motorschäden .

MAINTENANCE

1. Überprüfen Sie regelmäßig den Zustand des Produkts.
2. Verwenden Sie keine beschädigten Produkte .
3. Stellen Sie sicher, dass alle Komponenten in gutem Zustand sind. Wenn das Produkt oder der Haken durch einen Unfall beschädigt wird oder wenn
Wenn eine bestimmte Art von Schaden festgestellt wird, sollte es ersetzt werden.
4. Wenn das Drahtseil abgenutzt ist oder Anzeichen von Litzenbrüchen aufweist, muss es vor der erneuten Verwendung ausgetauscht werden.
5. Schützen Sie die Drahtseile und Haken vor Verunreinigungen . Verwenden Sie zum Entfernen von Schmutz ein sauberes Handtuch.
6. Die Kohlebürsten sind über einen langen Zeitraum verschleißfest . Bitte wenden Sie sich mit dem Austausch an einen Fachmann .
7. Platzieren Sie das Produkt in einer trockenen, sauberen und geschützten Umgebung.

FCC-Informationen (FCC-ID für Fernbedienung: 2BCH8-YTK) :

ACHTUNG: Änderungen oder Modifikationen, die nicht ausdrücklich von der verantwortlichen Partei genehmigt wurden Bei Nichtbeachtung kann die Berechtigung des Benutzers zum Betrieb des Geräts erlöschen!

Dieses Gerät entspricht Teil 15 der FCC-Bestimmungen. Der Betrieb unterliegt den folgenden zwei Bedingungen:

1) Dieses Produkt kann schädliche Störungen verursachen.

2) Dieses Produkt muss alle empfangenen Störungen tolerieren, einschließlich Störungen, die zu unerwünschtem Betrieb führen.

WARNUNG: Änderungen oder Modifikationen an diesem Produkt, die nicht ausdrücklich von der für die Konformität verantwortlichen Partei genehmigt wurden, können zum Erlöschen der Berechtigung des Benutzers zum Betrieb des Produkts führen.

Hinweis: Dieses Produkt wurde getestet und entspricht den Grenzwerten für ein

digitales Gerät der Klasse B. Gerät gemäß Teil 15 der FCC-Regeln . Diese Grenzwerte sollen eine angemessene Schutz vor schädlichen Störungen in einer Wohnanlage.
Dieses Produkt erzeugt, verwendet und kann Hochfrequenzenergie ausstrahlen. Wenn es nicht installiert ist Bei bestimmungsgemäßer Verwendung kann es zu Störungen im Funkverkehr kommen. Es gibt jedoch keine Garantie dafür, dass in einem bestimmten Installation. Wenn dieses Produkt schädliche Störungen beim Radio- oder Fernsehempfang verursacht, Dies kann durch Aus- und Einschalten des Produkts festgestellt werden. Der Benutzer wird aufgefordert, zu versuchen um die Störung durch eine oder mehrere der folgenden Maßnahmen zu beheben.
· Richten Sie die Empfangsantenne neu aus oder verlegen Sie den Standort.
· Vergrößern Sie den Abstand zwischen Produkt und Empfänger .
· Schließen Sie das Produkt an eine Steckdose an, die sich in einem anderen Stromkreis befindet als der Empfänger verbunden.
· Wenden Sie sich an den Händler oder einen erfahrenen Radio-/Fernsehtechniker, um Hilfe zu erhalten.

Hersteller: Shanghaimuxinmuyeyouxiangongsi
Adresse: Shuangchenglu 803nong11hao1602A-1609shi, baoshanqu, Shanghai 200000 CN.
Importiert nach AUS: SIHAO PTY LTD. 1 ROKEVA STREETEASTWOOD NSW 2122 Australien
Importiert in die USA: Sanven Technology Ltd. Suite 250, 9166 Anaheim Place, Rancho Cucamonga, CA 91730

EC	REP

E-CrossStu GmbH
Mainzer Landstr.69, 60329 Frankfurt am Main.

UK	REP

YH CONSULTING LIMITED.
C/O YH Consulting Limited Office 147, Centurion House, London Road, Staines-upon-Thames, Surrey, TW18 4AX

VEVOR

Affordable. Reliable. Home Improvement.

Polipasto eléctrico portátil

Manual de usuario

Modelo: 500KG-HXA1 , 500KG-HXA 2, 500KG-HXA 3

500KG-HXB1, 500KG-HXB2, 500KG-HXB3

500KG-HXC1, 500KG-HXC2, 500KG-HXC3

VEVOR

Affordable. Reliable. Home Improvement.

Portable Power Electric Hoist

Modelo: **500KG-HXA1 , 500KG-HXA2 , 500KG - HXA3**

Modelo: **500KG-HXB1, 500KG-HXB2 , 2500KG-HXB3, 500KG-HXC1, 500KG-HXC2, 500KG-HXC3**

Estas son las instrucciones originales; lea atentamente todas las instrucciones del manual antes de utilizarlo. VEVOR se reserva el derecho de interpretar su manual de usuario. La apariencia del producto dependerá del producto que haya recibido. Le rogamos que nos disculpe si no le informamos de nuevo si hay actualizaciones tecnológicas o de software en nuestro producto.

IMPORTANT SAFEGUARDS

	Advertencia: Para reducir el riesgo de lesiones, el usuario debe leer atentamente el manual de instrucciones.
	Este símbolo, colocado antes de un comentario de seguridad, indica un tipo de precaución, advertencia o peligro. Ignorar esta advertencia puede provocar una Accidente. Para reducir el riesgo de lesiones, incendio o electrocución, siga siempre las recomendaciones que se muestran a continuación.
	Advertencia: Asegúrese de usar guantes al utilizar este producto.
	Use protección para la cabeza
	ELIMINACIÓN CORRECTA Este producto está sujeto a las disposiciones de la Directiva europea 2012/19/UE. El símbolo de un contenedor de basura tachado indica que el producto requiere recogida selectiva de residuos en la Unión Europea. Esto aplica al producto y a todos los accesorios marcados con este símbolo. Los productos marcados con este símbolo no pueden desecharse con la basura doméstica normal, sino que deben llevarse a un punto de recogida para el reciclaje de aparatos eléctricos y electrónicos.

⚠WARNING

1. Lea atentamente y comprenda todas **las INSTRUCCIONES DE MONTAJE Y OPERACIÓN** antes de operar.
2. El incumplimiento de las normas de seguridad y otras precauciones

básicas de seguridad puede provocar lesiones personales graves.

GENERAL SAFETY RULES

1. Nunca sobrecargue.
2. Nunca levante personas ni animales. Mantenga a los niños y espectadores alejados del área debajo y alrededor de la carga que se está elevando. Al operar el producto, manténgase alejado del área entre el producto y la carga.
3. No contenga sustancias explosivas o inflamables en el ambiente donde se utiliza el producto .
4. Asegúrese de que los cables y terminales eléctricos estén aislados.
5. La estructura de soporte y el dispositivo de conexión de carga Puede seleccionarse para soportar la máxima tracción del producto.
6. No utilice un producto defectuoso , que funcione mal o dañado.
7. La vida útil del cable de acero está estrechamente relacionada con el uso ; los nuevos productos en el cable de acero deben estar en el caso de una carga para recuperarse y enrollarse uniformemente en el tambor ; de lo contrario , el enrollado inadecuado dañará el cable de acero.
8. Regularmente , lubricación del cable de acero . Se debe utilizar un cepillo rígido o un trozo de madera, estando prohibido engrasar con las manos directamente la cuerda de trabajo.
9. Antes de utilizar el producto, elimine cualquier factor u obstáculo que pueda interferir con el funcionamiento seguro del producto.
10. En tensión o carga, no toque el cable ni el gancho.
11. Preste atención a la estabilidad de la carga durante la operación. No la sacuda ni la gire.
12. No tire del cable de acero por encima de la pintura roja. Reserve una cierta longitud segura .
13. Cuando el producto no se utilice, no se reparen ni reemplacen piezas, es necesario desenchufar el cable de alimentación de manera oportuna.
14. No utilice este producto para remolcar otros vehículos . La carga de impacto provoca muy fácilmente que la capacidad de carga instantánea sea mayor que la capacidad de carga del cable de acero o de los

productos.
15. Este producto no se puede utilizar para fijar la carga en funcionamiento.
dieciséis. No se incline hacia la elevación.
17. Cuando el producto no funciona, no se permite colgar objetos pesados en el aire. para evitar que las piezas produzcan deformaciones permanentes.
18. No coloque ninguna parte del producto en el agua ni en un entorno húmedo durante su uso.
19. El uso correcto de la toma de CA con conexión a tierra a través del dispositivo de protección contra fugas para proteger la toma.
20. No opere este producto en un ambiente húmedo.
21. Evite dañarse con objetos afilados al tirar de los cables.
22. Tenga en cuenta que las advertencias mencionadas anteriormente no pueden abarcar todos los eventos y circunstancias posibles. Es importante que quien instale, cargue/descargue y utilice este producto actúe con sentido común en todo momento.

GUARDE ESTAS INSTRUCCIONES

MODEL AND PARAMETERS

Modelo: 500KG-HXA1

Clasificación (s): 120V ~ , 60 Hz , 1500 W

Modelo: 500KG-HXA 2, 500KG-HXA 3

Calificación (es): 220-240 V~, 50 Hz , 1500 W

Gancho de elevación:doble

Capacidad de elevación: 1100 libras (500 kg) máx.

Velocidad de elevación Sin carga: 16,4 pies /min (5 m/min) máx.

Altura de elevación: 25 pies (7,6 m)

Métodos de control: Manual/Con cable/Inalámbrico

Modelo: 500KG-HX B 1

Clasificación (es): 120V ~ , 60 Hz , 1500 W

Modelo: 500KG-HX B2, 500KG-HX B3

Clasificación (es): 220-240 V~, 50 Hz , 1500 W

Gancho de elevación: simple

Capacidad de elevación: 1100 libras (500 kg) máx.

Velocidad de elevación Sin carga: 16,4 pies /min (5 m/min) máx.

Altura de elevación: 25 pies (7,6 m)

Métodos de control: Manual/Inalámbrico

Modelo: 500KG-HX C 1

Clasificación (es): 120V ~ , 60 Hz , 1500 W

Modelo: 500KG-HX C2, 500KG-HX C3

Clasificación (es): 220-240 V~, 50 Hz , 1500 W

Gancho de elevación: simple

Capacidad de elevación: 1100 libras (500 kg) máx.

Velocidad de elevación Sin carga: 16,4 pies /min (5 m/min) máx.

Altura de elevación: 25 pies (7,6 m)

Métodos de control: Manual/Con cable

STRUCTURE DIAGRAM

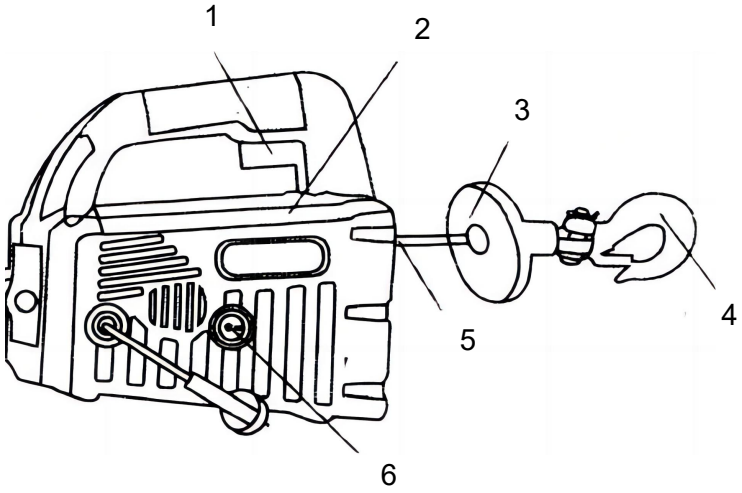

1. Interruptor de arranque positivo y negativo
2. Indicador de carga
3. Bloque de parachoques
4. Gancho
5. Cuerda guía
6. Interruptor de encendido

COMPONENTS

	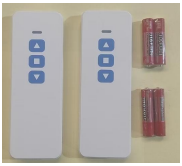	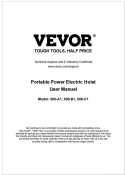
A. Polipasto eléctrico (X1)	**B. Control remoto inalámbrico + pilas AAA de 1,5 V (X 2) (solo 500KG-HXA1 y 500KG-HX B 1)**	C. Manual del usuario (X1)
D. Cinturón de elevación (X1)	Guantes electrónicos (X2)	F. Fiebre del carbón B (X2)
G. Control remoto con cable (X 1) (Solo 500KG-HXA1 y 500KG-HX C 1)	**H.** placa de montaje **(X 1) (Solo 500KG-HX B 1 y 500KG-HX C 1)**	**I.** perno **(X 1) (Solo 500KG-HX B 1 y 500KG-HX C 1)**

INSTALLATION INSTRUCTIONS

1. En primer lugar, asegúrese de que el polipasto esté suspendido de forma firme y confiable.

2. La carga de la barra de suspensión debe ser mayor que el peso del peso y del polipasto.
3. Está estrictamente prohibido utilizar el polipasto en caso de sobrecarga.
4. Está prohibido operar con fuerzas distintas a la humana.
5. Antes de usar, realice una inspección de seguridad en el polipasto, realice una prueba sin carga en el polipasto y ajuste razonablemente la posición del gancho inferior de acuerdo con los requisitos reales.
6. Antes de levantar, verifique que los ganchos superior e inferior estén bien fijados.
7. Al levantar objetos pesados, está estrictamente prohibido que el personal realice cualquier trabajo o camine debajo de objetos pesados para evitar lesiones personales o accidentes.

Nota del control remoto:

1. Asegúrese de que el control remoto esté dentro del alcance de uso y que no haya obstrucciones a su alrededor .
2. Operación de control remoto del producto, de acuerdo con la compra del interruptor, la luz roja del cable de acero entra o sale del trabajo.
3. Falta de energía del transmisor del control remoto, mayor que la distancia del control remoto o Interferencia grave, habrá un funcionamiento lento o un fenómeno de retraso, en este momento se debe detener el funcionamiento, solucionar el problema y luego realizar la operación.
4. No exponga el control remoto al agua ni a la humedad . Si hay interferencias en la señal, el control remoto podría causar fugas o dañar el circuito interno. Las interferencias en la señal afectarán el funcionamiento del control remoto.
5. No utilice objetos afilados para presionar el control remoto para evitar causar daños al equipo .
6 . Si no se utiliza durante un tiempo prolongado, retire la batería.
7. Este dispositivo cumple con la sección 15 de las Normas de la FCC. Su funcionamiento está sujeto a las dos condiciones siguientes: (1) Este dispositivo no puede causar interferencias perjudiciales y (2) este

dispositivo debe aceptar cualquier interferencia recibida, incluidas las que puedan causar un funcionamiento no deseado .

Instrucciones del cable de acero:

1. El operador debe comprender la situación del producto y estar familiarizado con su funcionamiento .
2. Antes de izar o tirar , revise la estructura del soporte, los productos, las eslingas y otros accesorios para detectar posibles daños. Reemplace las piezas dañadas antes de izar.
3. Comprenda el peso de la carga y asegúrese de que el aparejo, el aparato de elevación y el soporte sean capaces de soportar el peso.
4. Verifique si la carga está debajo del producto o en la misma línea que el producto . El cable de acero no debe torcerse hasta doblarse y debe asegurarse de que todas las personas que se encuentren lejos de la carga no resulten heridas.
5. Relaje lentamente la cuerda y tire de la carga si hay un fenómeno de sobrecarga para reducir la carga a tiempo y ajustarla.
6 . Al levantar objetos pesados, no permita que se levanten rápidamente para evitar accidentes .
7. Revise el cable antes de usarlo. Si está desgastado, anudado o dañado, reemplácelo a tiempo .
8 . Al extraer el cable de acero, manténgalo ligeramente tensado para evitar que se enrolle y se formen nudos .

Nota de carga:

1. No utilice un limitador de carga para detener el movimiento de la carga y no lo acerque al gancho de tope del cable .
2. No levante ni tire de ninguna desviación del centro de la carga, ya que puede resultar en riesgo de carga, para asegurarse de que la carga esté debajo del producto .
3. No balancee ni envuelva la carga.

Sobrecarga o sobrecalentamiento:

1. La fuerza aproximada del motor se mostrará en la pantalla de carga. Si el motor se sobrecarga, el producto dejará de funcionar y las dos luces rojas del monitor parpadearán hasta que la máquina pueda volver a utilizarse. Esto ocurre cuando se libera la tensión del cable para reducir la

carga. Si el sensor de sobrecarga se activa , no intente cargar el mismo peso para evitar dañar el producto.
2. Trabajando para S3--25%, no lo use por mucho tiempo . El uso continuo aumentará el riesgo de factores inseguros y daños graves al motor .

MAINTENANCE

1. Compruebe con frecuencia el estado del producto.
2. No utilice productos dañados .
3. Asegúrese de que todos los componentes estén en buen estado. Si el producto o el gancho se dañan por accidente o cualquier otra razón, Si se observa algún tipo de daño, se debe reemplazar.
4. Si el cable de acero se ha desgastado o comienza a mostrar signos de rotura de hebras, debe reemplazarse antes de volver a usarse.
5. Mantenga los cables de acero y los ganchos alejados de la contaminación . Utilice una toalla limpia para limpiar la suciedad.
6. Las escobillas de carbón se desgastarán con el paso del tiempo . Por favor busque un profesional para reemplazarlo .
7. Coloque el producto en un ambiente seco, limpio y protegido.

Información de la FCC (ID de la FCC para control remoto: 2BCH8-YTK) :

PRECAUCIÓN: Los cambios o modificaciones no aprobados expresamente por la parte responsable ¡El cumplimiento podría anular la autoridad del usuario para operar el equipo!

Este dispositivo cumple con la Parte 15 de las Normas de la FCC. Su funcionamiento está sujeto a las siguientes normas: dos condiciones:

1) Este producto puede causar interferencias dañinas.

2) Este producto debe aceptar cualquier interferencia recibida, incluida la interferencia que pueda provocar un funcionamiento no deseado.

ADVERTENCIA: Los cambios o modificaciones a este producto no aprobados expresamente por la parte responsable del cumplimiento podrían anular la autoridad del usuario para operar el producto.

Nota: Este producto ha sido probado y se ha comprobado que cumple con los límites para un dispositivo digital de Clase B. dispositivo de conformidad con la Parte 15 de las Normas de la FCC . Estos límites están diseñados para proporcionar un alcance razonable. protección contra interferencias dañinas en

una instalación residencial.
Este producto genera, utiliza y puede irradiar energía de radiofrecuencia y, si no se instala Si se utiliza de acuerdo con las instrucciones, puede causar interferencias perjudiciales en las radiocomunicaciones. Sin embargo, no se garantiza que no se produzcan interferencias en un lugar determinado. Instalación. Si este producto causa interferencias perjudiciales en la recepción de radio o televisión, que se puede determinar encendiendo y apagando el producto, se recomienda al usuario que lo pruebe. corregir la interferencia mediante una o más de las siguientes medidas.

· Reorientar o reubicar la antena receptora.
· Aumente la distancia entre el producto y el receptor.
· Conecte el producto a una toma de corriente de un circuito diferente de aquel al que está conectado el receptor. conectado.
· Consulte al distribuidor o a un técnico de radio/TV experimentado para obtener ayuda.

Fabricante: Shanghaimuxinmuyeyouxiangongsi
Dirección: Shuangchenglu 803nong11hao1602A-1609shi, baoshanqu, shanghai 200000 CN.
Importado a AUS: SIHAO PTY LTD. 1 ROKEVA STREET, EASTWOOD, NSW 2122, Australia
Importado a EE. UU.: Sanven Technology Ltd. Suite 250, 9166 Anaheim Place, Rancho Cucamonga, CA 91730

EC	**REP**

E-CrossStu GmbH
Mainzer Landstr.69, 60329 Frankfurt am Main.

UK	**REP**

YH CONSULTING LIMITED.
C/O YH Consulting Limited Office 147, Centurion House, London Road, Staines-upon-Thames, Surrey, TW18 4AX

VEVOR

Affordable. Reliable. Home Improvement.

Draagbare elektrische takel
Gebruikershandleiding

Model: 500KG-HXA1 、 500KG-HXA 2、 500KG-HXA 3、
500KG-HXB1, 500KG-HXB2, 500KG-HXB3
500KG-HXC1, 500KG-HXC2, 500KG-HXC3

VEVOR

Affordable. Reliable. Home Improvement.

Portable Power Electric Hoist

Model: **500KG-HXA1 、 500KG-HXA 2 、 500KG-HXA 3**

Model: **500KG-HXB1, 500KG-HXB 2 , 2500KG-HXB3, 500KG-HXC1, 500KG-HXC2, 500KG-HXC3**

Dit is de originele handleiding. Lees alle instructies zorgvuldig door voordat u het product gebruikt. VEVOR behoudt zich het recht voor om de gebruiksaanwijzing duidelijk te interpreteren. Het uiterlijk van het product is afhankelijk van het product dat u hebt ontvangen. Neemt u het ons niet kwalijk dat we u niet meer op de hoogte stellen van eventuele technologische of software-updates voor ons product.

IMPORTANT SAFEGUARDS

	Waarschuwing: om het risico op letsel te verminderen, moet de gebruiker de gebruiksaanwijzing zorgvuldig lezen.
	Dit symbool, geplaatst vóór een veiligheidsopmerking, duidt op een soort voorzorgsmaatregel, waarschuwing of gevaar. Het negeren van deze waarschuwing kan leiden tot een Om het risico op letsel, brand of elektrocutie te verminderen, dient u altijd de onderstaande aanbevelingen op te volgen.
	Waarschuwing: Draag handschoenen wanneer u dit product gebruikt.
	Draag hoofdbescherming
	CORRECTE VERWIJDERING Dit product valt onder de bepalingen van de Europese Richtlijn 2012/19/EU. Het symbool met een doorgekruiste vuilnisbak geeft aan dat het product in de Europese Unie gescheiden afvalinzameling vereist. Dit geldt voor het product en alle accessoires die met dit symbool zijn gemarkeerd. Producten die als zodanig zijn gemarkeerd, mogen niet met het normale huisvuil worden weggegooid, maar moeten worden ingeleverd bij een inzamelpunt voor recycling van elektrische en elektronische apparaten.

⚠WARNING

1. Lees alle **MONTAGE- EN BEDIENINGSINSTRUCTIES zorgvuldig door en zorg dat u ze begrijpt** voordat u het apparaat gebruikt.
2. Het niet naleven van de veiligheidsregels en andere elementaire veiligheidsmaatregelen kan leiden tot ernstig persoonlijk letsel.

GENERAL SAFETY RULES

1. Overbelast nooit.
2. Til nooit mensen of dieren op. Houd kinderen en omstanders uit de buurt van de ruimte onder en rond de te tillen lading. Blijf tijdens het bedienen van het product uit de buurt van de ruimte tussen het product en de lading.
3. Bevat geen explosieve, ontvlambare stoffen in de omgeving waar het product wordt gebruikt .
4. Zorg ervoor dat de draden en elektrische aansluitingen geïsoleerd zijn
5. De draagconstructie en de lastaansluitinrichting kan worden geselecteerd om de maximale tractie van het product te weerstaan.
6. Gebruik geen defect , defect of beschadigd product.
7. De levensduur van de staaldraadkabel hangt nauw samen met het gebruik . Nieuwe producten op de staaldraadkabel moeten bij een belasting worden hersteld en gelijkmatig op de trommel worden gewikkeld . Anders kan de staaldraad door onjuist opwinden beschadigd raken .
8. Regelmatig staaldraad oliën moet een stijve borstel of stuk hout worden gebruikt, verboden met de hand rechtstreeks op het werkende touw te oliën.
9. Voordat u het product gebruikt, dient u alle factoren of obstakels te verwijderen die de veilige werking van het product kunnen belemmeren.
10. Raak de staalkabel of haak niet aan als deze onder spanning staat of belast is.
11. Let op de stabiliteit van de last tijdens het gebruik. Schud of draai de last niet.
12. Trek de staalkabel niet over de lengte van de rode verf. Reserveer een bepaalde veilige lengte .
13. Wanneer u het product niet gebruikt, repareert of onderdelen vervangt, is het noodzakelijk om de stekker tijdig uit het stopcontact te halen.
14. Gebruik dit product niet om andere voertuigen te trekken . De impactbelasting kan er heel gemakkelijk voor zorgen dat het momentane draagvermogen groter is dan het draagvermogen van de staalkabel of de producten.

15. Dit product mag niet worden gebruikt om de lading in de loop vast te zetten.
16. Wees niet geneigd om te hijsen.
17. Als het product niet werkt, mogen er geen zware voorwerpen in de lucht hangen om te voorkomen dat de onderdelen blijvende vervorming veroorzaken.
18. Plaats geen enkel onderdeel van het product in water of een vochtige omgeving tijdens gebruik.
19. Het juiste gebruik van het geaarde stopcontact door middel van een aardlekschakelaar om het stopcontact te beschermen.
20. Gebruik dit product niet in een vochtige omgeving.
21. Voorkom dat u wordt beschadigd door scherpe voorwerpen bij het trekken van draden
22. Houd er rekening mee dat de eerder besproken waarschuwingen niet alle mogelijke gebeurtenissen en omstandigheden dekken. Het is belangrijk dat degene die dit product installeert, laadt/lost en gebruikt, te allen tijde zijn/haar gezond verstand gebruikt.

BEWAAR DE SE -INSTRUCTIES

MODEL AND PARAMETERS

Model: 500KG-HXA1

Nominale spanning (s): 120V ~ , 60Hz , 1500W

Model: 500KG-HXA 2, 500KG-HXA 3

Beoordeling (en): 220-240V~, 50Hz, 1 5 00W

Hijshaak: dubbel

Hefvermogen: 1100 lbs (500 kg) Max

Hefsnelheid onbelast: 16,4 ft /min (5 m/min) Max

Hefhoogte: 25 ft (7,6 m)

Bestrijdingsmethoden: Handmatig/Bedraad/Draadloos

Model: 500KG-HX B 1

Nominale waarde (s): 120V ~ , 60Hz , 1500W

Model: 500KG-HX B2, 500KG-HX B3

Nominale waarde (s): 220-240V~, 50Hz, 1 5 00W

Hijshaak: enkel

Hefvermogen: 1100 lbs (500 kg) Max

Hefsnelheid onbelast: 16,4 ft /min (5 m/min) Max

Hefhoogte: 25 ft (7,6 m)

Bestrijdingsmethoden: Handmatig/Draadloos

Model: 500KG-HX C 1

Nominale waarde (s): 120V ~ , 60Hz , 1500W

Model: 500KG-HX C2, 500KG-HX C3

Nominale waarde (s): 220-240V~, 50Hz, 1 5 00W

Hijshaak: enkel

Hefvermogen: 1100 lbs (500 kg) Max

Hefsnelheid onbelast: 16,4 ft /min (5 m/min) Max

Hefhoogte: 25 ft (7,6 m)

Bestrijdingsmethoden: Handmatig/bedraad

STRUCTURE DIAGRAM

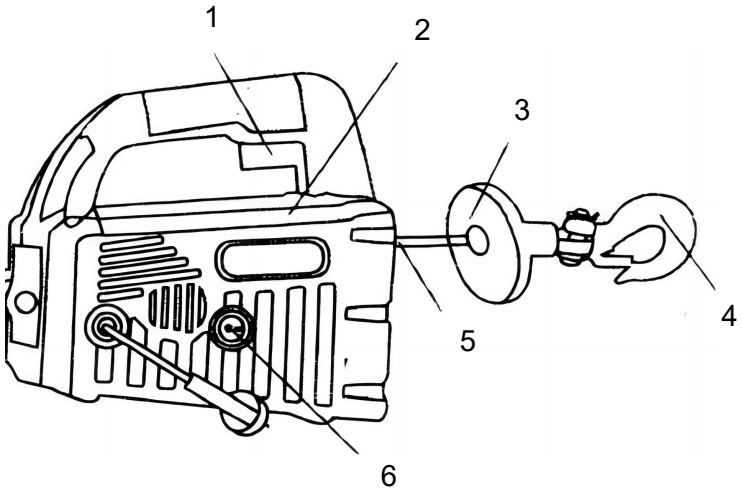

1. Positieve en negatieve startschakelaar
2. Laadindicator
3. Bumperblok
4. Haak
5. Geleidetouw
6. Aan/uit-schakelaar

COMPONENTS

	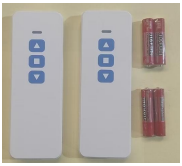	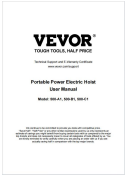
A. Elektrische takel (X1)	**B. Draadloze afstandsbediening + AAA 1,5V-batterijen (X 2) (alleen 500KG-HXA1 en 500KG-HX B 1)**	C.Gebruikershandleiding (X1)
D. Hijsband (X1)	E. Handschoenen (X2)	F. Koolstof B- rush (X2)
G. Bedrade afstandsbediening (X 1) (Alleen 500KG-HXA1 en 500KG-HX C 1)	**H.** montageplaat **(X 1) (Alleen 500KG-HX B 1 en 500KG-HX C 1)**	**I.** bout **(X 1) (Alleen 500KG-HX B 1 en 500KG-HX C 1)**

INSTALLATION INSTRUCTIONS

1. Zorg er allereerst voor dat de takel stevig en betrouwbaar hangt.
2. De belasting van de ophangstang moet groter zijn dan het gewicht van

de last en de takel.
3. Het is ten strengste verboden de takel te gebruiken bij overbelasting.
4. Het is verboden om met andere krachten dan mankracht te opereren.
een veiligheidsinspectie uit op de takel, voer een test uit zonder belasting op de takel en pas de positie van de onderste haak naar behoren aan volgens de werkelijke vereisten.
6. Controleer voor het optillen of de bovenste en onderste haken vastzitten.
7. Bij het tillen van zware objecten is het voor het personeel ten strengste verboden werkzaamheden uit te voeren of onder zware objecten door te lopen, om persoonlijk letsel of ongelukken te voorkomen.

Opmerking over de afstandsbediening:
1. Zorg ervoor dat de afstandsbediening zich binnen het bereik van het apparaat bevindt en dat er zich geen obstakels in de buurt bevinden .
2. Bediening van het product op afstand, afhankelijk van de aankoop van de schakelaar, het rode lampje van de staalkabel in of uit het werk.
3. De stroomvoorziening van de afstandsbedieningszender is te kort, meer dan de afstand van de afstandsbediening of Bij ernstige interferentie treedt er een trage werking of vertraging op. Stop de werking op dat moment, los het probleem op en voer de bewerking vervolgens opnieuw uit.
4. Stel de afstandsbediening niet bloot aan water of vocht . Als er signaalstoring optreedt, kan de afstandsbediening lekkage of schade aan het interne circuit veroorzaken. Signaalstoring beïnvloedt de werking van de afstandsbediening.
5. Gebruik geen scherpe voorwerpen om op de afstandsbediening te drukken, om schade aan de apparatuur te voorkomen.
6 . Als u het apparaat langere tijd niet gebruikt, verwijder dan de batterij.
7. Dit apparaat voldoet aan deel 15 van de FCC-regels. Het gebruik is onderworpen aan de volgende twee voorwaarden: (1) Dit apparaat mag geen schadelijke interferentie veroorzaken, en (2) dit apparaat moet alle ontvangen interferentie accepteren, inclusief interferentie die ongewenste werking kan veroorzaken .
De instructie voor het gebruik van staaldraad:

1. De gebruiker moet de situatie van het product begrijpen en bekend zijn met de prestaties ervan .
2. Controleer vóór het hijsen of de constructie, producten, hijsbanden en andere accessoires van de tractiebeugel op beschadigingen. Vervang de beschadigde onderdelen vóór het hijsen.
3. Begrijp het gewicht van de lading en zorg ervoor dat de hijs- en takelinstallatie en de beugel het gewicht kunnen dragen.
4. Controleer of de lading zich onder het product bevindt of in dezelfde lijn als het product . De staalkabel mag niet gedraaid zijn en mag geen knikken vertonen . Ook moet ervoor gezorgd worden dat mensen die ver van de last staan, niet gewond raken.
5. Ontspan het touw langzaam en trek de last omhoog als er sprake is van overbelasting , om de last op tijd te verminderen en aan te passen.
6 . Bij het tillen van zware voorwerpen dient u ervoor te zorgen dat ze niet te snel worden opgetild, om ongelukken te voorkomen .
7. Controleer de staalkabel vóór gebruik. Als de staalkabel versleten, geknoopt of beschadigd is, vervang deze dan tijdig .
8 . Wanneer u de staalkabel uittrekt, zorg er dan voor dat deze licht gespannen is om te voorkomen dat deze oprolt of in de knoop raakt .

Laad opmerking:

1. Gebruik geen lastbegrenzer om de last te stoppen en sluit de kabelstophaak niet af .
2. Til of trek niet aan een afwijking van het midden van de lading, omdat dit kan leiden tot risico op beschadiging van de lading. Zorg ervoor dat de lading zich onder het product bevindt .
3. Zwaai of wikkel niet om de lading heen.

Overbelasting of oververhitting:

1. De geschatte motorkracht wordt weergegeven op het belastingdisplay. Wanneer de motor overbelast is, stopt het product met draaien en knipperen de twee rode lampjes op de monitor totdat de machine weer gebruikt kan worden. Dit gebeurt wanneer de spanning van de staalkabel wordt verwijderd om de belasting te verminderen. Als de overbelastingssensor wordt geactiveerd , probeer dan niet hetzelfde gewicht te laden om schade aan het product te voorkomen.

2. Werkt voor S3--25% , gebruik het daarom niet te lang . Bij continu gebruik neemt het risico op onveilige factoren en ernstige schade aan de motor toe.

MAINTENANCE

1. Controleer regelmatig de staat van het product.
2. Gebruik geen beschadigde producten .
3. Zorg ervoor dat alle onderdelen in goede staat zijn. Als het product of de haak beschadigd raakt door een ongeluk of andere
Als er sprake is van schade, dient deze vervangen te worden.
4. Als de staalkabel versleten is of tekenen van draadbreuk vertoont, moet deze worden vervangen voordat deze opnieuw kan worden gebruikt.
5. Zorg ervoor dat de staalkabels en haken niet besmet raken . Gebruik een schone handdoek om vuil weg te vegen.
6. Koolborstels slijten gedurende lange tijd . Laat het vervangen door een professional .
7. Plaats het product op een droge, schone en beschermde plaats.

FCC-informatie (FCC-ID voor afstandsbediening: 2BCH8-YTK) :

LET OP: Wijzigingen of aanpassingen die niet uitdrukkelijk zijn goedgekeurd door de partij die verantwoordelijk is voor naleving kan de bevoegdheid van de gebruiker om het apparaat te bedienen ongeldig maken!
Dit apparaat voldoet aan Deel 15 van de FCC-regels. De werking is onderworpen aan de volgende voorwaarden: twee voorwaarden:
1) Dit product kan schadelijke interferentie veroorzaken.
2) Dit product moet alle ontvangen interferentie accepteren, inclusief interferentie die kan optreden ongewenste werking veroorzaken.
WAARSCHUWING: Wijzigingen of aanpassingen aan dit product die niet uitdrukkelijk zijn goedgekeurd door de partij die verantwoordelijk is voor de naleving, kunnen de bevoegdheid van de gebruiker om het product te bedienen ongeldig maken.
Let op: Dit product is getest en voldoet aan de limieten voor een digitale klasse B-apparaat. apparaat overeenkomstig Deel 15 van de FCC-regels . Deze limieten zijn bedoeld om redelijke bescherming tegen schadelijke interferentie in een residentiële installatie.

Dit product genereert, gebruikt en kan radiofrequentie-energie uitstralen. Als het niet is geïnstalleerd en gebruikt in overeenstemming met de instructies, kan het schadelijke interferentie in radiocommunicatie veroorzaken. Er is echter geen garantie dat er in een bepaalde situatie geen interferentie zal optreden. installatie. Als dit product schadelijke interferentie veroorzaakt bij radio- of televisieontvangst, die kan worden bepaald door het product uit en weer aan te zetten, wordt de gebruiker aangemoedigd om te proberen om de interferentie te verhelpen door een of meer van de volgende maatregelen.

· Heroriënteer of verplaats de ontvangstantenne.

· Vergroot de afstand tussen het product en de ontvanger.

· Sluit het product aan op een stopcontact op een ander circuit dan dat waarop de ontvanger is aangesloten. aangesloten.

· Raadpleeg de dealer of een ervaren radio-/tv-technicus voor hulp.

Fabrikant: Shanghaimuxinmuyeyouxiangongsi
Adres: Shuangchenglu 803nong11hao1602A-1609shi, baoshanqu, shanghai 200000 CN.
Geïmporteerd naar AUS: SIHAO PTY LTD. 1 ROKEVA STREETEASTWOOD NSW 2122 Australië
Geïmporteerd naar de VS: Sanven Technology Ltd. Suite 250, 9166 Anaheim Place, Rancho Cucamonga, CA 91730

EC	REP

E-CrossStu GmbH
Mainzer Landstr.69, 60329 Frankfurt am Main.

UK	REP

YH CONSULTING LIMITED.
C/O YH Consulting Limited Office 147, Centurion House, London Road, Staines-upon-Thames, Surrey, TW18 4AX

VEVOR

Affordable. Reliable. Home Improvement.

Przenośny podnośnik elektryczny
Instrukcja obsługi

Modele: 500KG-HXA1 , 500KG-HXA 2, 500KG-HXA 3,
500KG-HXB1、500KG-HXB2、500KG-HXB3
500KG-HXC1、500KG-HXC2、500KG-HXC3

VEVOR

Affordable. Reliable. Home Improvement.

Portable Power Electric Hoist

Model: **500KG-HXA1 , 500KG-HXA2 , 500KG - HXA3**

Modele: **500KG-HXB1, 500KG-HXB 2 , 2500KG-HXB3, 500KG-HXC1, 500KG-HXC2, 500KG-HXC3**

To jest oryginalna instrukcja obsługi. Przed użyciem prosimy o dokładne zapoznanie się z treścią instrukcji. Firma VEVOR zastrzega sobie prawo do jednoznacznej interpretacji niniejszej instrukcji obsługi. Wygląd produktu zależy od stanu, w jakim go otrzymali Państwo. Prosimy o wyrozumiałość, ale nie będziemy Państwa ponownie informować o aktualizacjach technologicznych lub oprogramowania naszego produktu.

IMPORTANT SAFEGUARDS

	Ostrzeżenie: Aby zminimalizować ryzyko obrażeń, użytkownik powinien uważnie przeczytać instrukcję obsługi.
	Ten symbol, umieszczony przed uwagą dotyczącą bezpieczeństwa, wskazuje na rodzaj środka ostrożności, ostrzeżenia lub zagrożenia. Zignorowanie tego ostrzeżenia może prowadzić do… wypadku. Aby zmniejszyć ryzyko obrażeń, pożaru lub porażenia prądem, zawsze należy przestrzegać poniższych zaleceń .
	Ostrzeżenie: Podczas stosowania tego produktu należy nosić rękawiczki.
	Noś ochronę głowy
	PRAWIDŁOWA UTYLIZACJA Niniejszy produkt podlega przepisom dyrektywy europejskiej 2012/19/UE. Symbol przekreślonego kosza na śmieci na kółkach oznacza, że produkt wymaga selektywnej zbiórki odpadów w Unii Europejskiej. Dotyczy to produktu i wszystkich akcesoriów oznaczonych tym symbolem. Produktów oznaczonych tym symbolem nie wolno wyrzucać razem z normalnymi odpadami domowymi, lecz należy je oddać do punktu zbiórki urządzeń elektrycznych i elektronicznych przeznaczonych do recyklingu.

⚠WARNING

1. należy uważnie przeczytać i zrozumieć wszystkie **INSTRUKCJE DOTYCZĄCE MONTAŻU I OBSŁUGI** .
2. Nieprzestrzeganie zasad bezpieczeństwa i innych podstawowych środków ostrożności może skutkować poważnymi obrażeniami ciała.

GENERAL SAFETY RULES

1. Nigdy nie przeciążaj.
2. Nigdy nie podnoś ludzi ani zwierząt. Nie dopuszczaj dzieci i osób postronnych do przestrzeni pod i wokół podnoszonego ładunku. Podczas obsługi produktu trzymaj się z dala od przestrzeni między produktem a ładunkiem.
3. W środowisku, w którym stosowany jest produkt , nie mogą znajdować się substancje wybuchowe ani łatwopalne .
4. Upewnij się, że przewody i zaciski elektryczne są izolowane
5. Konstrukcja nośna i urządzenie łączące obciążenie można dobrać tak, aby wytrzymać maksymalną przyczepność produktu.
6. Nie używaj uszkodzonego , niesprawnego lub uszkodzonego produktu.
7. Żywotność stalowej liny stalowej jest ściśle związana z jej użytkowaniem ; nowe produkty na linie stalowej muszą być w przypadku obciążenia nawijane równomiernie na bęben ; w przeciwnym razie niewłaściwe nawinięcie spowoduje uszkodzenie liny stalowej.
8. Regularnie smaruj linę stalową należy używać sztywnej szczotki lub kawałka drewna, zabronione jest nakładanie bezpośrednio na liny robocze olejem.
9. Przed użyciem produktu należy wyeliminować wszelkie czynniki i przeszkody, które mogą mieć wpływ na bezpieczną eksploatację produktu.
10. Pod napięciem lub obciążeniem nie dotykaj liny ani haka.
11. Zwróć uwagę na stabilność ładunku podczas pracy. Nie potrząsaj nim ani nie obracaj.
12. Nie przeciągaj liny przez całą długość czerwonej farby. Zarezerwuj sobie pewną bezpieczną długość .
13. W przypadku gdy produkt nie jest używany, nie jest naprawiany ani nie wymienia się części, należy niezwłocznie odłączyć przewód zasilający.
14. Nie używaj tego produktu do ciągnięcia innych pojazdów . Obciążenie udarowe bardzo łatwo powoduje , że chwilowa nośność jest większa niż nośność liny lub wyrobów
15. Produktu tego nie można używać do mocowania ładunku w trakcie

pracy.
16. Nie należy ciągnąć za podnośnik.
17. Gdy produkt nie działa, nie wolno wisieć w powietrzu ciężkim przedmiotom aby zapobiec trwałym odkształceniom części.
18. Podczas użytkowania nie należy umieszczać żadnej części produktu w wodzie ani w wilgotnym środowisku.
19. Prawidłowe użycie uziemionego gniazda prądu zmiennego z zabezpieczeniem upływu w celu ochrony gniazda.
20. Nie należy używać tego produktu w wilgotnym otoczeniu.
21. Unikaj uszkodzeń spowodowanych ostrymi przedmiotami podczas przeciągania przewodów
22. Należy pamiętać, że omówione wcześniej ostrzeżenia nie obejmują wszystkich możliwych zdarzeń i okoliczności. Ważne jest, aby osoba montująca, ładująca/rozładowująca i użytkująca ten produkt zawsze kierowała się zdrowym rozsądkiem.

ZAPISZ INSTRUKCJĘ SE

MODEL AND PARAMETERS

Model: 500KG-HXA1

Napięcie znamionowe : 120 V ~ , 60Hz , 1500W

Model: 500KG-HXA 2, 500KG-HXA 3

Ocena (y): 220-240 V~, 50 Hz, 1 5 00 W

Hak podnoszący: podwójny

Udźwig: maks. 500 kg (1100 funtów)

Prędkość podnoszenia bez obciążenia: maks . 16,4 stopy/min (5 m/min)

Wysokość podnoszenia: 25 stóp (7,6 m)

Metody kontroli: Ręczny/Przewodowy/Bezprzewodowy

Model: 500KG-HX B 1

Napięcie znamionowe : 120 V ~ , 60Hz , 1500W

Modele: 500KG-HX B2, 500KG-HX B3

Moc znamionowa : 220-240 V ~, 50 Hz, 1 5 00 W

Hak podnoszący: pojedynczy

Udźwig: maks. 500 kg (1100 funtów)

Prędkość podnoszenia bez obciążenia: maks . 16,4 stopy/min (5 m/min)

Wysokość podnoszenia: 25 stóp (7,6 m)

Metody kontroli: Manualny/Bezprzewodowy

Model: 500KG-HX C 1

Napięcie znamionowe : 120 V ~ , 60Hz , 1500W

Model: 500KG-HX C2, 500KG-HX C3

Moc znamionowa : 220-240 V ~, 50 Hz, 1 5 00 W

Hak podnoszący: pojedynczy

Udźwig: maks. 500 kg (1100 funtów)

Prędkość podnoszenia bez obciążenia: maks . 16,4 stopy/min (5 m/min)

Wysokość podnoszenia: 25 stóp (7,6 m)

Metody kontroli: Manualny/Przewodowy

STRUCTURE DIAGRAM

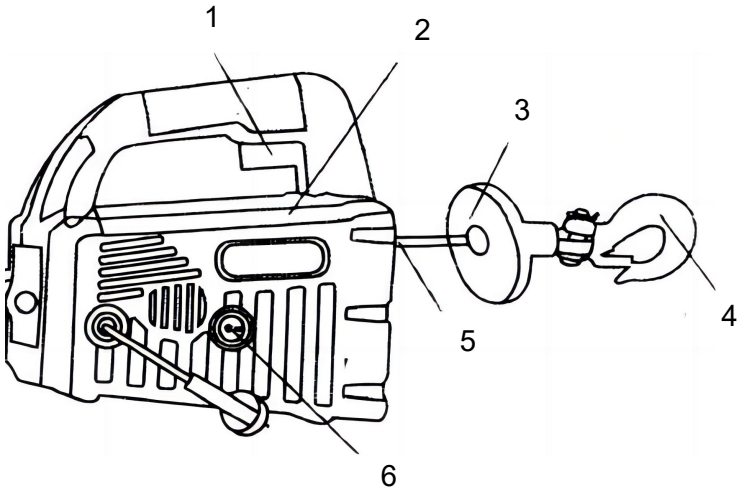

1. Przełącznik rozruchu dodatniego i ujemnego
2. Wskaźnik obciążenia
3. Blok zderzaka
4. Hak
5. Lina prowadząca
6. Przełącznik zasilania

COMPONENTS

	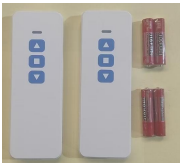	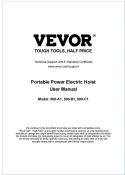
A. Wciągnik elektryczny (X1)	**B. Pilot bezprzewodowy + baterie AAA 1,5 V （ X 2） (tylko 500KG-HXA1 i 500KG-HX B 1 ）**	C. Instrukcja obsługi (X1)
D. Pas podnoszący (X1)	E.Rękawiczki (X 2)	F. Węgiel B rush (X 2)
G. Pilot przewodowy (x 1) （Tylko 500KG-HXA1 i 500KG-HX C 1 ）	**H.** płyta montażowa **(x 1) （ Tylko 500KG-HX B 1 i 500KG-HX C 1 ）**	**I.** śruba **(X 1) （ Tylko 500KG-HX B 1 i 500KG-HX C 1 ）**

INSTALLATION INSTRUCTIONS

1. Przede wszystkim należy upewnić się, że podnośnik jest stabilnie zawieszony i niezawodny.
2. Obciążenie pręta zawieszenia musi być większe niż masa ciężaru i

podnośnika.
3. Użytkowanie podnośnika w warunkach przeciążenia jest surowo zabronione.
4. Zabrania się używania sił innych niż siła robocza.
5. Przed użyciem należy przeprowadzić kontrolę bezpieczeństwa wciągnika, wykonać próbę bez obciążenia i w uzasadnionych przypadkach dostosować położenie dolnego haka do rzeczywistych wymagań.
6. Przed podniesieniem sprawdź, czy górny i dolny hak są zamocowane.
7. Podczas podnoszenia ciężkich przedmiotów pracownikom zabrania się wykonywania jakiejkolwiek pracy lub przechodzenia pod ciężkimi przedmiotami, aby uniknąć obrażeń ciała lub wypadków.

Uwaga dotycząca pilota zdalnego sterowania:
1. Upewnij się , że pilot zdalnego sterowania znajduje się w zasięgu ręki i że nie ma wokół niego żadnych przeszkód .
2. Zdalne sterowanie pracą produktu, w zależności od zakupionego przełącznika, czerwone światło z liny stalowej włącza lub wyłącza pracę.
3. Niedobór mocy nadajnika zdalnego sterowania, odległość sterowania większa niż zasięg pilota lub poważne zakłócenia, nastąpi spowolnienie działania lub zjawisko opóźnienia; w tym przypadku należy zatrzymać działanie, rozwiązać problem , a następnie wykonać działanie.
4. Nie narażaj pilota na kontakt z wodą ani wilgocią . W przypadku zakłóceń sygnału pilot może spowodować wyciek lub uszkodzenie obwodów wewnętrznych. Zakłócenia sygnału mogą wpłynąć na działanie pilota.
5. Nie naciskaj pilota ostrymi przedmiotami, aby uniknąć uszkodzenia sprzętu .
6 . Jeżeli nie używasz urządzenia przez dłuższy czas, wyjmij baterię.
7. To urządzenie jest zgodne z częścią 15 przepisów FCC. Jego działanie podlega dwóm następującym warunkom: (1) urządzenie nie może powodować szkodliwych zakłóceń oraz (2) urządzenie musi akceptować wszelkie odbierane zakłócenia, w tym zakłócenia, które mogą powodować niepożądane działanie .

Instrukcja dotycząca liny stalowej:

1. Operator powinien rozumieć sytuację produktu i znać jego działanie .
2. Przed podnoszeniem należy sprawdzić, czy konstrukcja wspornika nośnego, produkty, zawiesia i inne akcesoria nie są uszkodzone. Przed podnoszeniem należy wymienić uszkodzone części.
3. Sprawdź ciężar ładunku i upewnij się, że olinowanie, urządzenie podnoszące i wspornik są w stanie udźwignąć ten ciężar.
4. Sprawdź , czy ładunek znajduje się pod produktem lub na tej samej linii co produkt . Lina stalowa nie może być skręcona i wygięta , a także należy mieć pewność, że osoby stojące w dużej odległości od ładunku nie zostaną zranione.
5. Jeśli występuje zjawisko przeciążenia , powoli rozluźnij linę i pociągnij ładunek do góry, aby w porę zmniejszyć obciążenie i je wyregulować.
6 . Podczas podnoszenia ciężkich przedmiotów nie należy wykonywać tych czynności zbyt szybko, aby uniknąć wypadków .
7. Przed użyciem należy sprawdzić linę stalową. Jeśli lina jest zużyta, splątana lub uszkodzona, należy ją wymienić na czas .
8 . Podczas wyciągania liny stalowej należy ją lekko naprężyć, aby zapobiec jej owijaniu się i splątywaniu .

Załaduj notatkę:

1. Nie należy używać ogranicznika obciążenia w celu zatrzymania ładunku ani zbliżać go do haka zatrzymującego linę .
2. Nie podnoś ani nie ciągnij ładunku w żadnym miejscu odchylonym od środka, ponieważ może to spowodować ryzyko uszkodzenia ładunku. Upewnij się, że ładunek znajduje się pod produktem.
3. Nie huśtaj się i nie owijaj ładunku.

Przeciążenie lub przegrzanie:

1. Przybliżona siła silnika zostanie wyświetlona na wyświetlaczu obciążenia. W przypadku przeciążenia silnika, produkt przestanie działać, a dwie czerwone kontrolki na monitorze będą migać, aż do momentu ponownego uruchomienia urządzenia. Dzieje się tak, gdy naciąg liny zostanie zdjęty w celu zmniejszenia obciążenia. Jeśli czujnik przeciążenia wyłączy się , nie należy próbować obciążać produktu takim samym ciężarem, aby uniknąć uszkodzenia.
2. Pracując dla S3--25%, nie należy używać go przez dłuższy czas . Ciągłe

używanie zwiększa ryzyko wystąpienia niebezpiecznych czynników i poważnych uszkodzeń silnika .

MAINTENANCE

1. Często sprawdzaj stan produktu.
2. Nie należy używać produktów uszkodzonych .
3. Upewnij się, że wszystkie elementy są w dobrym stanie. Jeśli produkt lub hak ulegnie uszkodzeniu w wyniku wypadku lub w inny sposób, Jeśli zauważono rodzaj uszkodzenia, należy je wymienić.
4. Jeżeli lina stalowa uległa zużyciu lub zaczynają pojawiać się na niej oznaki zrywania się włókien, należy ją wymienić przed ponownym użyciem.
5. Chroń liny stalowe i haki przed zanieczyszczeniem . Do wycierania brudu używaj czystego ręcznika .
6. Szczotki węglowe zużywają się przez długi czas . Proszę poszukać fachowca, który go wymieni .
7. Umieścić produkt w suchym, czystym i bezpiecznym miejscu.

Informacje FCC (identyfikator FCC dla pilota: 2BCH8-YTK) :

UWAGA: Zmiany lub modyfikacje, które nie zostały wyraźnie zatwierdzone przez stronę odpowiedzialną za nieprzestrzeganie tych zasad może spowodować unieważnienie prawa użytkownika do korzystania ze sprzętu!

To urządzenie jest zgodne z częścią 15 przepisów FCC. Jego eksploatacja podlega następującym zasadom dwa warunki:

1) Ten produkt może powodować szkodliwe zakłócenia.

2) Ten produkt musi akceptować wszelkie odbierane zakłócenia, w tym zakłócenia, które mogą spowodować niepożądane działanie.

OSTRZEŻENIE: Wszelkie zmiany lub modyfikacje tego produktu, które nie zostały wyraźnie zatwierdzone przez stronę odpowiedzialną za zgodność, mogą spowodować unieważnienie prawa użytkownika do korzystania z produktu.

Uwaga: Ten produkt został przetestowany i uznany za zgodny z ograniczeniami dla urządzeń cyfrowych klasy B. urządzenie zgodnie z częścią 15 przepisów FCC . Ograniczenia te mają na celu zapewnienie rozsądnych ochrona przed szkodliwymi zakłóceniami w instalacji domowej.

Ten produkt generuje, wykorzystuje i może emitować energię o częstotliwości radiowej i jeśli nie jest zainstalowany i używany zgodnie z instrukcją, może powodować szkodliwe zakłócenia w komunikacji radiowej. Nie ma jednak gwarancji, że zakłócenia nie wystąpią w określonym przypadku. instalacji. Jeśli ten produkt powoduje szkodliwe zakłócenia w odbiorze radia lub telewizji, co można sprawdzić wyłączając i włączając produkt, zachęcamy użytkownika do wypróbowania aby skorygować zakłócenia poprzez zastosowanie jednego lub więcej z następujących środków.

· Zmiana orientacji lub położenia anteny odbiorczej.

· Zwiększ odległość między produktem a odbiornikiem .

· Podłączyć produkt do gniazdka w innym obwodzie niż ten, do którego podłączony jest odbiornik. połączony.

· Aby uzyskać pomoc, skontaktuj się ze sprzedawcą lub doświadczonym technikiem radiowo-telewizyjnym.

Producent: Shanghaimuxinmuyeyouxiangongsi
Adres: Shuangchenglu 803nong11hao1602A-1609shi, baoshanqu, szanghaj 200000 CN.
Importowane do Australii: SIHAO PTY LTD. 1 ROKEVA STREETEASTWOOD NSW 2122 Australia
Importowane do USA: Sanven Technology Ltd. Suite 250, 9166 Anaheim Place, Rancho Cucamonga, CA 91730

EC	REP

E-CrossStu GmbH
Mainzer Landstr.69, 60329 Frankfurt am Main.

UK	REP

YH CONSULTING LIMITED.
C/O YH Consulting Limited Office 147, Centurion House, London Road, Staines-upon-Thames, Surrey, TW18 4AX

VEVOR

Affordable. Reliable. Home Improvement.

Paranco elettrico portatile

Manuale utente

Modello: 500KG-HXA1 、 500KG-HXA 2、 500KG-HXA 3、

500KG-HXB1、500KG-HXB2、500KG-HXB3

500KG-HXC1、500KG-HXC2、500KG-HXC3

VEVOR

Affordable. Reliable. Home Improvement.

Portable Power Electric Hoist

Modello: **500KG-HXA1 、 500KG-HXA 2 、 500KG-HXA 3**

Modello: **500KG-HXB1、500KG-HXB 2、2500KG -HXB3、500KG-HXC1、500KG-HXC2、500KG-HXC3**

Queste sono le istruzioni originali, si prega di leggere attentamente tutte le istruzioni del manuale prima dell'uso. VEVOR si riserva la piena interpretazione del proprio manuale utente. L'aspetto del prodotto dipenderà dal prodotto ricevuto. Vi preghiamo di scusarci se non vi informeremo più in caso di aggiornamenti tecnologici o software sul nostro prodotto.

IMPORTANT SAFEGUARDS

	Avvertenza: per ridurre il rischio di lesioni, l'utente deve leggere attentamente il manuale di istruzioni.
	Questo simbolo, posto prima di un commento sulla sicurezza, indica un tipo di precauzione, avvertimento o pericolo. Ignorare questo avvertimento può comportare un incidente. Per ridurre il rischio di lesioni, incendi o folgorazione, seguire sempre le raccomandazioni riportate di seguito.
	Avvertenza: assicurarsi di indossare i guanti quando si utilizza questo prodotto.
	Indossare protezioni per la testa
	SMALTIMENTO CORRETTO Questo prodotto è soggetto alle disposizioni della Direttiva Europea 2012/19/UE. Il simbolo raffigurante un bidone della spazzatura barrato indica che il prodotto richiede la raccolta differenziata nell'Unione Europea. Questo vale per il prodotto e tutti gli accessori contrassegnati da questo simbolo. I prodotti contrassegnati come tali non possono essere smaltiti con i normali rifiuti domestici, ma devono essere conferiti presso un punto di raccolta per il riciclaggio di apparecchiature elettriche ed elettroniche.

⚠WARNING

1. L ettere attentamente e comprendere tutte **le ISTRUZIONI DI MONTAGGIO E FUNZIONAMENTO** prima di utilizzare l'apparecchio.
2. La mancata osservanza delle norme di sicurezza e di altre precauzioni di sicurezza di base può provocare gravi lesioni personali.

GENERAL SAFETY RULES

1. Non sovraccaricare mai.
2. Non sollevare mai persone o animali. Tenere bambini e spettatori lontani dall'area sottostante e circostante il carico sollevato. Durante l'utilizzo del prodotto, tenersi a distanza dall'area tra il prodotto e il carico.
3. Non contenere sostanze esplosive o infiammabili nell'ambiente in cui viene utilizzato il prodotto .
4. Assicurarsi che i fili e i terminali elettrici siano isolati
5. La struttura di supporto e il dispositivo di collegamento del carico può essere selezionato per resistere alla massima trazione del prodotto.
6. Non utilizzare un prodotto guasto , malfunzionante o danneggiato.
7. La durata di vita della fune metallica è strettamente correlata all'utilizzo ; i nuovi prodotti sulla fune metallica devono essere adatti al recupero del carico e avvolti uniformemente sul tamburo ; in caso contrario , un avvolgimento improprio danneggerà la fune metallica.
8. Lubrificazione regolare dei cavi metallici si dovrebbe usare una spazzola rigida o un pezzo di legno, è vietato oliare a mano direttamente la corda di lavoro.
9. Prima di utilizzare il prodotto, eliminare eventuali fattori o ostacoli che potrebbero interferire con il funzionamento sicuro del prodotto.
10. In caso di tensione o carico, non toccare la fune metallica o il gancio.
11. Prestare attenzione alla stabilità del carico durante l'operazione. Non scuotere o ruotare il carico.
12. Non tirare il cavo metallico oltre la lunghezza della vernice rossa. Riservare una certa lunghezza di sicurezza .
13. Quando il prodotto non viene utilizzato, riparato o sostituito da parti, è necessario scollegare tempestivamente il cavo di alimentazione.
14. Non utilizzare questo prodotto per trainare altri veicoli . Il carico d'impatto può facilmente far sì che la capacità di carico istantanea sia superiore alla capacità di carico della fune metallica o dei prodotti
15. Questo prodotto non può essere utilizzato per fissare il carico in funzione.

16. Non essere incline a tirare in sollevamento.
17. Quando il prodotto non funziona, non è consentito che oggetti pesanti restino sospesi in aria per evitare che le parti producano deformazioni permanenti.
18. Non immergere nessuna parte del prodotto in acqua o in ambienti umidi durante l'uso.
19. Utilizzo corretto della presa di corrente alternata con messa a terra tramite il dispositivo di protezione dalle perdite per proteggere la presa.
20. Non utilizzare questo prodotto in un ambiente umido.
21. Evitare di farsi danneggiare da oggetti appuntiti quando si tirano i fili
22. Si prega di tenere presente che le avvertenze precedentemente illustrate non possono coprire tutti i possibili eventi e circostanze. È importante che la persona che installa, carica/scarica e utilizza questo prodotto usi sempre il buon senso.

SALVA LE ISTRUZIONI SE

MODEL AND PARAMETERS

Modello: 500KG-HXA1

Potenza nominale : 120 V ~ , 60Hz , 1500W

Modello: 500KG-HXA 2, 500KG-HXA 3

Valutazione (i): 220-240 V~, 50 Hz , 1500 W

Gancio di sollevamento: doppio

Capacità di sollevamento: 1100 libbre (500 kg) massimo

Velocità di sollevamento senza carico: 16,4 piedi /min (5 m/min) Max

Altezza di sollevamento: 25 piedi (7,6 m)

Metodi di controllo: Manuale/Cablato/Wireless

Modello: 500KG-HX B 1

Valutazione (i): 120V ~ , 60Hz , 1500W

Modello: 500KG-HX B2, 500KG-HX B3

Potenza (s): 220-240V ~ , 50Hz , 1500W

Gancio di sollevamento: singolo

Capacità di sollevamento: 1100 libbre (500 kg) massimo

Velocità di sollevamento senza carico: 16,4 piedi /min (5 m/min) Max

Altezza di sollevamento: 25 piedi (7,6 m)

Metodi di controllo: Manuale/Wireless

Modello: 500KG-HX C 1

Valutazione (i): 120V ~ , 60Hz , 1500W

Modello: 500KG-HX C2, 500KG-HX C3

Potenza (s): 220-240V ~ , 50Hz , 1500W

Gancio di sollevamento: singolo

Capacità di sollevamento: 1100 libbre (500 kg) massimo

Velocità di sollevamento senza carico: 16,4 piedi /min (5 m/min) Max

Altezza di sollevamento: 25 piedi (7,6 m)

Metodi di controllo: Manuale/Cablato

STRUCTURE DIAGRAM

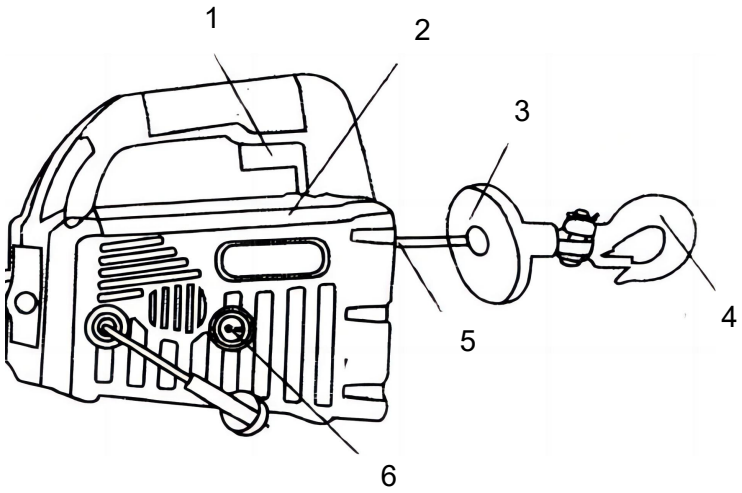

1. Interruttore di avviamento positivo e negativo
2. Indicatore di carico
3. Blocco paraurti
4. Gancio
5. Corda guida
6. Interruttore di alimentazione

COMPONENTS

	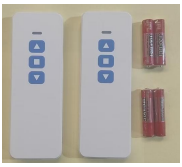	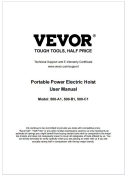 VEVOR TOUGH TOOLS, HALF PRICE Portable Power Electric Hoist User Manual

A. Paranco elettrico (X1)	**B. Telecomando wireless + batterie AAA da 1,5 V （ X 2） (solo 500KG-HXA1 e 500KG-HX B 1 ）**	C .Manuale utente (X1)
D. Cintura di sollevamento (X1)	E.Guanti (X 2)	F. Spazzola di carbonio (X 2)
G.Telecomando cablato (X 1) (Solo 500KG-HXA1 e 500KG-HX C 1)	**H.** piastra di montaggio **(X 1) (Solo 500KG-HX B 1 e 500KG-HX C 1)**	**I.** bullone **(X 1) (Solo 500KG-HX B 1 e 500KG-HX C 1)**

INSTALLATION INSTRUCTIONS

1. Innanzitutto, assicurarsi che il paranco sia sospeso saldamente e sia affidabile.
2. Il carico dell'asta di sospensione deve essere maggiore del peso del peso e del paranco.
3. È severamente vietato utilizzare il paranco in condizioni di sovraccarico.
4. È vietato operare con forze diverse dalla manodopera.

5. Prima dell'uso, effettuare un'ispezione di sicurezza sul paranco, effettuare un test a vuoto sul paranco e regolare ragionevolmente la posizione del gancio inferiore in base alle esigenze effettive.
6. Prima del sollevamento, verificare che i ganci superiore e inferiore siano fissati.
7. Quando si sollevano oggetti pesanti, è severamente vietato al personale svolgere qualsiasi lavoro o camminare sotto oggetti pesanti per evitare lesioni personali o incidenti.

Nota sul telecomando:
1. Assicurarsi che il telecomando sia a portata di mano e che non vi siano ostacoli attorno ad esso .
2. Funzionamento del telecomando del prodotto, in base all'acquisto dell'interruttore, la luce rossa del cavo metallico dentro o fuori dal lavoro.
3. La mancanza di potenza del trasmettitore del telecomando, maggiore della distanza del telecomando o gravi interferenze, si verificherà un funzionamento lento o un fenomeno di ritardo, questa volta è necessario interrompere il funzionamento, risolvere il problema e quindi eseguire l'operazione.
4. Non mettere il telecomando a contatto con acqua o umidità . In caso di interferenze del segnale, il telecomando causerà perdite o danni al circuito interno. Le interferenze del segnale influenzeranno il risultato del controllo remoto.
5. Non utilizzare oggetti appuntiti per premere il telecomando per evitare di danneggiare l'apparecchiatura.
6 . Se non si utilizza il prodotto per un lungo periodo, rimuovere la batteria.
7. Questo dispositivo è conforme alla parte 15 delle norme FCC. Il funzionamento è soggetto alle due condizioni seguenti: (1) questo dispositivo non deve causare interferenze dannose e (2) questo dispositivo deve accettare qualsiasi interferenza ricevuta, comprese le interferenze che potrebbero causare un funzionamento indesiderato .

Istruzioni per la fune d'acciaio:
1. L'operatore deve comprendere la situazione del prodotto e avere familiarità con le sue prestazioni .

2. Prima di sollevare o di utilizzare la struttura della staffa di trazione, i prodotti, le imbracature e altri accessori, verificare che non vi siano parti danneggiate. Sostituire le parti danneggiate prima del sollevamento.
3. Comprendere il peso del carico e assicurarsi che l'attrezzatura, l'apparato di sollevamento e la staffa siano in grado di sostenere il peso.
4. Verificare se il carico si trova sotto il prodotto o sulla stessa linea del prodotto . Il cavo metallico non deve essere attorcigliato e piegato , per garantire che tutte le persone che si trovano lontano dal carico non vengano ferite.
5. Rilassare lentamente la fune e tirare verso l'alto il carico in caso di sovraccarico per ridurre il carico in tempo e regolarlo.
6 . Quando si sollevano oggetti pesanti, evitare sollevamenti rapidi per evitare incidenti .
7. Controllare il cavo metallico prima dell'uso. Se il cavo metallico è usurato, annodato e danneggiato, sostituirlo in tempo .
8 . Quando si estrae il cavo metallico, tenerlo leggermente in tensione per evitare che si arrotoli e si annodi .

Nota di carico:

1. Non utilizzare un limitatore di carico per arrestare il carico in movimento e non chiudere il gancio di arresto del cavo .
2. Non sollevare o tirare il carico in modo che non si discosti dal centro, poiché ciò potrebbe comportare il rischio di caduta del carico, per assicurarsi che il carico si trovi al di sotto del prodotto.
3. Non oscillare o avvolgere il carico.

Sovraccarico o surriscaldamento:

1. La forza approssimativa del motore verrà visualizzata sul display del carico. Quando il motore è sovraccarico, il prodotto smetterà di funzionare e le due spie rosse sul monitor lampeggeranno finché la macchina non potrà essere riutilizzata. Ciò accade quando la tensione della fune metallica viene rimossa per ridurre il carico. Se il sensore di sovraccarico scatta , non tentare di caricare lo stesso peso per evitare danni al prodotto.
2. Funziona per S3--25%, si prega di non utilizzarlo per un lungo periodo . L' uso continuo aumenta il rischio di fattori non sicuri e di gravi danni al motore .

MAINTENANCE

1. Controllare frequentemente le condizioni del prodotto.
2. Non utilizzare prodotti danneggiati .
3. Assicurarsi che tutti i componenti siano in buone condizioni. Se il prodotto o il gancio vengono danneggiati a causa di un incidente o di qualsiasi altro
se si nota il tipo di danno, è necessario sostituirlo.
4. Se il cavo metallico è usurato o inizia a mostrare segni di rottura dei fili, deve essere sostituito prima di essere riutilizzato.
5. Proteggere i cavi metallici e i ganci dalla contaminazione . Utilizzare un asciugamano pulito per pulire lo sporco.
6. La spazzola di carbone si usura a lungo . Per favore, trova un professionista che lo sostituisca .
7. Riporre il prodotto in un ambiente asciutto, pulito e protetto.

Informazioni FCC (ID FCC per il telecomando: 2BCH8-YTK) :

ATTENZIONE: Cambiamenti o modifiche non espressamente approvati dal responsabile la conformità potrebbe invalidare l'autorità dell'utente a utilizzare l'apparecchiatura!

Questo dispositivo è conforme alla Parte 15 delle Norme FCC. Il funzionamento è soggetto a quanto segue due condizioni:

1) Questo prodotto può causare interferenze dannose.

2) Questo prodotto deve accettare qualsiasi interferenza ricevuta, comprese le interferenze che potrebbero causare un funzionamento indesiderato.

AVVERTENZA: Modifiche o cambiamenti apportati a questo prodotto non espressamente approvati dalla parte responsabile della conformità potrebbero invalidare l'autorizzazione dell'utente a utilizzare il prodotto.

Nota: questo prodotto è stato testato e ritenuto conforme ai limiti per un dispositivo digitale di Classe B dispositivo ai sensi della Parte 15 delle Norme FCC . Questi limiti sono progettati per fornire ragionevoli protezione contro interferenze dannose in un impianto residenziale.

Questo prodotto genera, utilizza e può irradiare energia a radiofrequenza e, se non installato e utilizzato in conformità con le istruzioni, può causare interferenze dannose nelle radiocomunicazioni. Tuttavia, non vi è alcuna garanzia che non si verifichino interferenze in un particolare installazione. Se questo prodotto causa interferenze dannose alla ricezione radiofonica o televisiva, che può essere determinato accendendo e spegnendo il prodotto, si incoraggia l'utente a provare per correggere l'interferenza mediante una o più delle seguenti misure.

· Riorientare o riposizionare l'antenna ricevente.

· Aumentare la distanza tra il prodotto e il ricevitore.

· Collegare il prodotto a una presa su un circuito diverso da quello a cui è collegato il ricevitore collegato.

· Per assistenza, consultare il rivenditore o un tecnico radio/TV esperto.

Produttore: Shanghaimuxinmuyeyouxiangongsi
Indirizzo: Shuangchenglu 803nong11hao1602A-1609shi, baoshanqu, shanghai 200000 CN.
Importato in AUS: SIHAO PTY LTD. 1 ROKEVA STREETEASTWOOD NSW 2122 Australia
Importato negli USA: Sanven Technology Ltd. Suite 250, 9166 Anaheim Place, Rancho Cucamonga, CA 91730

EC	REP

E-CrossStu GmbH
Mainzer Landstr.69, 60329 Frankfurt am Main.

UK	REP

YH CONSULTING LIMITED.
C/O YH Consulting Limited Office 147, Centurion House, London Road, Staines-upon-Thames, Surrey, TW18 4AX

VEVOR

Affordable. Reliable. Home Improvement.

Bärbar elektrisk lyftanordning
Användarmanual

Modell: 500KG-HXA1 , 500KG-HXA 2, 500KG-HXA 3

500 kg-HXB1, 500 kg-HXB2, 500 kg-HXB3

500 kg-HXC1, 500 kg-HXC2, 500 kg-HXC3

VEVOR

Affordable. Reliable. Home Improvement.

Portable Power Electric Hoist

Modell: **500KG-HXA1 , 500KG-HXA 2 , 500KG-HXA 3**

Modell: **500KG-HXB1, 500KG-HXB2 , 2500KG-HXB3, 500KG-HXC1, 500KG-HXC2, 500KG-HXC3**

Detta är originalinstruktionerna, vänligen läs alla instruktioner noggrant innan du använder produkten. VEVOR förbehåller sig en tydlig tolkning av vår användarmanual. Produktens utseende ska vara beroende av den produkt du mottagit. Vi ber om ursäkt för att vi inte kommer att informera dig igen om det finns några teknik- eller programuppdateringar för vår produkt.

IMPORTANT SAFEGUARDS

	Varning – För att minska risken för skador måste användaren läsa instruktionsmanualen noggrant.
	Denna symbol, placerad före en säkerhetskommentar, indikerar en typ av försiktighetsåtgärd, varning eller fara. Att ignorera denna varning kan leda till en olycka. För att minska risken för skada, brand eller elchock, följ alltid rekommendationerna nedan .
	Varning - Var noga med att använda handskar när du använder den här produkten.
	Använd huvudskydd
	KORREKT AVFALLSHANTERING Denna produkt omfattas av bestämmelserna i EU-direktiv 2012/19/EU. Symbolen som visar en överstruken soptunna indikerar att produkten kräver separat sophämtning inom Europeiska unionen. Detta gäller produkten och alla tillbehör som är märkta med denna symbol. Produkter som är märkta som sådana får inte kasseras med vanligt hushållsavfall, utan måste lämnas till en insamlingsplats för återvinning av elektriska och elektroniska apparater.

⚠WARNING

1. Läs noggrant och förstå alla **MONTERINGS- OCH BRUKSANVISNINGAR** innan du använder maskinen.
2. Underlåtenhet att följa säkerhetsreglerna och andra grundläggande säkerhetsåtgärder kan leda till allvarliga personskador.

GENERAL SAFETY RULES

1. Överbelasta aldrig.
2. Lyft aldrig människor eller djur. Håll barn och åskådare borta från området under och runt lasten som lyfts. Håll dig borta från området mellan produkten och lasten när du använder produkten.
3. Innehåll inte explosiva, brandfarliga ämnen i den miljö där produkten används .
4. Se till att kablarna och de elektriska terminalerna är isolerade
5. Stödkonstruktionen och lastförbindningsanordningen kan väljas för att motstå produktens maximala dragkraft.
6. Använd inte en trasig , felfungerande eller skadad produkt.
7. Stålvajerns livslängd är nära relaterad till användningen ; de nya produkterna på vajern måste återhämta sig under belastning och lindas jämnt på trumman ; annars kommer felaktig lindning att skada vajern.
8. Regelbunden smörjning av stålvajern bör använda en styv borste eller träbit, förbjudet att smörja in arbetslinan direkt för hand.
9. Innan produkten används, eliminera alla faktorer eller hinder som kan störa produktens säkra användning.
10. Vidrör inte vajern eller kroken vid spänning eller belastning.
11. Var uppmärksam på lastens stabilitet under arbetet. Skaka eller rotera inte lasten.
12. Dra inte stålvajern över den röda färgens längd. Reservera en viss säker längd .
13. När produkten inte används, repareras eller byts ut, är det nödvändigt att dra ur nätsladden i tid.
14. Använd inte denna produkt för att dra andra fordon . Stötbelastningen gör mycket lätt att den momentana bärförmågan blir större än stållinans eller produkternas bärförmåga.
15. Denna produkt kan inte användas för att fixera belastningen under drift.
16. Var inte benägen att dra in lyftanordningen.
17. När produkten inte fungerar får tunga föremål inte hänga i luften för att förhindra att delarna deformeras permanent.
18. Lägg inte någon del av produkten i vatten eller våt miljö under

användning.
19. Korrekt användning av det jordade AC-uttaget genom läckageskyddsanordningen för att skydda uttaget.
20. Använd inte denna produkt i fuktig miljö.
21. Undvik att skadas av vassa föremål när du drar i trådar
22. Tänk på att de varningar som tidigare diskuterats inte kan täcka alla möjliga händelser och omständigheter. Det är viktigt att personen som installerar, lastar/lossar och använder denna produkt alltid använder sunt förnuft.

SPARA INSTRUKTIONERNA

MODEL AND PARAMETERS

Modell: 500KG-HXA1

Betyg (er): 120V ~ , 60Hz , 1500W

Modell: 500KG-HXA 2, 500KG-HXA 3

Betyg (er): 220–240 V~, 50 Hz , 1500 W

Lyftkrok: dubbel

Lyftkapacitet: Max 500 kg

Lyfthastighet obelastad: 16,4 fot /min (5 m/min) Max

Lyfthöjd : 7,6 m

Kontrollmetoder: Manuell/Trådbunden/Trådlös

Modell: 500KG-HX B 1

Betyg (er): 120V ~ , 60Hz , 1500W

Modell: 500KG-HX B2, 500KG-HX B3

Märkeffekt (er): 220–240 V~, 50 Hz , 1500 W

Lyftkrok: enkel

Lyftkapacitet: Max 500 kg

Lyfthastighet obelastad: 16,4 fot /min (5 m/min) Max

Lyfthöjd : 7,6 m

Kontrollmetoder: Manuell/Trådlös

Modell: 500KG-HX C 1

Betyg (er): 120V ~ , 60Hz , 1500W

Modell: 500KG-HX C2, 500 kg-HX C3

Märkeffekt (er): 220–240 V~, 50 Hz , 1500 W

Lyftkrok: enkel

Lyftkapacitet: Max 500 kg

Lyfthastighet obelastad: 16,4 fot /min (5 m/min) Max

Lyfthöjd : 7,6 m

Kontrollmetoder: Manuell/Trådbunden

STRUCTURE DIAGRAM

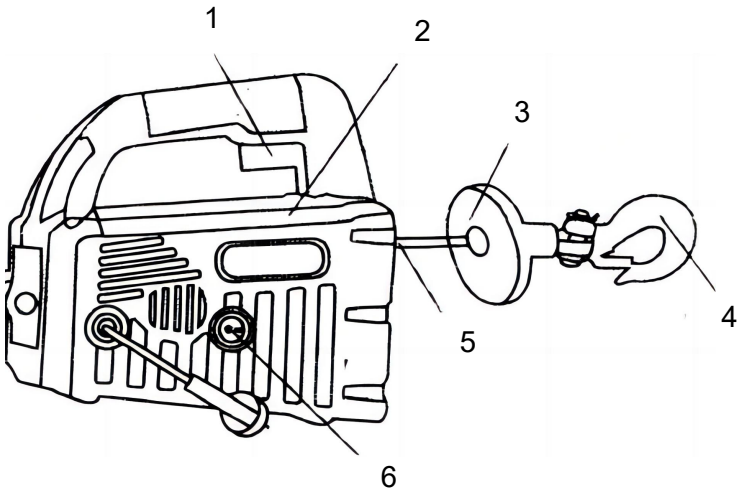

1. Positiv och negativ startbrytare
2. Lastindikator
3. Stötfångarblock
4. Krok
5. Styrlina
6. Strömbrytare

COMPONENTS

	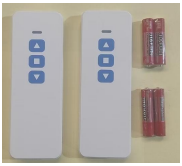	VEVOR TOUGH TOOLS, HALF PRICE Technical Support and 2 Warranty Certificate www.vevor.com/support Portable Power Electric Hoist User Manual Model: 500-A1, 500-B1, 500-C1

A. Elektrisk lyftanordning (X1)	**B. Trådlös fjärrkontroll + AAA 1,5 V-batterier (X 2) (endast 500KG-HXA1 och 500KG-HX B 1)**	C. Användarmanual (X1)
D. Lyftrem (X1)	E.Handskar (X2)	F. Kol B- rusning (X2)
G. Trådbunden fjärrkontroll (X 1) (Endast 500 KG-HXA1 och 500 KG-HX C 1)	**H.** monteringsplatta **(X1) (Endast 500 kg-HX B 1 och 500 kg-HX C 1)**	**I.** bult **(1 st) (Endast 500 kg-HX B 1 och 500 kg-HX C 1)**

INSTALLATION INSTRUCTIONS

1. Först och främst, se till att lyftanordningen är stadigt upphängd och tillförlitlig.
2. Belastningen på upphängningsstången måste vara större än vikten av vikten och lyftanordningen.
3. Det är strängt förbjudet att använda lyftanordningen vid överbelastning.
4. Det är förbjudet att arbeta med andra styrkor än arbetskraft.
5. Utför en säkerhetsinspektion av lyftanordningen före användning, utför ett tomgångstest på lyftanordningen och justera den nedre krokens position i enlighet med faktiska krav.
6. Kontrollera innan lyftning om de övre och nedre krokarna är fastfästa.
7. Vid lyft av tunga föremål är det strängt förbjudet för personal att utföra

något arbete eller gå under tunga föremål för att undvika personskador eller olyckor.

Fjärrkontroll Obs:

1. Se till att fjärrkontrollen är inom räckhåll och att det inte finns några hinder runt den .
2. Produktens fjärrkontrollfunktion, beroende på köpet av strömbrytaren, det röda ljuset från vajern i eller ur arbete.
3. Strömbrist i fjärrkontrollsändaren, mer än fjärrkontrollens avstånd eller allvarlig störning, det kommer att bli en långsam drift eller fördröjning. Denna gång bör driften stoppas, felsökas och sedan utföras.
4. Låt inte fjärrkontrollen komma i kontakt med vatten eller fukt . Om det uppstår signalstörningar kan fjärrkontrollen orsaka läckage eller skador på den interna kretsen. Signalstörningar kommer att påverka resultatet av fjärrkontrollen.
5. Använd inte vassa föremål för att trycka på fjärrkontrollen för att undvika att skada utrustningen.
6 . Om den inte används under en längre tid, ta ur batteriet.
7. Denna enhet uppfyller del 15 i FCC-reglerna. Användning är underkastad följande två villkor: (1) Denna enhet får inte orsaka skadliga störningar, och (2) denna enhet måste acceptera alla mottagna störningar, inklusive störningar som kan orsaka oönskad drift .

Instruktion för stålvajer:

1. Operatören bör förstå produktens situation och vara bekant med dess prestanda .
2. Kontrollera före lyftning eller dragfästets struktur, produkter, selar och andra tillbehör för eventuella skador. Byt ut skadade delar före lyftning.
3. Förstå lastvikten och se till att riggen, lyftanordningen och fästet kan bära vikten.
4. Kontrollera om lasten är under produkten eller i samma linje som produkten . Stållinan får inte vridas så att den böjs , och det är viktigt att se till att ingen person som står långt ifrån lasten skadas.
5. Lossa långsamt repet och dra upp lasten om det uppstår överbelastning för att minska lasten i tid och justera.

6 . Vid lyft av tunga föremål, tillåt inte snabba lyft för att undvika olyckor .
7. Kontrollera vajern före användning. Om vajern är sliten, knuten eller skadad, byt ut den i tid .
8 . När stållinan dras ut, håll den lätt spänd för att förhindra lindning och knutar .

Laddningsanmärkning:

1. Använd inte en lastbegränsare för att stoppa lasten och närma dig inte kabelstoppkroken .
2. Lyft eller dra inte i någon avvikelse från lastens mittpunkt, vilket kan resultera i risk för last, för att säkerställa att lasten är under produkten.
3. Sväng eller linda inte runt lasten.

Överbelastning eller överhettning:

1. Motorkraftens ungefärliga värde visas på lastdisplayen. När motorn är överbelastad stannar produkten och de två röda lamporna på monitorn blinkar tills maskinen kan användas igen. Detta händer när vajerspänningen tas bort för att minska belastningen. Om överbelastningssensorn löser ut , försök inte att belasta samma vikt för att undvika skador på produkten.
2. Arbetar för S3--25%, använd den inte under en längre tid . Kontinuerlig användning ökar risken för osäkra faktorer och allvarliga skador på motorn .

MAINTENANCE

1. Kontrollera produktens skick ofta.
2. Använd inte skadade produkter .
3. Se till att alla komponenter är i gott skick. Om produkten eller kroken skadas genom en olyckshändelse, eller om något annat
Om typen av skada noteras bör den bytas ut.
4. Om stållinan har slitits ut eller börjar visa tecken på att trådarna går av måste den bytas ut innan den används igen.
5. Skydda stålvajern och krokarna från kontaminering . Använd en ren handduk för att torka upp smuts.
6. Kolborsten kommer att slitas länge . Vänligen hitta en fackman som kan byta ut den .
7. Placera produkten i en torr, ren och skyddad miljö.

FCC-information (FCC-ID för fjärrkontroll: 2BCH8-YTK) :

VARNING: Ändringar eller modifieringar som inte uttryckligen godkänts av den part som ansvarar för efterlevnad kan upphäva användarens rätt att använda utrustningen!

Denna enhet uppfyller del 15 i FCC-reglerna. Användning är underkastad följande två villkor:

1) Denna produkt kan orsaka skadliga störningar.

2) Denna produkt måste acceptera alla mottagna störningar, inklusive störningar som kan orsaka oönskad drift.

VARNING: Ändringar eller modifieringar av denna produkt som inte uttryckligen godkänts av den part som ansvarar för efterlevnaden kan ogiltigförklara användarens rätt att använda produkten.

Obs: Denna produkt har testats och befunnits uppfylla gränserna för en digital enhet av klass B. enhet i enlighet med del 15 i FCC-reglerna . Dessa gränser är utformade för att ge rimliga skydd mot skadliga störningar i en bostadsinstallation. Denna produkt genererar, använder och kan utstråla radiofrekvensenergi, och om den inte installeras och används i enlighet med instruktionerna kan det orsaka

skadliga störningar i radiokommunikation. Det finns dock ingen garanti för att störningar inte kommer att uppstå i en viss installation. Om denna produkt orsakar skadliga störningar för radio- eller tv-mottagning, vilket kan avgöras genom att stänga av och slå på produkten, uppmanas användaren att prova för att korrigera störningen med en eller flera av följande åtgärder.

· Rikta om eller flytta mottagarantennen.

· Öka avståndet mellan produkten och mottagaren .

· Anslut produkten till ett uttag på en annan krets än den som mottagaren är ansluten till ansluten.

· Kontakta återförsäljaren eller en erfaren radio-/TV-tekniker för hjälp.

Tillverkare: Shanghaimuxinmuyeyouxiangongsi

Adress: Shuangchenglu 803nong11hao1602A-1609shi, baoshanqu,

shanghai 200000 CN.

Importerad till Australien: SIHAO PTY LTD. 1 ROKEVA STREETEASTWOOD NSW 2122 Australien

Importerad till USA: Sanven Technology Ltd. Suite 250, 9166 Anaheim Place, Rancho Cucamonga, CA 91730

EC	**REP**

E-CrossStu GmbH
Mainzer Landstr.69, 60329 Frankfurt am Main.

UK	**REP**

YH CONSULTING LIMITED.
C/O YH Consulting Limited Office 147, Centurion House, London Road, Staines-upon-Thames, Surrey, TW18 4AX