VEVOR

Upgrade · The Home Creator Way

INFLATABLE CABIN TENTS

Model:121263 / 121264 /121265

VEVOR
Upgrade·The Home Creator Way

INFLATABLE CABIN TENTS

MODEL:121263 / 121264 /121265

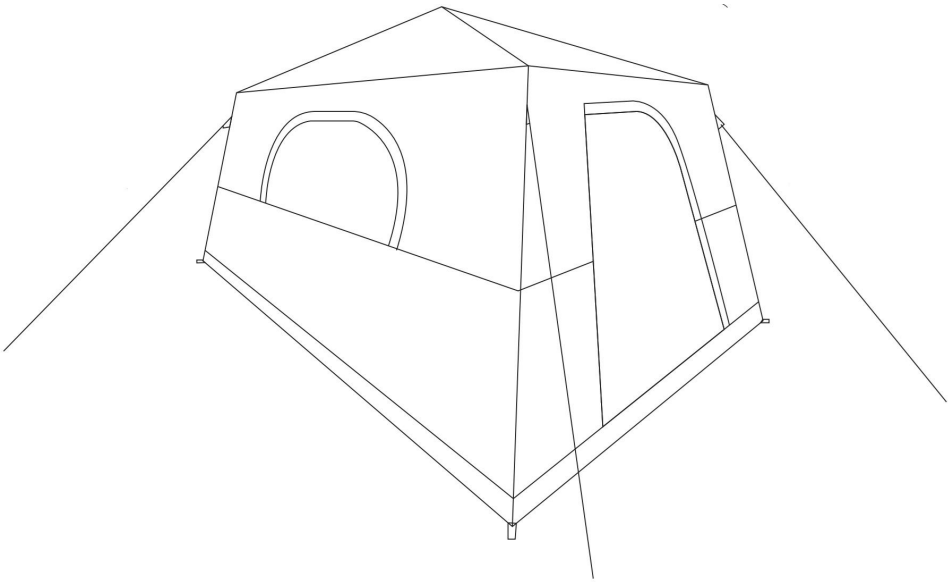

This is the original instruction, please read all manual instructions carefully before operating. VEVOR reserves a clear interpretation of our user manual. The appearance of the product shall be subject to the product you received. Please forgive us that we won't inform you again if there are any technology or software updates on our product.

WARNING:

Read this material before using this product. Failure to do so can result in serious injury.

Assembly precautions

The product complies with relevant standards and regulations. Installation of this device must comply with all applicable regulations, and it should only be operated in well-ventilated areas. Please read the user manual before installing and using this equipment.

- Never smoke inside the tent. Never use candles, light matches, or allowany type of open flame in or near the tent.
- Do not cook inside the tent.
- Do not store flammable liquids inside the tent.
- Allow adequate ventilation inside the tent at all times
- Never refuel lanterns, heaters or stoves inside the tent.
- NEVER run the engine when the tent is attached to the vehicle.
- When the temperature is below freezing, do not install the tent whenyour vehicle is wet as it may cause damage.
- Do not attempt to drive the vehicle with the tent attached.
- Product can be used by persons with reduced physical, sensory or mental capabilities or lack of experience and knowledge if they have been given supervision or instruction concerning use of the appliance in a safe way and if they understand the hazards involved.
- The product is not a toy, children shall not play with the product.
- Cleaning and user maintenance shall not be made by children without supervision.
- Avoid injury, children should not play around inside the product or to rely on.
- This product is not recommended during thunderstorms.
- Please properly keep product. Check whether the product is abnormal before use. If it is abnormal, please stop using it.
- Please use the product according to the intended use, warn of potential injury from misuse.
- CORRECT DISPOSAL

This product is subject to the provision of european Directive 2012/19/EU. The

symbol showing a wheelie bin crossed through indicates that the product requires separate refuse collection in the European Union. This applies to the product and all accessories marked with this symbol. Products marked as such may not be discarded with normal domestic waste, but must be taken to acollection point for recycling electrical and electronic devices.

- FCC Information:
CAUTION: Changes or modifications not expressly approved by the party responsible for compliance could void the user's authority to operate the equipment!
This device complies with Part 15 of the FCC Rules. Operation is subject to the following two conditions:
1) This product may cause harmful interference.
2)This product must accept any interference received, including interference that may cause undesired operation.

SPECIFICATIONS

Model	121263
Product Size	10*10ft /3*3m
Color	Khaki + lower brown

Model	121264
Product Size	10*10ft /3*3m
Color	Khaki + Green

Model	121265
Product Size	14*8ft /4.27*2.7m
Color	Khaki + lower brown

Battery set Parameters

1. Only use the power adapter compliant with standard GB4706.1-2005.
2. Air pressure: The air pump stops automatically at the normal operating pressure of 5.8 Psi.
3. Air flow rate: 40–45 L/min
4. Charging time: 3–4 hours; Discharging time: ≤ 15 minutes
5. Standard charger current: DC 5V 1.5A
6. Maximum current: DC 5V 2.5A
7. **Guidance Note：When storing the battery for a long time without use, keep its charge level at no less than 30%–50%, and perform a full charge-discharge cycle every three months.**

PARTS LIST

Serial number	Quantity	Part picture	Name
#1	x1	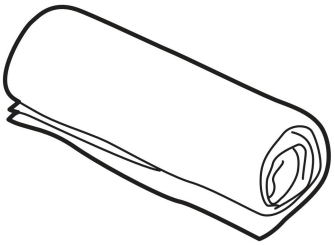	Tent
#2	x1	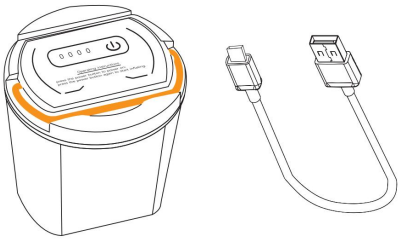	Battery Set
#3	x12		Ground peg
#4	x4	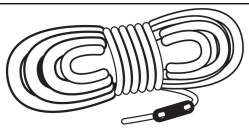	Guy Rope
#5	x1	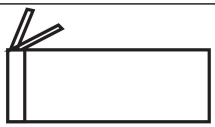	Accessory Bag
#6	x1	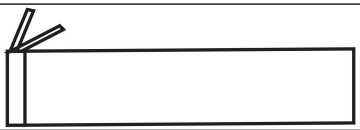	Pole Bag
#7	x1	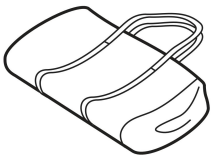	Carrying Bag

ASSEMBLY STEP

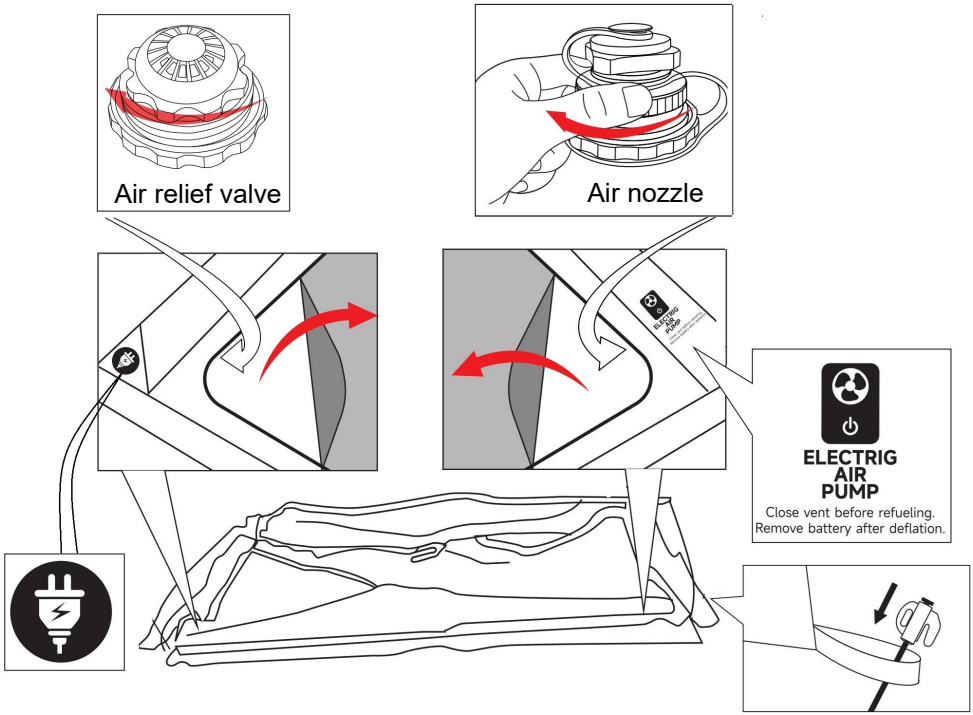

As shown in the picture, lay the tent flat on the ground and fix the four corners with ground pegs.

Locate the【ELECTRIG AIR PUMP】icon, unzip the door cover,find the air nozzle on the inner air column directly facing the icon, and tighten the second-layer cap of the air nozzle clockwise.

Find the 【】 icon, enter the tent interior, locate the red air relief valve on the inner air column directly facing the icon,and check whether it is tightened.

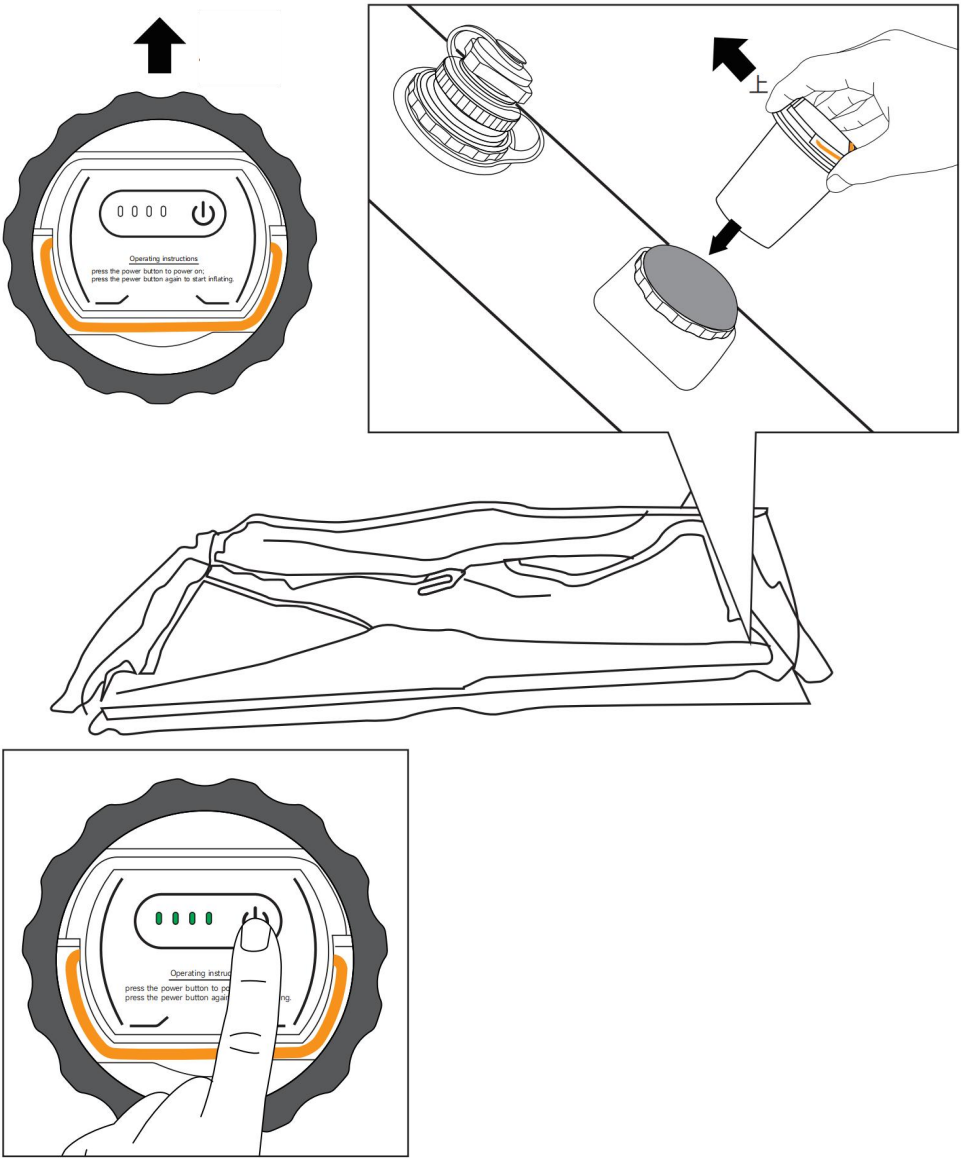

Find the battery compartment next to the air nozzle and insert the battery.Install it in the direction shown in the picture, and press firmly until it is fully seated.
Then press the power switch; the green light will turn on when ready.
(If the green light is on but you do not hear the humming sound of the machine working, the battery is not properly seated.Please remove and reinstall the battery firmly into place.)

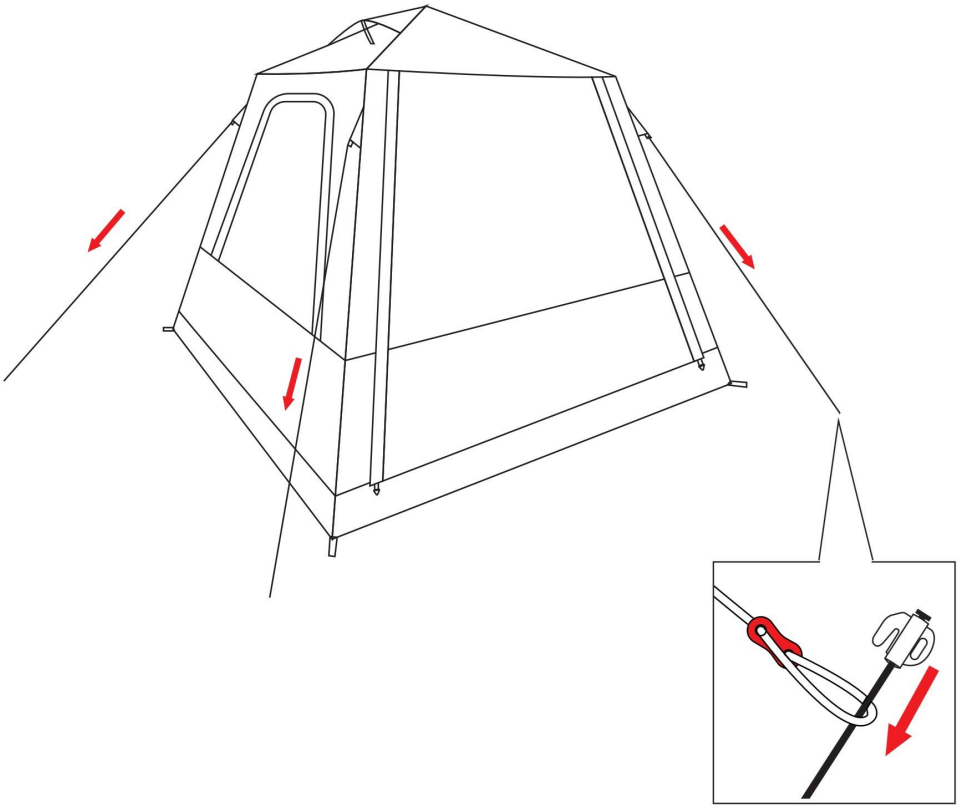

When you no longer hear the humming sound, inflation is complete.
Then pull out the guy ropes tied to the tent and secure them to the ground with ground pegs.
(The guy ropes are equipped with adjusters for length adjustment.)

ASSEMBLY STEP

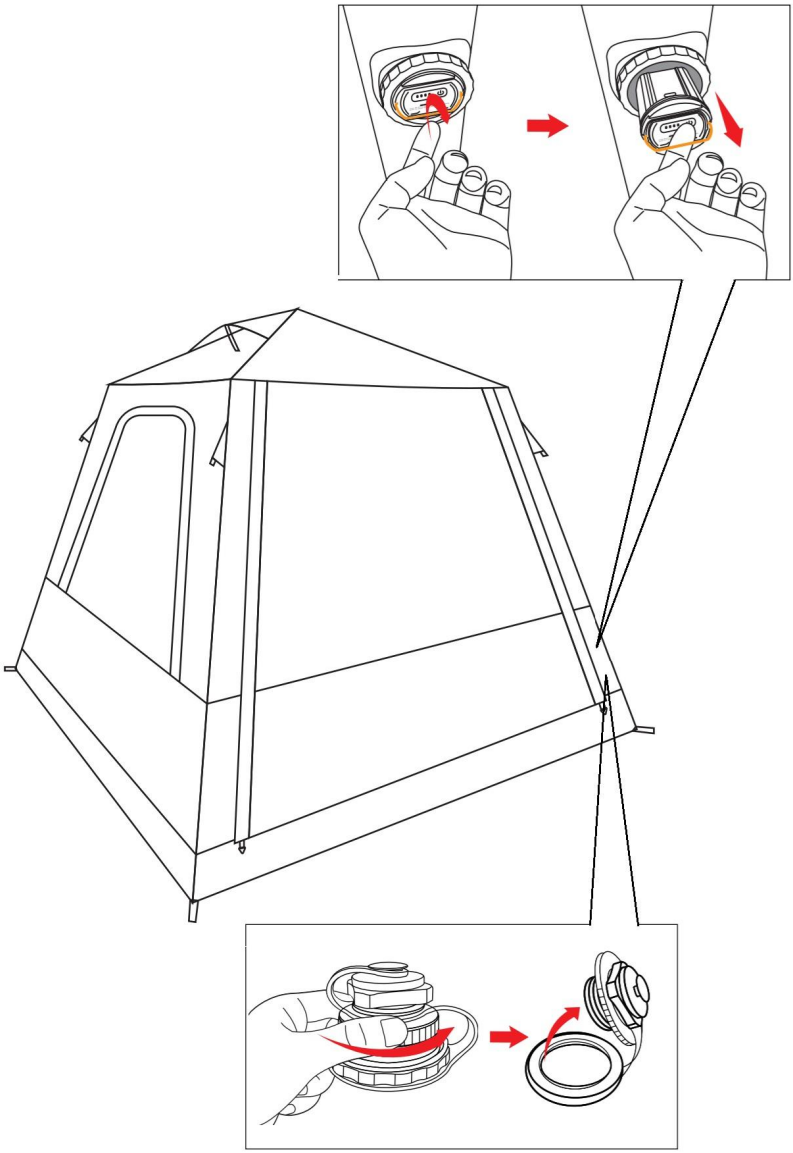

Remove the support poles, take out the ground pegs, and store the guy ropes properly.Put them into the corresponding storage bags.

Then enter the tent, take out the battery, find the air nozzle,and open the second-layer cap of the air nozzle to deflate.

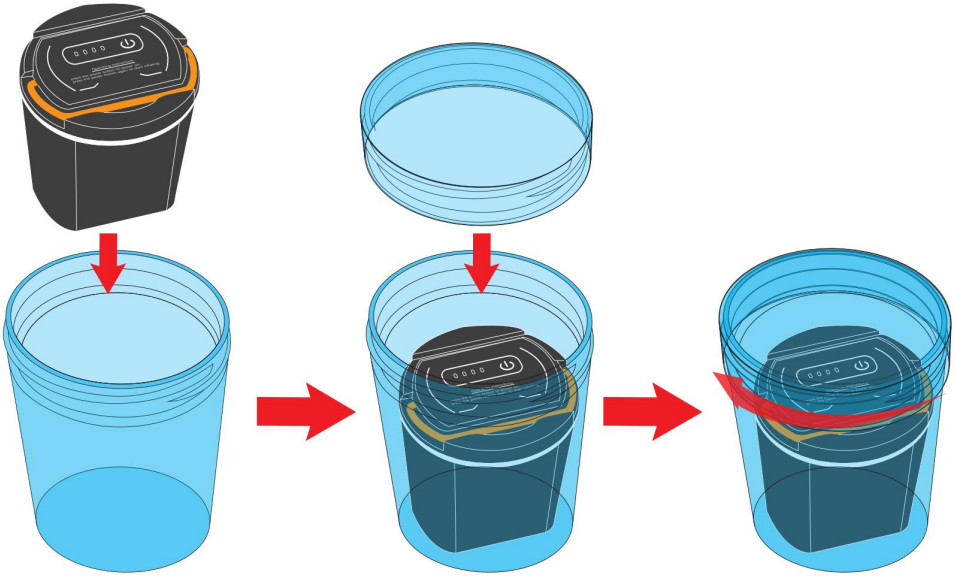

Put the removed battery into the supplied canister for storage.

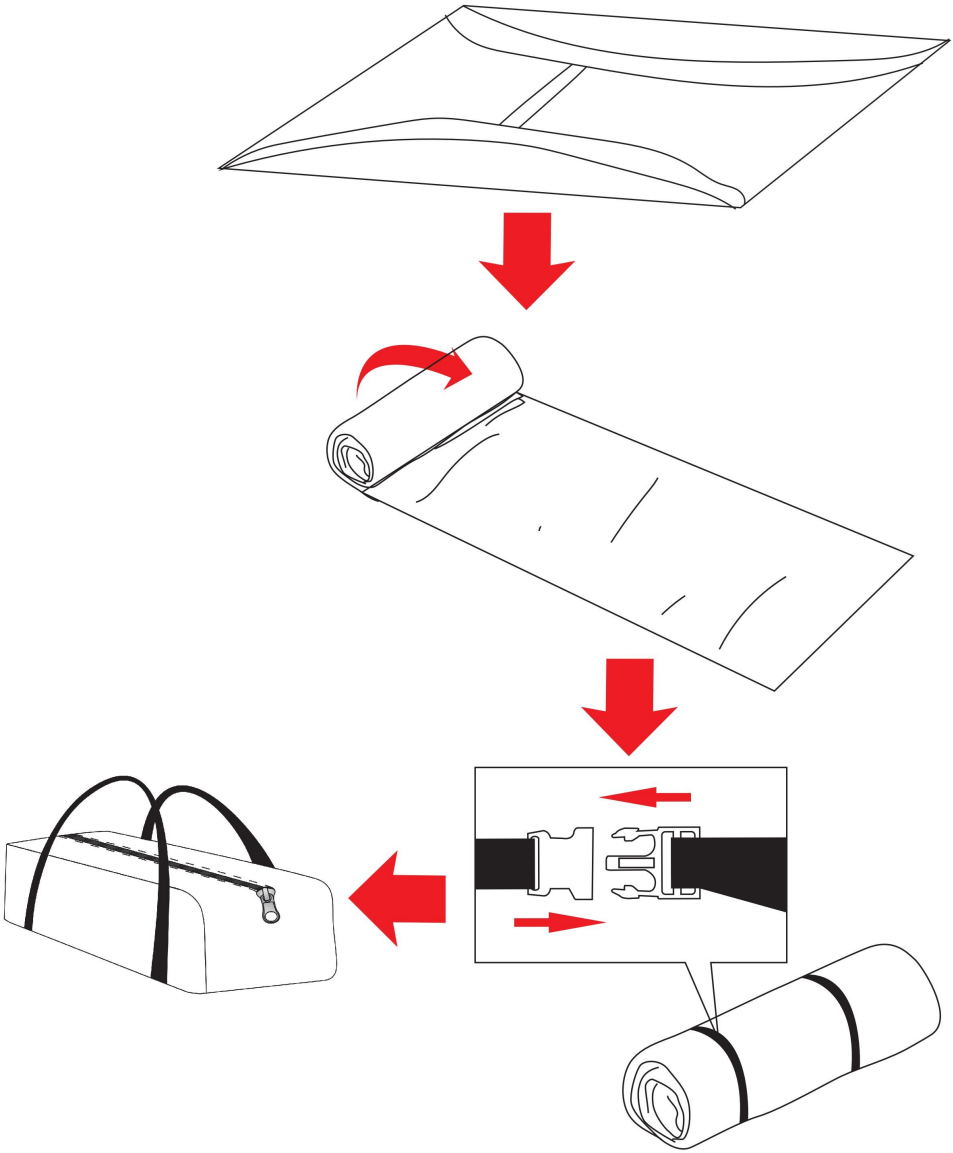

Press the tent to expel as much air as possible.When folding, take care not to press on the air columns.Start folding from the end while pressing air out toward the air columns.

Fold the tent to a width slightly smaller than the length of the storage bag, then roll it up.Tighten it with the included straps, then put it into the storage bag together with other accessories.Storage is complete.



VEVOR

Upgrade · The Home Creator Way

TIENDAS DE CAMPAÑA TIPO CABAÑA

INFLABLES

Modelo: 121263 / 121264 / 121265

VEVOR
Upgrade·The Home Creator Way

INFLATABLE CABIN TENTS

MODELO: 121263 / 121264 / 121265

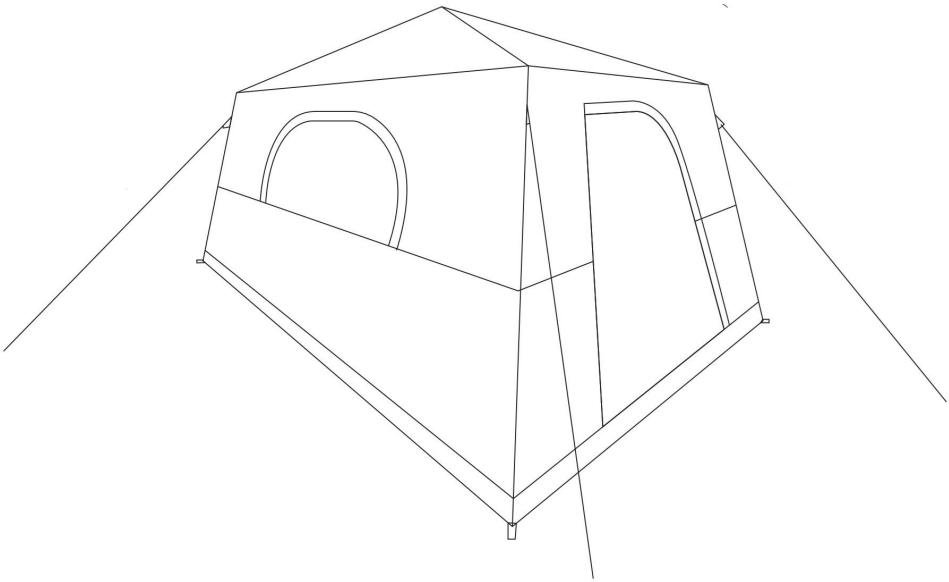

Estas son las instrucciones originales. Lea atentamente todo el manual antes de usar el producto. VEVOR se reserva el derecho de interpretar el manual de usuario. El aspecto del producto puede variar con respecto al que reciba. Le pedimos disculpas si no le informamos nuevamente sobre actualizaciones de tecnología o software.

ADVERTENCIA:

Lea este material antes de usar este producto. No hacerlo puede provocar lesiones graves.

Precauciones de montaje

El producto cumple con las normas y reglamentos pertinentes. La instalación de este dispositivo debe cumplir con todas las normativas aplicables y solo debe utilizarse en áreas bien ventiladas. Lea el manual de usuario antes de instalar y utilizar este equipo.

- Nunca fume dentro de la tienda de campaña. Nunca use velas, encienda fósforos ni permita ningún tipo de llama abierta dentro o cerca de la tienda.
- No cocine dentro de la tienda de campaña.
- No guarde líquidos inflamables dentro de la tienda de campaña.
- Permita una ventilación adecuada dentro de la tienda en todo momento.
- Nunca recargues el combustible de linternas, calentadores o estufas dentro de la tienda de campaña.
- NUNCA ponga en marcha el motor cuando la tienda de campaña esté acoplada al vehículo.
- Cuando la temperatura esté por debajo del punto de congelación, no instale la tienda de campaña si su vehículo está mojado, ya que podría dañarse.
- No intente conducir el vehículo con la tienda de campaña instalada.
- El producto puede ser utilizado por personas con capacidades físicas, sensoriales o mentales reducidas o con falta de experiencia y conocimiento, siempre que hayan recibido supervisión o instrucciones sobre el uso seguro del aparato y comprendan los riesgos que conlleva.
- El producto no es un juguete, los niños no deben jugar con él.
- Los niños no deberán realizar tareas de limpieza ni mantenimiento por parte del usuario sin supervisión.
- Para evitar lesiones, los niños no deben jugar dentro del producto ni apoyarse en él.
- No se recomienda el uso de este producto durante tormentas eléctricas.
- Por favor, conserve el producto adecuadamente. Compruebe si el producto presenta alguna anomalía antes de usarlo. Si detecta alguna anomalía, deje de usarlo .

- Utilice el producto de acuerdo con el uso previsto; tenga en cuenta que un uso indebido puede causar lesiones.
- ELIMINACIÓN CORRECTA
Este producto está sujeto a la Directiva europea 2012/19/UE. El símbolo de un contenedor de basura tachado indica que el producto requiere recogida selectiva en la Unión Europea. Esto se aplica al producto y a todos sus accesorios. Los productos marcados con este símbolo no deben desecharse con la basura doméstica habitual, sino que deben llevarse a un punto de recogida para el reciclaje de aparatos eléctricos y electrónicos.

- Información de la FCC:
PRECAUCIÓN: ¡Los cambios o modificaciones no aprobados expresamente por la parte responsable del cumplimiento podrían anular la autorización del usuario para operar el equipo!
Este dispositivo cumple con la Parte 15 de las Normas de la FCC. Su funcionamiento está sujeto a las dos condiciones siguientes:
1) Este producto puede causar interferencias perjudiciales.
2) Este producto debe aceptar cualquier interferencia recibida, incluyendo la que pueda causar un funcionamiento no deseado.

SPECIFICATIONS

Modelo	121263
Tamaño del producto	10 * 10 pies / 3 * 3 metros
Color	Caqui + marrón inferior

Modelo	12126 4
Tamaño del producto	10 * 10 pies / 3 * 3 metros
Color	Caqui + Verde

Modelo	12126 5
Tamaño del producto	14*8 pies / 4,27*2,7 metros
Color	Caqui + marrón inferior

Battery set Parameters

8. Utilice únicamente adaptadores de corriente que cumplan con la norma GB4706.1-2005.
9. Presión de aire: La bomba de aire se detiene automáticamente a la presión normal de funcionamiento de 5,8 psi.
10. Caudal de aire: 40–45 L/min
11. Tiempo de carga: 3–4 horas; Tiempo de descarga: ≤ 15 minutos
12. Corriente de carga estándar: CC 5V 1,5A
13. Corriente máxima: CC 5V 2,5A
14. Nota orientativa : Cuando almacene la batería durante un período prolongado sin usarla, mantenga su nivel de carga entre el 30 % y el 50 %, y realice un ciclo completo de carga y descarga cada tres meses.

PARTS LIST

Número de serie	Cantidad	Imagen parcial	Nombre
#1	x1	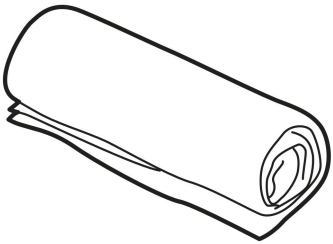	Carpa
#2	x1	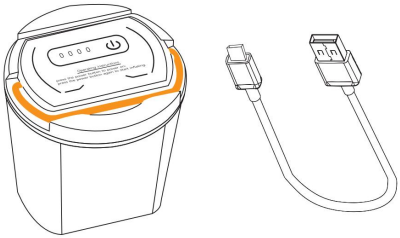	Juego de baterías
#3	x12		estaca de suelo
#4	x4	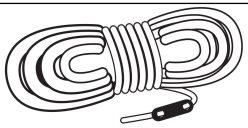	Cuerda de sujeción
#5	x1	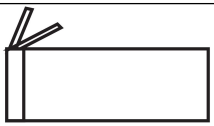	Bolsa de accesorios
#6	x1	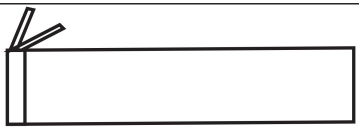	Bolsa de postes

#7	x1	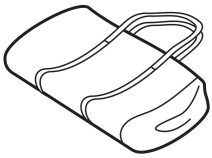	Bolsa de transporte

ASSEMBLY STEP

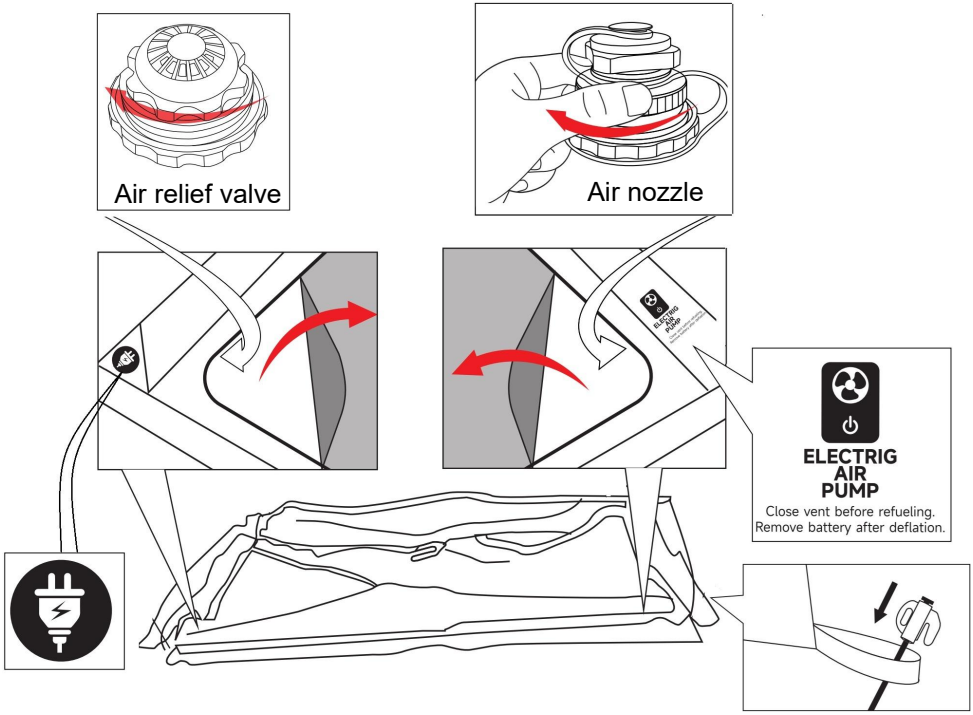

Como se muestra en la imagen, extienda la tienda de campaña sobre el suelo y fije las cuatro esquinas con estacas.

Localice el icono 【BOMBA DE AIRE ELÉCTRICA】, abra la cremallera de la tapa de la puerta, encuentre la boquilla de aire en la columna de aire interior que está justo enfrente del icono y apriete la tapa de la segunda capa de la boquilla de aire en el sentido de las agujas del reloj.

Busque el icono 【 】, entre al interior de la tienda, localice la válvula de alivio de aire roja en la columna de aire interior que está directamente frente al icono y compruebe si está apretada.

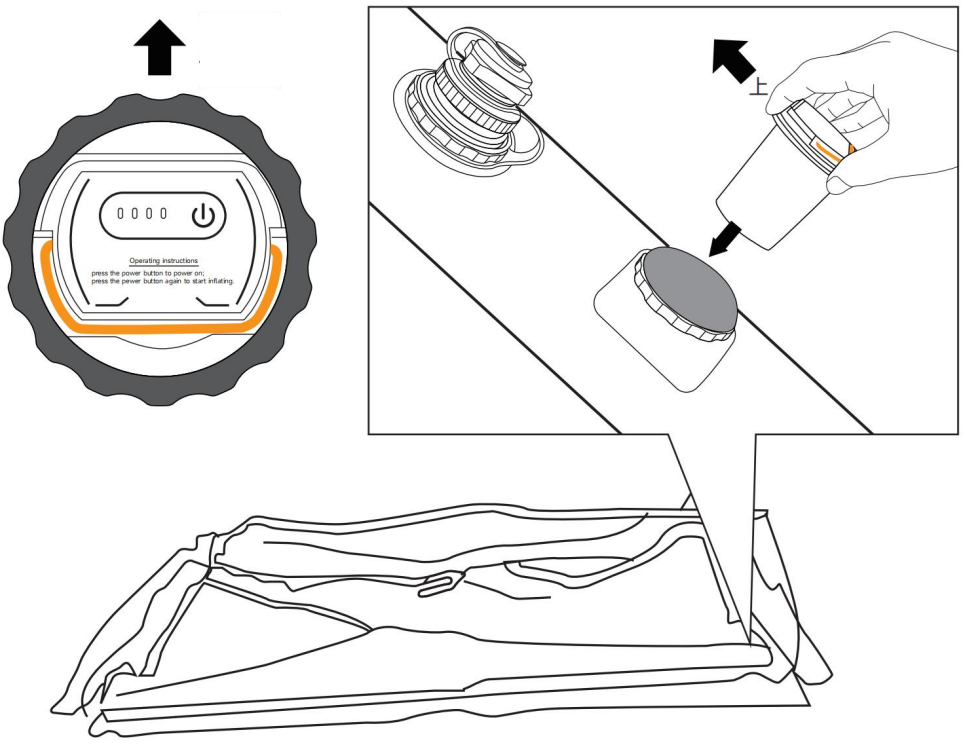

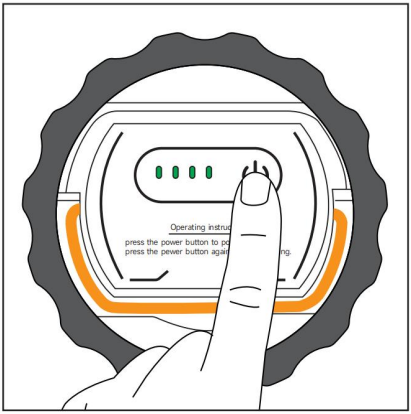

Localiza el compartimento de la batería junto a la boquilla de aire e inserta la batería. Instálala en la dirección que se muestra en la imagen y presiona firmemente hasta que quede completamente encajada.
A continuación, pulse el interruptor de encendido; la luz verde se encenderá cuando esté listo.
(Si la luz verde está encendida pero no oye el zumbido que indica que la máquina está funcionando, la batería no está bien colocada. Retire la batería y vuelva a instalarla firmemente en su lugar).

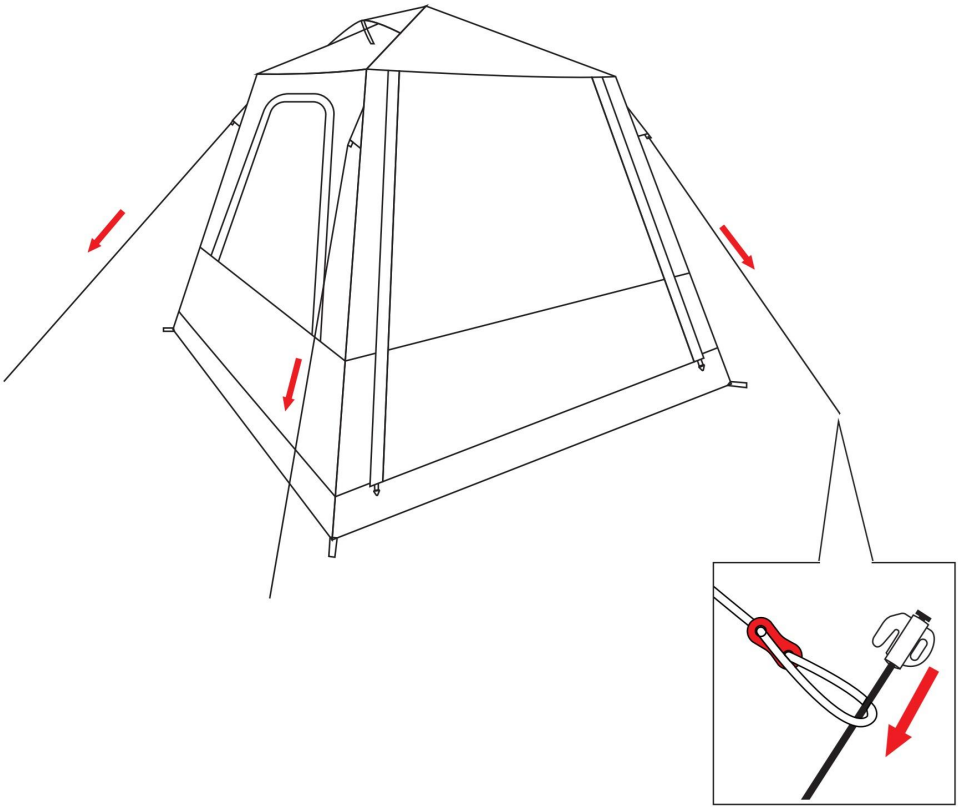

Cuando ya no oigas el zumbido, el inflado estará completo.
Luego, desenrolla los vientos que sujetan la tienda y fíjalos al suelo con estacas.
(Los vientos están equipados con ajustadores para regular su longitud).

ASSEMBLY STEP

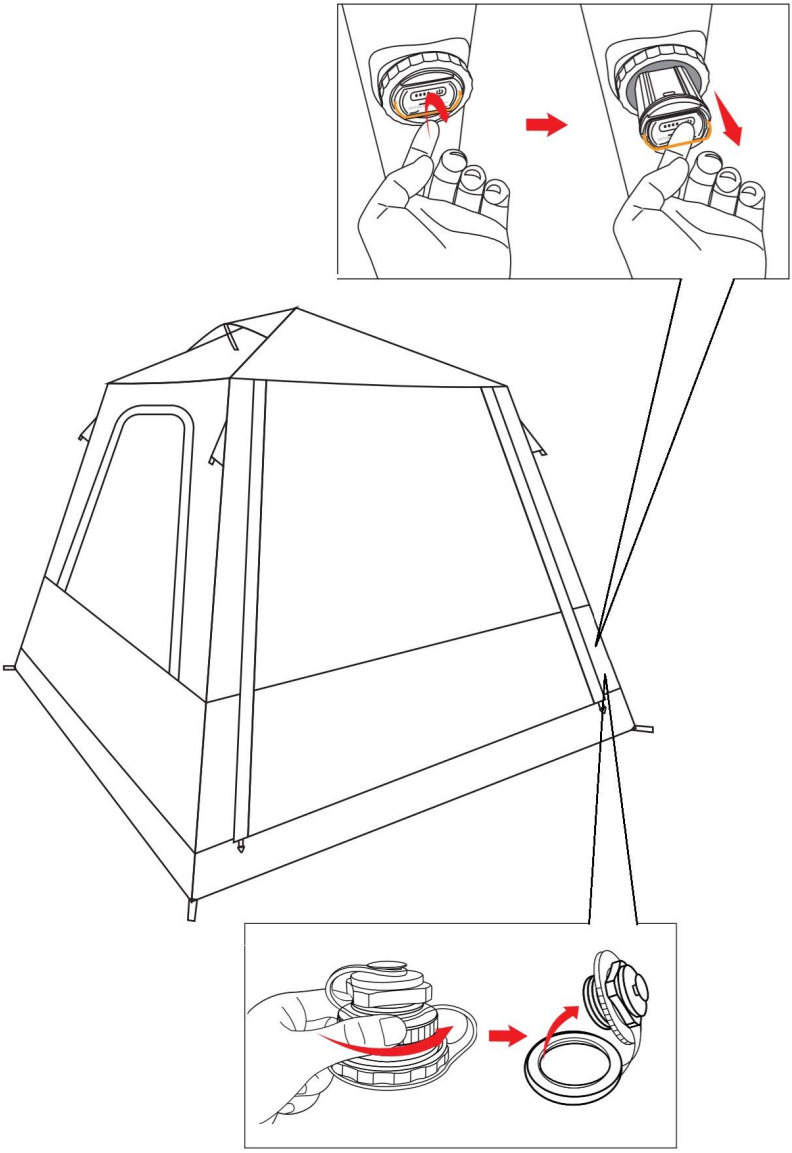

Retire los postes de soporte, saque las estacas del suelo y guarde correctamente los vientos. Colóquelos en las bolsas de almacenamiento correspondientes. Luego, entra en la tienda de campaña, saca la batería, localiza la boquilla de aire y abre la tapa de la segunda capa de la boquilla para desinflarla.

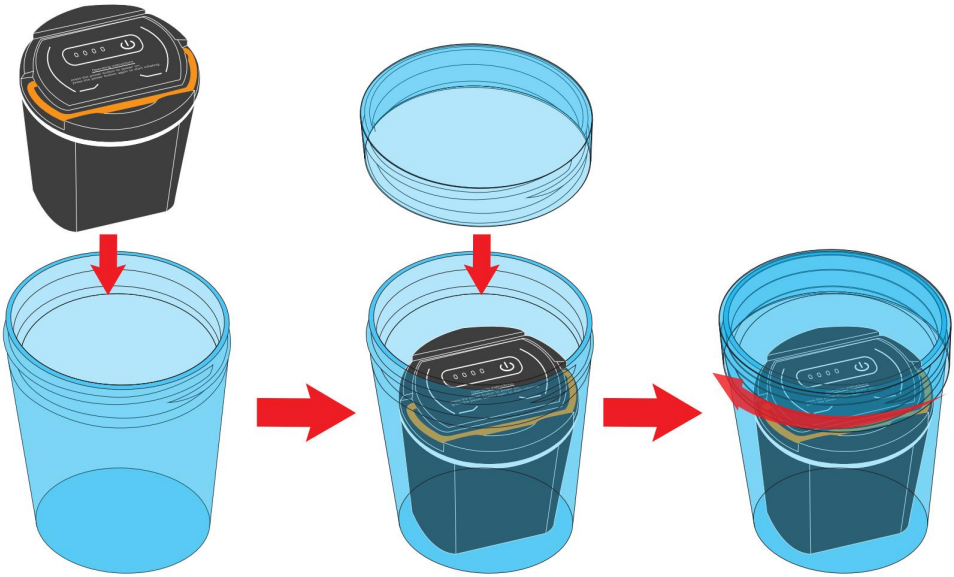

Coloque la batería extraída en el recipiente suministrado para su almacenamiento.

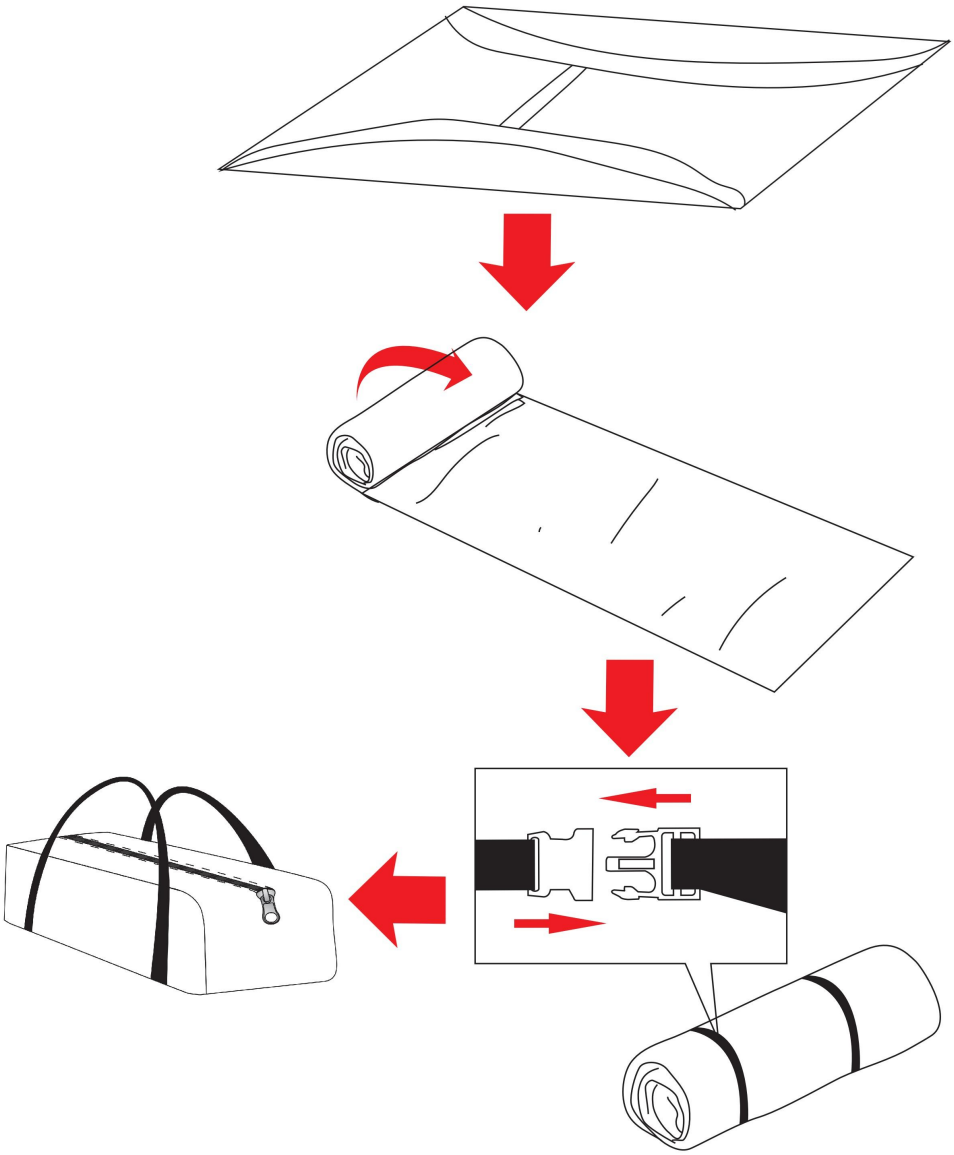

Presione la tienda para expulsar la mayor cantidad de aire posible. Al doblarla, tenga cuidado de no presionar las columnas de aire. Comience a doblarla desde el extremo mientras empuja el aire hacia las columnas de aire.

Dobla la tienda de campaña hasta que su ancho sea ligeramente menor que el largo de la bolsa de almacenamiento y luego enróllala. Ajústala con las correas

incluidas y luego colócala en la bolsa de almacenamiento junto con los demás accesorios. El almacenamiento está completo.



VEVOR

Upgrade · The Home Creator Way

UPPBLÅSBARA STUGTÄLT

Modell: 121263 / 121264 /121265

VEVOR
Upgrade·The Home Creator Way

INFLATABLE CABIN TENTS

MODELL: 121263 / 121264 /121265

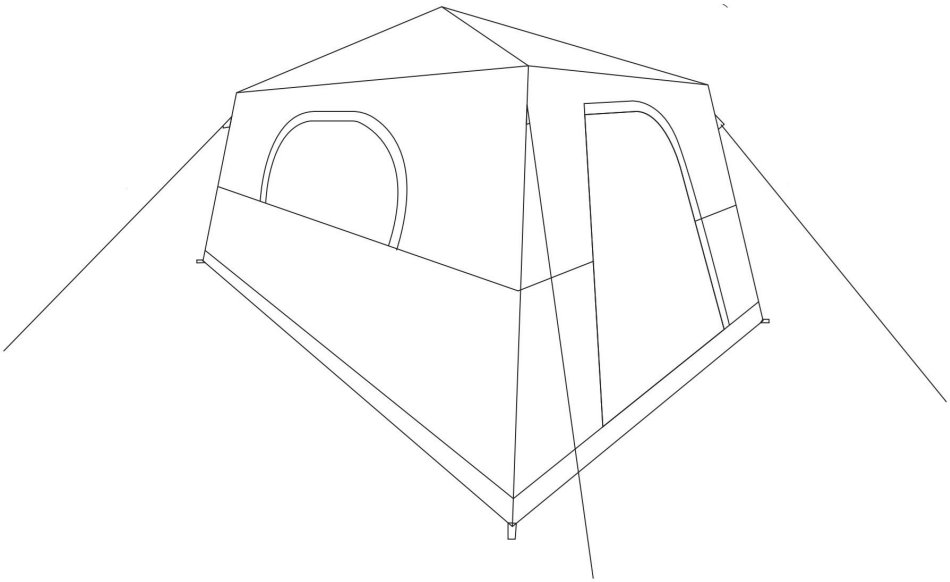

Detta är originalinstruktionerna, vänligen läs alla instruktioner noggrant innan du använder produkten. VEVOR förbehåller sig en tydlig tolkning av vår användarmanual. Produktens utseende ska vara beroende av den produkt du mottagit. Vi ber om ursäkt för att vi inte kommer att informera dig igen om det finns några teknik- eller programuppdateringar för vår

produkt.

VARNING:

Läs detta material innan du använder produkten. Underlåtenhet att göra det kan leda till allvarliga skador.

Monteringsförsiktighetsåtgärder

Produkten uppfyller relevanta standarder och föreskrifter. Installationen av denna enhet måste uppfylla alla tillämpliga föreskrifter och den bör endast användas i välventilerade utrymmen. Läs igenom användarmanualen innan du installerar och använder den här utrustningen.

- Röka aldrig inne i tältet. Använd aldrig ljus, tänd tändstickor eller tillåt någon form av öppen låga i eller nära tältet.
- Laga inte mat inne i tältet.
- Förvara inte brandfarliga vätskor inuti tältet.
- Se till att det alltid finns tillräcklig ventilation inuti tältet
- Tanka aldrig på lyktor, värmare eller spisar inuti tältet.
- Kör ALDRIG motorn när tältet är fäst vid fordonet.
- När temperaturen är under nollpunkten, installera inte tältet när fordonet är vått eftersom det kan orsaka skador.
- Försök inte köra fordonet med tältet monterat.
- Produkten kan användas av personer med nedsatt fysisk, sensorisk eller mental förmåga eller bristande erfarenhet och kunskap om de har övervakats eller fått instruktioner om hur apparaten används på ett säkert sätt och om de förstår de risker som är förknippade med den.
- Produkten är inte en leksak, barn får inte leka med produkten.
- Rengöring och underhåll får inte utföras av barn utan tillsyn.
- Undvik skador, barn bör inte leka inuti produkten eller lita på den.
- Denna produkt rekommenderas inte vid åskväder.
- Förvara produkten ordentligt. Kontrollera om produkten är avvikande före användning. Om den är avvikande, sluta använda den .
- Använd produkten enligt avsett ändamål. Varna för potentiella skador vid felaktig användning.
- KORREKT AVFALLSHANTERING

Denna produkt omfattas av bestämmelserna i EU-direktiv 2012/19/EU. Symbolen

som visar en överstruken soptunna indikerar att produkten kräver separat sophämtning inom Europeiska unionen. Detta gäller produkten och alla tillbehör som är märkta med denna symbol. Produkter som är märkta som sådana får inte kasseras med vanligt hushållsavfall, utan måste lämnas till en insamlingsplats för återvinning av elektriska och elektroniska apparater.

- FCC-information:
VARNING: Ändringar eller modifieringar som inte uttryckligen godkänts av den part som ansvarar för efterlevnaden kan upphäva användarens rätt att använda utrustningen!
Denna enhet uppfyller del 15 i FCC-reglerna. Användning är underkastad följande två villkor:
1) Denna produkt kan orsaka skadliga störningar.
2) Denna produkt måste acceptera alla mottagna störningar, inklusive störningar som kan orsaka oönskad drift.

SPECIFICATIONS

Modell	121263
Produktstorlek	10 * 10 fot / 3 * 3 m
Färg	Khaki + nedre brun

Modell	12126 4
Produktstorlek	10 * 10 fot / 3 * 3 m
Färg	Khaki + Grön

Modell	12126 5
Produktstorlek	14*8 fot /4,27*2,7 m
Färg	Khaki + nedre brun

Battery set Parameters

15. Använd endast nätadaptern som uppfyller standarden GB4706.1-2005.
16. Lufttryck: Luftpumpen stannar automatiskt vid normalt driftstryck på 5,8 Psi.
17. Luftflödeshastighet: 40–45 l/min
18. Laddningstid: 3–4 timmar; Urladdningstid: ≤ 15 minuter
19. Standardladdningsström: DC 5V 1.5A
20. Maximal ström: DC 5V 2.5A
21. **Vägledning : När batteriet förvaras utan användning under en längre tid, håll laddningsnivån på minst 30–50 % och utför en fullständig laddnings- och urladdningscykel var tredje månad.**

PARTS LIST

Serienummer	Kvantitet	Delbild	Namn
#1	x1	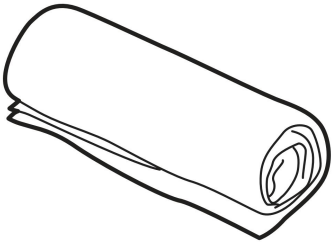	Tält
#2	x1	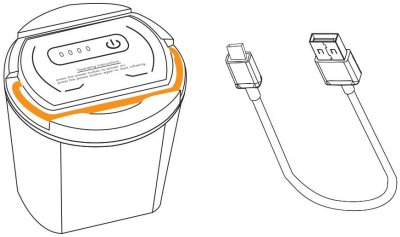	Batteriupps ättning
#3	x12		Jordpinne
#4	x4	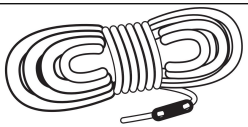	Guy Rope
#5	x1	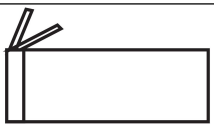	Tillbehörsvä ska
#6	x1	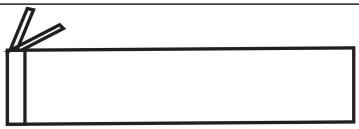	Stångväska
#7	x1	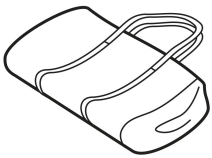	Bärväska

ASSEMBLY STEP

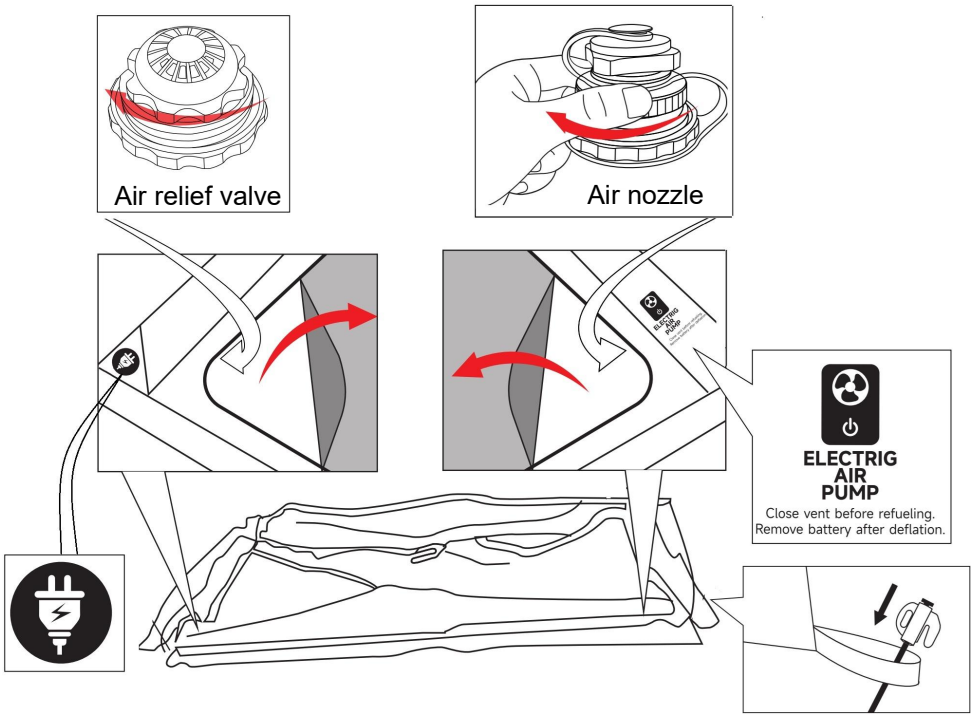

Som visas på bilden, lägg tältet platt på marken och fäst de fyra hörnen med markpluggar.

Leta reda på ikonen 【ELEKTRISK LUFTPUMP】, öppna dragkedjan på luckans lock, hitta luftmunstycket på den inre luftpelaren som är direkt vänd mot ikonen och dra åt det andra lagrets lock på luftmunstycket medurs.

Hitta ikonen 【 】, gå in i tältets insida, lokalisera den röda luftavlastningsventilen på den inre luftpelaren direkt vänd mot ikonen och kontrollera om den är åtdragen.



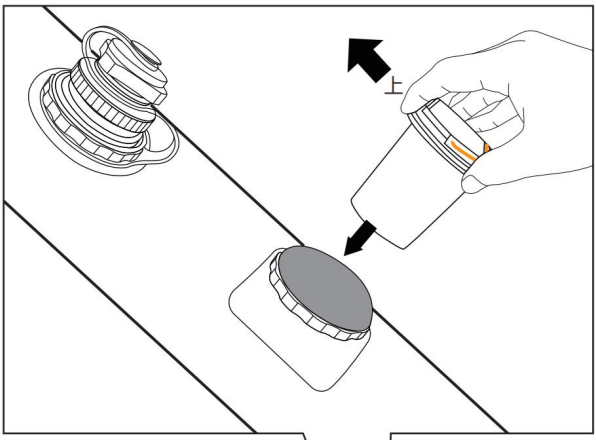

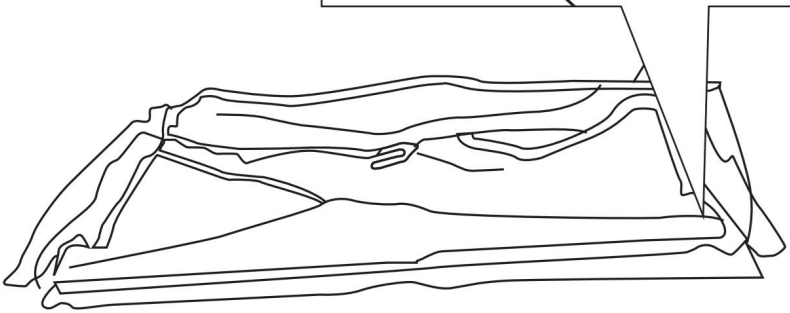

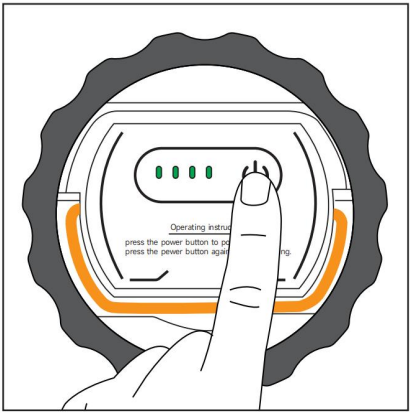

Hitta batterifacket bredvid luftmunstycket och sätt i batteriet. Sätt i det i den riktning som visas på bilden och tryck ordentligt tills det sitter ordentligt på plats.
Tryck sedan på strömbrytaren; den gröna lampan tänds när den är klar.
(Om den gröna lampan lyser men du inte hör något surrande ljud från maskinen, sitter batteriet inte ordentligt i. Ta bort och sätt tillbaka batteriet ordentligt på plats.)

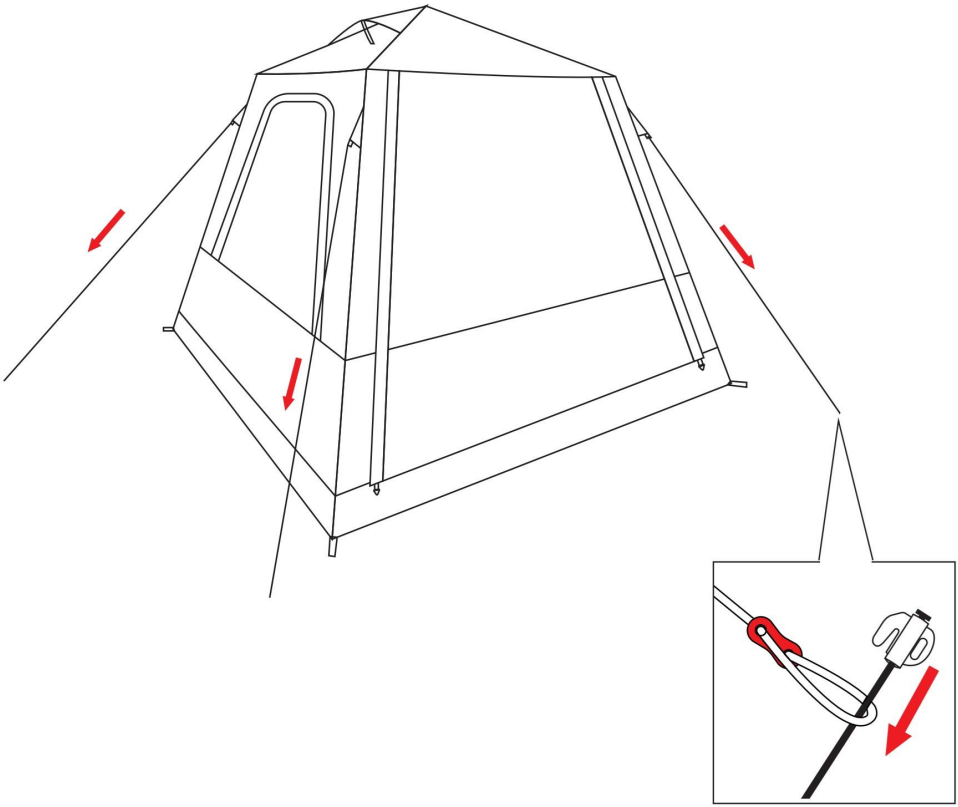

När du inte längre hör det surrande ljudet är uppblåsningen klar.
Dra sedan ut staglinorna som är bundna till tältet och fäst dem i marken med markpluggar.
(Tacklinorna är utrustade med justerare för längdjustering.)

ASSEMBLY STEP

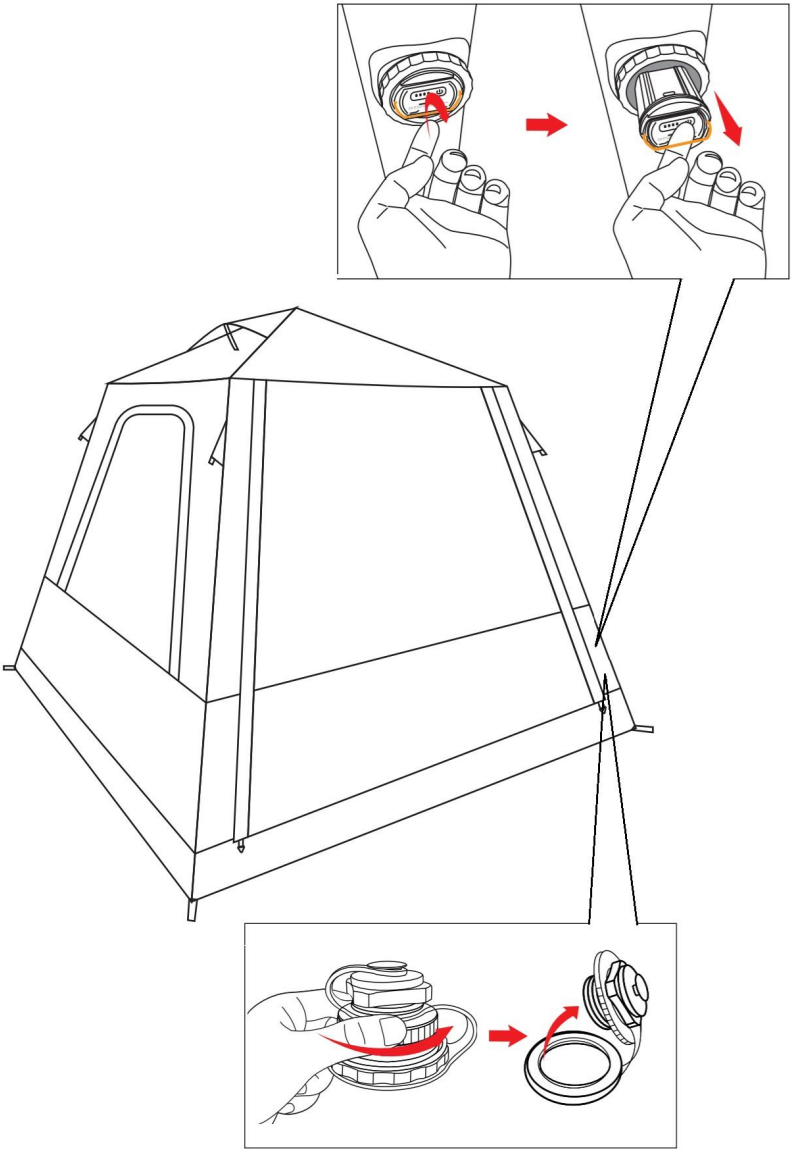

Ta bort stödstängerna, ta ut markpinnarna och förvara staglinorna ordentligt. Lägg dem i motsvarande förvaringspåsar.

Gå sedan in i tältet, ta ut batteriet, hitta luftmunstycket och öppna det andra lagrets lock på luftmunstycket för att tömma luften.

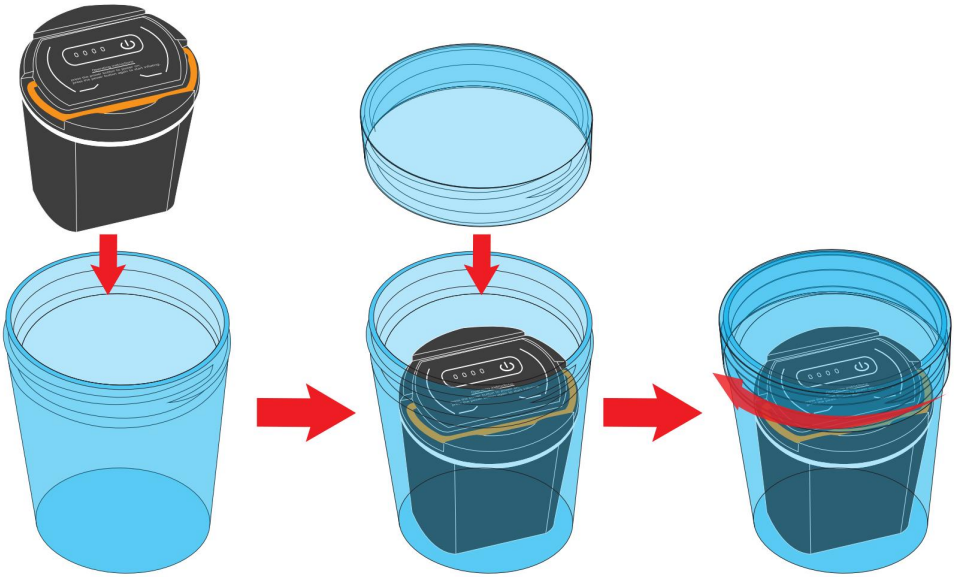

Lägg det borttagna batteriet i den medföljande behållaren för förvaring.

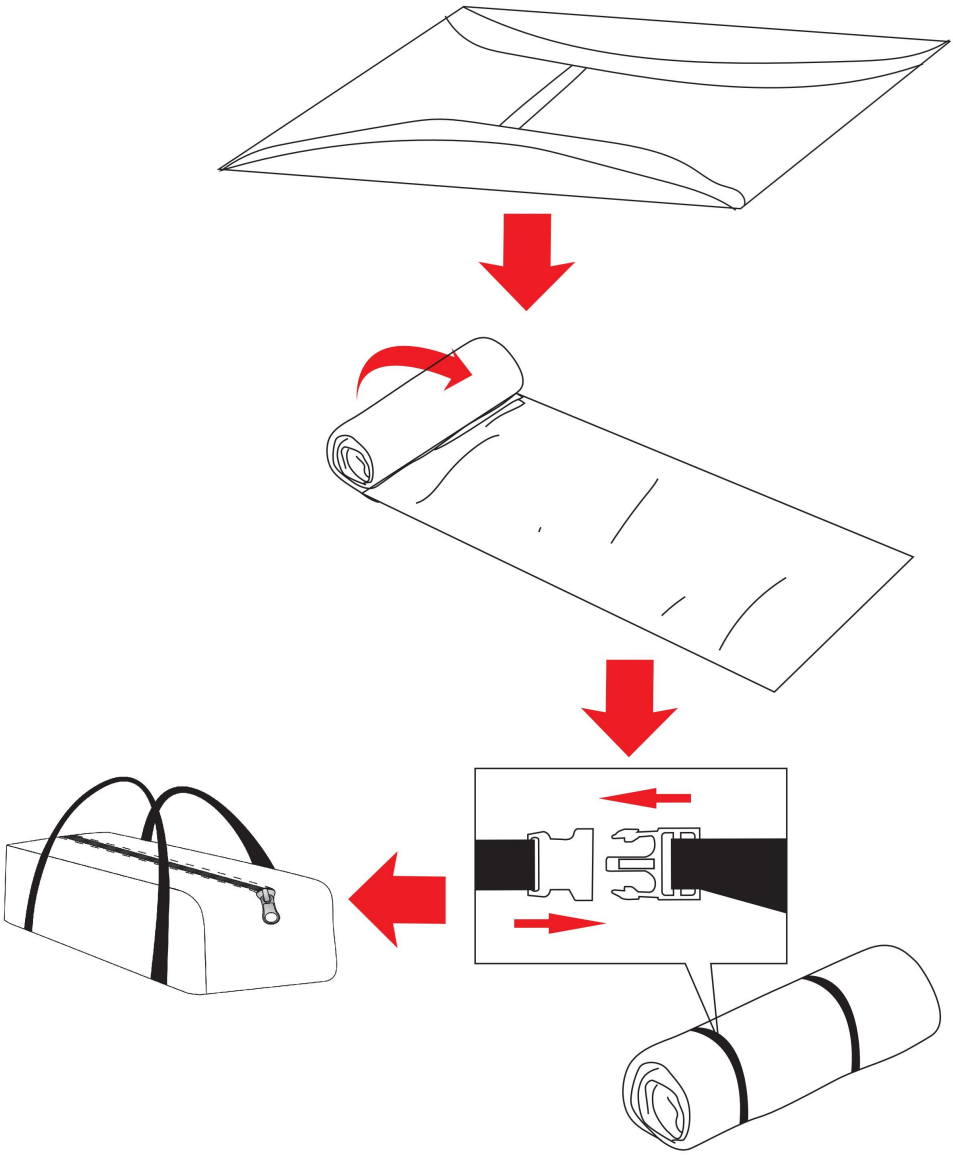

Tryck på tältet för att få ut så mycket luft som möjligt. Var försiktig så att du inte trycker på luftpelarna när du fäller ihop det. Börja fälla ihop från änden medan du trycker ut luften mot luftpelarna.

Vik tältet till en bredd som är något mindre än förvaringspåsens längd och rulla sedan ihop det. Dra åt det med de medföljande remmarna och lägg det sedan i förvaringspåsen tillsammans med andra tillbehör. Förvaringen är klar.



VEVOR

Upgrade · The Home Creator Way

OPBLAASBARE CABINETENTEN

Model: 121263 / 121264 / 121265

VEVOR
Upgrade·The Home Creator Way

INFLATABLE CABIN TENTS

MODEL: 121263 / 121264 / 121265

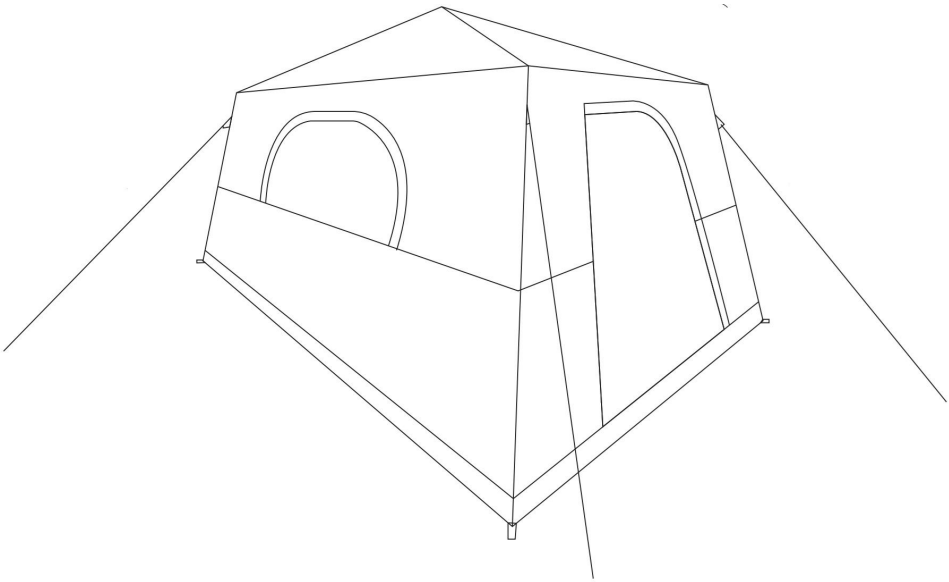

Dit is de originele handleiding. Lees alle instructies in de handleiding zorgvuldig door voordat u het product in gebruik neemt. VEVOR behoudt zich het recht voor om de gebruikershandleiding anders te interpreteren. Het uiterlijk van het product kan afwijken van het product dat u ontvangt. Wij zullen u niet opnieuw informeren over eventuele technologische of

software-updates voor ons product.

WAARSCHUWING:

Lees deze informatie voordat u dit product gebruikt. Het niet nalezen ervan kan ernstig letsel tot gevolg hebben.

Montagevoorzorgsmaatregelen

Het product voldoet aan de relevante normen en voorschriften. De installatie van dit apparaat moet voldoen aan alle geldende voorschriften en het mag alleen worden gebruikt in goed geventileerde ruimtes. Lees de gebruikershandleiding door voordat u dit apparaat installeert en gebruikt.

- Rook nooit in de tent. Gebruik nooit kaarsen, lucifers of open vuur van welke aard dan ook in of nabij de tent.
- Kook niet in de tent.
- Bewaar geen brandbare vloeistoffen in de tent.
- Zorg te allen tijde voor voldoende ventilatie in de tent.
- Vul nooit lantaarns, kachels of kooktoestellen bij in de tent.
- Start NOOIT de motor wanneer de tent aan het voertuig is bevestigd.
- Bij temperaturen onder het vriespunt mag u de tent niet opzetten als uw voertuig nat is, aangezien dit schade kan veroorzaken.
- Probeer niet met het voertuig te rijden terwijl de tent erop zit.

, mits zij onder toezicht staan of instructies hebben gekregen over het veilige gebruik van het apparaat en de bijbehorende risico's begrijpen.

- Dit product is geen speelgoed; kinderen mogen er niet mee spelen.
- Schoonmaak- en onderhoudswerkzaamheden mogen niet door kinderen zonder toezicht worden uitgevoerd.
- Om letsel te voorkomen, mogen kinderen niet in het product spelen of erop leunen.

Dit product wordt niet aanbevolen tijdens onweer.

- Bewaar het product op de juiste manier. Controleer vóór gebruik of het product niet beschadigd is. Stop het gebruik als er een afwijking is .
- Gebruik het product volgens het beoogde gebruik; wij waarschuwen voor mogelijk letsel door verkeerd gebruik.
- CORRECTE AFVOER

Dit product valt onder de bepalingen van de Europese Richtlijn 2012/19/EU. Het

symbool met een doorgestreepte afvalcontainer geeft aan dat het product in de Europese Unie apart moet worden ingezameld. Dit geldt voor het product en alle accessoires die met dit symbool zijn gemarkeerd. Producten die zo zijn gemarkeerd, mogen niet bij het normale huisvuil worden weggegooid, maar moeten worden ingeleverd bij een inzamelpunt voor de recycling van elektrische en elektronische apparaten.

- FCC-informatie:
LET OP: Wijzigingen of aanpassingen die niet uitdrukkelijk zijn goedgekeurd door de partij die verantwoordelijk is voor de naleving, kunnen de bevoegdheid van de gebruiker om de apparatuur te bedienen ongeldig maken!
Dit apparaat voldoet aan Deel 15 van de FCC-regels. De werking is onderworpen aan de volgende twee voorwaarden:
1) Dit product kan schadelijke interferentie veroorzaken.
2) Dit product moet alle ontvangen storingen accepteren, inclusief storingen die een ongewenste werking kunnen veroorzaken.

SPECIFICATIONS

Model	**121263**
Productgrootte	**10 * 10 ft / 3 * 3 m**
Kleur	**Khaki + onderbruin**

Model	**12126 4**
Productgrootte	**10 * 10 ft / 3 * 3 m**
Kleur	**Khaki + Groen**

Model	**12126 5**
Productgrootte	**14*8ft /4,27*2,7m**
Kleur	**Khaki + onderbruin**

Battery set Parameters

22. Gebruik uitsluitend een voedingsadapter die voldoet aan de norm GB4706.1-2005.
23. Luchtdruk: De luchtpomp stopt automatisch bij de normale werkdruk van 5,8 psi.
24. Luchtdebiet: 40–45 l/min
25. Oplaadtijd: 3–4 uur; Ontlaadtijd: ≤ 15 minuten
26. Standaard laadstroom: DC 5V 1,5A
27. Maximale stroomsterkte: DC 5V 2,5A
28. **Richtlijn : Als u de batterij langere tijd niet gebruikt, zorg er dan voor dat het laadniveau minimaal 30%–50% bedraagt en voer elke drie maanden een volledige laad-ontlaadcyclus uit.**

PARTS LIST

Serienummer	Hoeveelheid	Deel van de afbeelding	Naam
#1	x1	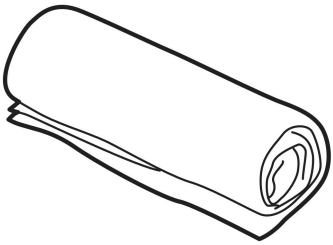	Tent
#2	x1	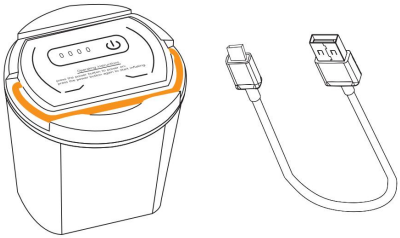	Batterijset
#3	x12		grondpen
#4	x4	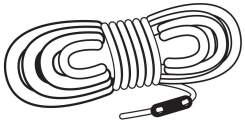	Scheertouw
#5	x1	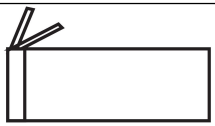	Accessoiretas
#6	x1	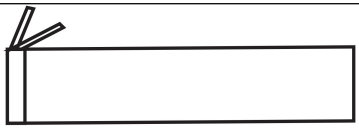	Hengeltas
#7	x1	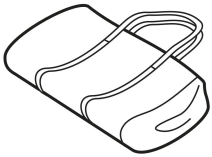	Draagtas

ASSEMBLY STEP

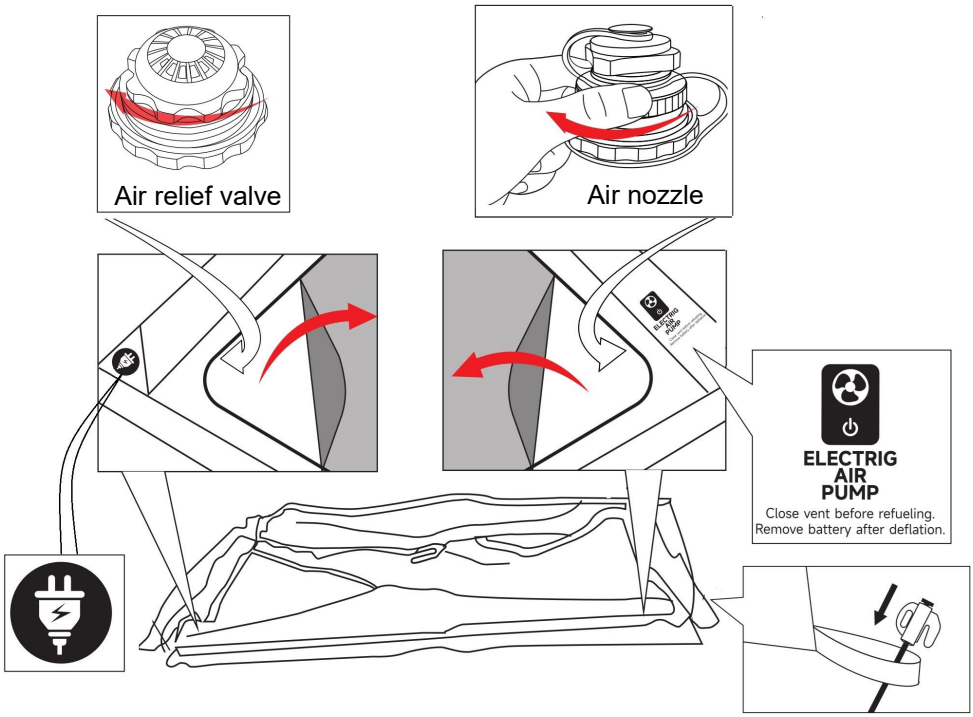

Zoals op de afbeelding te zien is, leg je de tent plat op de grond en zet je de vier hoeken vast met grondpinnen.

Zoek het 【ELECTRIG AIR PUMP】-pictogram, rits het deksel open, zoek de luchtmond op de binnenste luchtkolom recht tegenover het pictogram en draai de dop van de tweede laag van de luchtmond met de klok mee vast.

Zoek het 【 】-pictogram, ga de tent in, zoek het rode ontluchtingsventiel op de binnenste luchtkolom recht tegenover het pictogram en controleer of het goed vastgedraaid is.



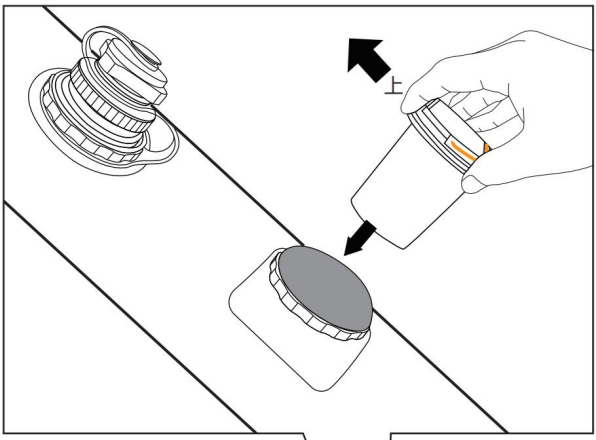

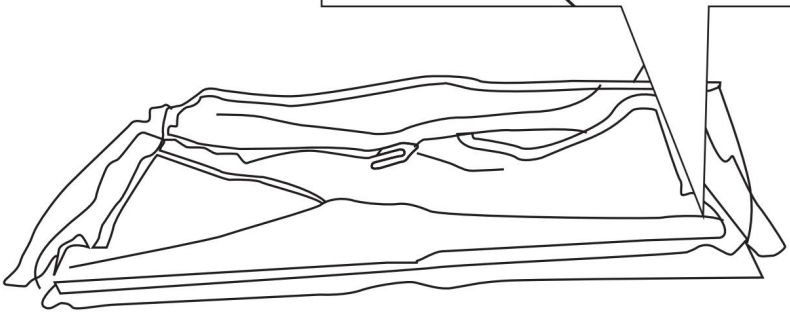

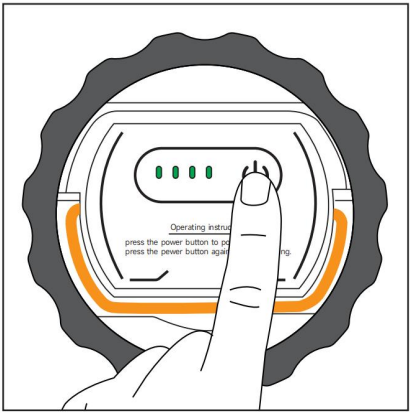

Zoek het batterijcompartiment naast het luchtmondstuk en plaats de batterij erin. Plaats de batterij in de richting zoals aangegeven op de afbeelding en druk stevig aan totdat deze volledig vastzit.

Druk vervolgens op de aan/uit-schakelaar; het groene lampje gaat branden wanneer het apparaat klaar is voor gebruik.

(Als het groene lampje brandt maar u het zoemende geluid van het apparaat niet hoort, zit de batterij niet goed vast. Verwijder de batterij en plaats deze stevig terug.)

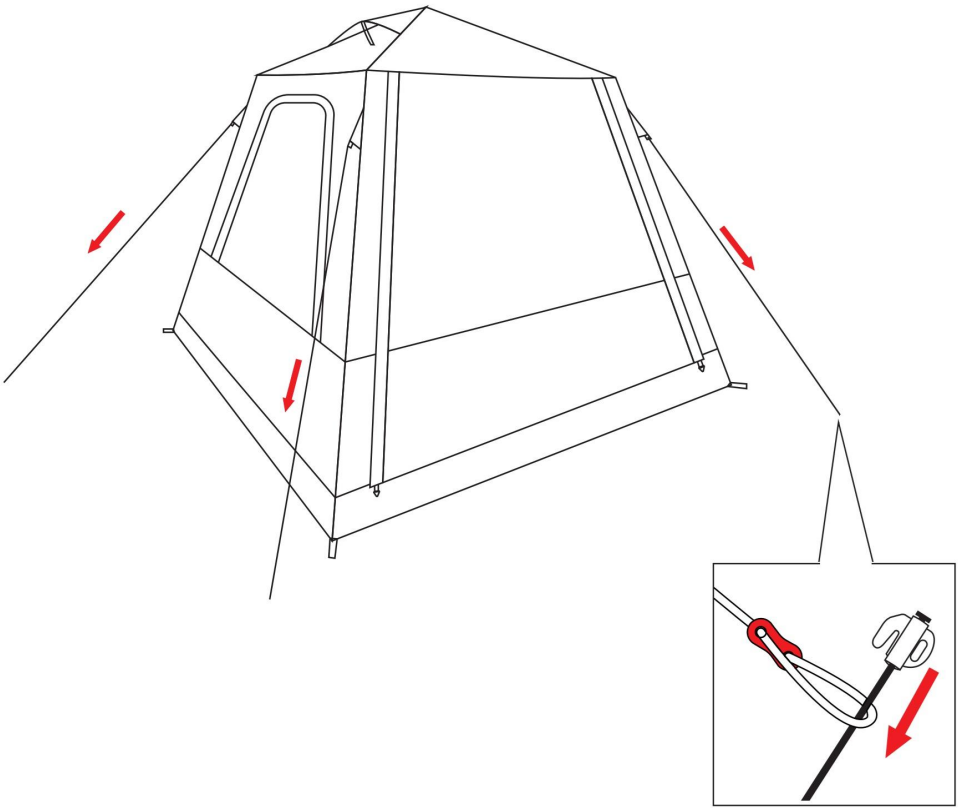

Als je het zoemende geluid niet meer hoort, is het opblazen voltooid.
Trek vervolgens de scheerlijnen die aan de tent vastzitten eruit en zet ze vast in de

grond met grondpinnen.
(De scheerlijnen zijn voorzien van verstelmechanismen voor het aanpassen van de lengte.)

ASSEMBLY STEP

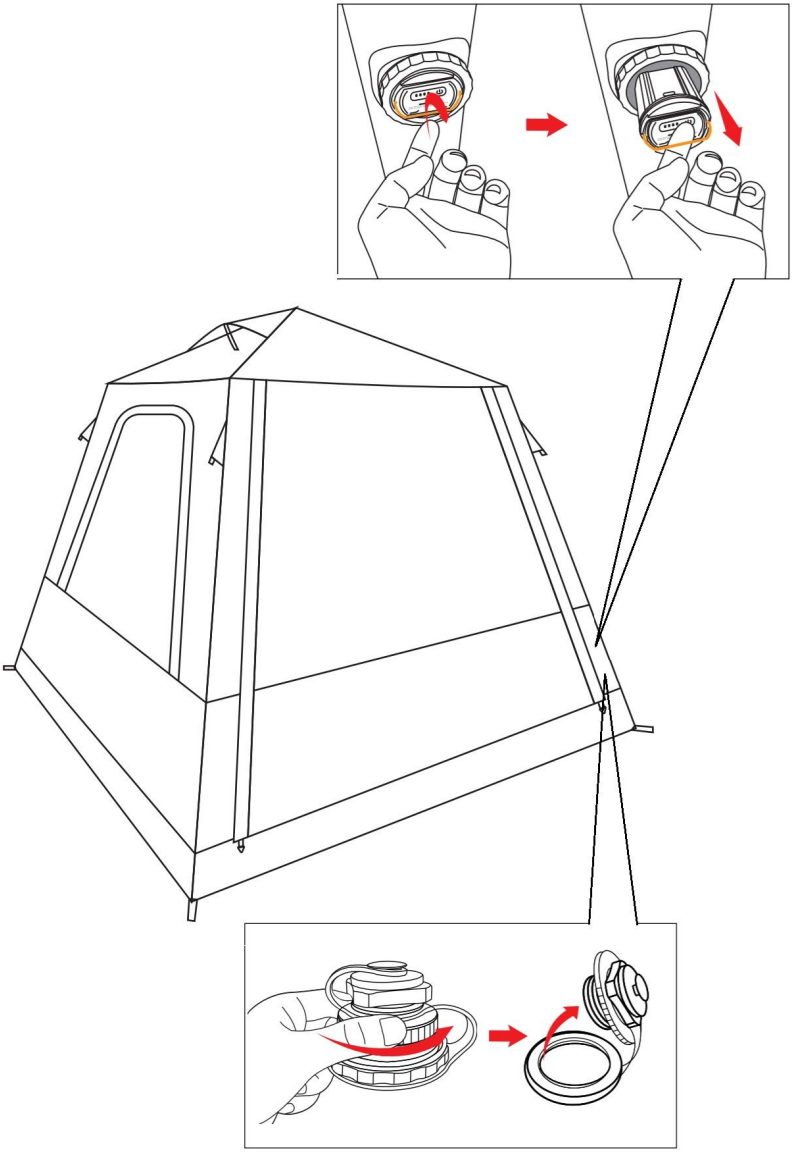

Verwijder de steunpalen, haal de grondpinnen eruit en berg de scheerlijnen netjes op. Stop ze in de bijbehorende opbergzakken.

Ga vervolgens de tent in, haal de batterij eruit, zoek het luchtventiel en open de dop van het luchtventiel om de lucht eruit te laten lopen.

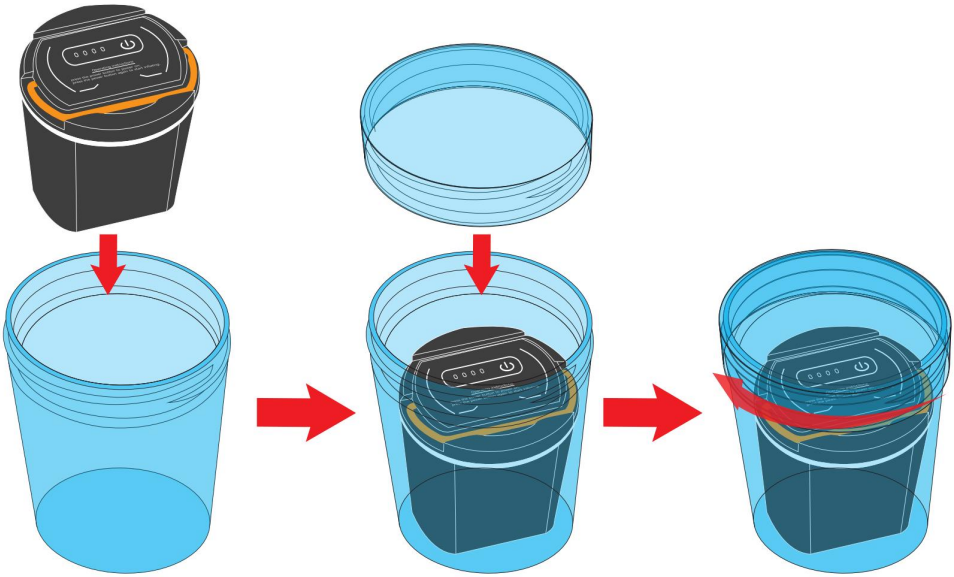

Plaats de verwijderde batterij in het meegeleverde opbergbusje.

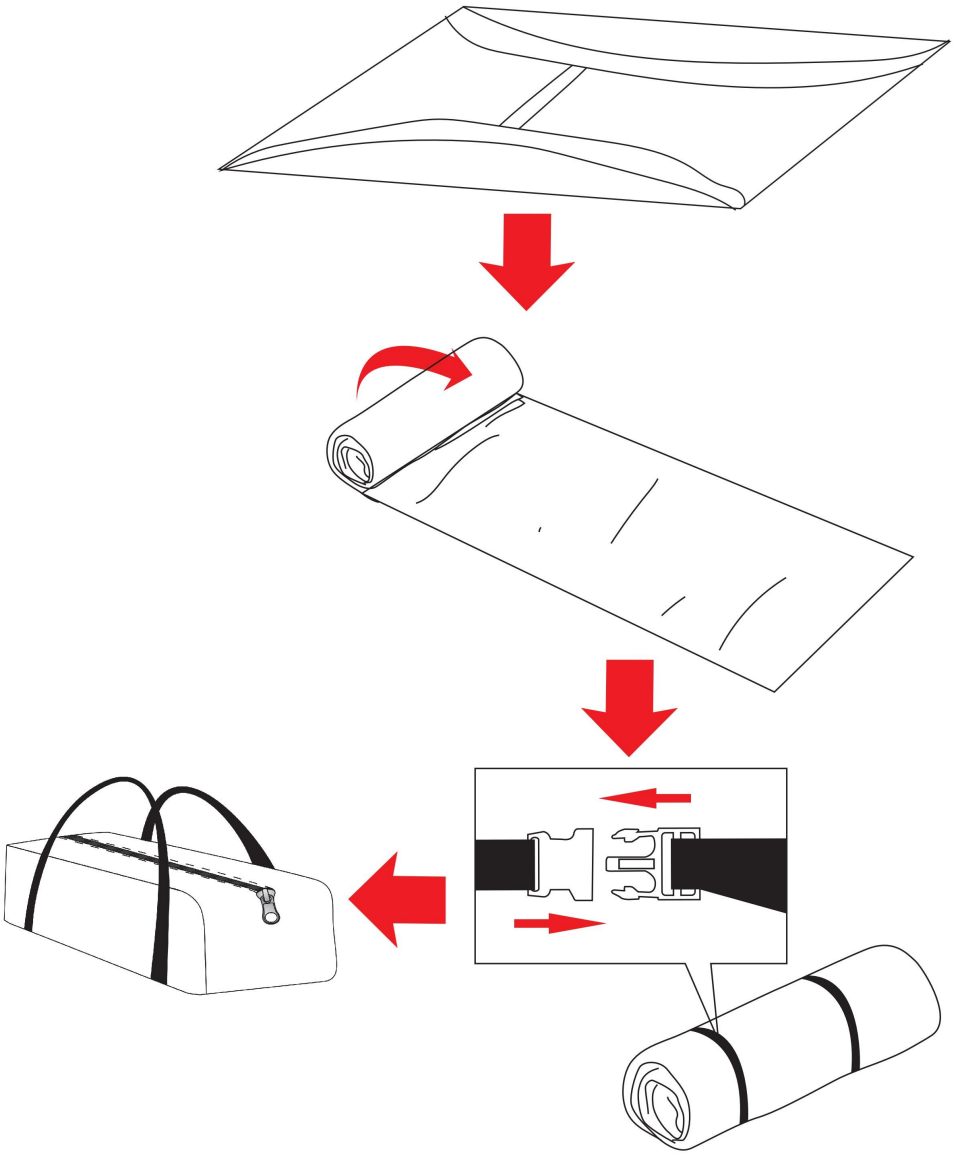

Druk de tent aan om zoveel mogelijk lucht eruit te persen. Let er bij het opvouwen op dat je niet op de luchtkanalen drukt. Begin met opvouwen vanaf het uiteinde terwijl je de lucht naar de luchtkanalen toe drukt.
Vouw de tent op tot een breedte die iets smaller is dan de lengte van de opbergtas, rol hem vervolgens op. Span hem aan met de meegeleverde riemen en stop hem samen met de andere accessoires in de opbergtas. Het opbergen is

voltooid.



VEVOR

Upgrade · The Home Creator Way

TENTES GONFLABLES EN FORME DE CABINE

Modèle : 121263 / 121264 / 121265

VEVOR
Upgrade·The Home Creator Way

INFLATABLE CABIN TENTS

MODÈLE : 121263 / 121264 / 121265

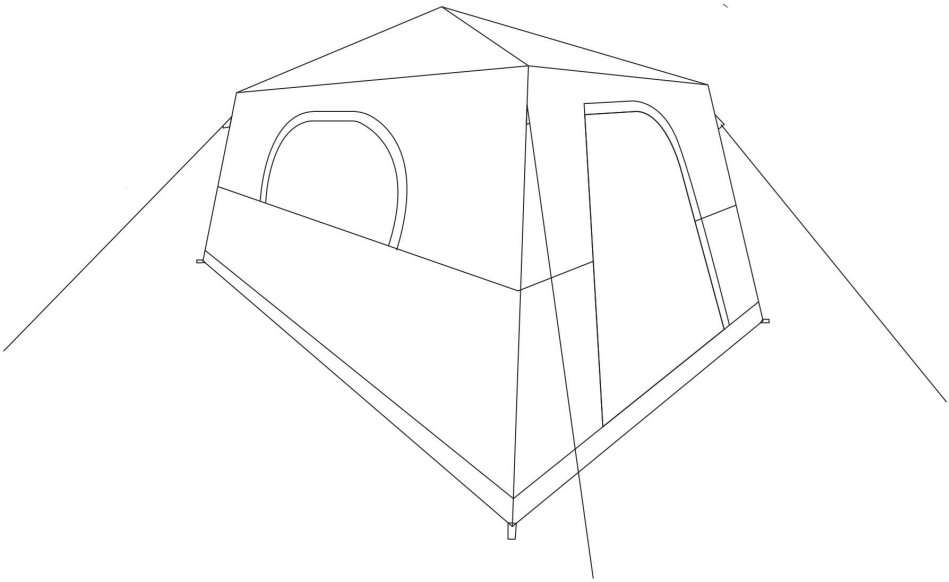

Voici le mode d'emploi original. Veuillez lire attentivement toutes les instructions du manuel avant utilisation. VEVOR se réserve le droit d'interpréter ce manuel à sa guise. L'apparence du produit que vous recevrez peut différer. Nous vous prions de nous excuser si nous ne vous informons pas des mises à jour techniques ou logicielles concernant notre

produit.

AVERTISSEMENT:

Veuillez lire attentivement cette notice avant d'utiliser ce produit. Le non-respect de cette consigne peut entraîner des blessures graves.

précautions d'assemblage

Ce produit est conforme aux normes et réglementations en vigueur. Son installation doit respecter toutes les réglementations applicables et son utilisation doit se faire uniquement dans des zones bien ventilées. Veuillez lire le manuel d'utilisation avant d'installer et d'utiliser cet équipement.

- Il est strictement interdit de fumer à l'intérieur de la tente. Il est interdit d'utiliser des bougies, d'allumer des allumettes ou de laisser toute flamme nue à l'intérieur ou à proximité de la tente.
- Ne cuisinez pas à l'intérieur de la tente.
- Ne stockez pas de liquides inflammables à l'intérieur de la tente.
- Assurez une ventilation adéquate à l'intérieur de la tente en permanence.
- Ne jamais recharger les lanternes, les chauffages ou les réchauds à l'intérieur de la tente.
- NE JAMAIS faire tourner le moteur lorsque la tente est fixée au véhicule.
- Lorsque la température est inférieure à zéro, n'installez pas la tente si votre véhicule est mouillé, car cela pourrait l'endommager.
- Ne tentez pas de conduire le véhicule avec la tente fixée.
- Ce produit peut être utilisé par des personnes ayant des capacités physiques, sensorielles ou mentales réduites ou un manque d'expérience et de connaissances si elles ont reçu une supervision ou des instructions concernant l'utilisation de l'appareil en toute sécurité et si elles comprennent les risques encourus.
- Ce produit n'est pas un jouet, les enfants ne doivent pas jouer avec ce produit.
- Le nettoyage et l'entretien par l'utilisateur ne doivent pas être effectués par des enfants sans surveillance.
- Pour éviter les blessures, les enfants ne doivent pas jouer à l'intérieur du produit ni s'y fier.
- Ce produit n'est pas recommandé pendant les orages.

Veuillez conserver le produit correctement. Vérifiez son état avant utilisation. En

cas d'anomalie, cessez immédiatement l'utilisation .
- Veuillez utiliser le produit conformément à son usage prévu et prendre connaissance des risques de blessures liés à une mauvaise utilisation.
- ÉLIMINATION CORRECTE
Ce produit est soumis à la directive européenne 2012/19/UE. Le symbole représentant une poubelle barrée indique que ce produit nécessite une collecte sélective des déchets dans l'Union européenne. Ceci s'applique au produit et à tous les accessoires portant ce symbole. Les produits ainsi marqués ne doivent pas être jetés avec les ordures ménagères, mais doivent être déposés dans un point de collecte pour le recyclage des équipements électriques et électroniques (EEED).

- Informations de la FCC :
ATTENTION : Les changements ou modifications non expressément approuvés par la partie responsable de la conformité pourraient annuler le droit de l'utilisateur à utiliser l'équipement !
Cet appareil est conforme à la partie 15 des règles de la FCC. Son fonctionnement est soumis aux deux conditions suivantes :
1) Ce produit peut provoquer des interférences nuisibles.
2) Ce produit doit accepter toute interférence reçue, y compris les interférences pouvant entraîner un fonctionnement indésirable.

SPECIFICATIONS

Modèle	121263
Taille du produit	10 x 10 pi / 3 x 3 m
Couleur	Kaki + marron inférieur

Modèle	12126 4
Taille du produit	10 x 10 pi / 3 x 3 m
Couleur	Kaki + Vert

Modèle	12126 5
Taille du produit	14 x 8 pieds / 4,27 x 2,7 m
Couleur	Kaki + marron inférieur

Battery set Parameters

29. Utilisez uniquement l'adaptateur secteur conforme à la norme GB4706.1-2005.
30. Pression d'air : La pompe à air s'arrête automatiquement à la pression de fonctionnement normale de 5,8 Psi.
31. Débit d'air : 40–45 L/min
32. Temps de charge : 3 à 4 heures ; temps de décharge : ≤ 15 minutes
33. Courant de charge standard : 5 V CC, 1,5 A
34. Courant maximal : 5 V CC, 2,5 A
35. Note d'orientation : Lorsque vous stockez la batterie pendant une longue période sans l'utiliser, maintenez son niveau de charge à au moins 30 à 50 % et effectuez un cycle complet de charge-décharge tous les trois mois.

PARTS LIST

Numéro de série	Quantité	Image partielle	Nom
#1	x1	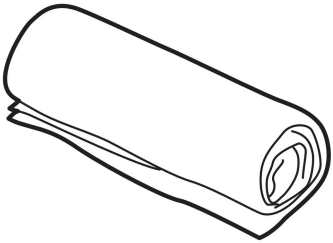	Tente
#2	x1	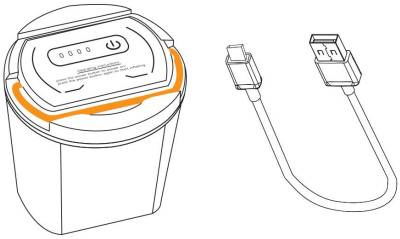	Ensemble de batterie
#3	x12		Piquet au sol
#4	x4	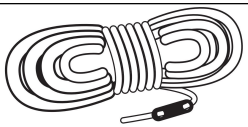	Corde de haubanage
#5	x1	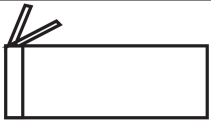	Sac à accessoires

#6	x1	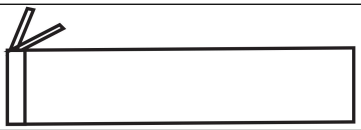	Sac à poteaux
#7	x1	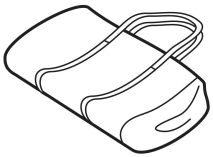	Sac de transport

ASSEMBLY STEP

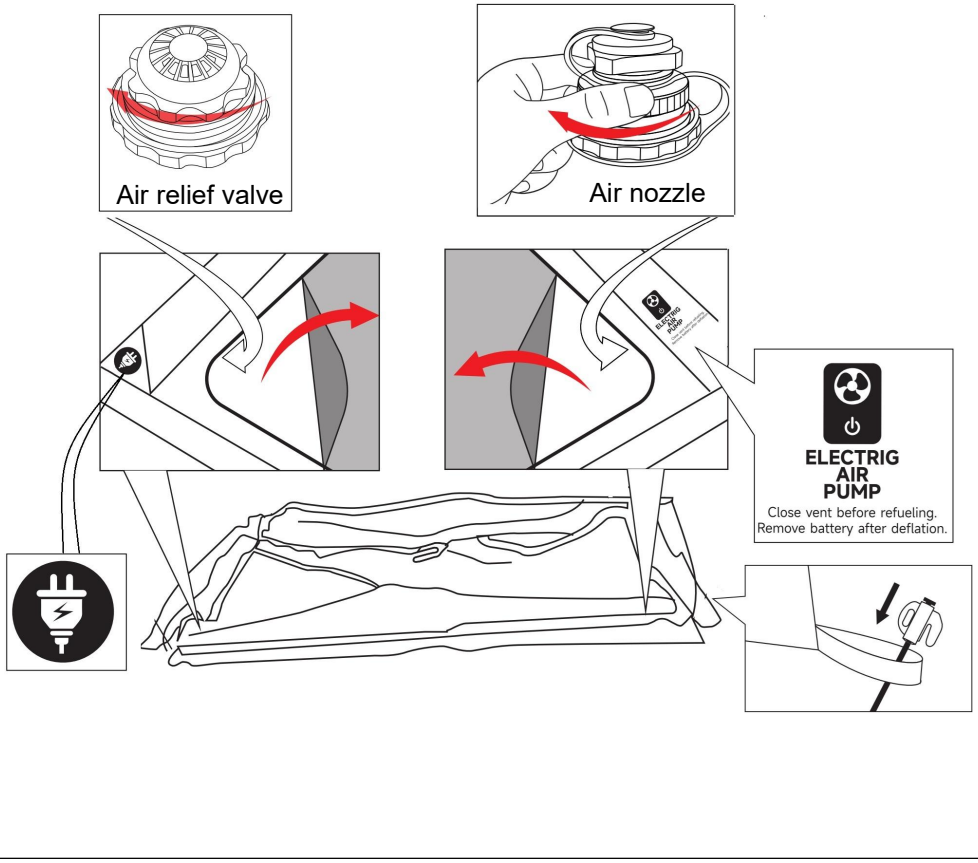

Comme indiqué sur l'image, étalez la tente à plat sur le sol et fixez les quatre coins avec des piquets.
Repérez l'icône 【POMPE À AIR ÉLECTRIQUE】, ouvrez la fermeture éclair du couvercle de la porte, trouvez la buse d'air sur la colonne d'air intérieure directement face à l'icône et serrez le capuchon de la deuxième couche de la buse d'air dans le sens des aiguilles d'une montre.
Trouvez l' icône 【 】, entrez à l'intérieur de la tente, repérez la soupape de décharge d'air rouge sur la colonne d'air intérieure directement en face de l'icône et vérifiez si elle est bien serrée.

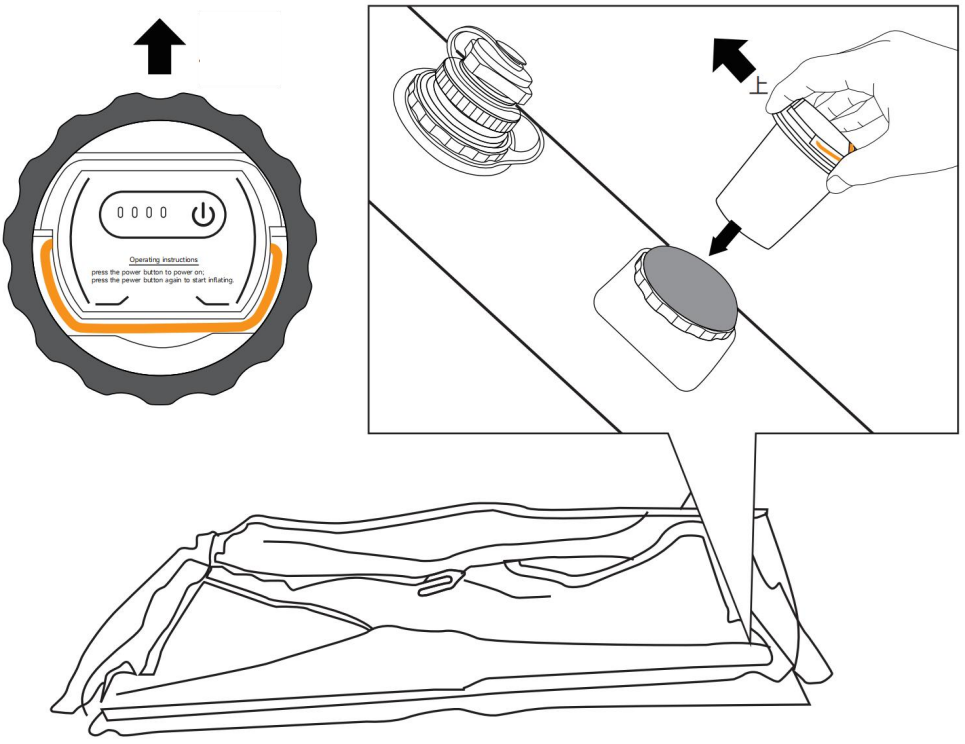

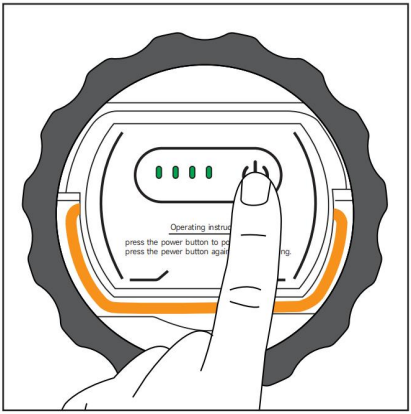

Repérez le compartiment à piles situé à côté de l'embout d'air et insérez la pile. Installez-la dans le sens indiqué sur l'image et appuyez fermement jusqu'à ce qu'elle soit complètement en place.

Appuyez ensuite sur l'interrupteur marche/arrêt ; le voyant vert s'allumera lorsque l'appareil sera prêt.

(Si le voyant vert est allumé mais que vous n'entendez pas le bourdonnement de la machine en fonctionnement, la batterie n'est pas correctement insérée. Veuillez la retirer puis la réinsérer fermement en place.)

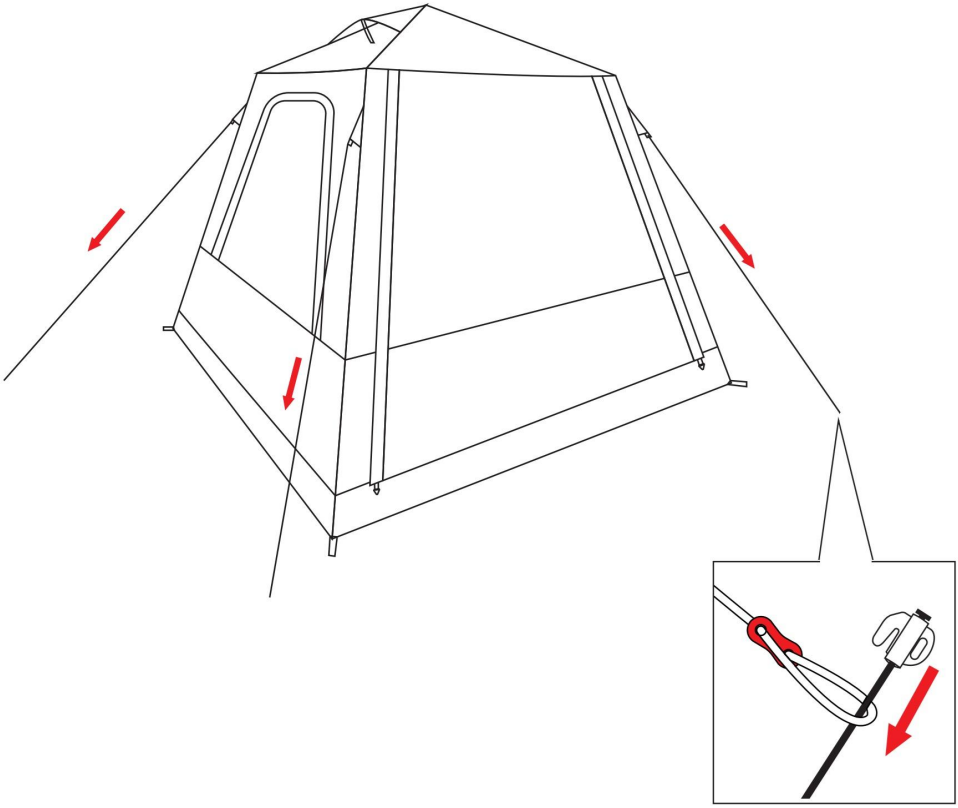

Lorsque vous n'entendez plus le bourdonnement, le gonflage est terminé.
Ensuite, retirez les haubans attachés à la tente et fixez-les au sol à l'aide de piquets.
(Les haubans sont équipés de dispositifs de réglage pour ajuster leur longueur.)

ASSEMBLY STEP

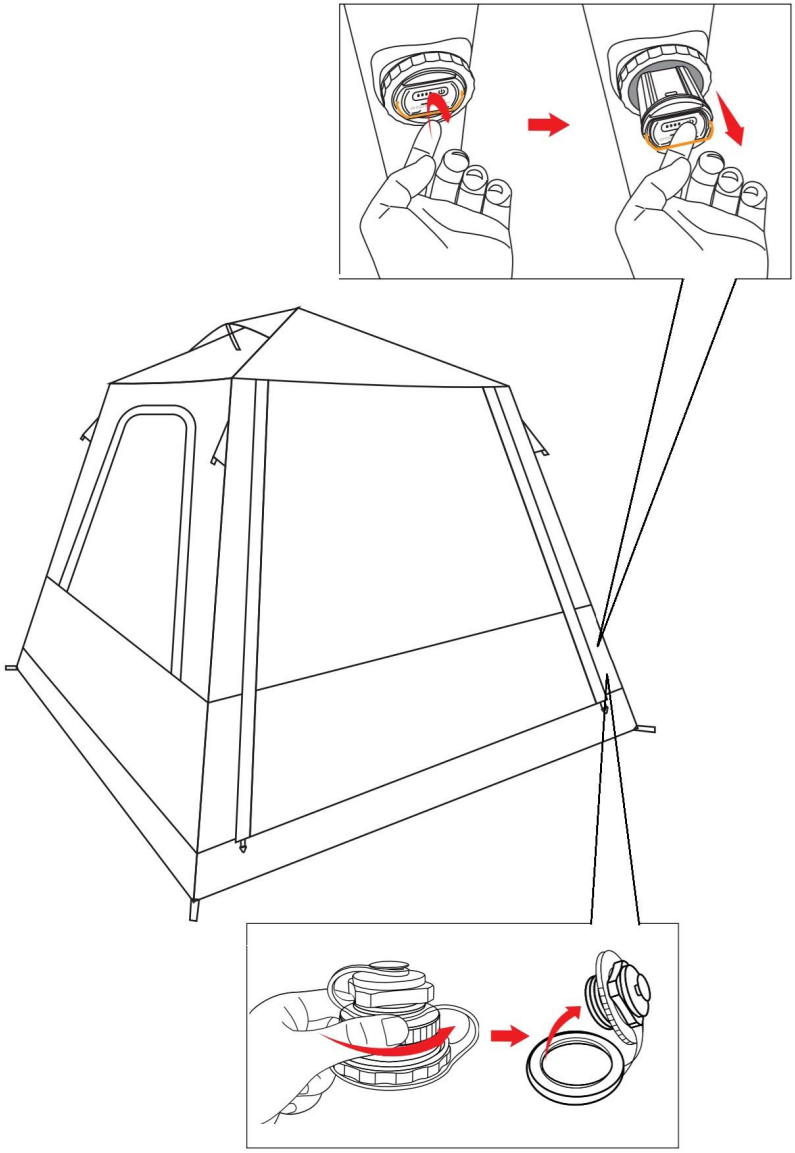

Retirez les poteaux de support, enlevez les piquets de sol et rangez correctement les haubans. Placez-les dans les sacs de rangement correspondants.
Entrez ensuite dans la tente, retirez la batterie, trouvez l'embout d'air et ouvrez le bouchon de la deuxième couche de l'embout d'air pour dégonfler.

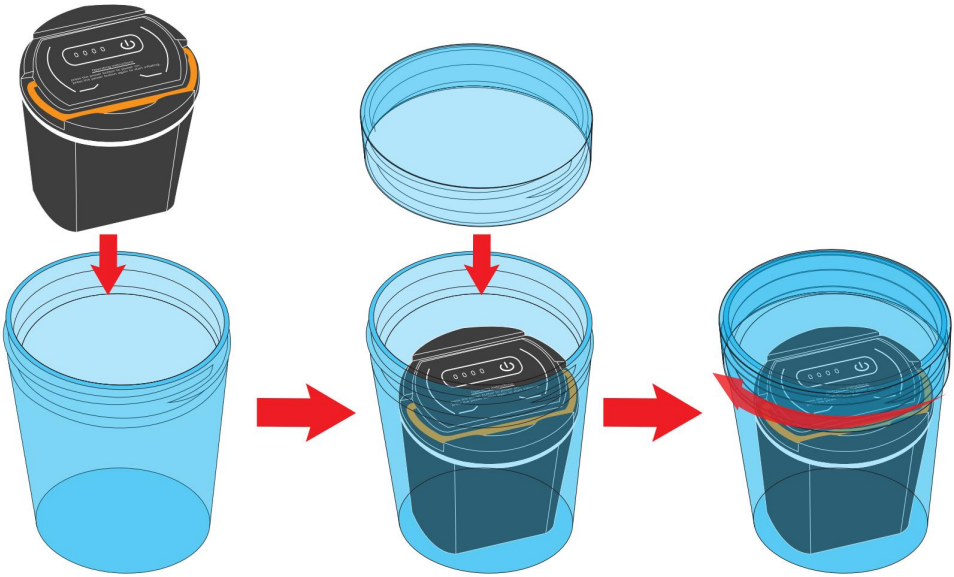

Rangez la batterie retirée dans le récipient fourni.

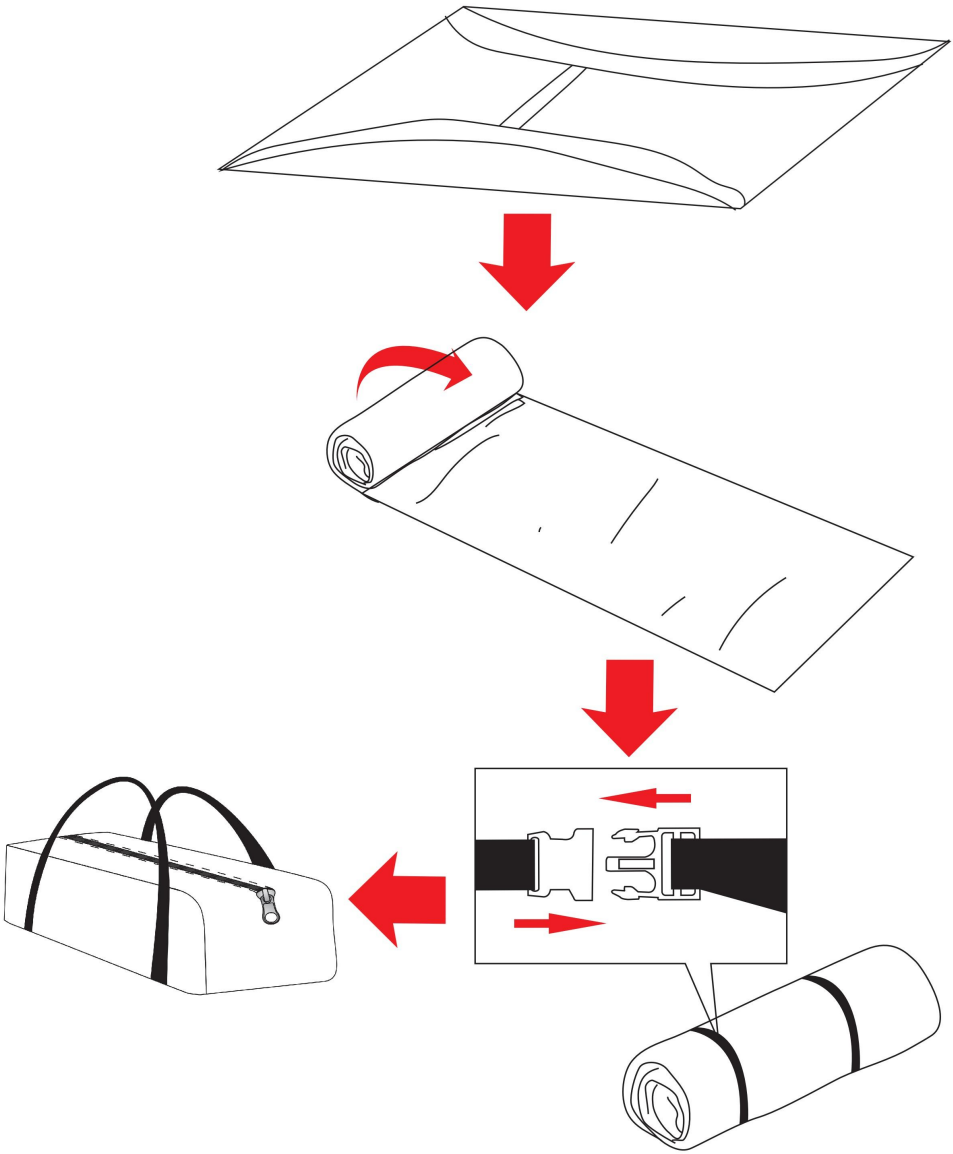

Pressez la tente pour en expulser le maximum d'air. Lors du pliage, veillez à ne pas appuyer sur les colonnes d'air. Commencez à plier par l'extrémité tout en chassant l'air vers les colonnes d'air.

Pliez la tente à une largeur légèrement inférieure à la longueur du sac de rangement, puis enroulez-la. Serrez-la avec les sangles fournies, puis rangez-la dans le sac de rangement avec les autres accessoires. Le rangement est terminé.



VEVOR

Upgrade · The Home Creator Way

AUFBLASBARE KABINENZELTE

Modell: 121263 / 121264 / 121265

VEVOR
Upgrade·The Home Creator Way

INFLATABLE CABIN TENTS

MODELL: 121263 / 121264 / 121265

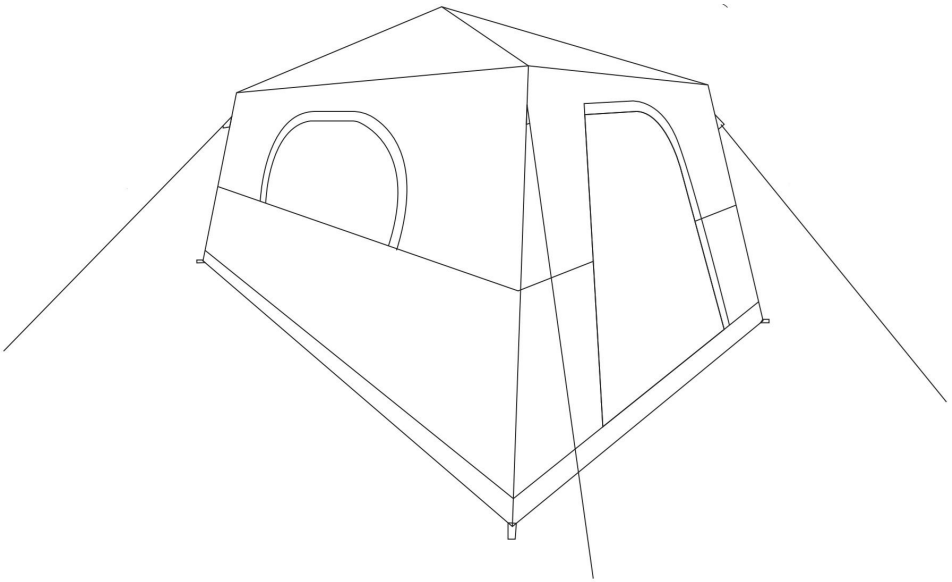

Dies ist die Originalanleitung. Bitte lesen Sie die gesamte Bedienungsanleitung vor der Inbetriebnahme sorgfältig durch. VEVOR behält sich die Auslegung der Bedienungsanleitung vor. Das Aussehen des Produkts kann von dem gelieferten Produkt abweichen. Wir bitten um Verständnis, dass wir Sie nicht erneut über etwaige Technologie- oder

Software-Updates informieren werden .

WARNUNG:

Lesen Sie diese Hinweise vor der Verwendung dieses Produkts. Andernfalls kann es zu schweren Verletzungen kommen.

Vorsichtsmaßnahmen bei Versammlungen

Das Produkt entspricht den geltenden Normen und Vorschriften. Die Installation dieses Geräts muss allen anwendbaren Vorschriften entsprechen und es darf nur in gut belüfteten Bereichen betrieben werden. Bitte lesen Sie die Bedienungsanleitung, bevor Sie dieses Gerät installieren und verwenden.

- Im Zelt darf niemals geraucht werden. Kerzen, Streichhölzer und jegliches offene Feuer sind im und in der Nähe des Zeltes verboten.
- Im Zelt darf nicht gekocht werden.
- Brennbare Flüssigkeiten dürfen nicht im Zelt gelagert werden.
- Sorgen Sie jederzeit für ausreichende Belüftung im Zelt.
- Laternen, Heizgeräte oder Öfen dürfen niemals im Zelt befüllt werden.
- Den Motor NIEMALS starten, wenn das Zelt am Fahrzeug befestigt ist.
- Bei Temperaturen unter dem Gefrierpunkt sollte das Zelt nicht auf einem nassen Fahrzeug aufgebaut werden, da dies zu Schäden führen kann.
- Versuchen Sie nicht, das Fahrzeug mit dem angebrachten Zelt zu fahren.

Das Produkt kann von Personen mit eingeschränkten physischen, sensorischen oder geistigen Fähigkeiten oder mangelnder Erfahrung und Kenntnis verwendet werden, wenn sie beaufsichtigt werden oder Anweisungen zur sicheren Verwendung des Geräts erhalten und die damit verbundenen Gefahren verstehen.

- Das Produkt ist kein Spielzeug, Kinder dürfen nicht mit dem Produkt spielen.
- Reinigungs- und Wartungsarbeiten dürfen nicht von Kindern ohne Aufsicht durchgeführt werden.
- Um Verletzungen zu vermeiden, sollten Kinder nicht im Inneren des Produkts spielen oder sich darauf verlassen.
- Die Verwendung dieses Produkts wird bei Gewittern nicht empfohlen.

Bitte bewahren Sie das Produkt ordnungsgemäß auf. Prüfen Sie es vor Gebrauch auf Beschädigungen. Sollte es Beschädigungen aufweisen, verwenden Sie es bitte nicht weiter .

Bitte verwenden Sie das Produkt nur gemäß dem vorgesehenen

Verwendungszweck. Wir weisen auf mögliche Verletzungen durch unsachgemäße Verwendung hin.

- KORREKTE ENTSORGUNG

Dieses Produkt unterliegt den Bestimmungen der europäischen Richtlinie 2012/19/EU. Das Symbol einer durchgestrichenen Mülltonne bedeutet, dass das Produkt in der Europäischen Union separat entsorgt werden muss. Dies gilt für das Produkt und sämtliches Zubehör, das mit diesem Symbol gekennzeichnet ist. Produkte dieser Art dürfen nicht im normalen Hausmüll entsorgt werden, sondern müssen zu einer Sammelstelle für das Recycling von Elektro- und Elektronikgeräten gebracht werden.

- FCC-Informationen:

VORSICHT: Änderungen oder Modifikationen, die nicht ausdrücklich von der für die Einhaltung der Vorschriften verantwortlichen Partei genehmigt wurden, können zum Erlöschen der Berechtigung des Benutzers zum Betrieb des Geräts führen! Dieses Gerät entspricht Teil 15 der FCC-Bestimmungen. Der Betrieb unterliegt den folgenden zwei Bedingungen:

1) Dieses Produkt kann schädliche Störungen verursachen.

2) Dieses Produkt muss alle empfangenen Störungen akzeptieren, einschließlich solcher, die einen unerwünschten Betrieb verursachen können.

SPECIFICATIONS

Modell	**121263**
Produktgröße	**10 * 10 Fuß / 3 * 3 m**
Farbe	**Khaki + unteres Braun**

Modell	**12126 4**
Produktgröße	**10 * 10 Fuß / 3 * 3 m**
Farbe	**Khaki + Grün**

Modell	**12126 5**
Produktgröße	**14*8ft / 4,27*2,7m**
Farbe	**Khaki + unteres Braun**

Battery set Parameters

36. Verwenden Sie ausschließlich das Netzteil, das dem Standard GB4706.1-2005 entspricht.
37. Luftdruck: Die Luftpumpe schaltet sich bei einem normalen Betriebsdruck von 5,8 Psi automatisch ab.
38. Luftdurchsatz: 40–45 l/min
39. Ladezeit: 3–4 Stunden; Entladezeit: ≤ 15 Minuten
40. Standard-Ladestrom: DC 5V 1,5A
41. Maximalstrom: DC 5 V 2,5 A
42. **Hinweis : Bei längerer Lagerung der Batterie ohne Gebrauch sollte der Ladezustand mindestens 30–50 % betragen. Führen Sie alle drei Monate einen vollständigen Lade-Entlade-Zyklus durch.**

PARTS LIST

Seriennummer	Menge	Teilbild	Name
#1	x1	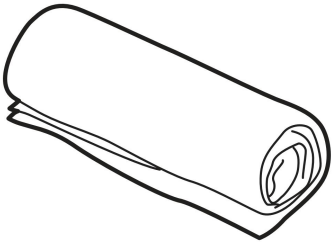	Zelt
#2	x1	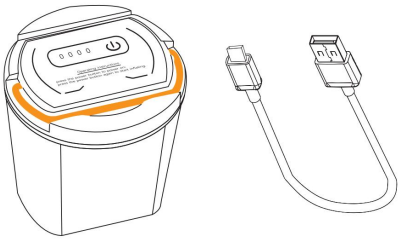	Batteriesatz
#3	x12		Bodenanker
#4	x4	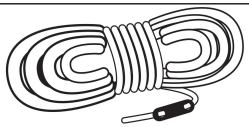	Abspannseil
#5	x1	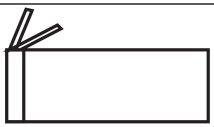	Zubehörtasche
#6	x1	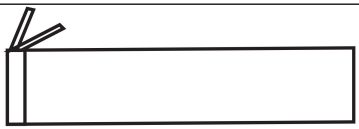	Stangentasche

#7	x1	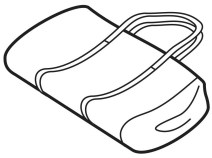	Tragetasche

ASSEMBLY STEP

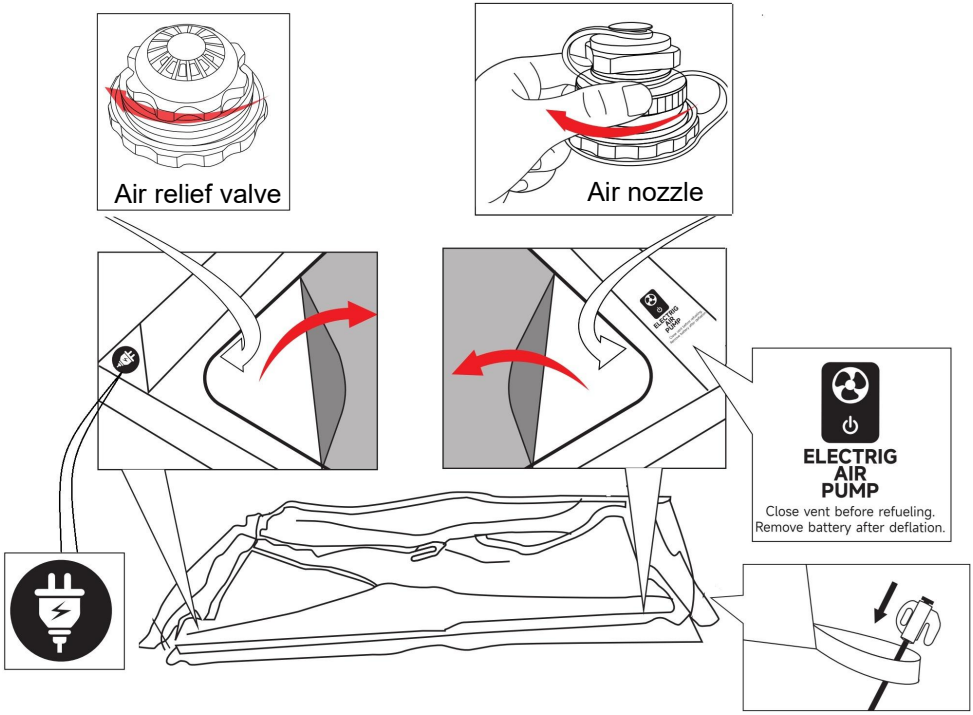

Wie im Bild gezeigt, legen Sie das Zelt flach auf den Boden und befestigen Sie die vier Ecken mit Heringen.

Suchen Sie das Symbol 【ELEKTRISCHLUFTPUMPE】, öffnen Sie den Reißverschluss der Türabdeckung, suchen Sie die Luftdüse an der inneren Luftsäule, die direkt dem Symbol zugewandt ist, und ziehen Sie die zweite Kappe der Luftdüse im Uhrzeigersinn fest.

Suchen Sie das Symbol 【 】, gehen Sie ins Zeltinnere, suchen Sie das rote Entlüftungsventil an der inneren Luftsäule, das direkt dem Symbol zugewandt ist, und prüfen Sie, ob es fest angezogen ist.

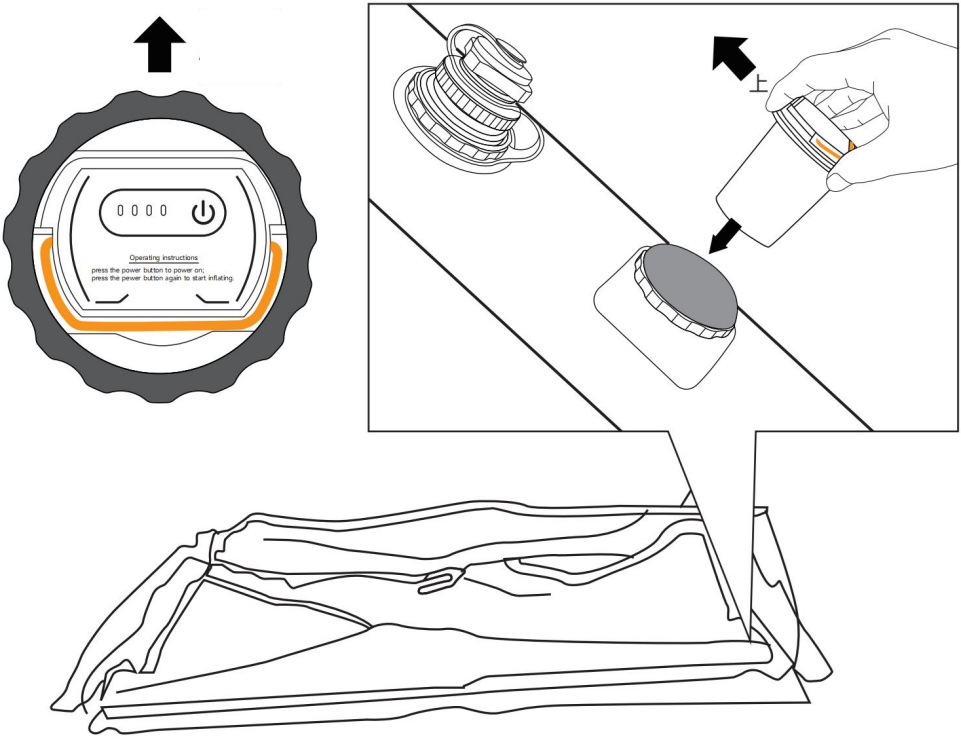

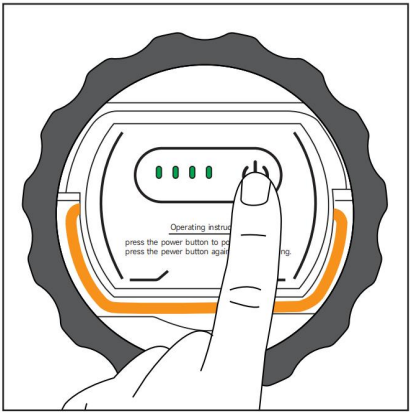

Suchen Sie das Batteriefach neben der Luftdüse und setzen Sie die Batterie ein. Setzen Sie sie in der im Bild gezeigten Richtung ein und drücken Sie sie fest, bis sie vollständig eingerastet ist.
Drücken Sie anschließend den Netzschalter; die grüne Leuchte leuchtet auf, sobald das Gerät betriebsbereit ist.
(Wenn die grüne Leuchte leuchtet, Sie aber kein Betriebsgeräusch des Geräts hören, sitzt die Batterie nicht richtig. Bitte entnehmen Sie die Batterie und setzen Sie sie wieder fest ein.)

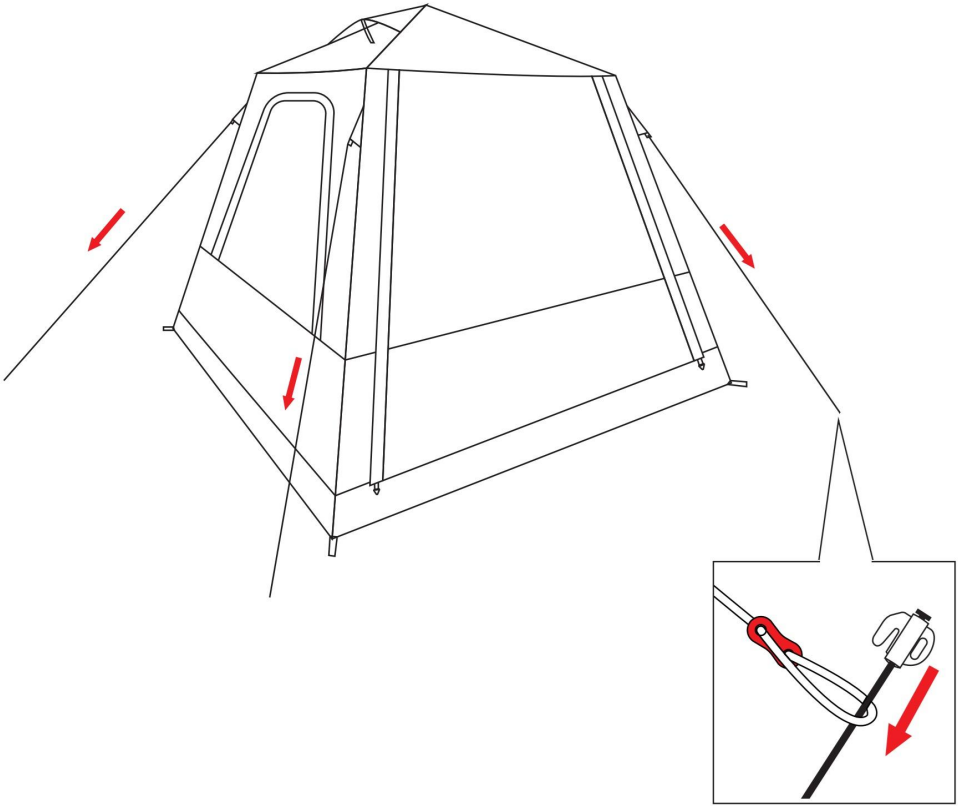

Wenn das Summen nicht mehr zu hören ist, ist die Aufblähung abgeschlossen. Ziehen Sie dann die am Zelt befestigten Abspannleinen heraus und verankern Sie diese mit Heringen im Boden.
(Die Abspannseile sind mit Verstellern zur Längenanpassung ausgestattet.)

ASSEMBLY STEP

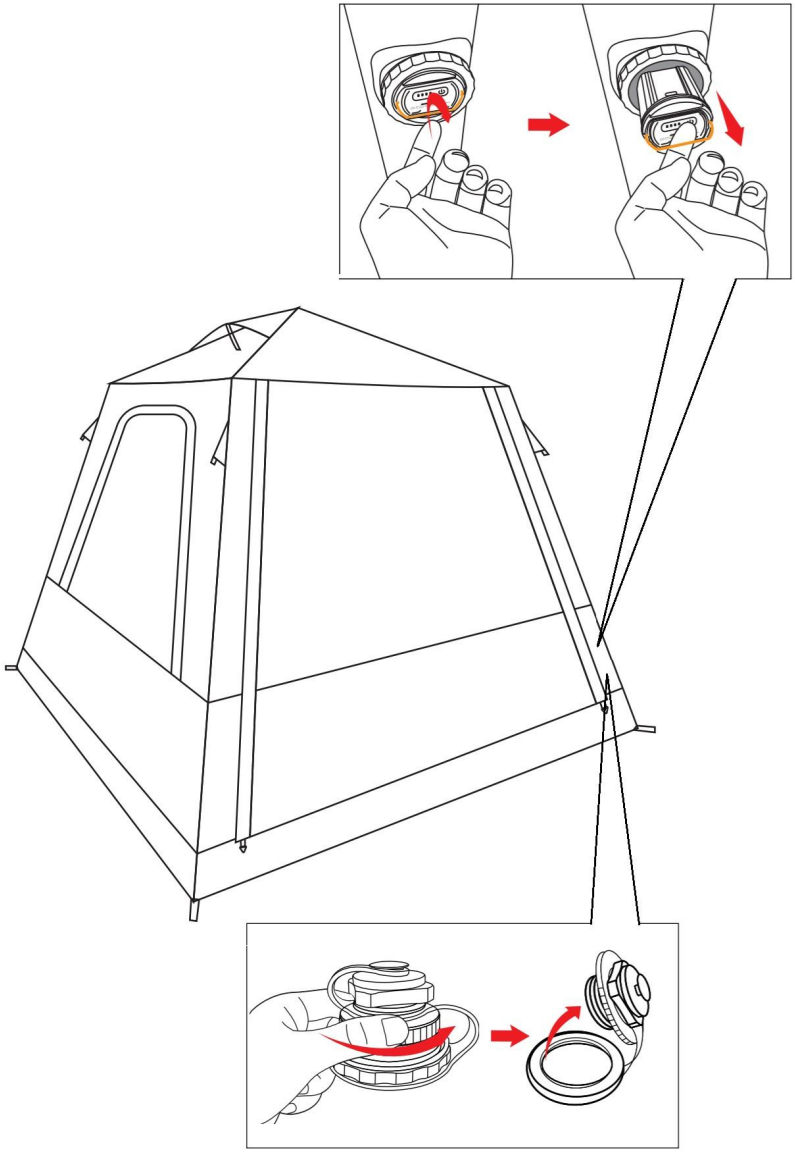

Entfernen Sie die Stützstangen, nehmen Sie die Heringe heraus und verstauen Sie die Abspannseile ordnungsgemäß. Legen Sie sie in die entsprechenden Aufbewahrungsbeutel.

Dann betritt man das Zelt, nimmt den Akku heraus, sucht das Luftventil und öffnet

die zweite Verschlusskappe des Luftventils, um die Luft abzulassen.

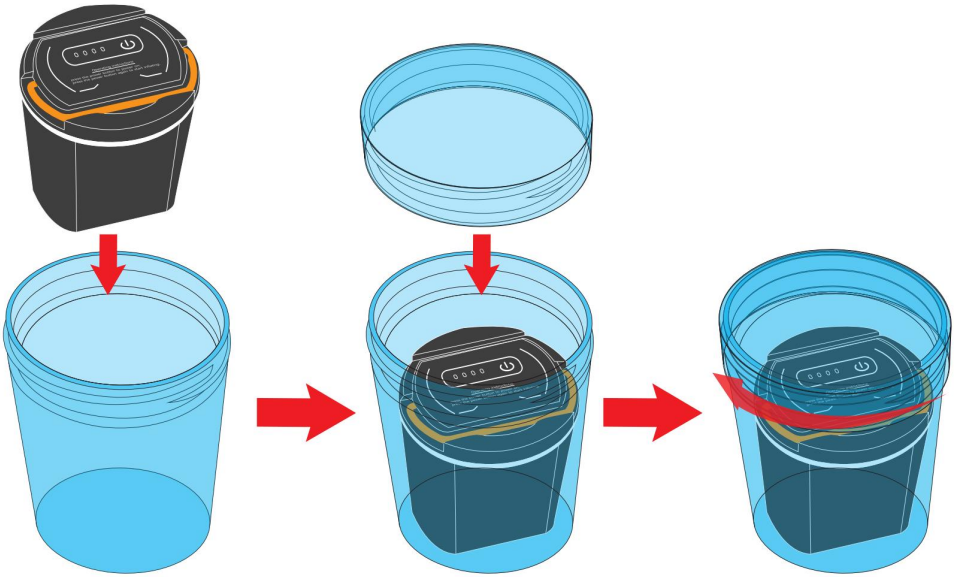

Legen Sie die entnommene Batterie zur Aufbewahrung in den mitgelieferten

Behälter.

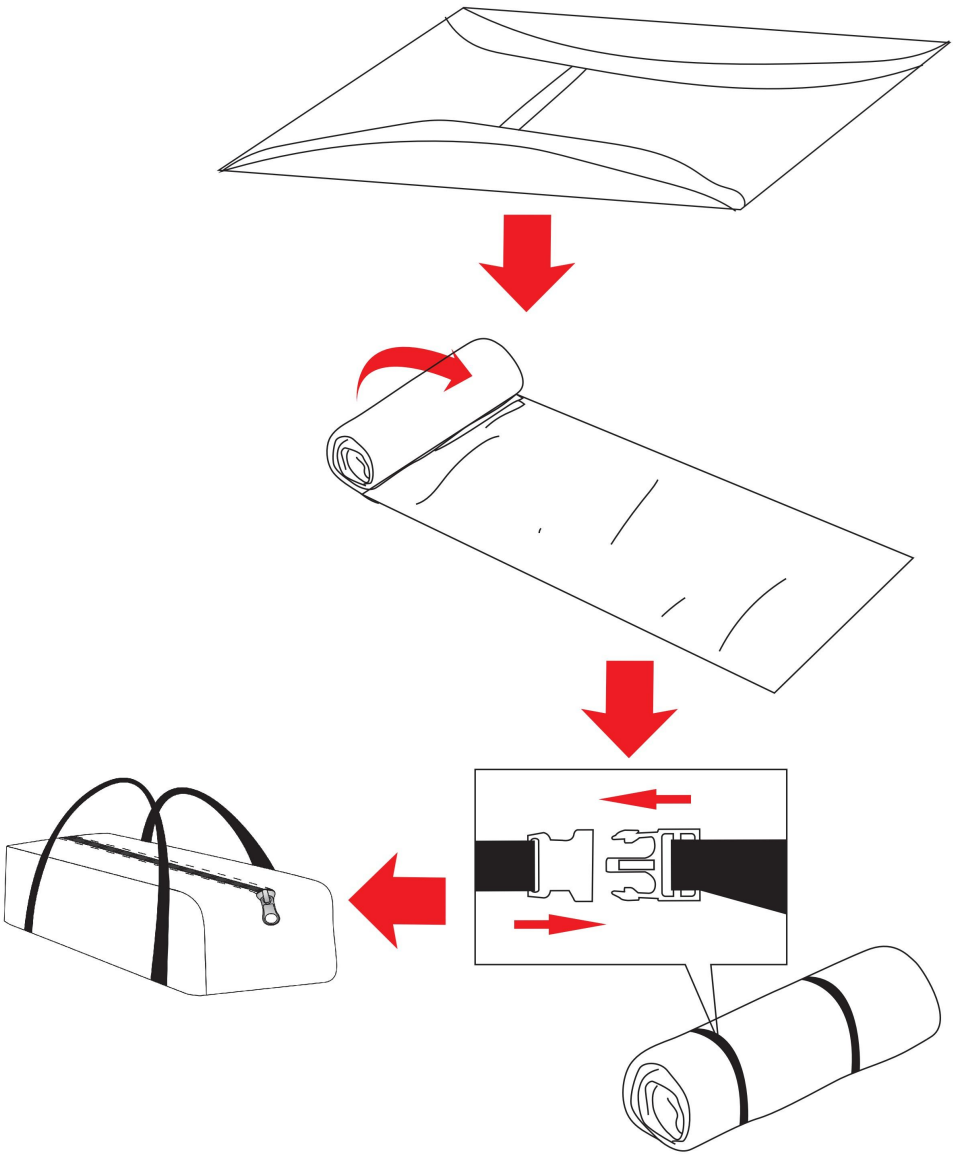

Drücken Sie das Zelt zusammen, um so viel Luft wie möglich herauszudrücken. Achten Sie beim Zusammenfalten darauf, die Luftkammern nicht zu beschädigen. Beginnen Sie am Ende mit dem Zusammenfalten und drücken Sie dabei die Luft nach außen in Richtung der Luftkammern.

Falten Sie das Zelt so, dass es etwas schmaler als die Länge der Aufbewahrungstasche ist, und rollen Sie es dann zusammen. Ziehen Sie es mit den beiliegenden Gurten fest und verstauen Sie es anschließend zusammen mit dem restlichen Zubehör in der Aufbewahrungstasche. Fertig!



VEVOR

Upgrade · The Home Creator Way

NADMUCHIWANE NAMIOTY KABINOWE

Model: 121263 / 121264 /121265

VEVOR
Upgrade·The Home Creator Way

INFLATABLE CABIN TENTS

MODELE: 121263 / 121264 /121265

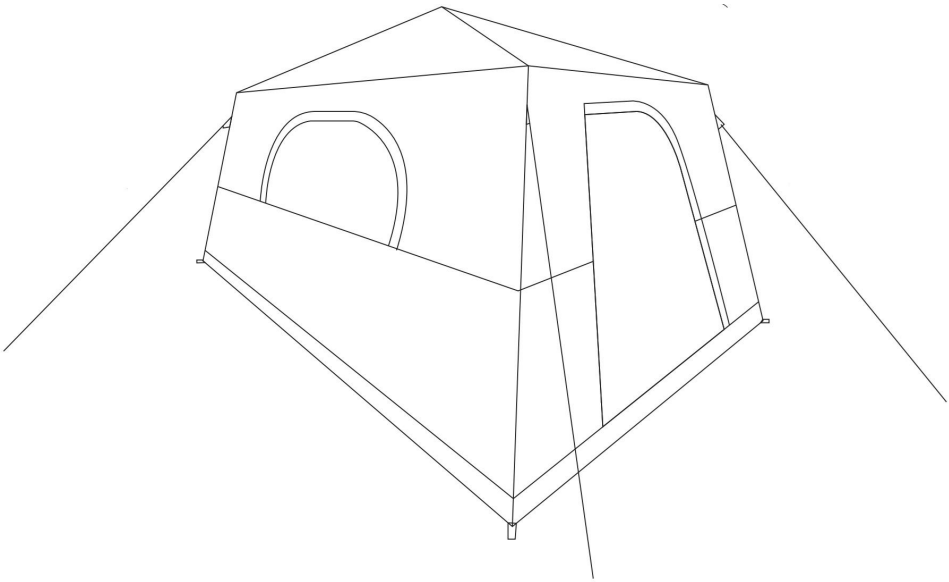

To jest oryginalna instrukcja obsługi. Przed użyciem prosimy o dokładne zapoznanie się z treścią instrukcji. Firma VEVOR zastrzega sobie prawo do jednoznacznej interpretacji niniejszej instrukcji obsługi. Wygląd produktu zależy od stanu, w jakim go otrzymali Państwo. Prosimy o wyrozumiałość, ale nie będziemy Państwa ponownie informować o

aktualizacjach technologicznych lub oprogramowania naszego produktu.

OSTRZEŻENIE:

Przeczytaj ten materiał przed użyciem produktu. Nieprzestrzeganie tego zalecenia może spowodować poważne obrażenia.

Środki ostrożności podczas montażu

Produkt jest zgodny z odpowiednimi normami i przepisami. Instalacja tego urządzenia musi być zgodna ze wszystkimi obowiązującymi przepisami i powinno być ono użytkowane wyłącznie w dobrze wentylowanych pomieszczeniach. Przed instalacją i użyciem urządzenia należy zapoznać się z instrukcją obsługi.

- Nigdy nie pal w namiocie. Nigdy nie używaj świec, zapałek ani otwartego ognia w namiocie ani w jego pobliżu.
- Nie gotuj wewnątrz namiotu.
- Nie przechowuj wewnątrz namiotu płynów łatwopalnych.
- Zawsze należy zapewnić odpowiednią wentylację wewnątrz namiotu
- Nigdy nie uzupełniaj paliwa w latarkach, grzejnikach lub piecach wewnątrz namiotu.
- NIGDY nie uruchamiaj silnika, gdy namiot jest przymocowany do pojazdu.
- Jeśli temperatura spada poniżej zera, nie należy rozkładać namiotu, gdy pojazd jest mokry, gdyż może to spowodować uszkodzenia.
- Nie należy podejmować prób jazdy pojazdem z zamontowanym namiotem.
- Produkt może być obsługiwany przez osoby o ograniczonej sprawności fizycznej, sensorycznej lub umysłowej, a także przez osoby nieposiadające odpowiedniego doświadczenia i wiedzy, jeżeli znajdują się pod nadzorem lub zostały poinstruowane w zakresie bezpiecznego korzystania z urządzenia i rozumieją związane z tym zagrożenia.
- Produkt nie jest zabawką, dzieci nie powinny się nim bawić.
- Dzieciom nie wolno czyścić ani konserwować urządzenia bez nadzoru.
- Unikaj obrażeń, dzieci nie powinny bawić się wewnątrz produktu lub na nim polegać.
- Nie zaleca się stosowania tego produktu w czasie burzy.
- Prosimy o prawidłowe przechowywanie produktu. Przed użyciem należy sprawdzić, czy produkt nie wykazuje oznak nieprawidłowości. W przypadku stwierdzenia nieprawidłowości, należy zaprzestać jego użytkowania .

- Używaj produktu zgodnie z jego przeznaczeniem, ostrzegając przed potencjalnymi obrażeniami na skutek niewłaściwego użycia.
- PRAWIDŁOWA UTYLIZACJA
Niniejszy produkt podlega przepisom dyrektywy europejskiej 2012/19/UE. Symbol przekreślonego kosza na śmieci na kółkach oznacza, że produkt wymaga selektywnej zbiórki odpadów w Unii Europejskiej. Dotyczy to produktu i wszystkich akcesoriów oznaczonych tym symbolem. Produktów oznaczonych tym symbolem nie wolno wyrzucać razem z normalnymi odpadami domowymi, lecz należy je oddać do punktu zbiórki urządzeń elektrycznych i elektronicznych przeznaczonych do recyklingu.

- Informacje FCC:
UWAGA: Zmiany lub modyfikacje, na które nie wyraziła wyraźnej zgody strona odpowiedzialna za zgodność, mogą spowodować unieważnienie prawa użytkownika do korzystania ze sprzętu!
To urządzenie jest zgodne z częścią 15 przepisów FCC. Jego eksploatacja podlega dwóm następującym warunkom:
1) Ten produkt może powodować szkodliwe zakłócenia.
2) Produkt ten musi być odporny na wszelkie zakłócenia, w tym zakłócenia mogące powodować niepożądane działanie.

SPECIFICATIONS

Model	**121263**
Rozmiar produktu	**10 * 10 stóp / 3 * 3 m**
Kolor	**Khaki + dolny brąz**

Model	**12126 4**
Rozmiar produktu	**10 * 10 stóp / 3 * 3 m**
Kolor	**Khaki + Zielony**

Model	**12126 5**
Rozmiar produktu	**14*8 stóp /4,27*2,7 m**
Kolor	**Khaki + dolny brąz**

Battery set Parameters

43. Należy używać wyłącznie zasilacza zgodnego z normą GB4706.1-2005.
44. Ciśnienie powietrza: Pompa powietrza zatrzymuje się automatycznie przy normalnym ciśnieniu roboczym 5,8 Psi.
45. Przepływ powietrza: 40–45 l/min
46. Czas ładowania: 3–4 godziny; Czas rozładowania: ≤ 15 minut
47. Standardowy prąd ładowarki: DC 5V 1,5A
48. Maksymalny prąd: DC 5V 2,5A
49. **Wskazówka : W przypadku przechowywania akumulatora przez dłuższy czas bez użycia, należy utrzymywać poziom naładowania nie mniejszy niż 30–50% i przeprowadzać pełny cykl ładowania i rozładowania co trzy miesiące.**

PARTS LIST

Numer seryjny	Ilość	Częściowe zdjęcie	Nazwa
#1	x1	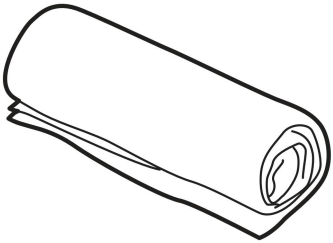	Namiot
#2	x1	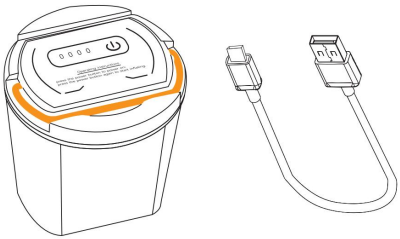	Zestaw baterii
#3	x12		Kołek uziemiający
#4	x4	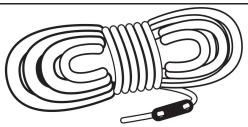	Lina odciągowa
#5	x1	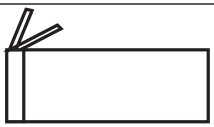	Torba na akcesoria
#6	x1	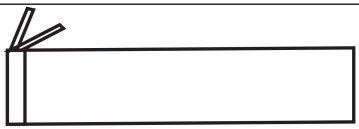	Torba na kije

#7	x1	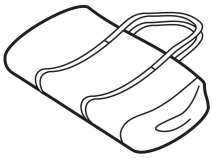	Torba transportowa

ASSEMBLY STEP

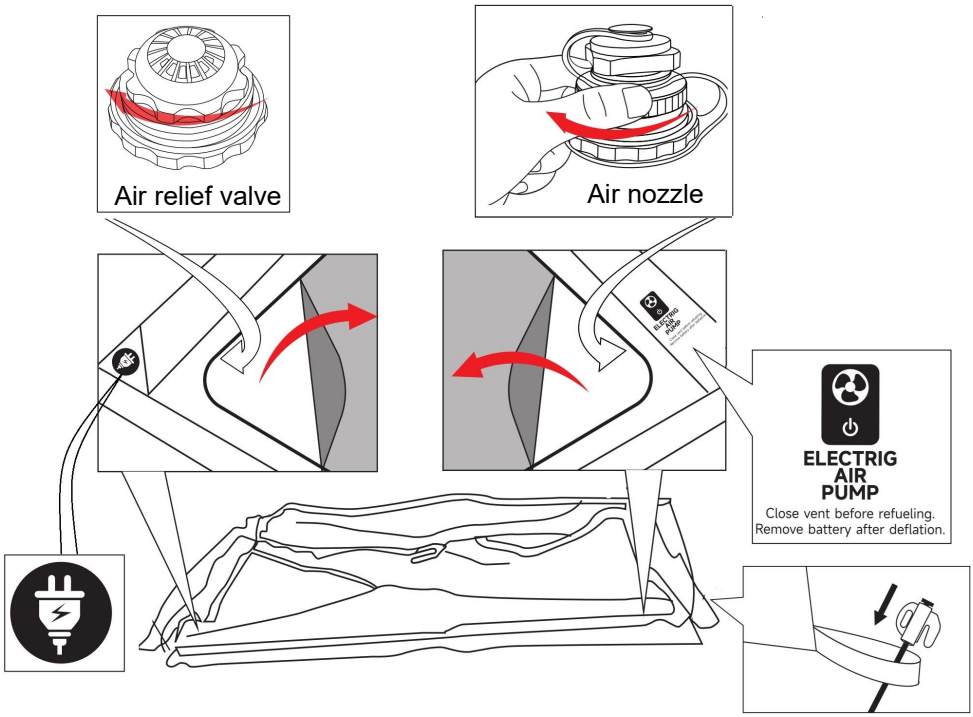

Jak pokazano na rysunku, rozłóż namiot płasko na ziemi i zamocuj cztery rogi za pomocą kołków.

Znajdź ikonę 【ELEKTRYCZNA POMPA POWIETRZA】, rozsuń pokrywę drzwiczek, znajdź dyszę powietrza na wewnętrznej kolumnie powietrza bezpośrednio naprzeciwko ikony i dokręć drugą nasadkę dyszy powietrza zgodnie z ruchem wskazówek zegara.

Znajdź ikonę 【 】, wejdź do wnętrza namiotu, zlokalizuj czerwony zawór odpowietrzający na wewnętrznej kolumnie powietrza, naprzeciwko ikony, i sprawdź, czy jest dokręcony.

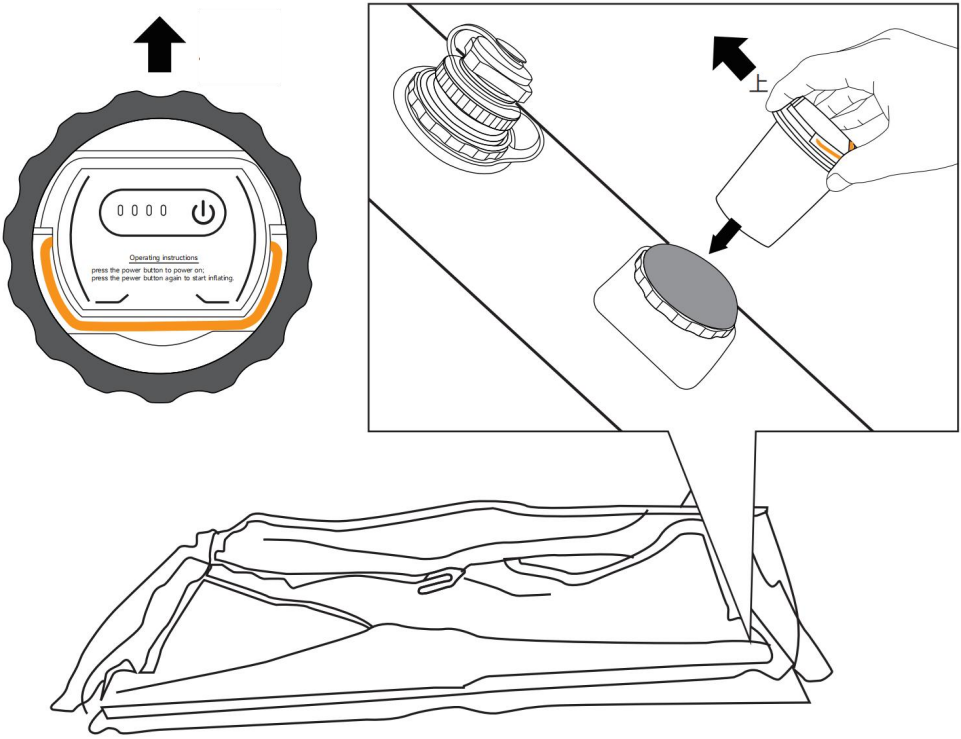

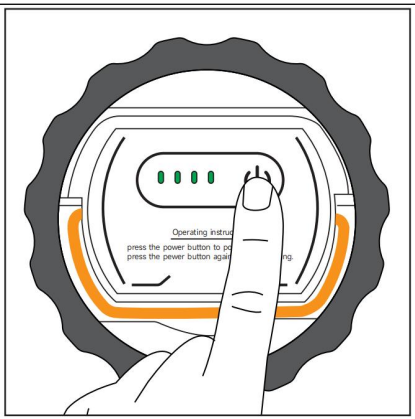

Znajdź komorę baterii obok dyszy powietrza i włóż baterię. Zainstaluj ją w kierunku pokazanym na rysunku i dociśnij mocno, aż zostanie całkowicie osadzona. Następnie naciśnij włącznik zasilania; zielona lampka zaświeci się, gdy urządzenie będzie gotowe.

(Jeśli zielona lampka się świeci, ale nie słychać dźwięku pracującego urządzenia, akumulator nie jest prawidłowo osadzony. Wyjmij akumulator i ponownie włóż go dokładnie na miejsce.)

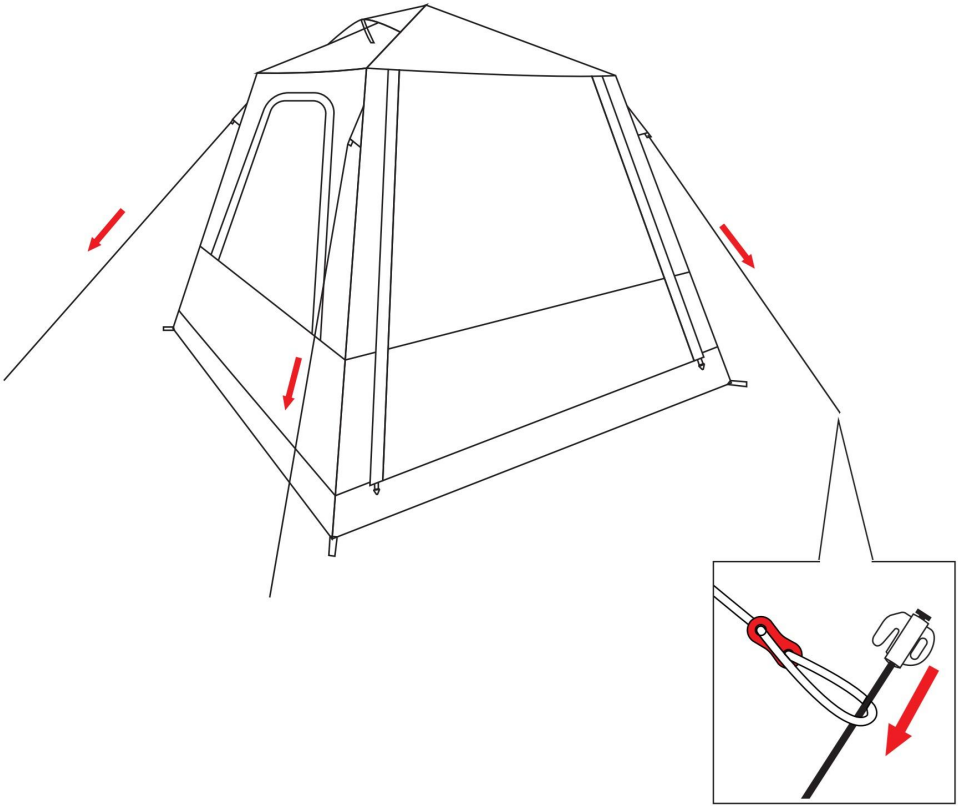

Gdy nie będzie już słychać brzęczenia, pompowanie będzie zakończone.
Następnie odciągnij liny odciągowe przywiązane do namiotu i przymocuj je do podłoża za pomocą śledzi.
(Liny odciągowe są wyposażone w regulatory umożliwiające regulację długości.)

ASSEMBLY STEP

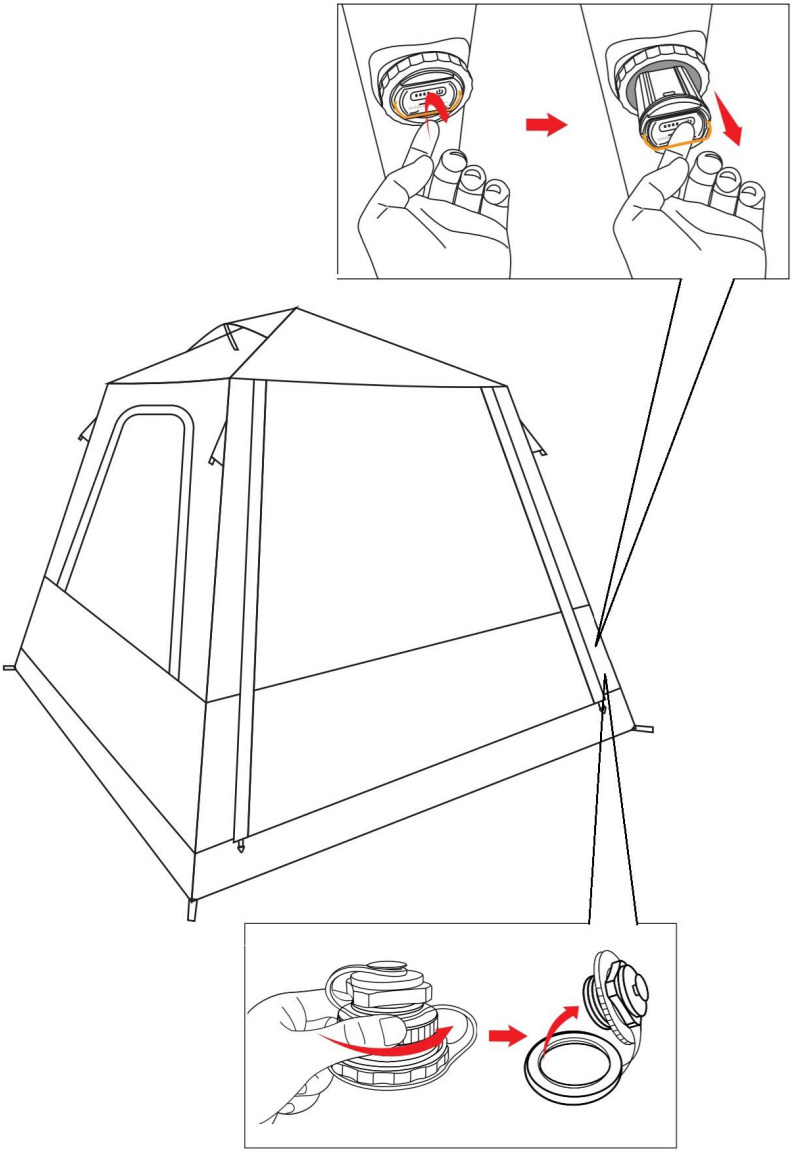

Zdejmij słupki podporowe, wyjmij kołki mocujące i schowaj liny odciągowe w odpowiednim miejscu. Umieść je w odpowiednich torbach do przechowywania. Następnie wejdź do namiotu, wyjmij baterię, znajdź dyszę powietrza i otwórz drugą pokrywkę dyszy, aby spuścić powietrze.

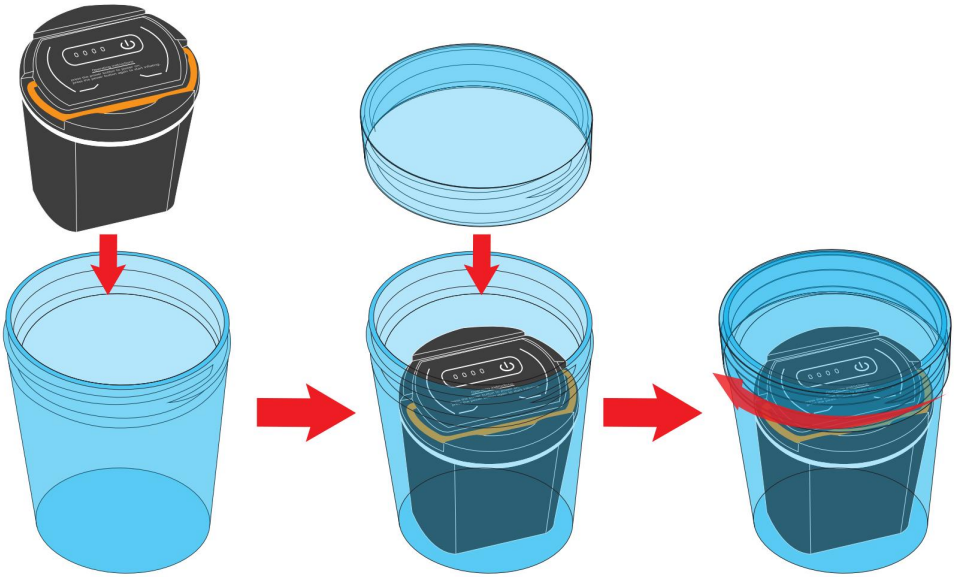

Wyjęty akumulator należy umieścić w dołączonym pojemniku w celu przechowywania.

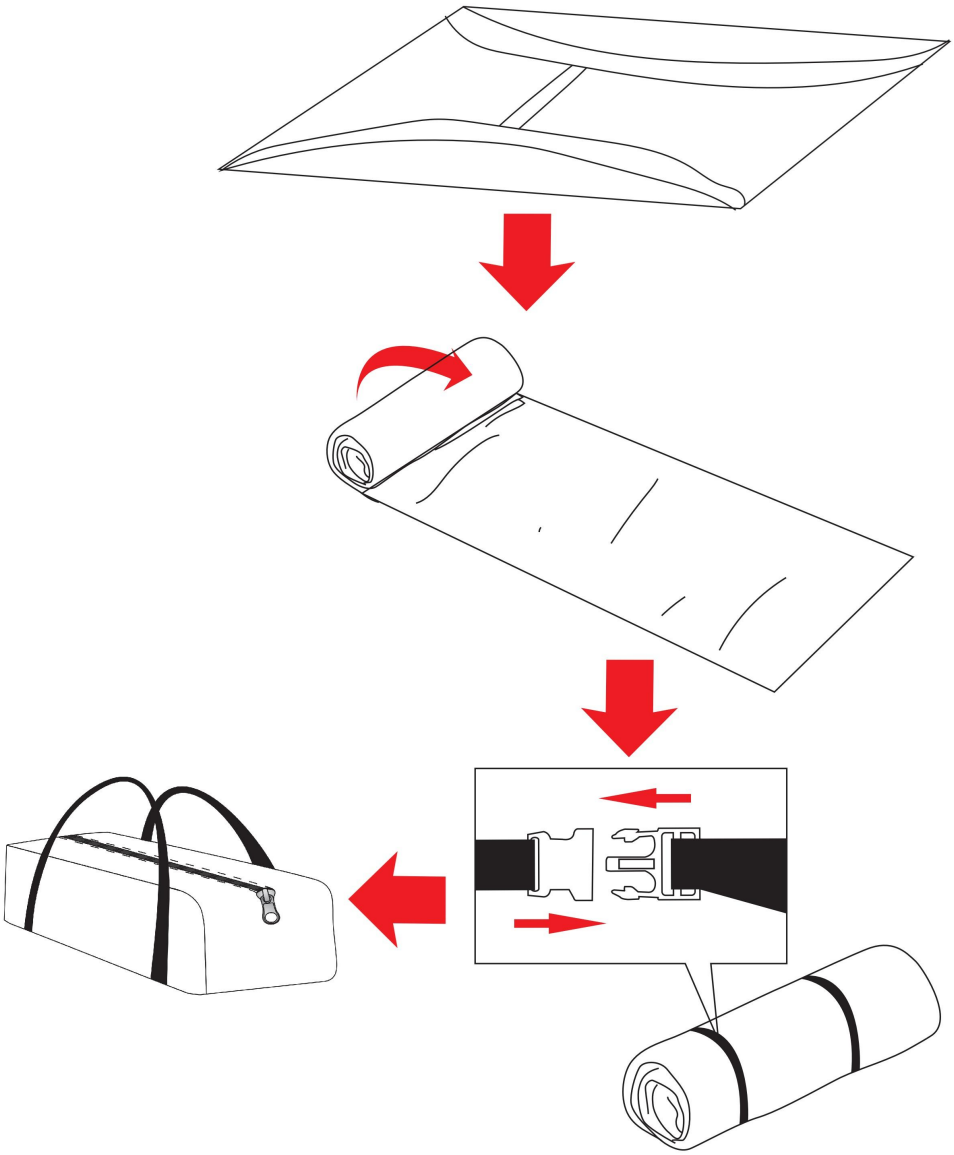

Naciśnij namiot, aby usunąć jak najwięcej powietrza. Podczas składania namiotu uważaj, aby nie naciskać na kolumny powietrza. Rozpocznij składanie od końca, wypychając powietrze w kierunku kolumn powietrza.

Złóż namiot do szerokości nieco mniejszej niż długość torby, a następnie zwiń go. Zaciśnij go załączonymi paskami, a następnie włóż do torby razem z pozostałymi

akcesoriami. Przechowywanie jest zakończone.



VEVOR

Upgrade · The Home Creator Way

TENDE GONFIABILI A CABINA

Modello: 121263 / 121264 / 121265

VEVOR
Upgrade·The Home Creator Way

INFLATABLE CABIN TENTS

MODELLO: 121263 / 121264 / 121265

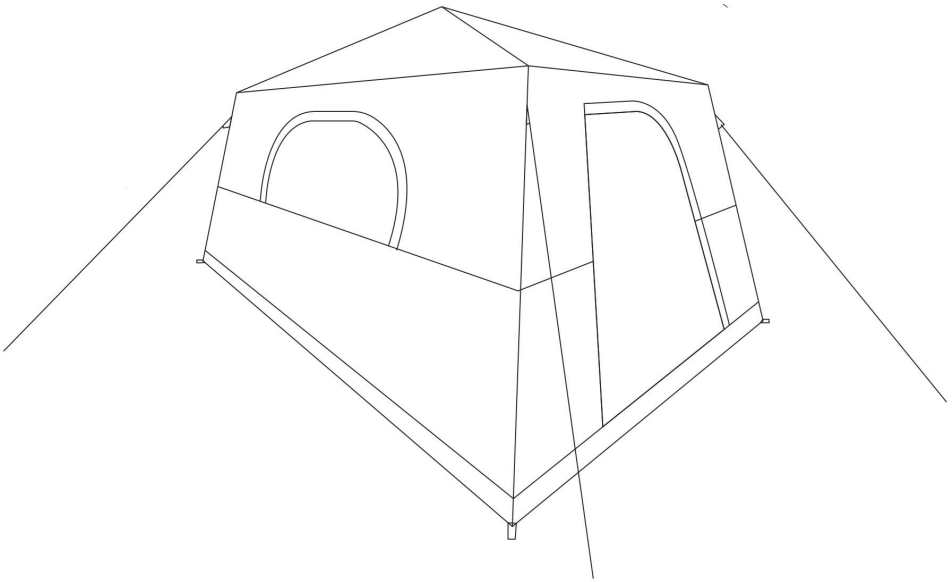

Queste sono le istruzioni originali, si prega di leggere attentamente tutte le istruzioni del manuale prima dell'uso. VEVOR si riserva il diritto di interpretare a proprio piacimento il presente manuale d'uso. L'aspetto del prodotto potrebbe differire leggermente da quello del prodotto ricevuto. Ci scusiamo se non vi informeremo tempestivamente di eventuali

aggiornamenti tecnologici o software del nostro prodotto.

AVVERTIMENTO:

Leggere attentamente queste informazioni prima di utilizzare il prodotto. La mancata osservanza di queste istruzioni può causare gravi lesioni.

Precauzioni per l'assemblea

Il prodotto è conforme agli standard e alle normative vigenti. L'installazione di questo dispositivo deve essere conforme a tutte le normative applicabili e il suo utilizzo deve avvenire esclusivamente in ambienti ben ventilati. Si prega di leggere il manuale d'uso prima di installare e utilizzare questa apparecchiatura.

- Non fumare mai all'interno della tenda. Non usare mai candele, fiammiferi o fiamme libere di alcun tipo all'interno o nelle vicinanze della tenda.
- Non cucinare all'interno della tenda.
- Non conservare liquidi infiammabili all'interno della tenda.
- Garantire un'adeguata ventilazione all'interno della tenda in ogni momento
- Non rifornire mai di combustibile lanterne, stufe o fornelli all'interno della tenda.
- NON avviare MAI il motore quando la tenda è fissata al veicolo.
- Quando la temperatura è sotto zero, non installare la tenda se il veicolo è bagnato, poiché potrebbe danneggiarsi.
- Non tentare di guidare il veicolo con la tenda montata.
- Il prodotto può essere utilizzato da persone con ridotte capacità fisiche, sensoriali o mentali, o prive di esperienza e conoscenza, a condizione che siano state supervisionate o abbiano ricevuto istruzioni sull'uso sicuro dell'apparecchio e che ne comprendano i rischi.
- Il prodotto non è un giocattolo, i bambini non devono giocarci.
- La pulizia e la manutenzione ordinaria non devono essere effettuate da bambini senza supervisione.
- Per evitare infortuni, i bambini non devono giocare all'interno del prodotto né farvi affidamento.
- L'utilizzo di questo prodotto è sconsigliato durante i temporali.
- Conservare il prodotto in modo appropriato. Prima dell'uso, verificare che il prodotto non presenti anomalie. In caso di anomalie, interromperne immediatamente l'utilizzo .

- Si prega di utilizzare il prodotto secondo le istruzioni d'uso previste; si sconsiglia l'uso improprio per evitare potenziali lesioni.
- SMALTIMENTO CORRETTO
Questo prodotto è soggetto alle disposizioni della Direttiva europea 2012/19/UE. Il simbolo del bidone della spazzatura barrato indica che il prodotto deve essere smaltito separatamente nell'Unione Europea. Ciò si applica al prodotto e a tutti gli accessori contrassegnati con questo simbolo. I prodotti contrassegnati in questo modo non possono essere smaltiti con i normali rifiuti domestici, ma devono essere conferiti presso un punto di raccolta per il riciclaggio di apparecchiature elettriche ed elettroniche.

- Informazioni FCC:
ATTENZIONE: Modifiche o alterazioni non espressamente approvate dalla parte responsabile della conformità potrebbero invalidare l'autorizzazione dell'utente all'utilizzo dell'apparecchiatura!
Questo dispositivo è conforme alla Parte 15 delle norme FCC. Il funzionamento è soggetto alle seguenti due condizioni:
1) Questo prodotto può causare interferenze dannose.
2) Questo prodotto deve accettare qualsiasi interferenza ricevuta, comprese le interferenze che potrebbero causare un funzionamento indesiderato.

SPECIFICATIONS

Modello	121263
Dimensioni del prodotto	10 * 10 piedi / 3 * 3 metri
Colore	Kaki + marrone inferiore

Modello	12126 4
Dimensioni del prodotto	10 * 10 piedi / 3 * 3 metri
Colore	Kaki + Verde

Modello	12126 5
Dimensioni del prodotto	14*8 piedi / 4,27*2,7 metri
Colore	Kaki + marrone inferiore

Battery set Parameters

50. Utilizzare esclusivamente alimentatori conformi allo standard GB4706.1-2005.
51. Pressione dell'aria: la pompa dell'aria si arresta automaticamente alla normale pressione di esercizio di 5,8 Psi.
52. Portata d'aria: 40–45 L/min
53. Tempo di ricarica: 3–4 ore; Tempo di scarica: ≤ 15 minuti
54. Corrente di carica standard: CC 5 V 1,5 A
55. Corrente massima: CC 5V 2,5A
56. Nota informativa : Quando si conserva la batteria per un lungo periodo senza utilizzarla, mantenere il livello di carica non inferiore al 30%-50% ed eseguire un ciclo completo di carica e scarica ogni tre mesi.

PARTS LIST

Numero di serie	Quantità	Immagine parziale	Nome
#1	x1	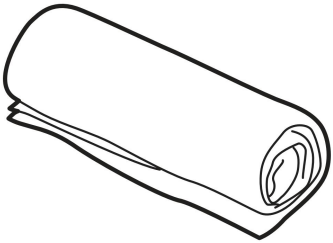	Tenda
#2	x1	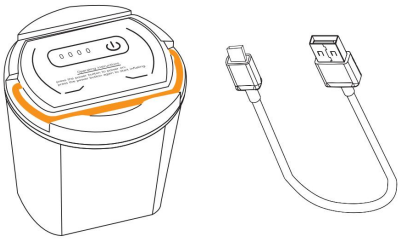	Set di batterie
#3	x12		Picchetto di terra
#4	x4	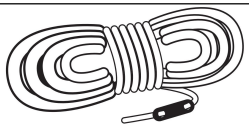	Corda per tirante
#5	x1	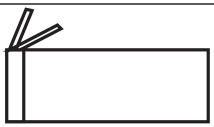	Borsa accessori
#6	x1	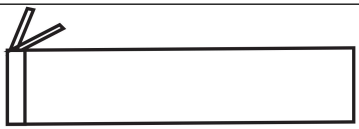	Borsa da palo

#7	x1	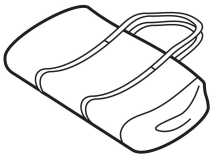	Borsa per il trasporto

ASSEMBLY STEP

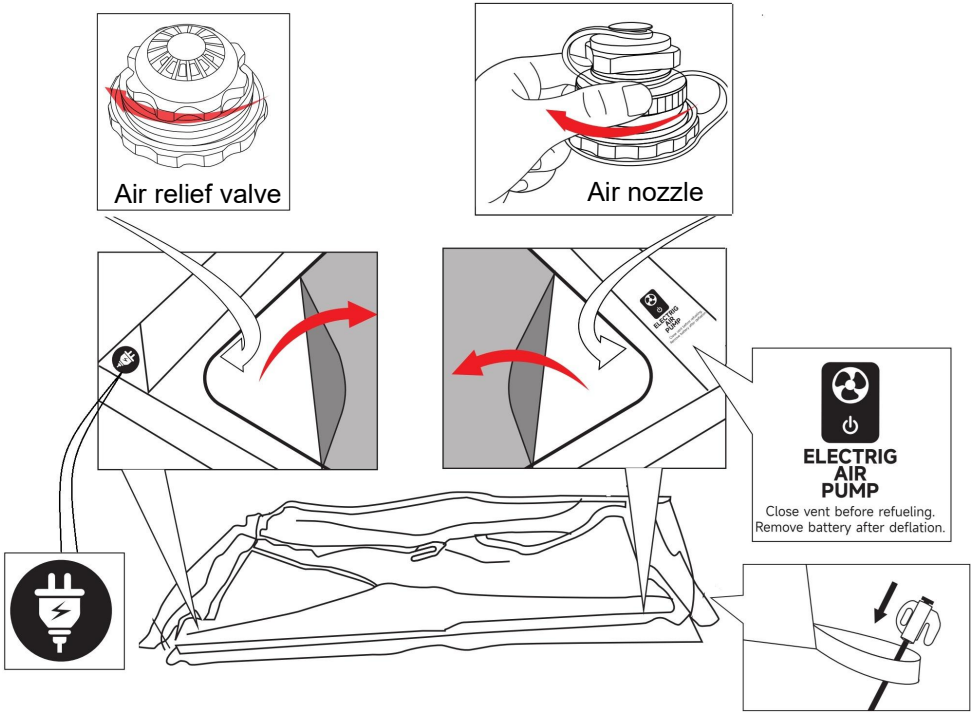

Come mostrato in figura, stendete la tenda a terra e fissate i quattro angoli con i picchetti.

Individua l'icona 【POMPA ARIA ELETTRICA】, apri la cerniera del coperchio dello sportello, trova l'ugello dell'aria sulla colonna d'aria interna direttamente di fronte all'icona e stringi il tappo del secondo strato dell'ugello dell'aria in senso orario. Trova l' icona 【 】, entra all'interno della tenda, individua la valvola di sfiato rossa sulla colonna d'aria interna direttamente di fronte all'icona e verifica che sia ben serrata.

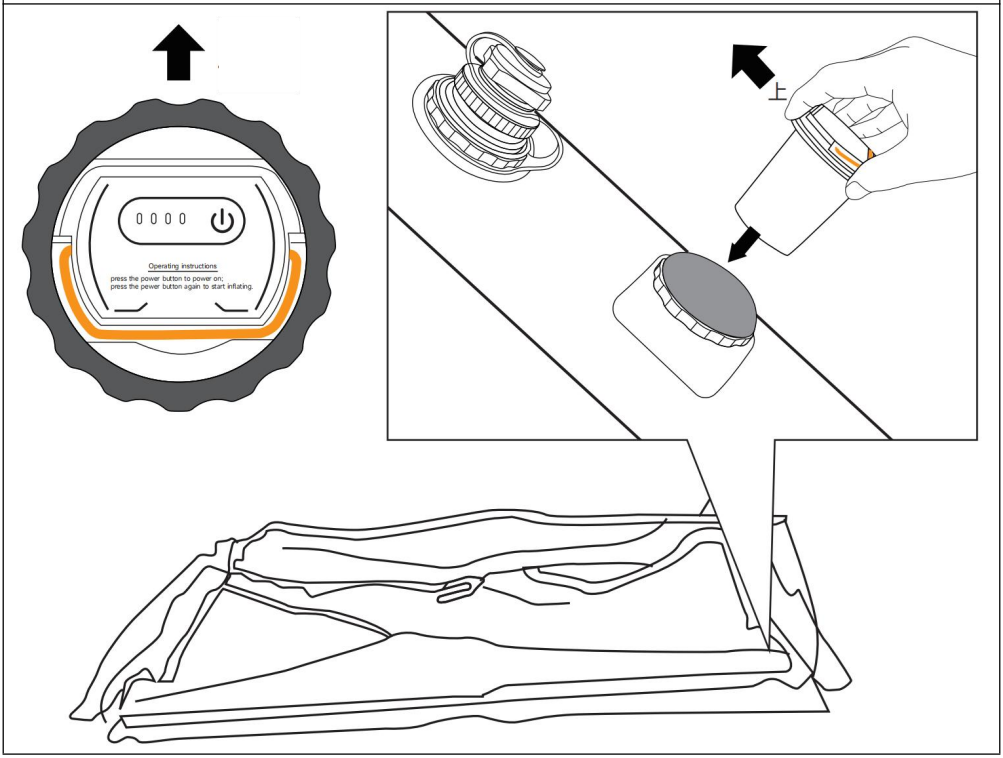

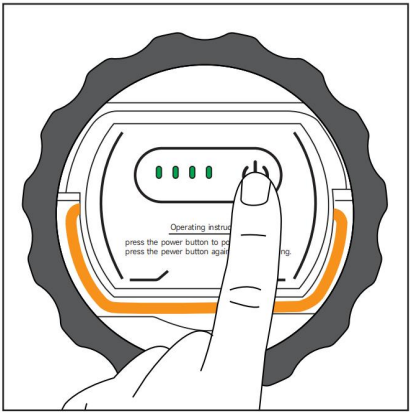

Individua il vano batteria accanto all'ugello dell'aria e inserisci la batteria. Installala nella direzione indicata nell'immagine e premi con decisione fino a quando non è completamente inserita.
Quindi premi l'interruttore di accensione; la spia verde si accenderà quando il dispositivo sarà pronto.
(Se la spia verde è accesa ma non si sente il ronzio dell'apparecchio in funzione, la batteria non è inserita correttamente. Si prega di rimuoverla e reinserirla saldamente al suo posto.)

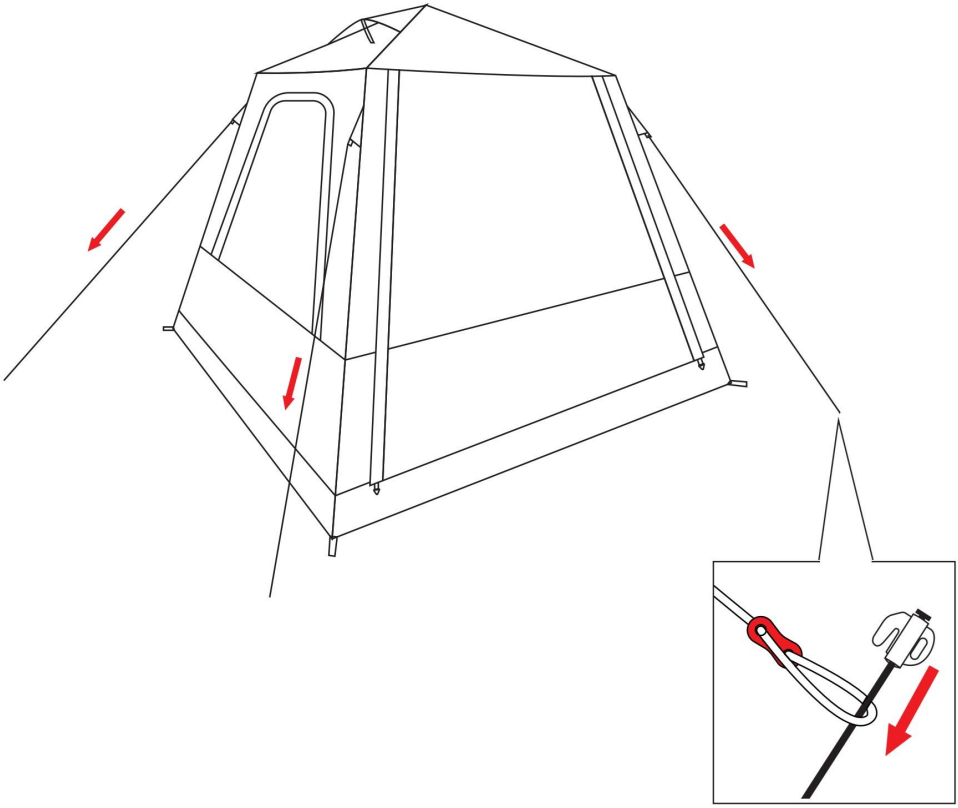

Quando non si sente più il ronzio, il gonfiaggio è completo.
Quindi estraete i tiranti legati alla tenda e fissateli al terreno con i picchetti.
(I tiranti sono dotati di dispositivi di regolazione per la lunghezza.)

ASSEMBLY STEP

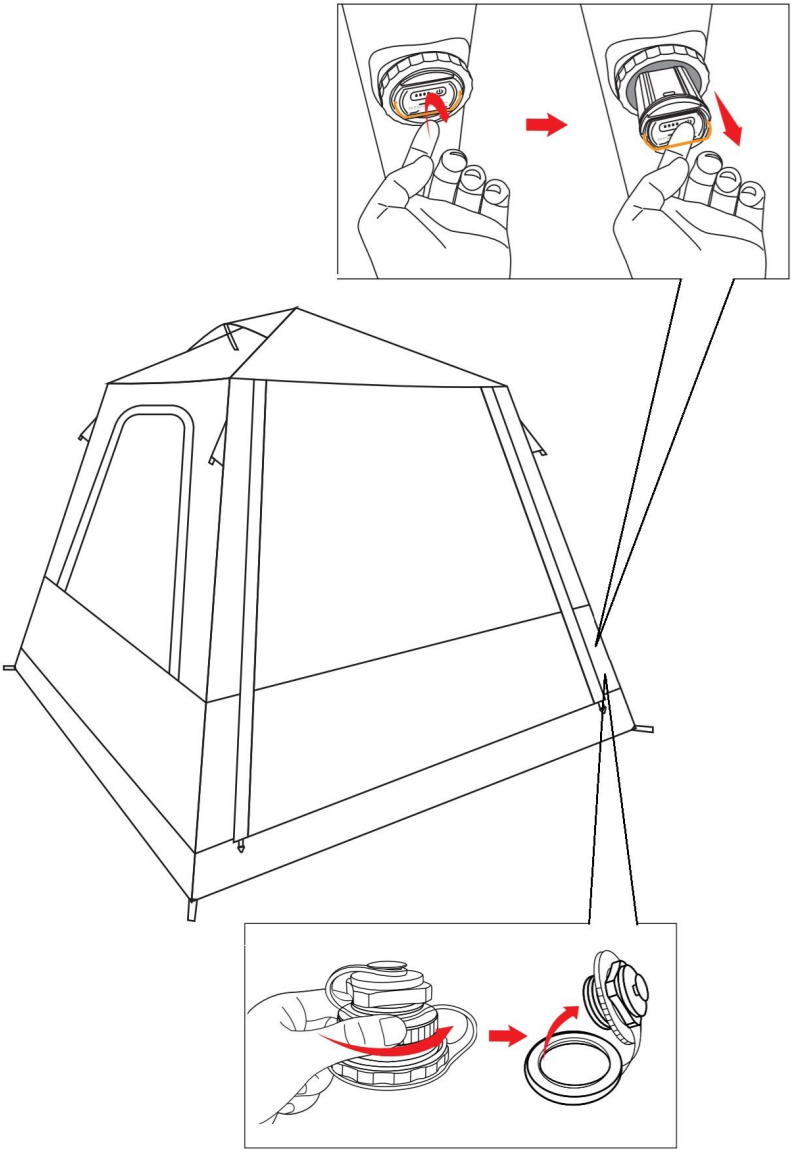

Rimuovere i pali di supporto, estrarre i picchetti di fissaggio a terra e riporre correttamente i tiranti. Inserirli negli appositi sacchi.

Quindi entrate nella tenda, estraete la batteria, trovate la valvola dell'aria e aprite il tappo del secondo strato della valvola per sgonfiare la tenda.

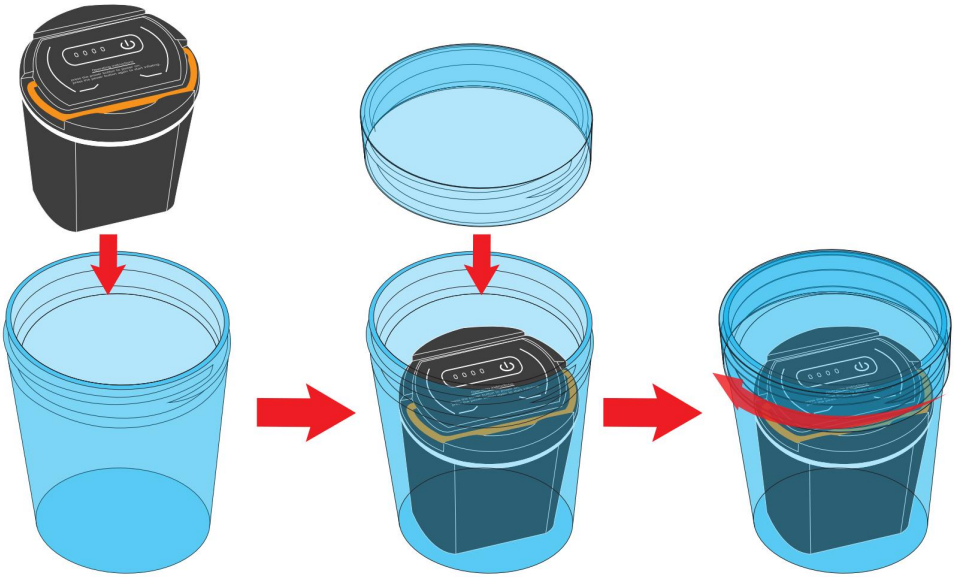

Riponi la batteria rimossa nell'apposito contenitore per conservarla.

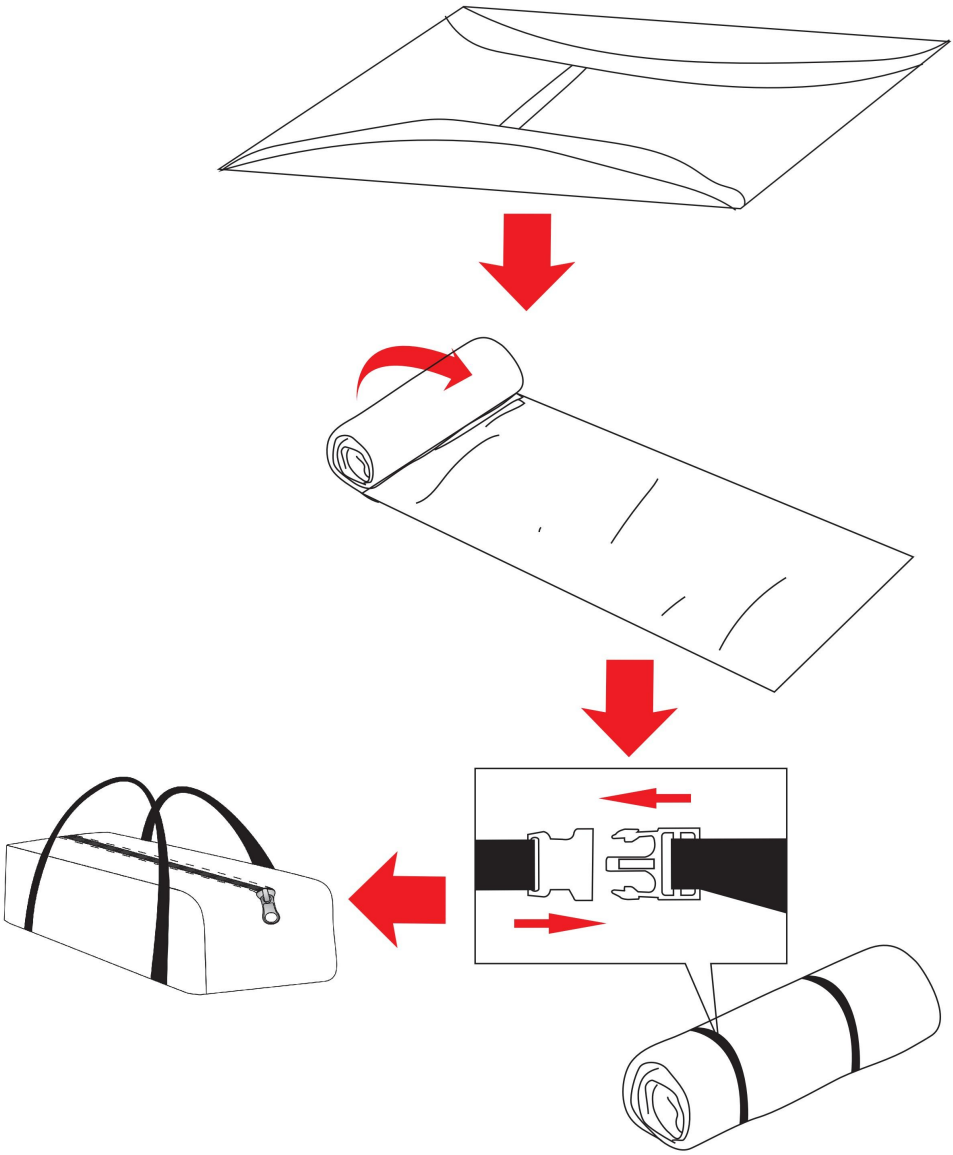

Premere la tenda per espellere quanta più aria possibile. Durante la chiusura, fare attenzione a non premere sulle colonne d'aria. Iniziare a piegare dall'estremità, spingendo l'aria verso le colonne d'aria.

Ripiega la tenda fino a ottenere una larghezza leggermente inferiore alla lunghezza della sacca di trasporto, quindi arrotolala. Fissala con le cinghie in dotazione, poi riponila nella sacca di trasporto insieme agli altri accessori. Il

trasporto è completato.

