Pressure Test Pump Instructions

MODEL: SYB-25

Pressure Test Pump

MODEL: SYB-25



	Warning-To reduce the risk of injury, user must read instructions manual carefully.

PRODUCT PRESENTATION

Manual pressure test pump is composed of pump body, plunger, sealing ring, control valve, pressure gauge, water tank and so on.
Working principle: The plunger is lifted up by the handle to create a vacuum in the pump body, and the inlet valve is opened. The liquid enters the pump body through the filter screen and water pipe. When the handle applies force to press down, the inlet valve is closed, the outlet valve is opened, the pressure water is output, and the water enters the detected object. The work is carried out in such a cycle to realize the pressure test of the rated pressure.

Special attention:
Do not use in workplaces with acid, alkali and corrosive substances.

INSTALLATION STEPS

1. Align the handle hole with the pump body hole, insert the pin into the handle hole, then insert the pin into the pin hole and bend the pin (see explosion numbers 6 and 7 for details).

2. Place the pump body on the tank, with the handle facing the water tank. Align the screw holes of the pump body with those of the water tank, place the four bolts into the screw holes and tighten them with a tool. (see explosion numbers 8 and 9 for details).

3. Install the suction pipe from the inside of the water tank on the interface at the bottom of the pump body (see explosion diagram No. 4).
Put the Sealing ring in the joint of the water pipe, and then tighten the joint of the water pipe and the pump body (see explosion diagram No. 10).

EXPLOSION DIAGRAM AND PARTS LIST

No.	DESCRIPTION	Qty	No.	DESCRIPTION	Qty
1	Press handle with meter	1	6	Support pin	1
2	Water tank	1	7	R-snap	1
3	Hose with connector	1	8	Bolt	4
4	Strainer	1	9	Screw nut	4
5	O-ring	2	10	Sealing ring	2

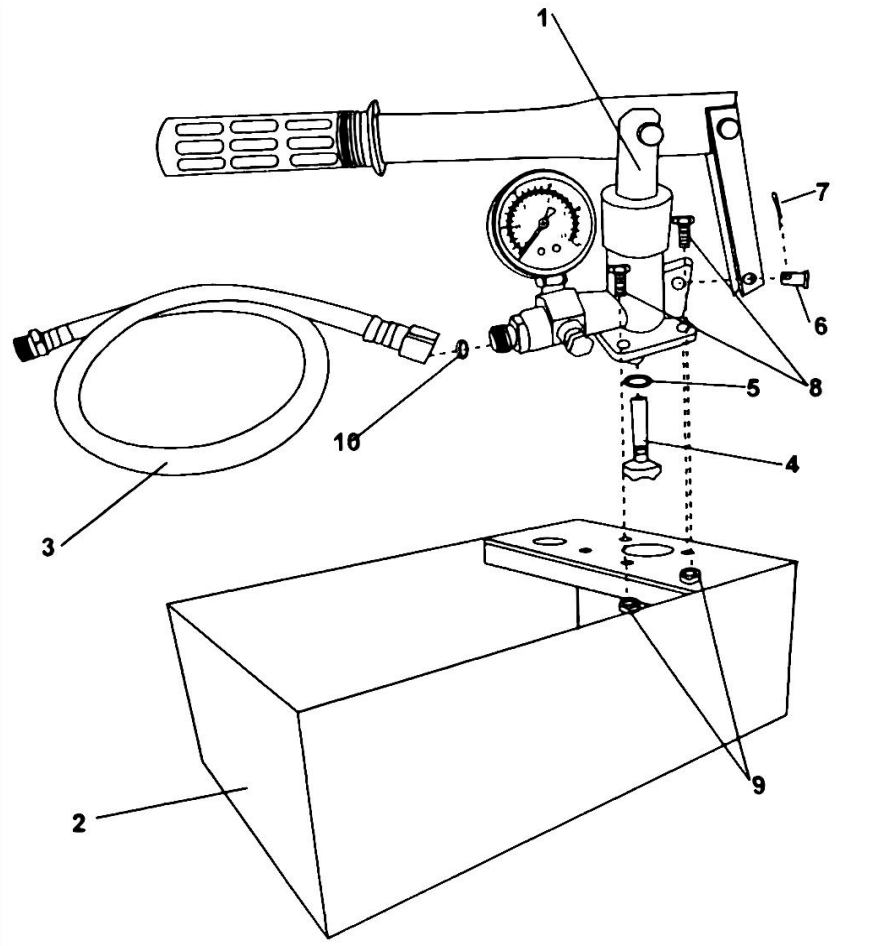

TESTING PROCEDURES

1. Install the stop valves to the test pipe(#1,#2)
2. Fill up the test pipe with water by the use of service water of other supply source.
3. When the test pipe is filled with water, remove air and close the valve(#2).
4. Connect the tester and the test pipe with the attached pressure-resistant house assay
5. Fill the water tank of the tester with water and operate the pump.
6. Open the stop valve(#1) of the test pipe and continue the operation to fill up with water.
7. When the pressure gauge equipped to the tester rises to the required pressure,stop operating the pump.
8. If the pressure does not drop, the test pipe is perfect。
9. If the pressure drops, it is indicative of leakage caused somewhere on the test pipe.

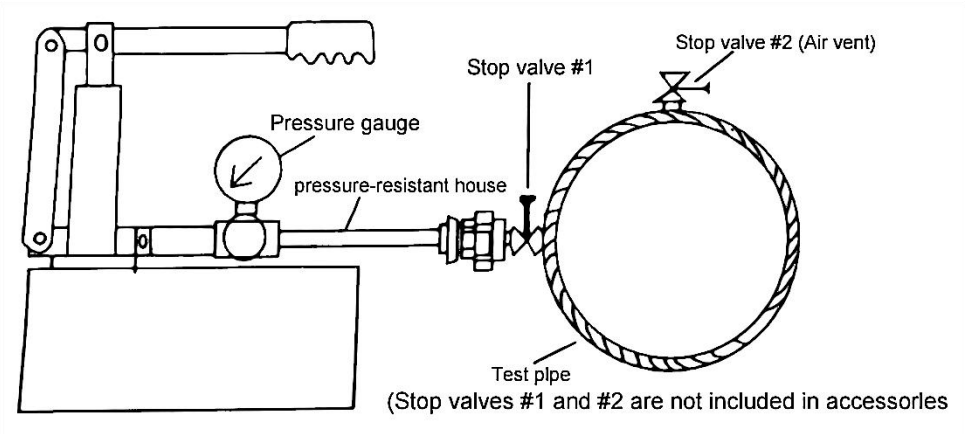

(Stop valves #1 and #2 are not included in accessorles

PERFORMANCE PARAMETER

Model	SYB-25
Tank capacity	1.4 gallon
Pressure test range	0-25 bar
Hose specification	Pressure resistant hose with ½ inch external threaded connector

FAILURE RECOVERY

When the handle moves upward, the water cannot be sucked up.	1. Check whether the suction pipe is blocked by garbage. 2. Check whether the switch is tightened.
The handle is weak when moving up and down.	1. Check whether the switch is tightened. 2. Check whether the sealing ring of the piston shaft is damaged. 3. Check whether the check valve in the outlet joint is unclean.
The pressure gauge shows that the pressure is unstable.	1. If there is leakage in the pipeline or outlet joint, the sealing ring should be replaced. 2. the meter rod connection leakage, replace the sealing country. 3. pressure gauge damage, repair pressure gauge.

Special attention:
Do not use in workplaces with acid, alkali and corrosive substances.

Instructions pour la pompe d'essai de pression

MODÈLE : SYB-25

Pressure Test Pump

MODÈLE : SYB-25



	Avertissement : Pour réduire le risque de blessure, l'utilisateur doit lire attentivement le manuel d'instructions.

PRODUCT PRESENTATION

La pompe de test de pression manuelle est composée d'un corps de pompe, d'un piston, d'une bague d'étanchéité, d'une vanne de régulation, d'un manomètre, d'un réservoir d'eau, etc.
Principe de fonctionnement : le piston est soulevé par la poignée pour créer un vide dans le corps de la pompe et la vanne d'entrée est ouverte. Le liquide pénètre dans le corps de la pompe à travers le tamis filtrant et la conduite d'eau. Lorsque la poignée applique une force pour appuyer, la vanne d'entrée est fermée, la vanne de sortie est ouverte, l'eau sous pression est sortie et l'eau pénètre dans l'objet détecté. Le travail est effectué dans un tel cycle pour réaliser le test de pression de la pression nominale.

Attention particulière:
Ne pas utiliser sur des lieux de travail contenant des substances acides, alcalines et corrosives .

INSTALLATION STEPS

4. Alignez le trou de la poignée avec le trou du corps de la pompe, insérez la goupille dans le trou de la poignée, puis insérez la goupille dans le trou de la goupille et pliez la goupille (voir les numéros d'explosion 6 et 7 pour plus de détails).

5. Placez le corps de la pompe sur le réservoir, la poignée face au réservoir d'eau. Alignez les trous de vis du corps de la pompe avec ceux du réservoir d'eau, placez les quatre boulons dans les trous de vis et serrez-les avec un outil. (voir explosion numéros 8 et 9 pour plus de

détails).

6. Installer le tuyau d'aspiration depuis l'intérieur du réservoir d'eau sur l'interface située en bas du corps de pompe (voir schéma éclaté n°4). Placez la bague d'étanchéité dans le joint de la conduite d'eau, puis serrez le joint de la conduite d'eau et du corps de pompe (voir schéma éclaté n°10).

EXPLOSION DIAGRAM AND PARTS LIST

Non.	DESCRIPTION	Qté	Non.	DESCRIPTION	Qté
1	Poignée de presse avec compteur	1	6	Goupille de support	1
2	Réservoir d'eau	1	7	R-snap	1
3	Tuyau avec connecteur	1	8	Boulon	4
4	Passoire	1	9	Écrou à vis	4
5	Joint torique	2	dix	Bague d'étanchéité	2

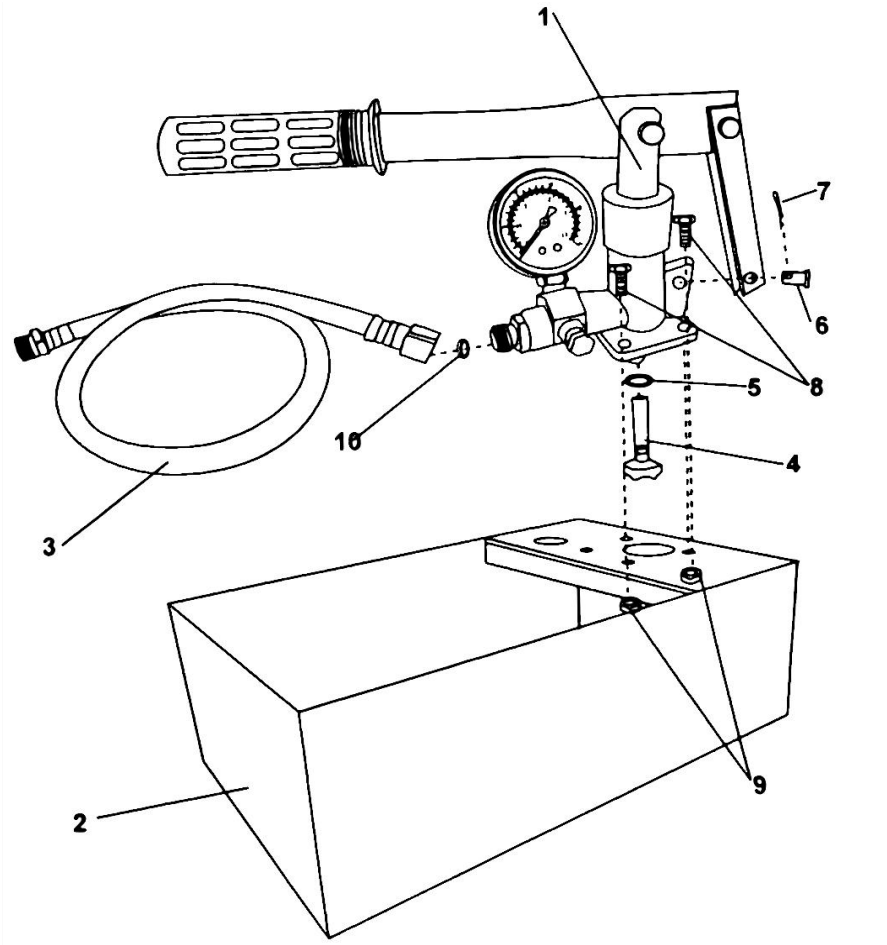

TESTING PROCEDURES

10. Installez les vannes d'arrêt sur le tuyau d'essai (#1,#2)
11. Remplissez le tube d'essai avec de l'eau en utilisant de l'eau de service provenant d'une autre source d'approvisionnement.
12. Lorsque le tube de test est rempli d'eau, retirez l'air et fermez la vanne (#2).
13. Connectez le testeur et le tube de test avec le test de maison résistant à la pression ci-joint.
14. Remplissez le réservoir d'eau du testeur avec de l'eau et faites

fonctionner la pompe.
15. Ouvrez la vanne d'arrêt (#1) du tuyau d'essai et continuez l'opération pour faire le plein d'eau.
16. Lorsque le manomètre équipé du testeur atteint la pression requise, arrêtez de faire fonctionner la pompe.
17. Si la pression ne chute pas, le tube de test est parfait.
18. Si la pression chute, cela indique une fuite provoquée quelque part sur le tuyau de test.

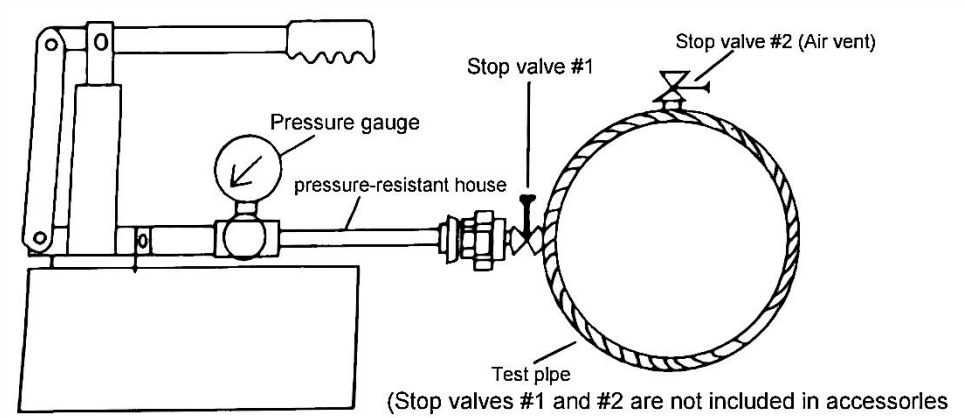

PERFORMANCE PARAMETER

Modèle	SYB-25
Capacité du réservoir	1,4 gallons
Plage de test de pression	0-25 bars
Spécification du tuyau	Tuyau résistant à la pression avec connecteur fileté externe de ½ pouce

FAILURE RECOVERY

Lorsque la poignée monte, l’eau ne peut pas être aspirée.	1. Vérifiez si le tuyau d'aspiration est bloqué par des déchets. 2. Vérifiez si l'interrupteur est serré.
La poignée est faible lors des mouvements de haut en bas.	1. Vérifiez si l'interrupteur est serré. 2. Vérifiez si la bague d'étanchéité de l'arbre du piston est endommagée. 3. Vérifiez si le clapet anti-retour dans le joint de sortie est sale.
Le manomètre montre que la pression est instable.	1. S'il y a une fuite dans le pipeline ou le joint de sortie, la bague d'étanchéité doit être remplacée. 2. La fuite de connexion de la tige du compteur, remplacez le pays d'étanchéité. 3. Dommages au manomètre, réparer le manomètre.

Attention particulière:
Ne pas utiliser sur des lieux de travail contenant des substances acides, alcalines et corrosives .

Anweisungen zur Drucktestpumpe

MODELL: SYB-25

Pressure Test Pump

MODELL: SYB-25





Warnung: Um das Verletzungsrisiko zu verringern, muss der Benutzer die Bedienungsanleitung sorgfältig lesen.

PRODUCT PRESENTATION

Die manuelle Druckprüfpumpe besteht aus Pumpenkörper, Kolben, Dichtungsring, Steuerventil, Manometer, Wassertank usw.
Funktionsprinzip: Der Kolben wird am Griff angehoben, um im Pumpenkörper ein Vakuum zu erzeugen, und das Einlassventil wird geöffnet. Die Flüssigkeit gelangt durch das Filtersieb und die Wasserleitung in den Pumpenkörper. Wenn der Griff Kraft zum Herunterdrücken ausübt, wird das Einlassventil geschlossen, das Auslassventil geöffnet, das Druckwasser wird ausgegeben und das Wasser dringt in das erkannte Objekt ein. Die Arbeit wird in einem solchen Zyklus durchgeführt, um die Druckprüfung des Nenndrucks zu realisieren.

Besondere Aufmerksamkeit:
Nicht an Arbeitsplätzen mit sauren, alkalischen und ätzenden Stoffen verwenden .

INSTALLATION STEPS

7. Richten Sie das Griffloch mit dem Pumpenkörperloch aus, stecken Sie den Stift in das Griffloch, stecken Sie dann den Stift in das Stiftloch und biegen Sie den Stift (Einzelheiten siehe Explosionsnummern 6 und 7).

8. Setzen Sie den Pumpenkörper auf den Tank, wobei der Griff zum Wassertank zeigt. Richten Sie die Schraubenlöcher des Pumpenkörpers mit denen des Wassertanks aus, setzen Sie die vier Schrauben in die Schraubenlöcher ein und ziehen Sie sie mit einem Werkzeug fest.
(Einzelheiten siehe Explosionsnummern 8 und 9).

9. Installieren Sie das Saugrohr von der Innenseite des Wassertanks an der Schnittstelle an der Unterseite des Pumpenkörpers (siehe Explosionsdiagramm Nr. 4).
Setzen Sie den Dichtungsring in die Verbindung der Wasserleitung ein und ziehen Sie dann die Verbindung der Wasserleitung und des Pumpenkörpers fest (siehe Explosionszeichnung Nr. 10).

EXPLOSION DIAGRAM AND PARTS LIST

NEIN.	BESCHREIBUNG	Menge	NEIN.	BESCHREIBUNG	Menge
1	Drücken Sie den Griff mit dem Messgerät	1	6	Stützstift	1
2	Wassertank	1	7	R-Snap	1
3	Schlauch mit Anschluss	1	8	Bolzen	4
4	Sieb	1	9	Schraubenmutter	4
5	O-Ring	2	10	Siegelring	2

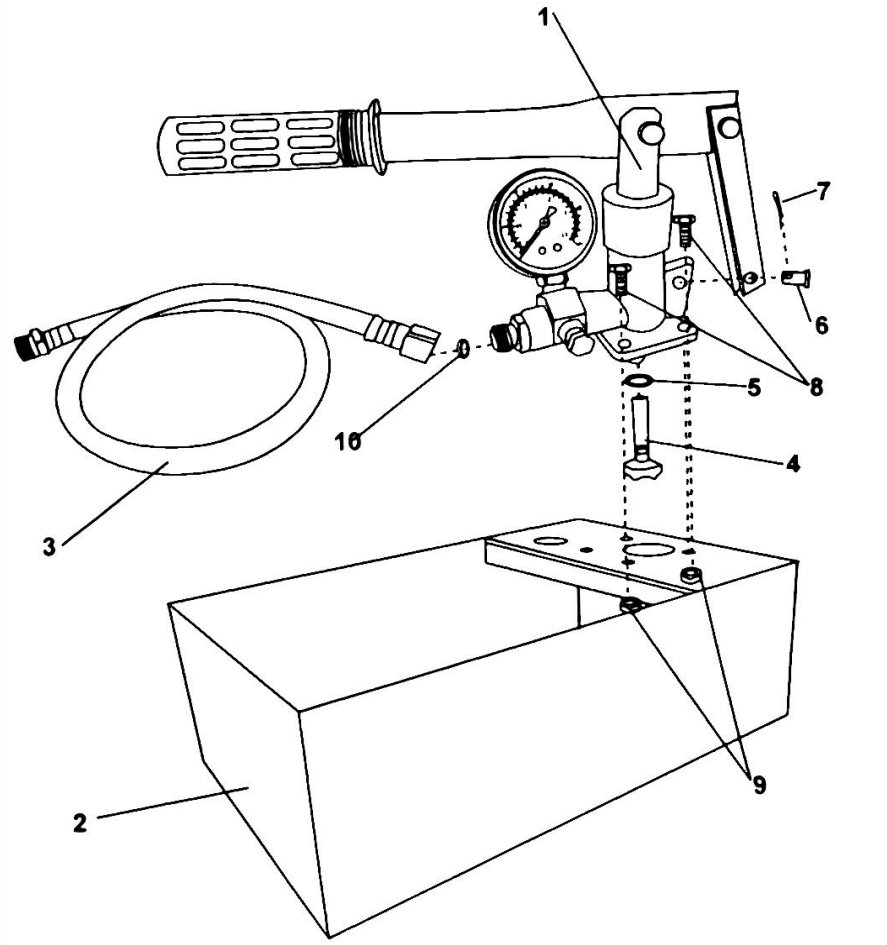

TESTING PROCEDURES

19. Installieren Sie die Absperrventile an der Testleitung (Nr. 1, Nr. 2).
20. Füllen Sie das Prüfrohr mit Wasser, indem Sie Brauchwasser aus einer anderen Versorgungsquelle verwenden.
21. Wenn das Testrohr mit Wasser gefüllt ist, entfernen Sie die Luft und schließen Sie das Ventil (Nr. 2).
22. Verbinden Sie das Prüfgerät und das Prüfrohr mit der angeschlossenen druckfesten Hausprobe

23. Füllen Sie den Wassertank des Testers mit Wasser und betreiben Sie die Pumpe.
24. Öffnen Sie das Absperrventil (Nr. 1) des Testrohrs und fahren Sie mit dem Vorgang fort, um Wasser einzufüllen.
25. Wenn das am Tester angebrachte Manometer den erforderlichen Druck erreicht, stoppen Sie den Betrieb der Pumpe.
26. Wenn der Druck nicht abfällt, ist das Testrohr perfekt.
27. Wenn der Druck abfällt, deutet dies auf eine Undichtigkeit irgendwo im Prüfrohr hin.

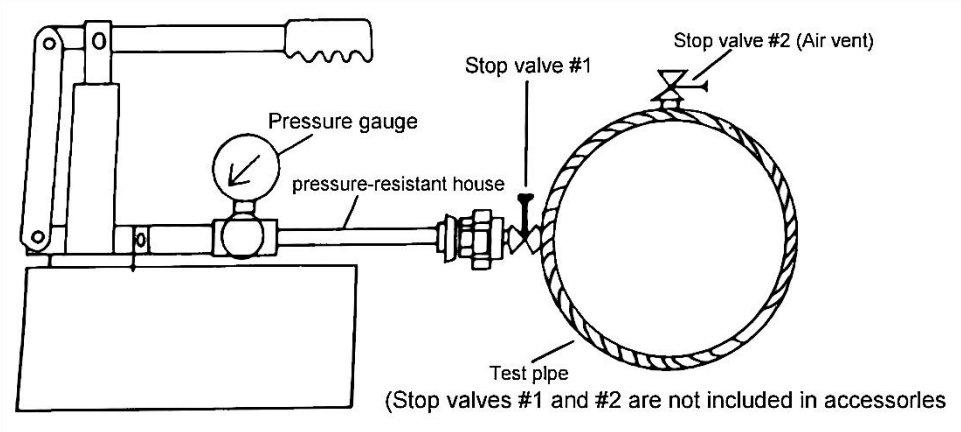

PERFORMANCE PARAMETER

Modell	SYB-25
Tankinhalt _	1,4 Gallone
Druckprüfbereich _	0-25 bar
Schlauchspezifikation	Druckfester Schlauch mit ½ Zoll Außengewindeanschluss

FAILURE RECOVERY

Wenn sich der Griff nach oben bewegt, kann das Wasser nicht angesaugt werden.	1. Prüfen Sie, ob das Saugrohr durch Schmutz verstopft ist. 2. Überprüfen Sie, ob der Schalter festgezogen ist.
Der Griff ist beim Auf- und Abbewegen schwach.	1. Prüfen Sie, ob der Schalter festgezogen ist. 2. Prüfen Sie, ob der Dichtring des Kolbenschafts beschädigt ist. 3. Prüfen Sie, ob das Rückschlagventil im Auslassstutzen verunreinigt ist.
Das Manometer zeigt an, dass der Druck instabil ist.	1. Bei Undichtigkeiten in der Rohrleitung oder Auslassverbindung sollte der Dichtungsring ausgetauscht werden. 2. Wenn die Messstabverbindung undicht ist, ersetzen Sie das Dichtungsland. 3. Manometerschaden, Manometer reparieren.

Besondere Aufmerksamkeit:
Nicht an Arbeitsplätzen mit sauren, alkalischen und ätzenden Stoffen verwenden .

Istruzioni per la pompa di prova della pressione

MODELLO: SYB-25

Pressure Test Pump

MODELLO: SYB-25



	Avvertenza: per ridurre il rischio di lesioni, l'utente deve leggere attentamente il manuale di istruzioni.

PRODUCT PRESENTATION

La pompa per test di pressione manuale è composta da corpo pompa, stantuffo, anello di tenuta, valvola di controllo, manometro, serbatoio dell'acqua e così via.
Principio di funzionamento: lo stantuffo viene sollevato dalla maniglia per creare un vuoto nel corpo della pompa e la valvola di ingresso viene aperta. Il liquido entra nel corpo della pompa attraverso lo schermo del filtro e il tubo dell'acqua. Quando la maniglia applica la forza per premere verso il basso, la valvola di ingresso viene chiusa, la valvola di uscita viene aperta, l'acqua sotto pressione viene emessa e l'acqua entra nell'oggetto rilevato. Il lavoro viene eseguito in tale ciclo per realizzare la prova di pressione della pressione nominale.

Attenzione speciale:
Non utilizzare in ambienti di lavoro con sostanze acide, alcaline e corrosive .

INSTALLATION STEPS

10. Allineare il foro della maniglia con il foro del corpo della pompa, inserire il perno nel foro della maniglia, quindi inserire il perno nel foro del perno e piegare il perno (vedere i numeri dell'esplosione 6 e 7 per i dettagli).

11. Posizionare il corpo della pompa sul serbatoio, con la maniglia rivolta verso il serbatoio dell'acqua. Allineare i fori delle viti del corpo della pompa con quelli del serbatoio dell'acqua, posizionare i quattro bulloni nei fori

delle viti e serrarli con uno strumento. (vedi esplosione numeri 8 e 9 per i dettagli).

12. Installare il tubo di aspirazione dall'interno del serbatoio dell'acqua sull'interfaccia nella parte inferiore del corpo della pompa (vedere schema di esplosione n. 4).

Mettere l'anello di tenuta nel giunto del tubo dell'acqua, quindi serrare il giunto del tubo dell'acqua e il corpo della pompa (vedere diagramma di esplosione n. 10).

EXPLOSION DIAGRAM AND PARTS LIST

NO.	DESCRIZIONE	Qtà	NO.	DESCRIZIONE	Qtà
1	Maniglia a pressione con contatore	1	6	Perno di supporto	1
2	Serbatoio d'acqua	1	7	R-scatto	1
3	Tubo con connettore	1	8	Bullone	4
4	Filtro	1	9	Dado	4
5	O-ring	2	10	Anello di tenuta	2

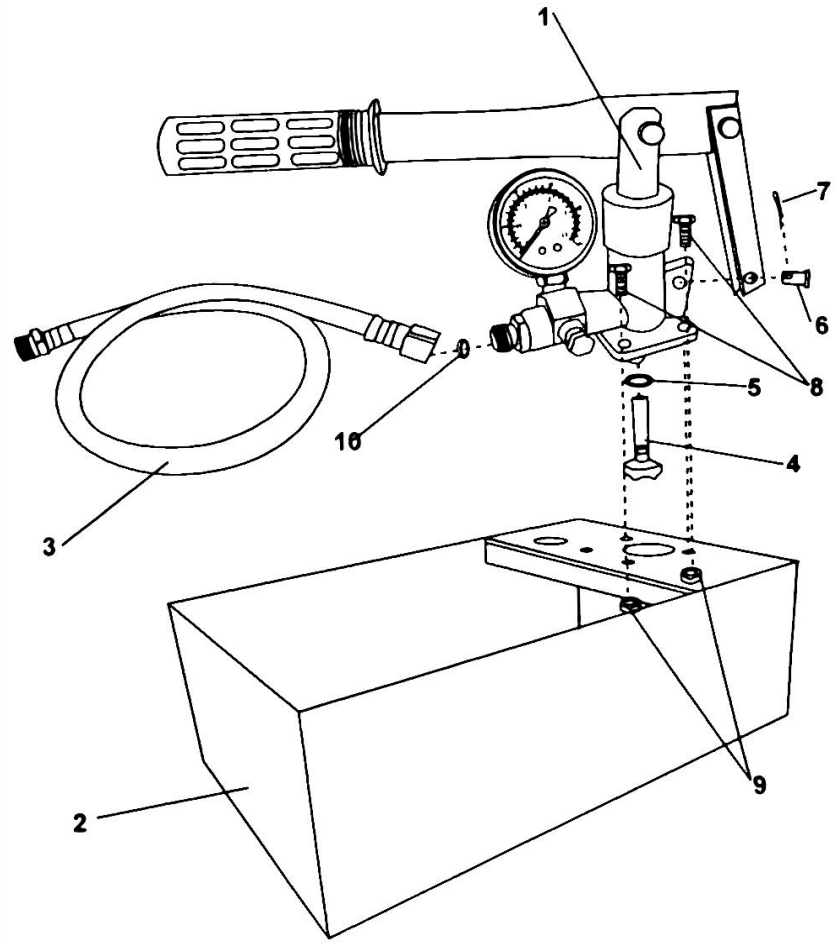

TESTING PROCEDURES

28. Installare le valvole di arresto sul tubo di prova (#1,#2)
29. Riempire il tubo di prova con acqua utilizzando acqua di servizio di un'altra fonte di approvvigionamento.
30. Quando il tubo di prova è pieno d'acqua, rimuovere l'aria e chiudere la valvola (n. 2).
31. Collegare il tester e il tubo di prova con il test domestico resistente alla pressione allegato
32. Riempire il serbatoio dell'acqua del tester con acqua e azionare

la pompa.
33. Aprire la valvola di arresto (n. 1) del tubo di prova e continuare l'operazione per riempire con acqua.
34. Quando il manometro in dotazione al tester raggiunge la pressione richiesta, interrompere il funzionamento della pompa.
35. Se la pressione non scende, il tubo di prova è perfetto.
36. Se la pressione diminuisce, è indicativo di una perdita causata da qualche parte sul tubo di prova.

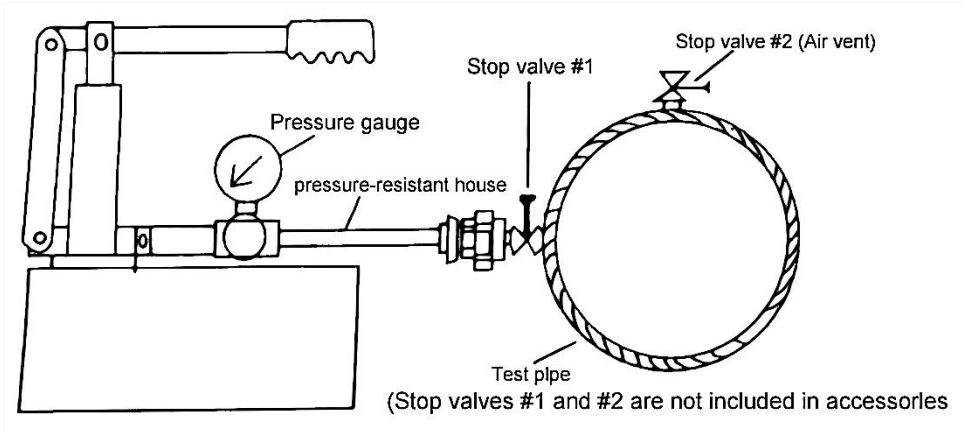

PERFORMANCE PARAMETER

Modello	SYB-25
Capacità del serbatoio	1,4 galloni
Intervallo di prova della pressione	0-25 bar
Specifiche del tubo	Tubo resistente alla pressione con connettore filettato esterno da ½

	pollice

FAILURE RECOVERY

Quando la maniglia si sposta verso l'alto, l'acqua non può essere aspirata.	1. Controllare se il tubo di aspirazione è ostruito da rifiuti. 2. Controllare se l'interruttore è serrato.
La maniglia è debole quando si sposta su e giù.	1. Controllare se l'interruttore è serrato. 2. Controllare se l'anello di tenuta dell'albero del pistone è danneggiato. 3. Controllare se la valvola di ritegno nel giunto di uscita è sporca.
Il manometro indica che la pressione è instabile.	1. Se sono presenti perdite nella tubazione o nel giunto di uscita, l'anello di tenuta deve essere sostituito. 2. la perdita del collegamento dell'asta del misuratore, sostituire il paese di tenuta. 3. Danno al manometro, riparare il manometro.

Attenzione speciale:
Non utilizzare in ambienti di lavoro con sostanze acide, alcaline e corrosive .

Instrucciones para la bomba de prueba de presión

MODELO: SYB-25

Pressure Test Pump

MODELO: SYB-25



	Advertencia: para reducir el riesgo de lesiones, el usuario debe leer atentamente el manual de instrucciones.

PRODUCT PRESENTATION

La bomba de prueba de presión manual se compone de un cuerpo de bomba, un émbolo, un anillo de sellado, una válvula de control, un manómetro, un tanque de agua, etc.
Principio de funcionamiento: el mango levanta el émbolo para crear un vacío en el cuerpo de la bomba y se abre la válvula de entrada. El líquido ingresa al cuerpo de la bomba a través de la rejilla del filtro y la tubería de agua. Cuando el mango aplica fuerza para presionar hacia abajo, la válvula de entrada se cierra, la válvula de salida se abre, el agua a presión sale y el agua ingresa al objeto detectado. El trabajo se lleva a cabo en dicho ciclo para realizar la prueba de presión de la presión nominal.

Atención especial:
No utilizar en lugares de trabajo con sustancias ácidas, alcalinas y corrosivas .

INSTALLATION STEPS

13. Alinee el orificio de la manija con el orificio del cuerpo de la bomba, inserte el pasador en el orificio de la manija, luego inserte el pasador en el orificio del pasador y doble el pasador (consulte las explosiones número 6 y 7 para obtener más detalles).

14. Coloque el cuerpo de la bomba en el tanque, con la manija hacia el tanque de agua. Alinee los orificios para tornillos del cuerpo de la bomba con los del tanque de agua, coloque los cuatro pernos en los orificios para tornillos y apriételos con una herramienta. (ver explosiones números 8 y 9

para más detalles).

15. Instale la tubería de succión desde el interior del tanque de agua en la interfaz en la parte inferior del cuerpo de la bomba (consulte el diagrama de explosión No. 4).

Coloque el anillo de sellado en la unión de la tubería de agua y luego apriete la unión de la tubería de agua y el cuerpo de la bomba (consulte el diagrama de explosión No. 10).

EXPLOSION DIAGRAM AND PARTS LIST

No.	DESCRIPCIÓN	Cantidad	No.	DESCRIPCIÓN	Cantidad
1	Empuñadura de presión con medidor.	1	6	Pasador de soporte	1
2	Depósito de agua	1	7	R-chasquido	1
3	Manguera con conector	1	8	Tornillo	4
4	Colador	1	9	Tuerca de tornillo	4
5	junta tórica	2	10	anillo de sellado	2

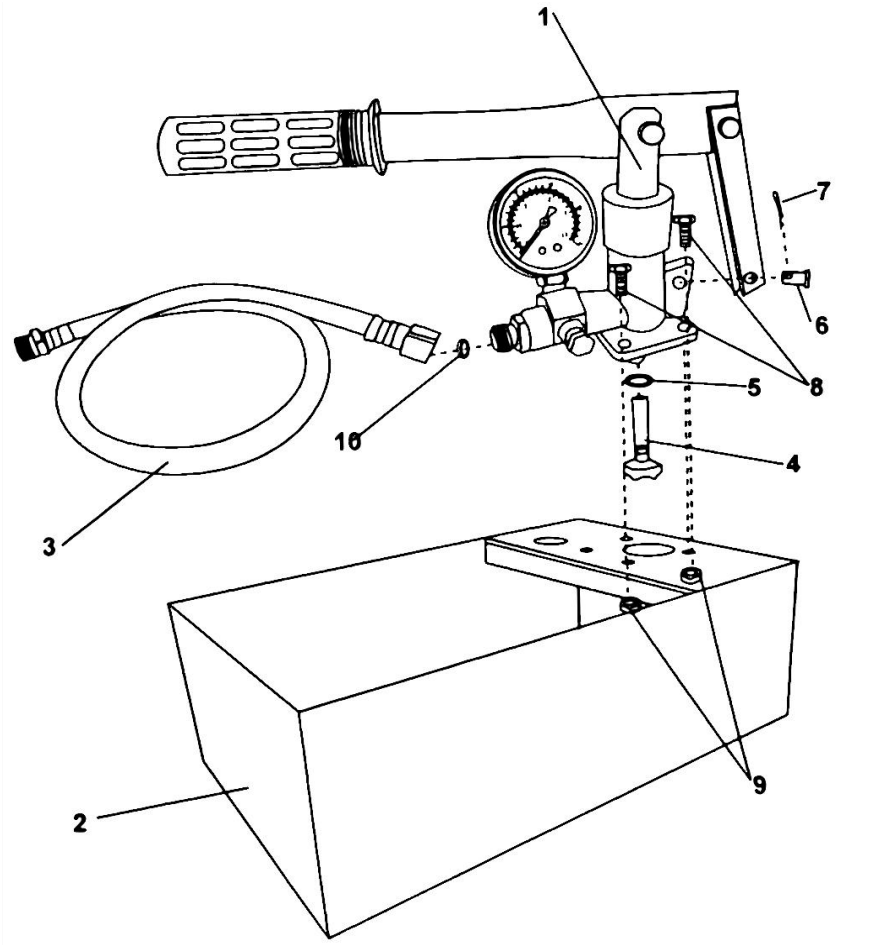

TESTING PROCEDURES

37. Instale las válvulas de cierre en el tubo de prueba (#1,#2)
38. Llene la tubería de prueba con agua utilizando agua de servicio de otra fuente de suministro.
39. Cuando el tubo de prueba esté lleno de agua, retire el aire y cierre la válvula (#2).
40. Conecte el probador y el tubo de prueba con el ensayo doméstico resistente a la presión adjunto.
41. Llene el tanque de agua del probador con agua y opere la

bomba.
42. Abra la válvula de cierre (#1) del tubo de prueba y continúe la operación para llenar con agua.
43. Cuando el manómetro equipado con el probador alcance la presión requerida, deje de operar la bomba.
44. Si la presión no baja, el tubo de prueba está perfecto.
45. Si la presión cae, es indicativo de una fuga causada en algún lugar del tubo de prueba.

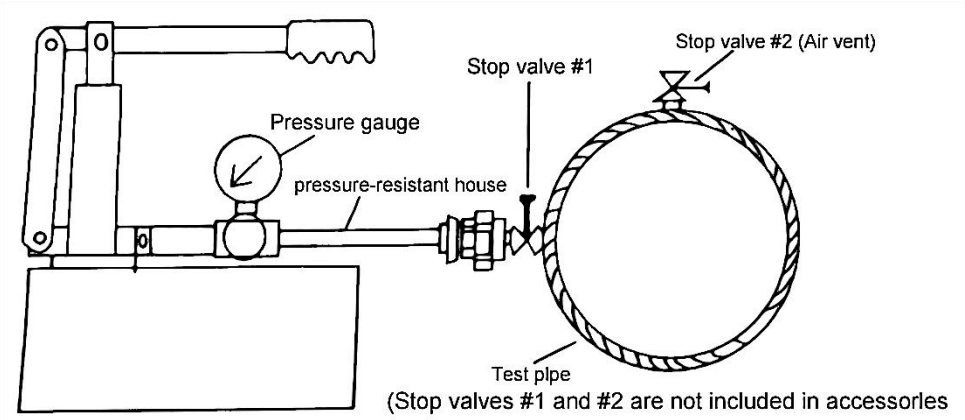

PERFORMANCE PARAMETER

Modelo	SYB-25
Capacidad del tanque	1,4 galones
Rango de prueba de presión	0-25 barras
Especificación de la manguera	Manguera resistente a la presión con conector roscado externo de ½ pulgada

FAILURE RECOVERY

Cuando el mango se mueve hacia arriba, no se puede aspirar el agua.	1. Compruebe si el tubo de succión está bloqueado por basura. 2. Compruebe si el interruptor está apretado.
El mango es débil al moverlo hacia arriba y hacia abajo.	1. Compruebe si el interruptor está apretado. 2. Compruebe si el anillo de sellado del eje del pistón está dañado. 3. Compruebe si la válvula de retención en la junta de salida está sucia.
El manómetro muestra que la presión es inestable.	1. Si hay fugas en la tubería o en la junta de salida, se debe reemplazar el anillo de sellado. 2. Si hay fugas en la conexión de la varilla del medidor, reemplace el país de sellado. 3. Daños en el manómetro, repare el manómetro.

Atención especial:
No utilizar en lugares de trabajo con sustancias ácidas, alcalinas y corrosivas .

Instrukcje dotyczące pompy do prób ciśnieniowych

MODEL: SYB-25

Pressure Test Pump

MODEL: SYB-25



	Ostrzeżenie — aby zmniejszyć ryzyko obrażeń, użytkownik musi uważnie przeczytać instrukcję obsługi.

PRODUCT PRESENTATION

Ręczna pompa do testowania ciśnienia składa się z korpusu pompy, tłoka, pierścienia uszczelniającego, zaworu sterującego, manometru, zbiornika wody i tak dalej.
Zasada działania: Tłok podnosi się za uchwyt, aby wytworzyć podciśnienie w korpusie pompy, a zawór wlotowy zostaje otwarty. Ciecz dostaje się do korpusu pompy przez sito filtra i rurę wodną. Kiedy uchwyt przykłada siłę do dociśnięcia, zawór wlotowy zostaje zamknięty, zawór wylotowy zostaje otwarty, woda pod ciśnieniem wypływa i woda dostaje się do wykrytego obiektu. Praca prowadzona jest w takim cyklu, aby zrealizować próbę ciśnieniową o ciśnieniu znamionowym.

Specjalna uwaga:
Nie stosować w miejscach pracy z substancjami kwaśnymi, zasadowymi i żrącymi .

INSTALLATION STEPS

16. Wyrównaj otwór uchwytu z otworem w korpusie pompy, włóż kołek do otworu uchwytu, następnie włóż kołek do otworu na kołek i zagnij kołek (szczegóły patrz numery eksplozji 6 i 7).

17. Umieść korpus pompy na zbiorniku uchwytem skierowanym w stronę zbiornika na wodę. Wyrównaj otwory na śruby w korpusie pompy z otworami w zbiorniku na wodę, umieść cztery śruby w otworach na śruby i dokręć je za pomocą narzędzia. (szczegóły patrz numery eksplozji 8 i 9).

18. Zamontować rurę ssącą od wnętrza zbiornika wody na interfejsie w

dolnej części korpusu pompy (patrz schemat wybuchu nr 4).
Włóż pierścień uszczelniający w złącze rury wodnej, a następnie dokręć połączenie rury wodnej z korpusem pompy (patrz schemat wybuchu nr 10).

EXPLOSION DIAGRAM AND PARTS LIST

NIE.	OPIS	Ilość	NIE.	OPIS	Ilość
1	Uchwyt dociskowy z miernikiem	1	6	Kołek podporowy	1
2	Zbiornik wodny	1	7	R-trzask	1
3	Wąż ze złączem	1	8	Śruba	4
4	Filtr	1	9	Nakrętka	4
5	O-ring	2	10	Uszczelka	2

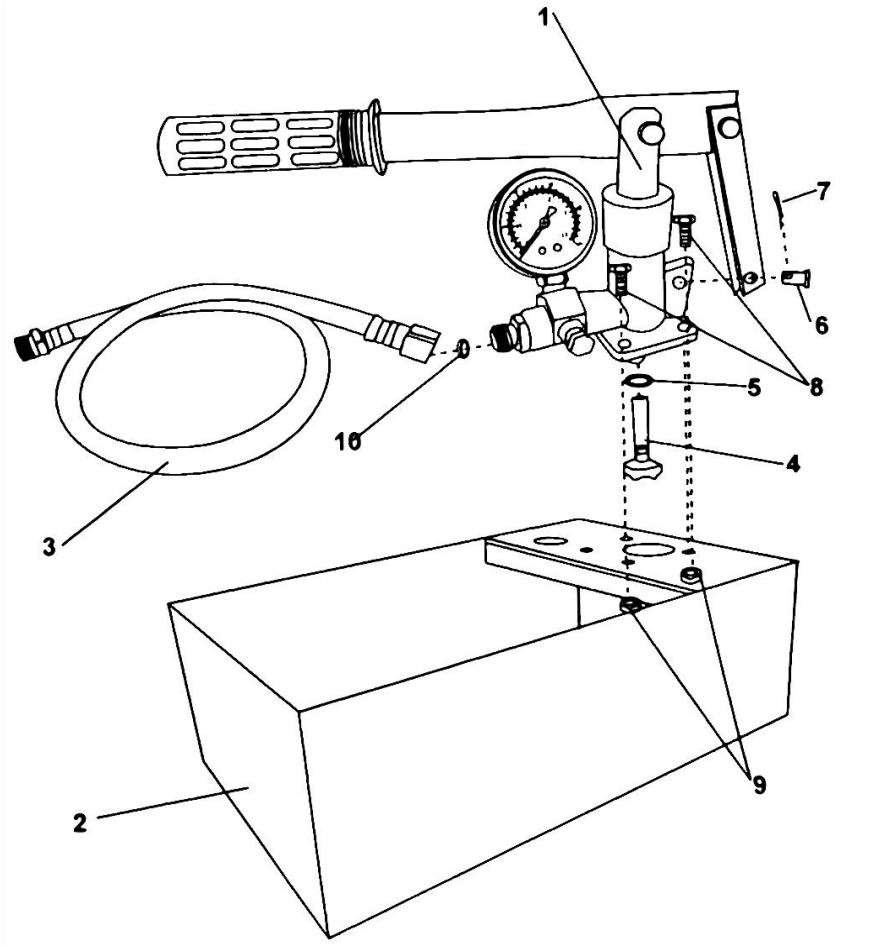

TESTING PROCEDURES

46. Zamontuj zawory odcinające na rurze testowej (#1, #2)
47. Napełnij rurę testową wodą, używając wody użytkowej z innego źródła.
48. Gdy rura testowa napełni się wodą, usuń powietrze i zamknij zawór (nr 2).
49. Podłącz tester i rurkę testową z dołączonym, odpornym na ciśnienie testem domowym
50. Napełnij zbiornik testera wodą i uruchom pompę.

51. Otwórz zawór odcinający (nr 1) rury testowej i kontynuuj operację, aby uzupełnić wodę.
52. Gdy manometr wyposażony w tester wzrośnie do wymaganego ciśnienia, należy przerwać pracę pompy.
53. Jeśli ciśnienie nie spada, rura testowa jest idealna.
54. Jeśli ciśnienie spadnie, oznacza to wyciek spowodowany gdzieś na rurze testowej.

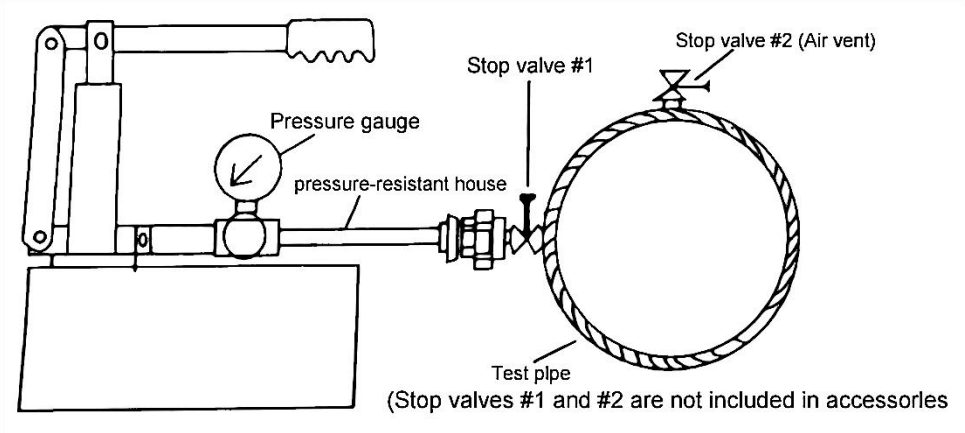

PERFORMANCE PARAMETER

Model	SYB-25
Pojemność baku	1,4 galona
Zakres testu ciśnienia	0-25 barów
Specyfikacja węża	Wąż odporny na ciśnienie z przyłączem z gwintem zewnętrznym ½ cala

FAILURE RECOVERY

Kiedy uchwyt przesuwa się do góry, woda nie może zostać zassana.	1. Sprawdź, czy rura ssąca nie jest zatkana śmieciami. 2. Sprawdź, czy przełącznik jest dokręcony.
Uchwyt jest słaby podczas poruszania się w górę i w dół.	1. Sprawdź, czy przełącznik jest dokręcony. 2. Sprawdź, czy pierścień uszczelniający wału tłoka nie jest uszkodzony. 3. Sprawdź, czy zawór zwrotny na złączu wylotowym nie jest zanieczyszczony.
Manometr pokazuje, że ciśnienie jest niestabilne.	1. W przypadku nieszczelności rurociągu lub złącza wylotowego należy wymienić pierścień uszczelniający. 2. Nieszczelność połączenia pręta licznika, wymienić krajkę uszczelniającą. 3. uszkodzenie manometru, naprawić manometr.

Specjalna uwaga:
Nie stosować w miejscach pracy z substancjami kwaśnymi, zasadowymi i żrącymi .

Instructies voor druktestpomp

MODEL: SYB-25

Pressure Test Pump

MODEL: SYB-25



	Waarschuwing-Om het risico op letsel te verminderen, moet de gebruiker de handleiding zorgvuldig lezen.

PRODUCT PRESENTATION

Handmatige druktestpomp bestaat uit een pomplichaam, plunjer, afdichtring, regelklep, manometer, watertank enzovoort.
Werkingsprincipe: De plunjer wordt aan de hendel opgetild om een vacuüm in het pomplichaam te creëren en de inlaatklep wordt geopend. De vloeistof komt het pomplichaam binnen via het filterscherm en de waterleiding. Wanneer de hendel kracht uitoefent om naar beneden te drukken, wordt de inlaatklep gesloten, de uitlaatklep geopend, wordt er water onder druk afgegeven en komt het water het gedetecteerde object binnen. In een dergelijke cyclus worden de werkzaamheden uitgevoerd om de druktest van de nominale druk te realiseren.

Speciale aandacht:
Niet gebruiken op werkplekken met zure, alkalische en bijtende stoffen .

INSTALLATION STEPS

19. Lijn het handvatgat uit met het gat in het pomplichaam, steek de pin in het handvatgat, steek vervolgens de pin in het pingat en buig de pin (zie explosienummers 6 en 7 voor details).

20. Plaats het pomplichaam op de tank, met de hendel naar de watertank gericht. Lijn de schroefgaten van het pomphuis uit met die van de watertank, plaats de vier bouten in de schroefgaten en draai ze vast met gereedschap. (zie explosienummers 8 en 9 voor details).

21. Installeer de aanzuigleiding vanaf de binnenkant van de watertank op

de interface aan de onderkant van het pomphuis (zie explosiediagram nr. 4).

Plaats de afdichtring in de verbinding van de waterleiding en draai vervolgens de verbinding van de waterleiding en het pomplichaam vast (zie explosiediagram nr. 10).

EXPLOSION DIAGRAM AND PARTS LIST

Nee.	BESCHRIJVING	Aantal	Nee.	BESCHRIJVING	Aantal
1	Druk op handgreep met meter	1	6	Steunpin	1
2	Watertank	1	7	R-snap	1
3	Slang met aansluiting	1	8	Bout	4
4	Zeef	1	9	Schroef Bout	4
5	O-ring	2	10	Afsluitring	2

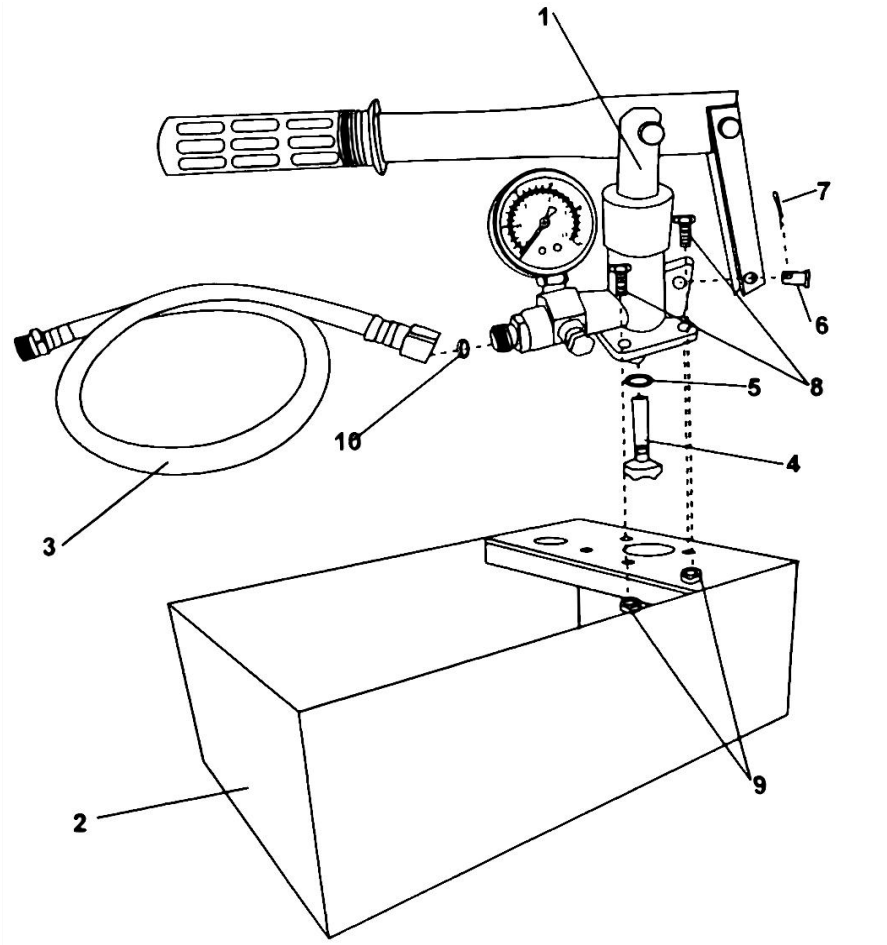

TESTING PROCEDURES

55. Installeer de afsluiters op de testleiding (#1, #2)
56. Vul de testleiding met water door gebruik te maken van leidingwater van een andere toevoerbron.
57. Wanneer de testleiding gevuld is met water, verwijdert u de lucht en sluit u de klep (#2).
58. Verbind de tester en de testleiding met de bijgevoegde drukbestendige huistest
59. Vul de watertank van de tester met water en bedien de pomp.

60. Open de afsluiter (#1) van de testleiding en ga door met het vullen met water.
61. Wanneer de manometer waarmee de tester is uitgerust, de vereiste druk heeft bereikt, stop dan met het bedienen van de pomp.
62. Als de druk niet daalt, is de testleiding perfect.
63. Als de druk daalt, duidt dit op lekkage ergens in de testleiding.

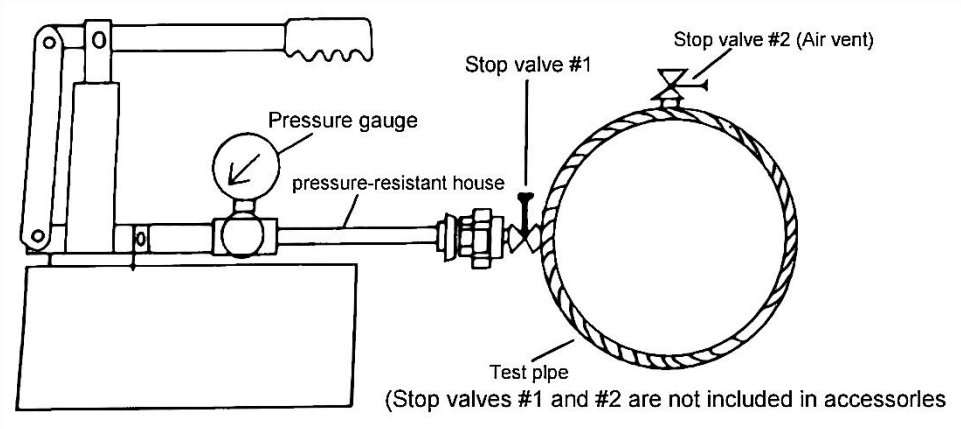

PERFORMANCE PARAMETER

Model	SYB-25
Tankinhoud _	1,4 gallon
Druktestbereik _	0-25bar
Slangspecificatie	Drukbestendige slang met ½ inch externe schroefdraadaansluiting

FAILURE RECOVERY

Wanneer de hendel naar boven beweegt, kan het water niet worden opgezogen.	1. Controleer of de zuigleiding verstopt is door afval. 2. Controleer of de schakelaar goed vastzit.
Het handvat is zwak bij het op en neer bewegen.	1. Controleer of de schakelaar goed vastzit. 2. Controleer of de afdichtring van de zuigeras beschadigd is. 3. Controleer of de terugslagklep in de uitlaatverbinding vuil is.
De manometer geeft aan dat de druk instabiel is.	1. Als er lekkage is in de pijpleiding of uitlaatverbinding, moet de afdichtring worden vervangen. 2. De lekkage van de meterstangaansluiting, vervang het afdichtingsland. 3. Schade aan de manometer, repareer de manometer.

Speciale aandacht:
Niet gebruiken op werkplekken met zure, alkalische en bijtende stoffen .

Instruktioner för trycktestpump

MODELL: SYB-25

Pressure Test Pump

MODELL: SYB-25



	Varning - För att minska risken för skada måste användaren läsa instruktionerna noggrant.

PRODUCT PRESENTATION

Manuell trycktestpump består av pumpkropp, kolv, tätningsring, kontrollventil, tryckmätare, vattentank och så vidare.
Arbetsprincip: Kolven lyfts upp av handtaget för att skapa ett vakuum i pumpkroppen och inloppsventilen öppnas. Vätskan kommer in i pumpkroppen genom filtersilen och vattenröret. När handtaget trycker ned kraft stängs inloppsventilen, utloppsventilen öppnas, tryckvattnet matas ut och vattnet kommer in i det detekterade föremålet. Arbetet utförs i en sådan cykel för att realisera trycktestet av det nominella trycket.

Särskild uppmärksamhet:
Använd inte på arbetsplatser med syra, alkali och frätande ämnen .

INSTALLATION STEPS

22. Rikta in handtagshålet med pumphusets hål, för in stiftet i handtagshålet, för sedan in stiftet i stifthålet och böj stiftet (se explosionsnummer 6 och 7 för detaljer).

23. Placera pumphuset på tanken, med handtaget mot vattentanken. Rikta in skruvhålen på pumphuset med hålen i vattentanken, placera de fyra bultarna i skruvhålen och dra åt dem med ett verktyg. (se explosionsnummer 8 och 9 för detaljer).

24. Installera sugröret från insidan av vattentanken på gränssnittet i botten av pumphuset (se explosionsdiagram nr 4).
Sätt tätningsringen i skarven på vattenröret och dra sedan åt skarven mellan vattenröret och pumphuset (se explosionsdiagram nr 10).

EXPLOSION DIAGRAM AND PARTS LIST

Nej.	BESKRIVNING	Antal	Nej.	BESKRIVNING	Antal
1	Tryckhandtag med mätare	1	6	Stödstift	1
2	Vattentank	1	7	R-snäpp	1
3	Slang med anslutning	1	8	Bult	4
4	Sil	1	9	Mutter	4
5	O-ring	2	10	Tätningsring	2

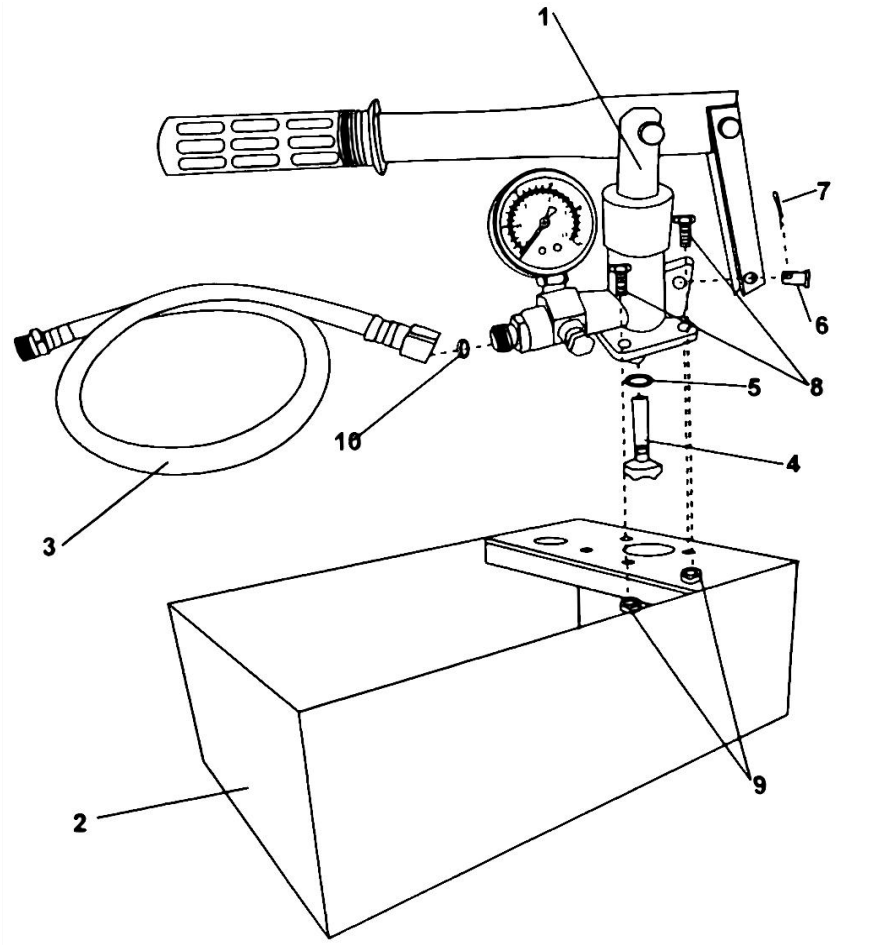

TESTING PROCEDURES

64. Installera stoppventilerna på teströret (#1,#2)
65. Fyll provröret med vatten genom att använda servicevatten från annan tillförselkälla.
66. När teströret är fyllt med vatten, ta bort luft och stäng ventilen (#2).
67. Anslut testaren och teströret med den bifogade tryckbeständiga husanalysen
68. Fyll vattentanken på testaren med vatten och kör pumpen.

69. Öppna stoppventilen (#1) på teströret och fortsätt operationen för att fylla på med vatten.
70. När tryckmätaren som är utrustad med testaren stiger till det önskade trycket, sluta använda pumpen.
71. Om trycket inte sjunker är teströret perfekt.
72. Om trycket sjunker är det ett tecken på läckage orsakat någonstans på provröret.

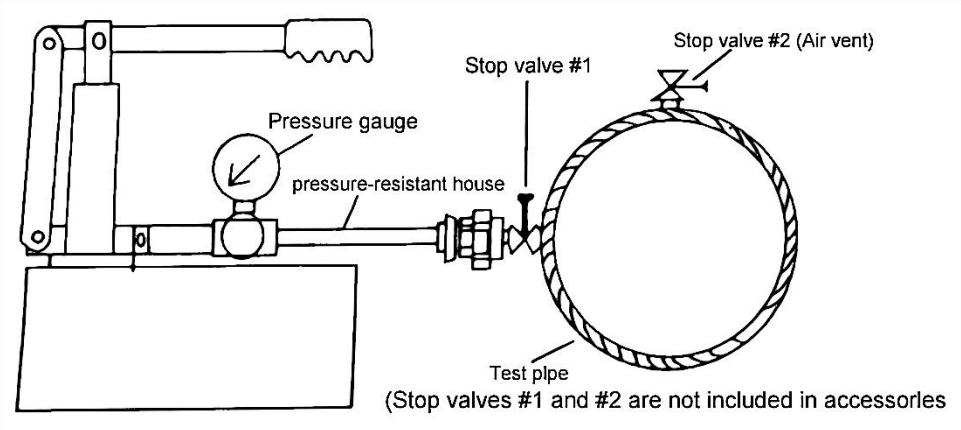

PERFORMANCE PARAMETER

Modell	SYB-25
Tank kapacitet	1,4 gallon
Trycktestområde _	0-25 bar
Slangspecifikation	Trycktålig slang med ½ tum extern gängad anslutning

FAILURE RECOVERY

När handtaget rör sig uppåt kan vattnet inte sugas upp.	1. Kontrollera om sugröret är blockerat av skräp. 2. Kontrollera om strömbrytaren är åtdragen.
Handtaget är svagt när man rör sig upp och ner.	1. Kontrollera om brytaren är åtdragen. 2. Kontrollera om tätningsringen på kolvaxeln är skadad. 3. Kontrollera om backventilen i utloppsleden är oren.
Tryckmätaren visar att trycket är instabilt.	1. Om det finns läckage i rörledningen eller utloppsskarven ska tätningsringen bytas ut. 2. Mätarstångens anslutningsläckage, byt ut tätningslandet. 3. skador på tryckmätaren, reparera tryckmätare.

Särskild uppmärksamhet:
Använd inte på arbetsplatser med syra, alkali och frätande ämnen .