Sliding Door Set

Model: YMXT-XC39-5

Sliding Door Set

Model: YMXT-XC39-5

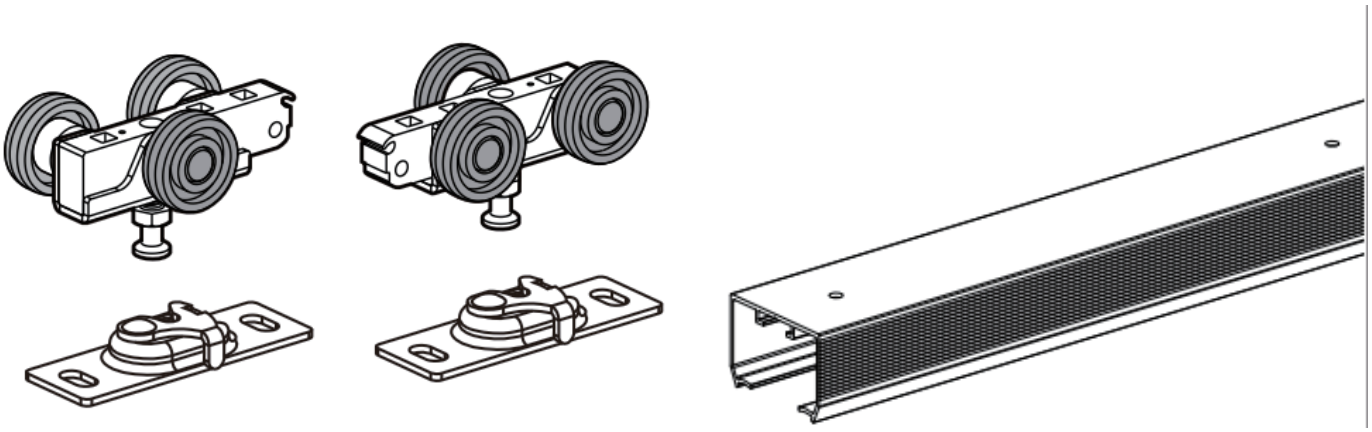

INSTRUCTIONS

Thank you very much for choosing this Sliding Door Set.
- Please read all of the instructions before using it. The information will help you achieve the best possible results.
The products carried in this catalog may be different in color than the actual item.

SAVE THESE INSTRUCTIONS
WARNING:
Ensure Health and Safety, local authority and general workshop practice
regulations are adhered to when using tools.
* DO NOT use tools if damaged.
* Maintain tools in good and clean condition for best and safest performance.
* Wear suitable clothing to avoid snagging. Do not wear loose jewellery and tie back long hair.
* Account for all tools and parts being used.
* If working off the vehicle, ensure that the workplace is secure and stable.
* Do Not use these tools if you are tired or under the influence of alcohol, drugs or intoxicating medication.
* PERSONAL SAFE TY WARNING!
Always Wear personal protective equipment.
*PERSONA L PROTECTIVE EQUIPMENT
1. Always wear impact safety goggles that provide front and side protection for the eyes. Eye protection equipment should comply with CSA Z94.3-07 or ANSI Z87.1 standards based on the type of work performed.
2. Wear gloves that provide protection based on the work materials or to reduce the effects of tool vibration.

Assembly and Use

PRE -INSTALLATION

TOOLS REQUIRED

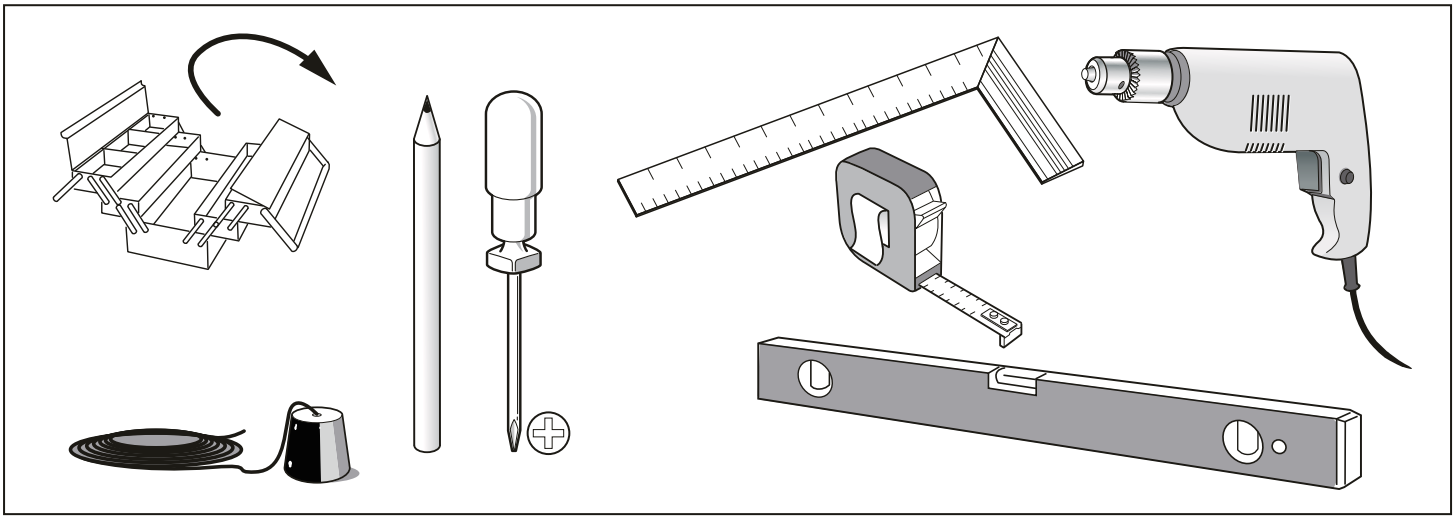

HARDWARE INCLUDED

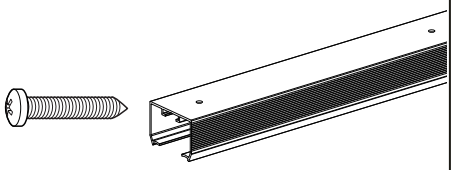 ST4.2x32 (x8) (x1)	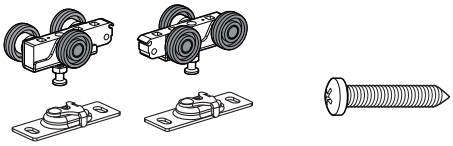 (x1) (x1) ST5.5x32(x4)	 (x2) ST4.2x13 (x2)
 (x1) ST4.2x31.7 (x1)	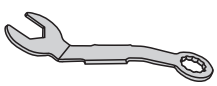 (x1)	

Installation

1

CONSTRUCT ROUGH OPENING

1. Header must be SQUARE and PLUMB with tube and LEVEL.
2. Width is 2X Door width plus 1" (25mm).
3. Fit Door depth: For 1"(25mm) to 1-3/4"(45mm) Panels.

2

Snap a chalk line on floor even with side jambs.
Measure up from finished floor **Door Height +3/4"** or from sub-floor to **Door Height +1-1/2".**

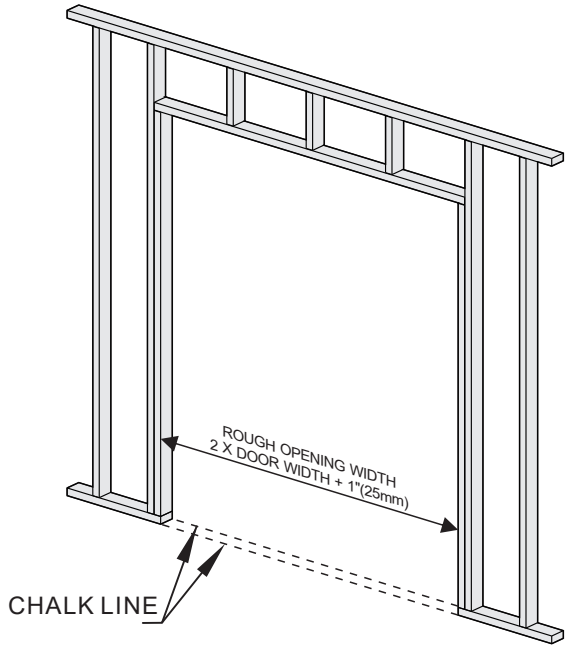

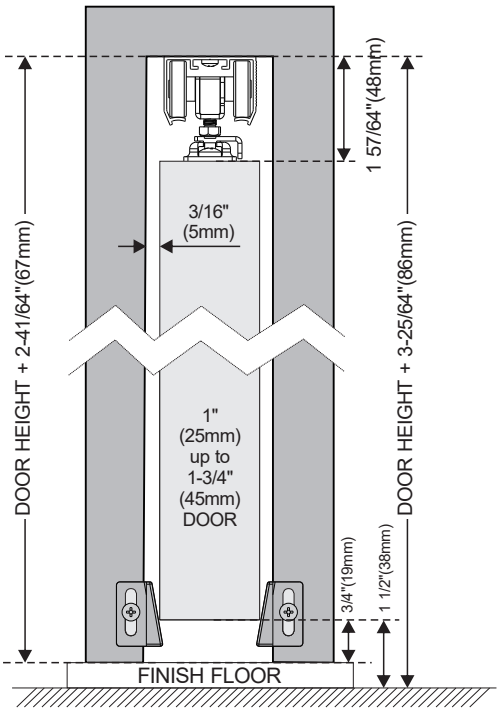

3

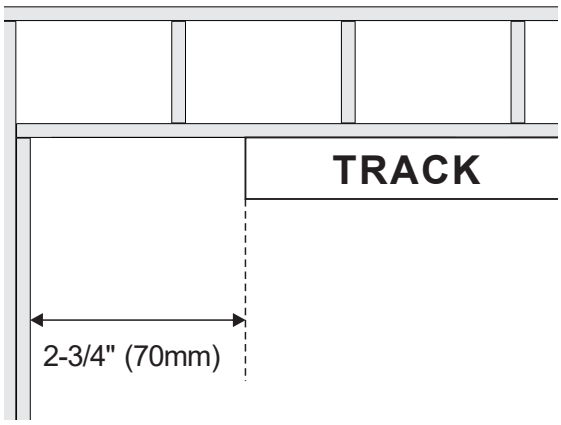

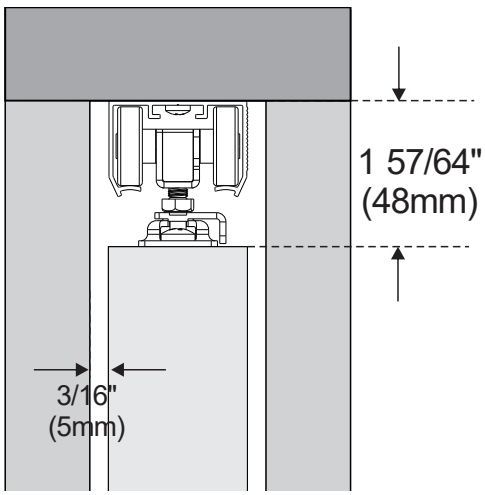

4 **Pls make a 70mm space when instruct the rail.**

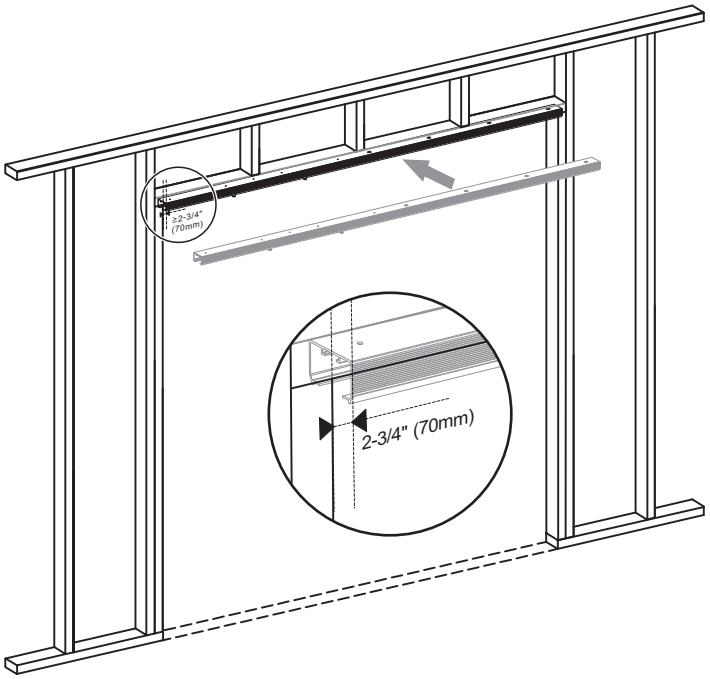

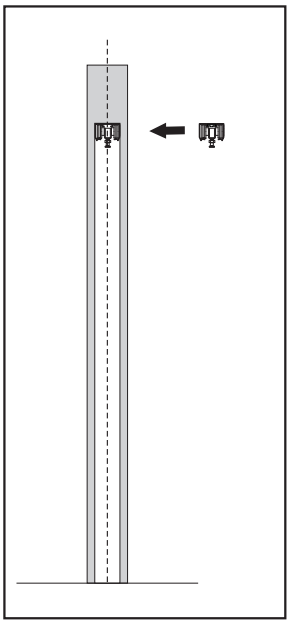

5 **Using a pencil to mark the holes on the wall.**

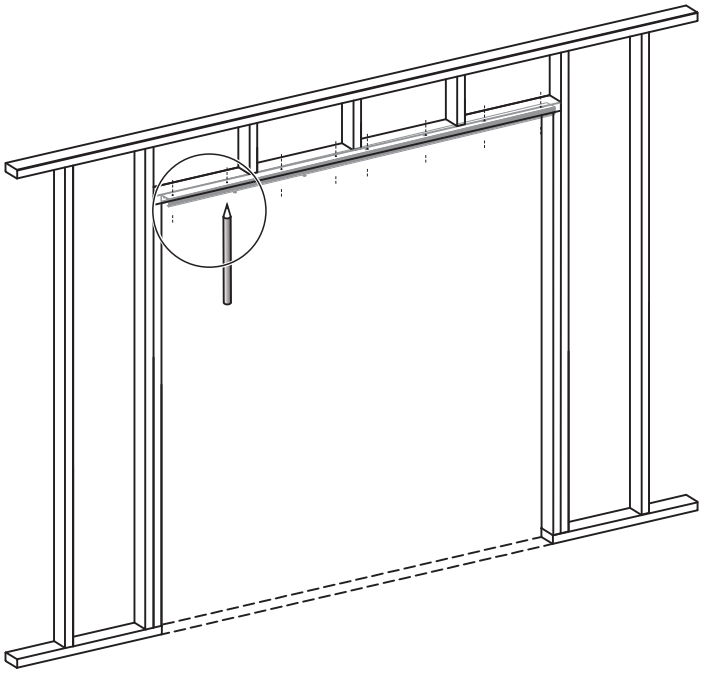

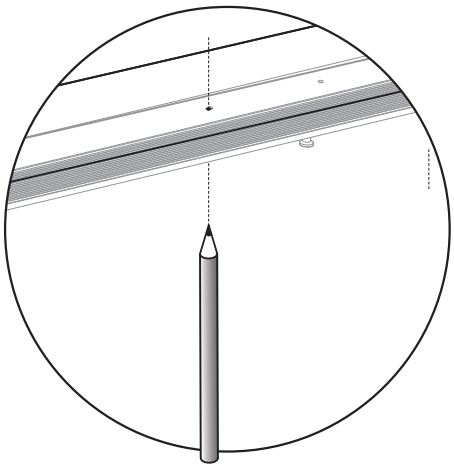

6

Insert the screw into the hole.

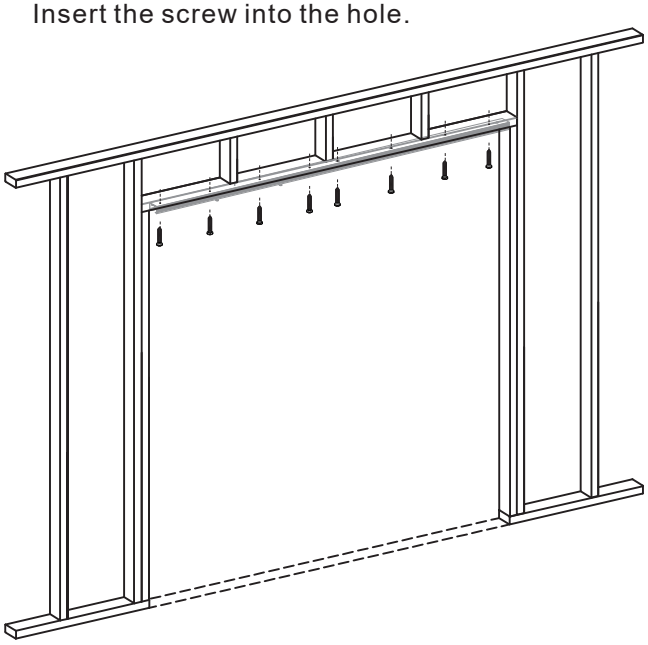

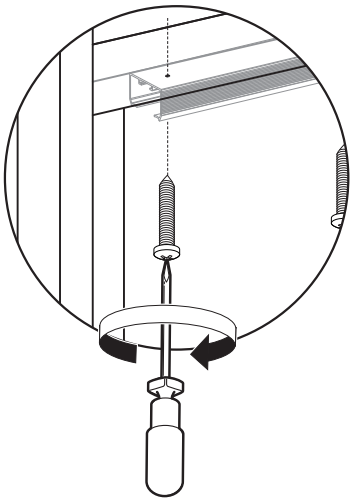

7

Insert Ball Bearing Hanger Wheel assembly into Track, leave untightened as this will be done latter.

①

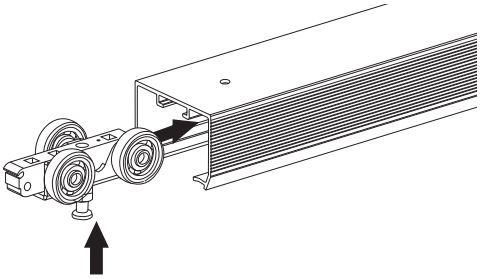

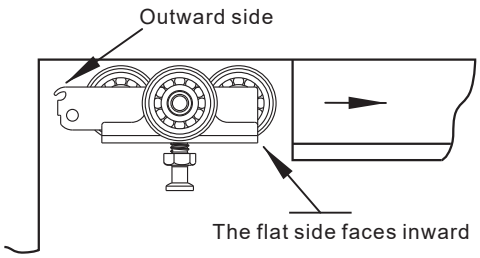

②

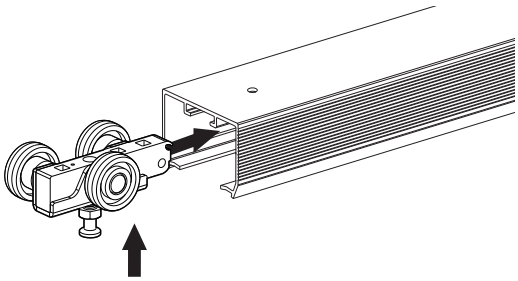

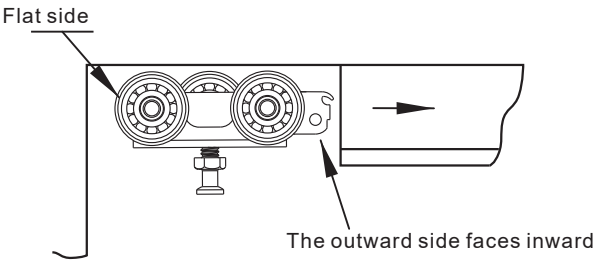

8

AB/Attach door plates on top of door 2-3/4"(70mm) from each edge with lock tabs on the same side.
CD/Mount door by locating door plate under adjusting bolt of hanger. Lift door and push bolt into door plate, then click the tab in place. Repeat with other hanger/door plate.

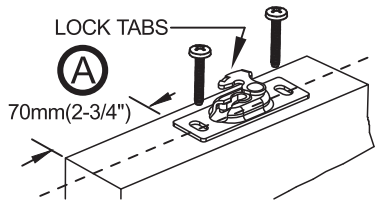

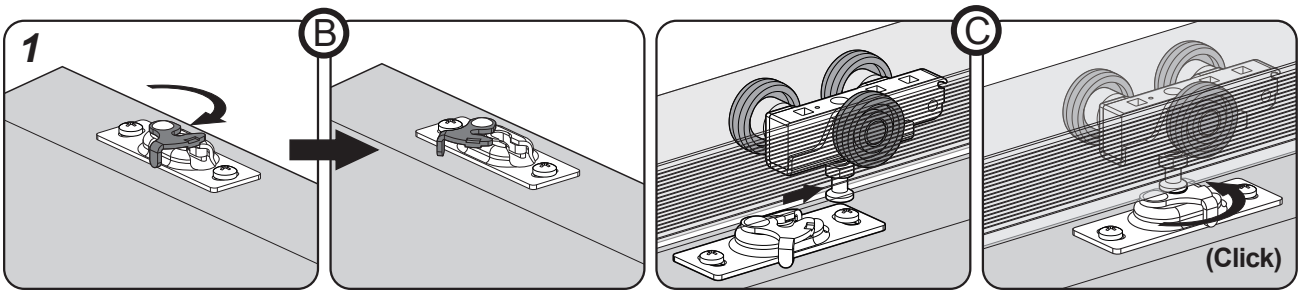

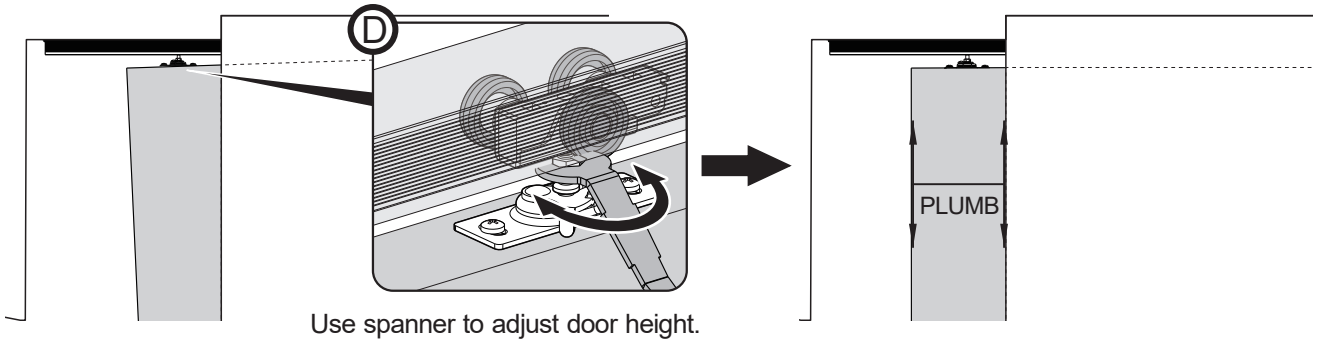

Use spanner to adjust door height.

9

Fasten the bumper on back edge of door 39-3/8"(1000mm) from bottom edge.

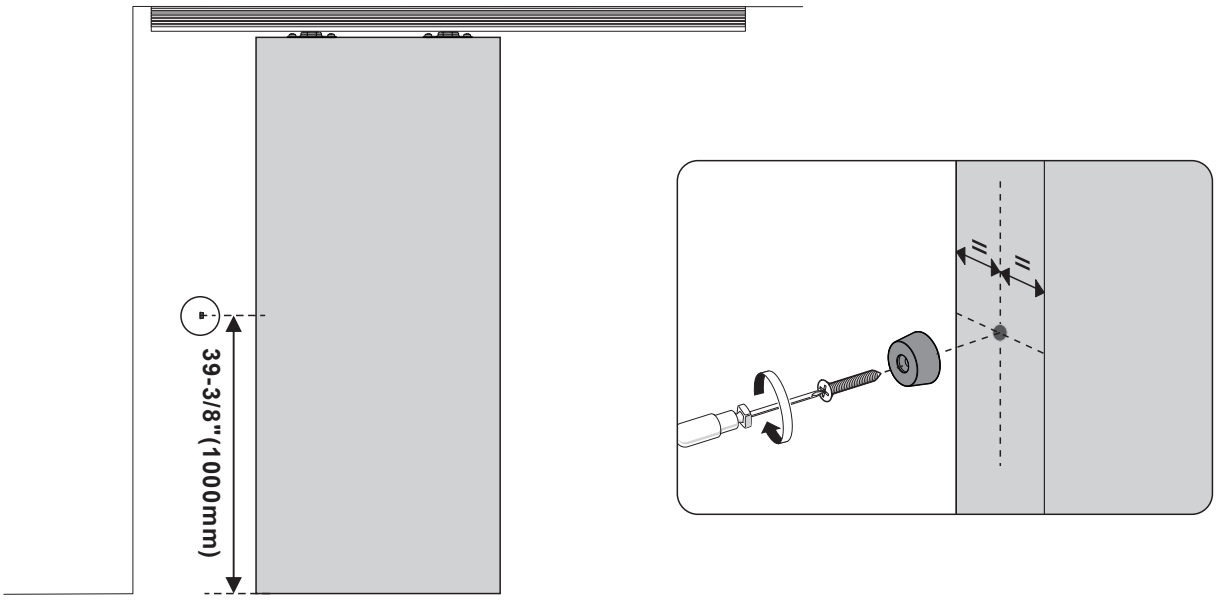

10

Fasten Guides on finished split jambs at door bottom so door is held in center of opening.

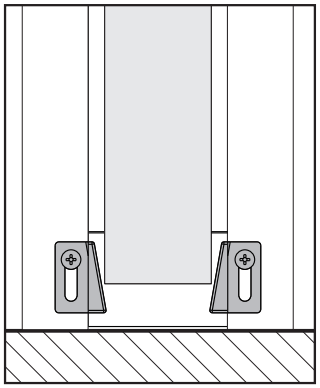

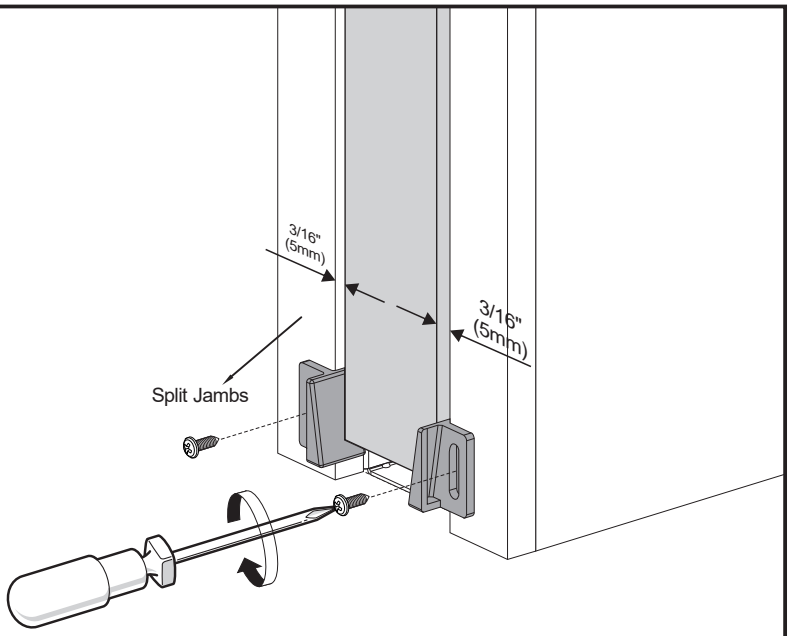

11

Install finished jambs, split header and casing as shown.
Fasten split header on lock lever side with screws for future door removal or adjustment. **DO NOT USE JAMBS WITH DADO'S.**
Note: minimum 3/16"(5mm) clearance between jamb and door.

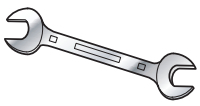

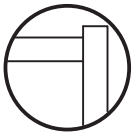

YES

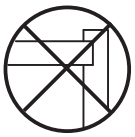

NO

a

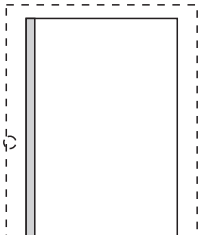

ATTACH FINISH SPLIT JAMB TO STEEL TUBE/ PLUMB DOOR WITH JAMB

b

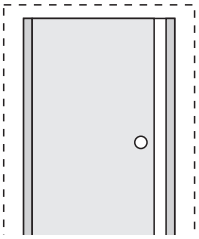

SHIM AND PLUMB FINISH JAMB WITH DOOR

c

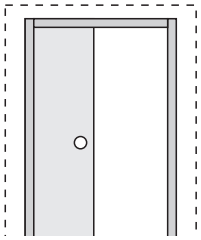

FINISH SPLIT HEADER

d

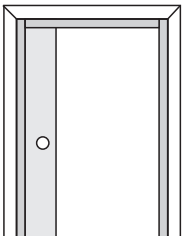

FINISH TRIM

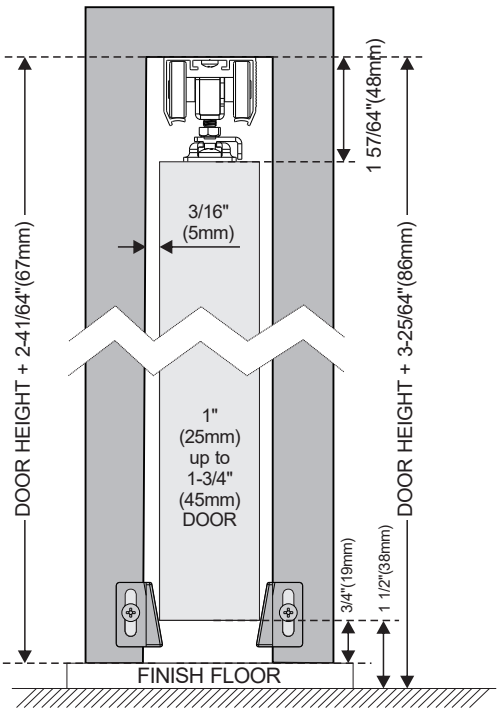

Measure up from finished floor **Door Height +3/4"** or from sub-floor to **Door Height +1-1/2".**

Maintenance

1.Avoid prolonged exposure to the sun to avoid aging.

Manufacturer: Shanghaimuxinmuyeyouxiangongsi
Address: Shuangchenglu 803nong11hao1602A-1609shi, baoshanqu, shanghai 200000 CN.
Imported to AUS: SIHAO PTY LTD. 1 ROKEVA STREETEASTWOOD NSW 2122 Australia
Imported to USA: Sanven Technology Ltd. Suite 250, 9166 Anaheim Place, Rancho Cucamonga, CA 91730

EC REP
E-CrossStu GmbH
Mainzer Landstr.69, 60329 Frankfurt am Main.

UK REP
YH CONSULTING LIMITED.
C/O YH Consulting Limited Office 147, Centurion House,
London Road, Staines-upon-Thames, Surrey, TW18 4AX

Zestaw drzwi przesuwnych

Model:YMXT-XC39-5

Zestaw drzwi przesuwnych

Model:YMXT-XC39-5

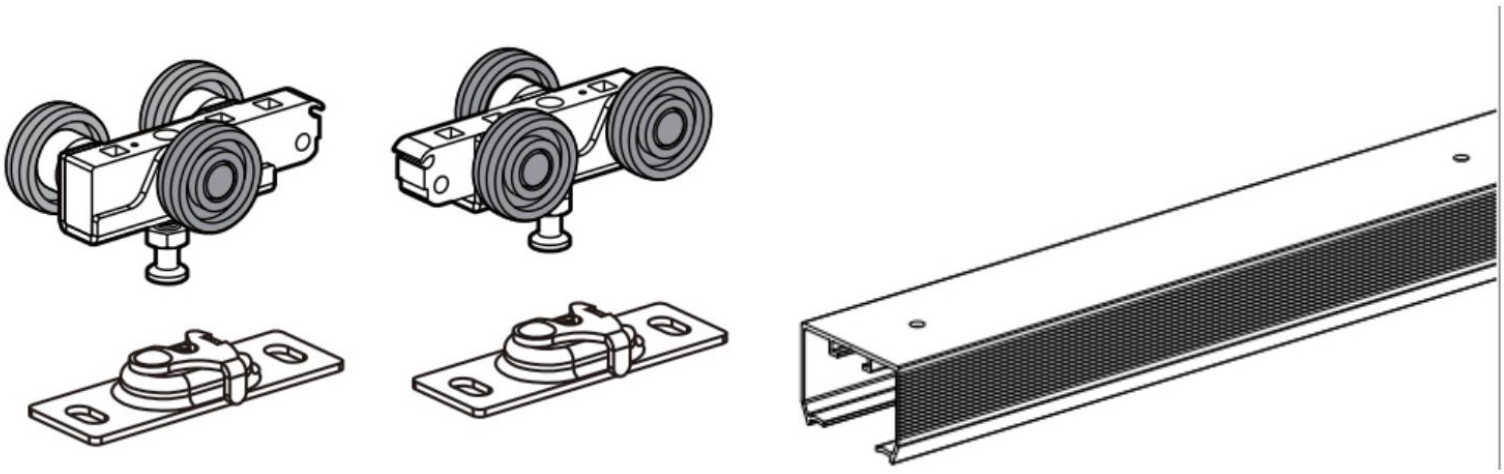

INSTRUKCJE

Dziękujemy bardzo za wybranie zestawu drzwi przesuwnych.

- Przed użyciem przeczytaj wszystkie instrukcje. Informacje te pomogą Ci osiągnąć najlepsze możliwe rezultaty.

Produkty prezentowane w tym katalogu mogą różnić się kolorem od rzeczywistego produktu.

ZAPISZ TE INSTRUKCJE

OSTRZEŻENIE:

Należy przestrzegać przepisów BHP, lokalnych władz oraz ogólnych zasad pracy

warsztatowej podczas korzystania z narzędzi.

* NIE UŻYWAJ narzędzi, jeśli są uszkodzone.

* Utrzymuj narzędzia w dobrym i czystym stanie, aby zapewnić najlepszą i najbezpieczniejszą pracę.

* Noś odpowiednie ubranie, aby uniknąć zaczepiania. Nie noś luźnej biżuterii i związuj długie włosy.

* Weź pod uwagę wszystkie użyte narzędzia i części.

* Jeśli pracujesz poza pojazdem, upewnij się, że miejsce pracy jest bezpieczne i stabilne.

* Nie używaj tych narzędzi, jeśli jesteś zmęczony lub znajdujesz się pod wpływem alkohol, narkotyki lub leki odurzające.

* OSTRZEŻENIE DOTYCZĄCE BEZPIECZEŃSTWA OSOBISTEGO!

Zawsze stosuj środki ochrony osobistej.

*Osobisty sprzęt ochronny

1. Zawsze noś okulary ochronne chroniące przed uderzeniami, które zapewniają ochronę oczu z przodu i z boku. Sprzęt do ochrony oczu powinien być zgodny z normami CSA Z94.3-07 lub ANSI Z87.1 w zależności od rodzaju wykonywanej pracy.

2. Należy nosić rękawice zapewniające ochronę dostosowaną do rodzaju obrabianych materiałów lub redukujące skutki wibracji narzędzia.

Montaż i użytkowanie

PRZED INSTALACJĄ

WYMAGANE NARZĘDZIA

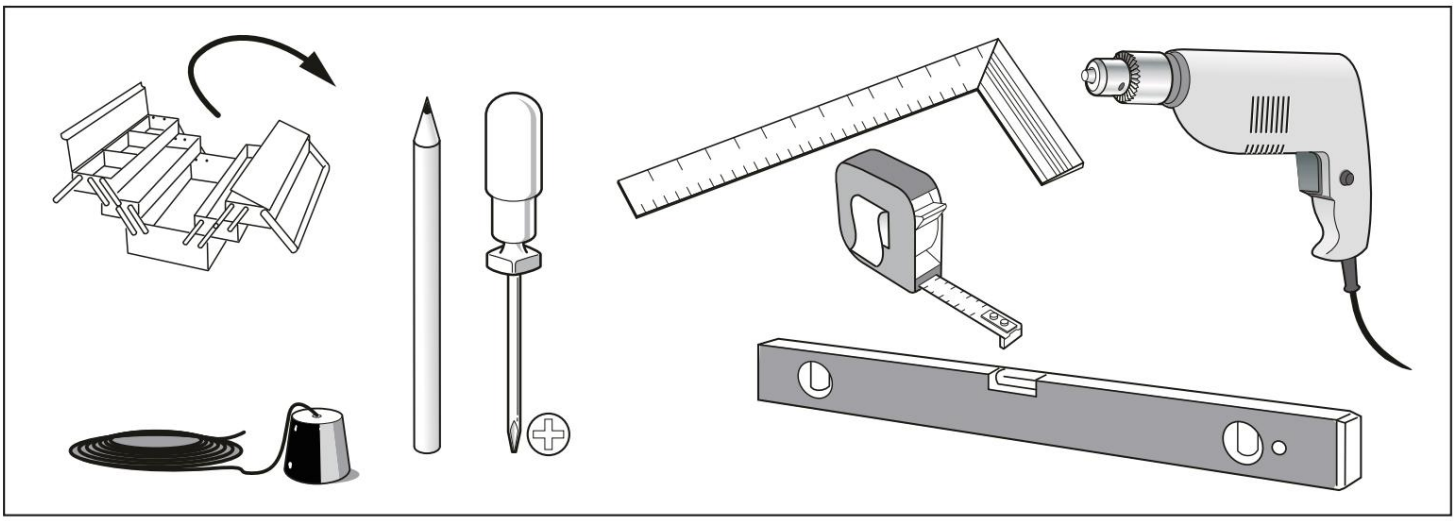

SPRZĘT W ZESTAWIE

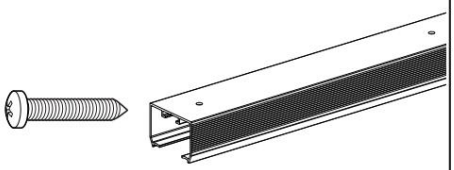 ST4.2x32 (x8) (x1)	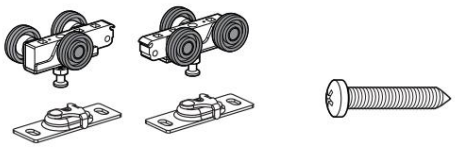 (x1) (x1) ST5.5x32(x4)	 (x2) ST4.2x13 (x2)
 (x1) ST4.2x31.7 (x1)	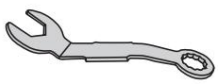 (x1)	

Instalacja

1

WYKONANIE WSTĘPNEGO OTWORU 1. Kolektor
musi być KWADRATOWY i PIONOWY z rurą i POZIOMICĄ.

2. Szerokość wynosi 2X szerokość drzwi plus 1" (25mm).

3. Dopasuj głębokość drzwi: dla paneli o grubości od 1" (25 mm) do 1-3/4" (45 mm).

2

Narysuj linię kredową na podłodze, równo z ościeżnicami.

Zmierz od wykończonej podłogi do wysokości drzwi +3/4" lub od podłogi do wysokości drzwi +1-1/2".

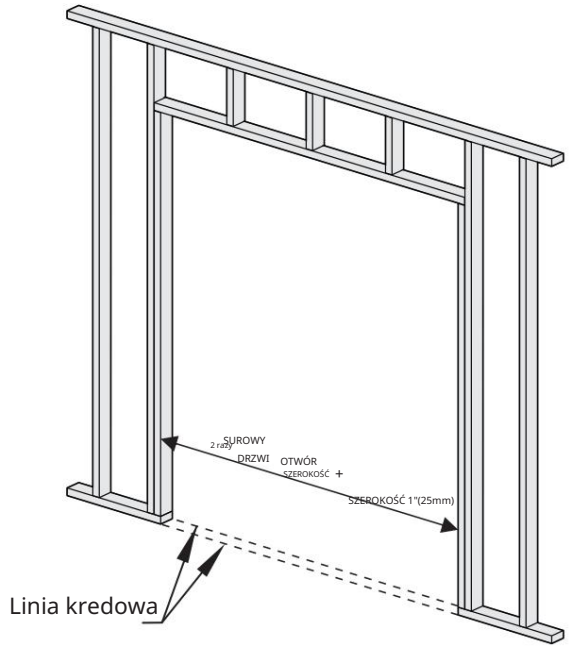

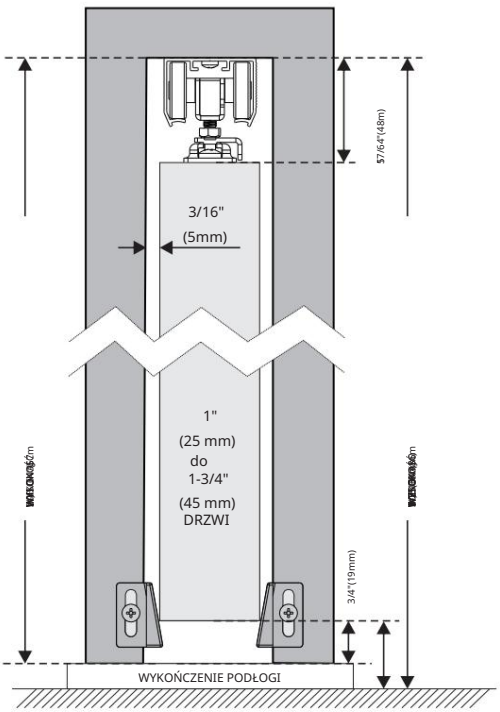

3

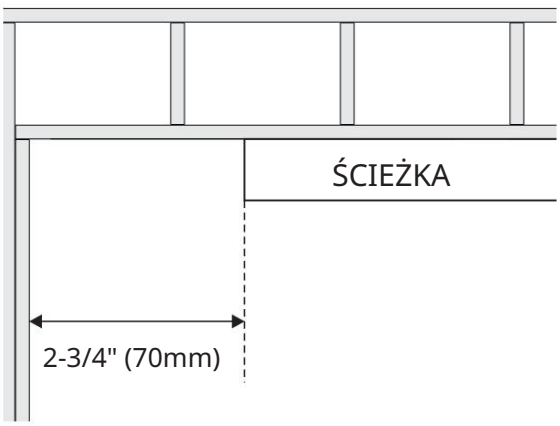

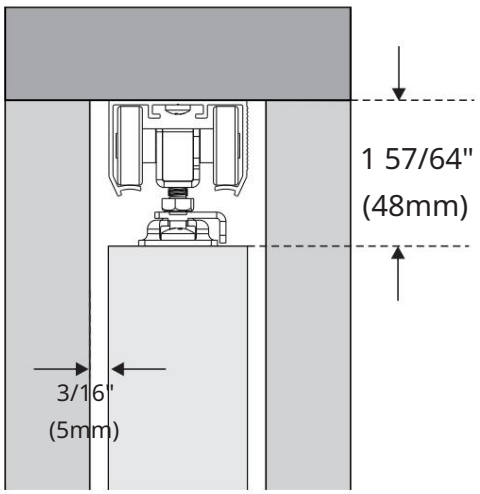

4 Proszę zostawić 70mm odstępu podczas montażu szyny.

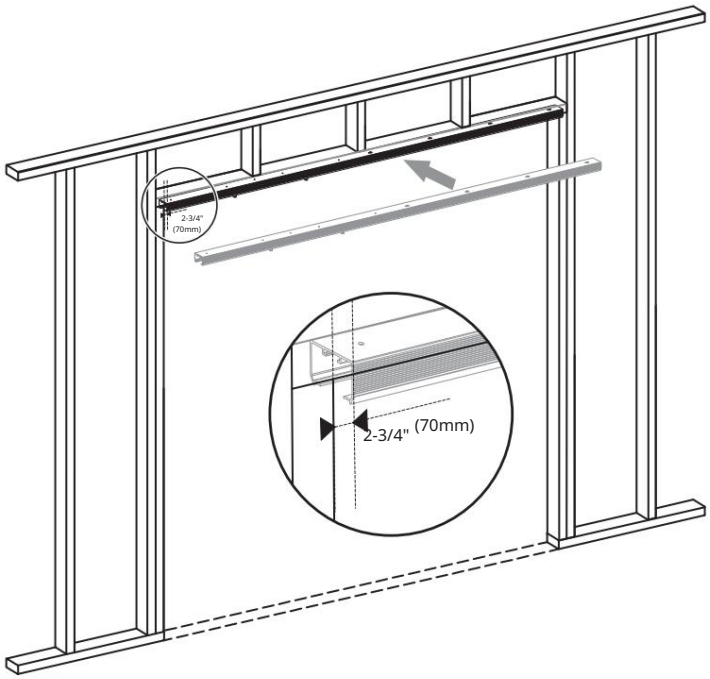

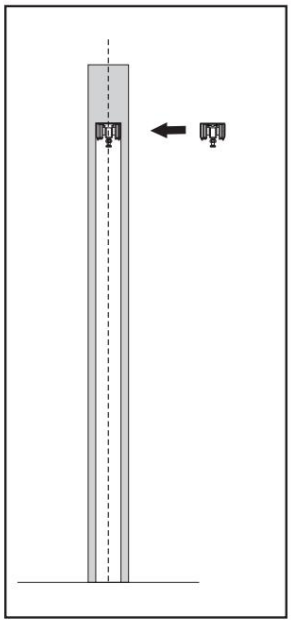

5

Zaznacz ołówkiem otwory na ścianie.

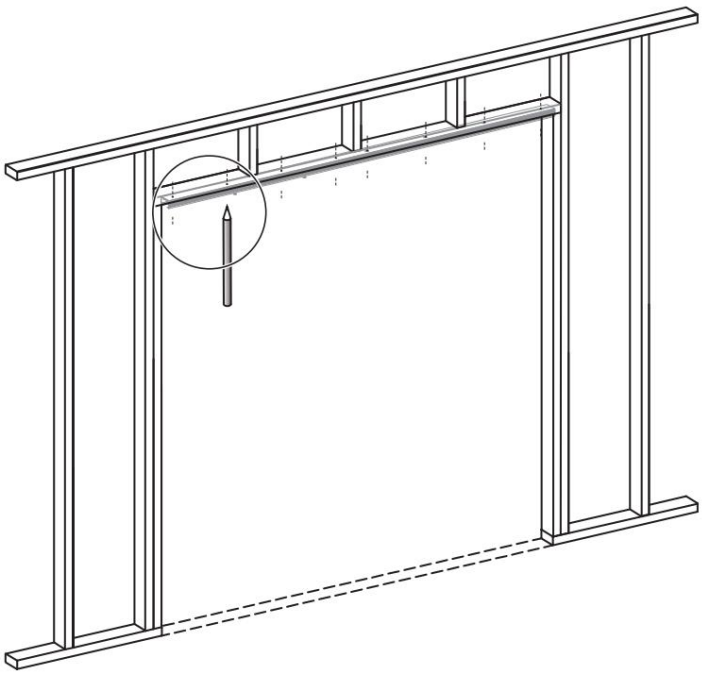

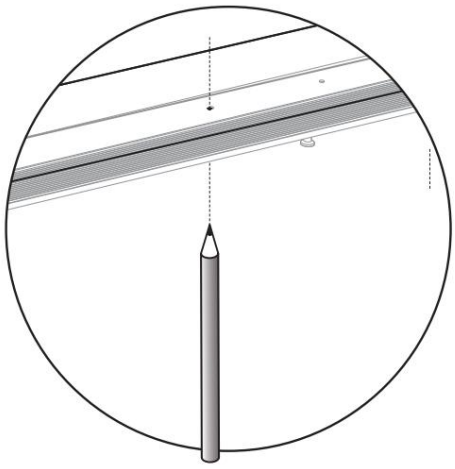

6

Włóż śrubę do otworu.

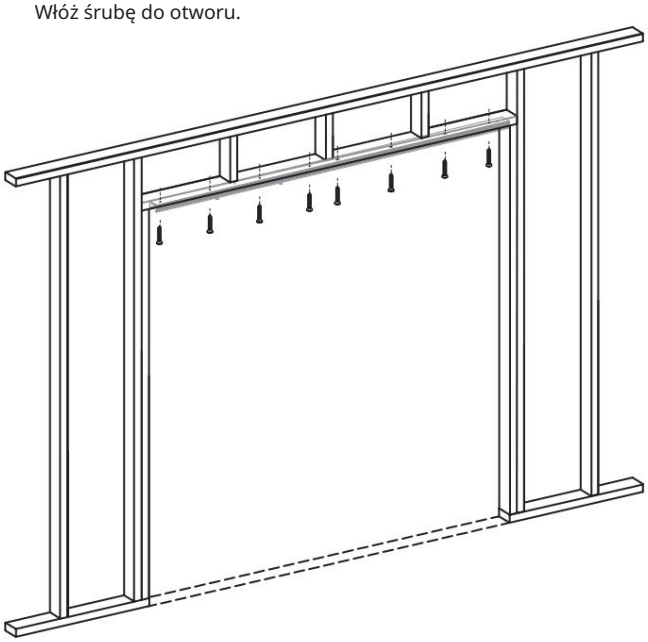

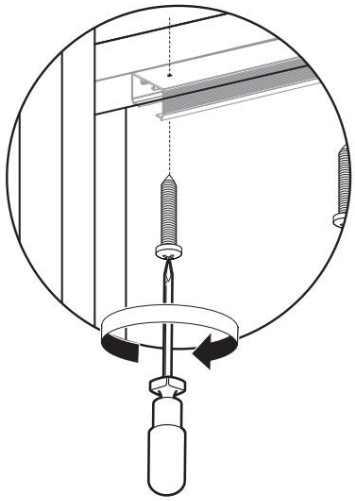

7

Insert Ball Bearing Hanger Wheel assembly into Track, leave untightened as this will be done latter.

①

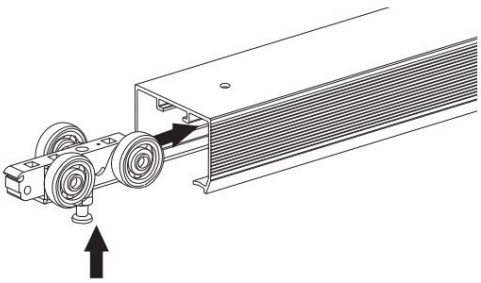

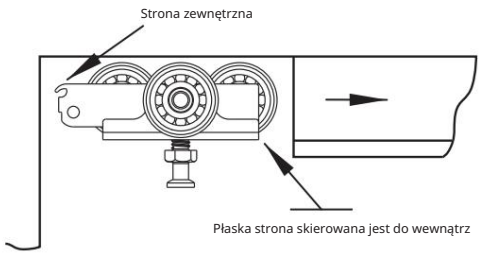

②

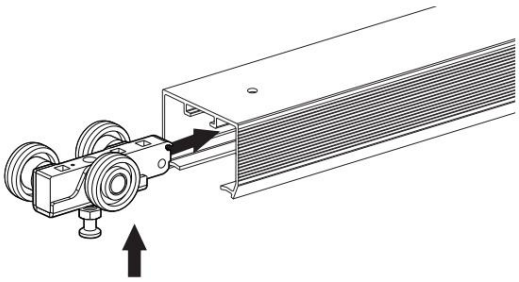

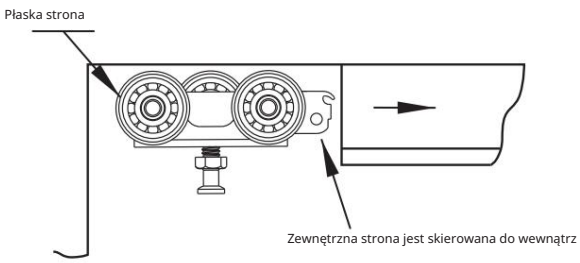

8

AB/Zamontuj płyty drzwiowe na górze drzwi w odległości 2-3/4" (70 mm) od każdej krawędzi, za pomocą zaczepów blokujących po tej samej stronie.

CD/Zamontuj drzwi, umieszczając płytkę drzwiową pod śrubą regulacyjną wieszaka.

Podnieś drzwi i wsuń rygiel w płytę drzwiową, a następnie zatrzaśnij zaczep na swoim miejscu.

Powtórz tę czynność z drugim wieszakiem/płytką drzwiową.

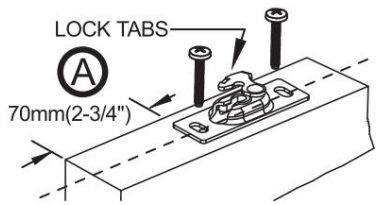

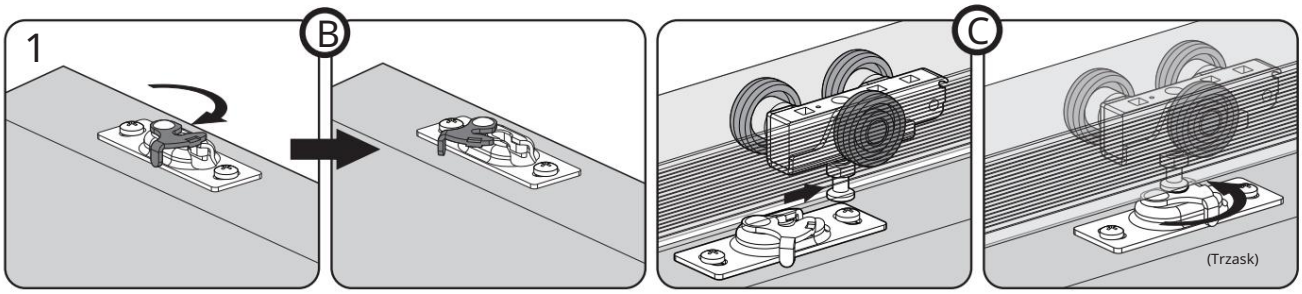

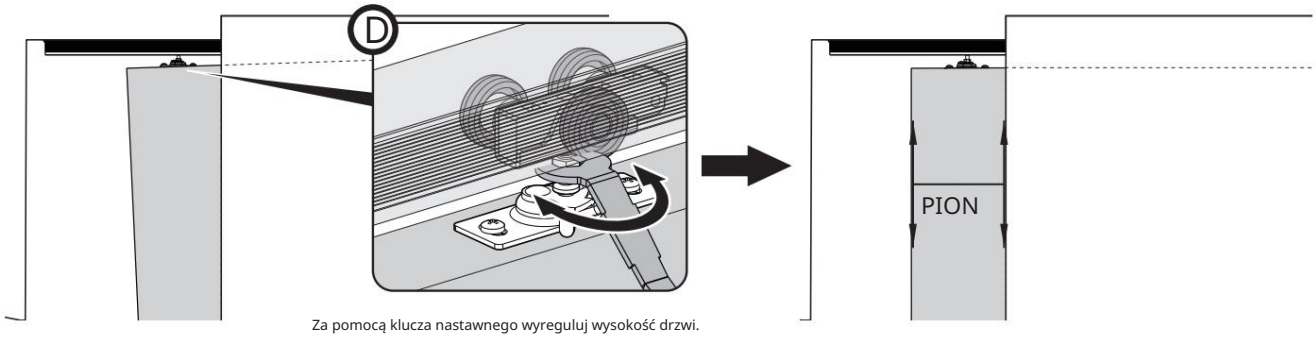

Za pomocą klucza nastawnego wyreguluj wysokość drzwi.

9

Zamocuj zderzak na tylnej krawędzi drzwi w odległości 39-3/8" (1000 mm) od dolnej krawędzi.

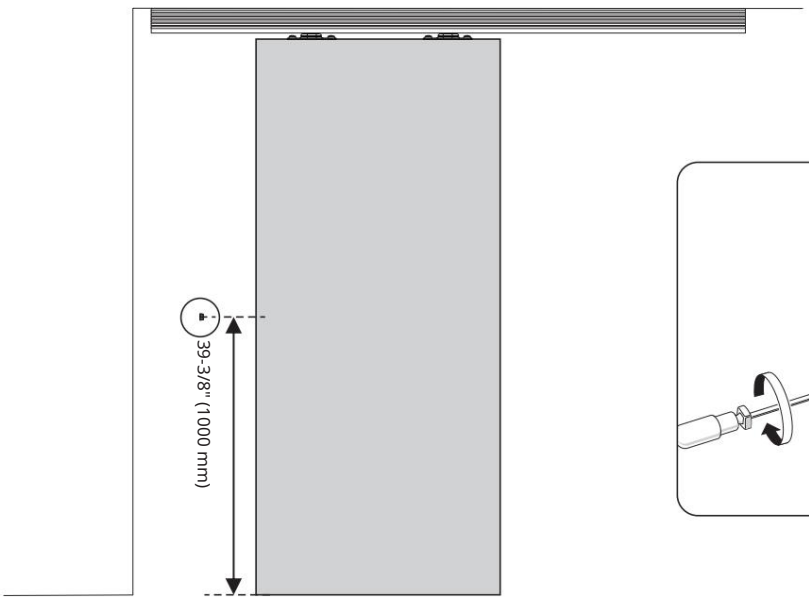

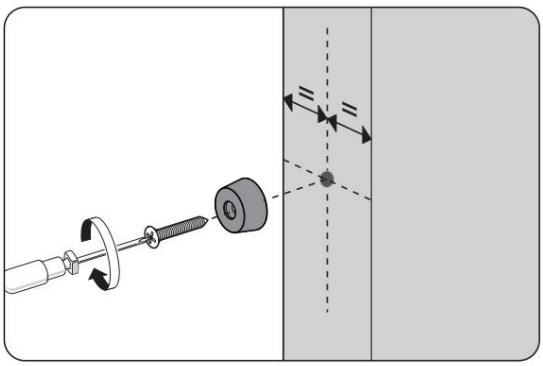

10

Zamocuj prowadnice na gotowych ościeżnicach u dołu drzwi, tak aby drzwi były utrzymywane na środku otworu.

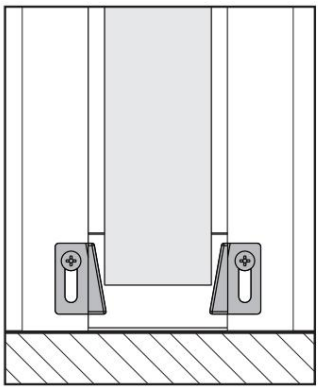

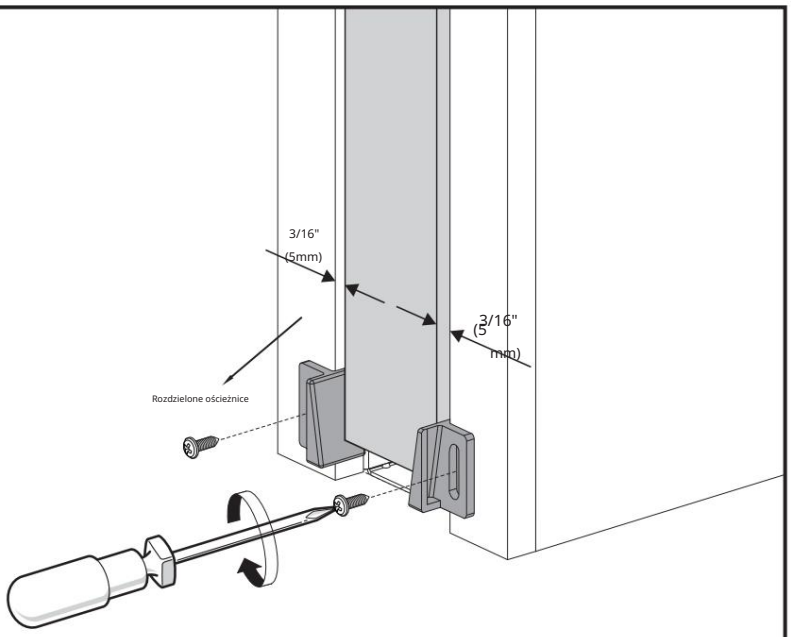

11

Zamontuj gotowe ościeżnice, listwy nadprożowe i obudowę, jak pokazano.
Przymocuj rozdzielony nagłówek po stronie dźwigni zamka za pomocą śrub w celu przyszłego demontażu lub regulacji drzwi. NIE UŻYWAJ OŚCIEŻNIC Z DADO.
Uwaga: minimalny odstęp 3/16" (5 mm) między ościeżnicą a drzwiami.

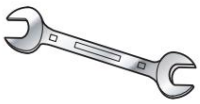

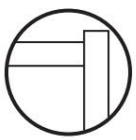

TAK

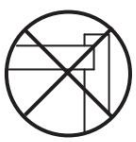

NIE

A

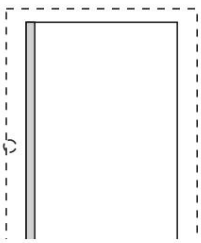

DOŁĄCZ WYKOŃCZENIE PODZIAŁU
Ościeżnica do rury stalowej/
DRZWI PIONOWE Z OŚCIEŻNICĄ

B

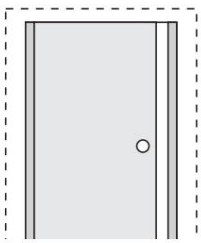

WYKOŃCZENIE PODKŁADKI I PIONU
Ościeżnica z drzwiami

C

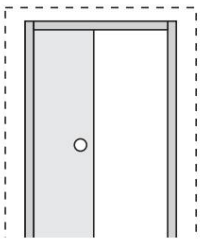

ZAKOŃCZ NAGŁÓWEK PODZIAŁU

D

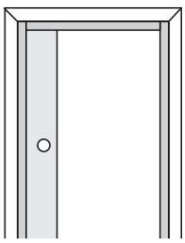

WYKOŃCZENIE WYKOŃCZENIA

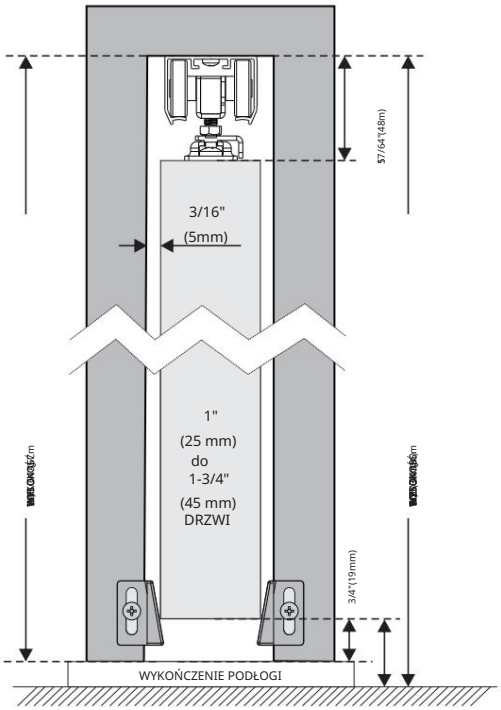

Zmierz od wykończonej podłogi do wysokości drzwi +3/4" lub od podłogi do wysokości drzwi +1-1/2".

Konserwacja

1. Unikaj długotrwałego wystawiania się na działanie promieni słonecznych, aby zapobiec starzeniu się skóry.

Producent: Shanghaimuxinmuyeyouxiangongsi
Adres: Shuangchenglu 803nong11hao1602A-1609shi, baoshanqu, szanghaj 200000 CN.
Importowane do AUS: SIHAO PTY LTD. 1 ROKEVA STREETEASTWOOD NSW 2122 Australia
Importowane do USA: Sanven Technology Ltd. Suite 250, 9166 Anaheim Place, Rancho Cucamonga, CA 91730

EC REP

E-CrossStu GmbH
Mainzer Landstr.69, 60329 Frankfurt nad Menem.

UK REP

YH CONSULTING LIMITED.
C/O YH Consulting Limited Biuro 147, Centurion House,
London Road, Staines-upon-Thames, Surrey, TW18 4AX

Schiebetürset

Modell: YMXT-XC39-5

Schiebetürset

Modell: YMXT-XC39-5

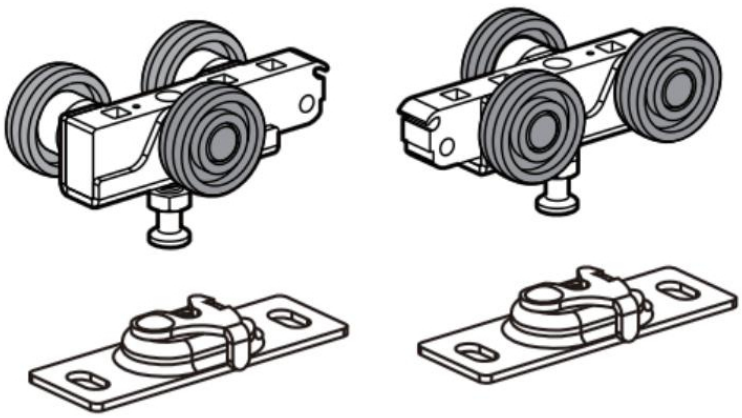

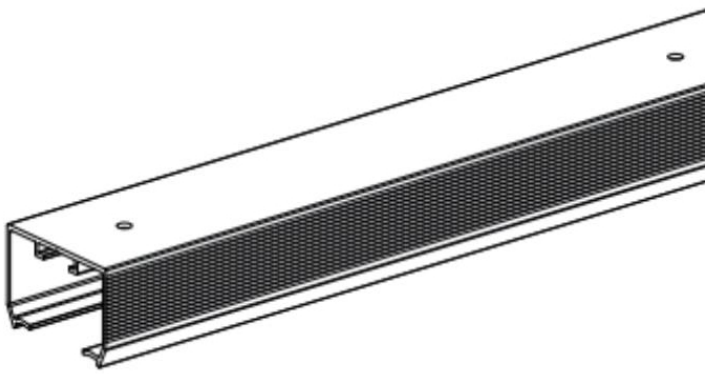

ANWEISUNGEN

Vielen Dank, dass Sie sich für dieses Schiebetürset entschieden haben.

- Bitte lesen Sie vor der Anwendung alle Anweisungen sorgfältig durch. Die Informationen helfen Ihnen, die bestmöglichen Ergebnisse zu erzielen.

Die Farbe der in diesem Katalog aufgeführten Produkte kann vom tatsächlichen Artikel abweichen.

BEWAHREN SIE DIESE ANWEISUNGEN AUF

WARNUNG:

Stellen Sie sicher, dass bei der Verwendung von Werkzeugen die Gesundheits- und Sicherheitsvorschriften sowie die

behördlichen Vorschriften und allgemeinen Werkstattpraktiken eingehalten werden.

* Verwenden Sie beschädigte Werkzeuge NICHT.
* Halten Sie die Werkzeuge in gutem und sauberem Zustand, um eine optimale und sicherste Leistung zu gewährleisten.
* Tragen Sie geeignete Kleidung, um ein Hängenbleiben zu vermeiden. Tragen Sie keinen losen Schmuck und binden Sie lange Haare zusammen.
* Führen Sie ein Konto für alle verwendeten Werkzeuge und Teile.
* Achten Sie bei Arbeiten außerhalb des Fahrzeugs auf einen sicheren und stabilen Arbeitsplatz.
* Benutzen Sie diese Werkzeuge nicht, wenn Sie müde sind oder unter dem Einfluss von Alkohol, Drogen oder berauschende Medikamente.

* WARNUNG ZUR PERSÖNLICHEN SICHERHEIT!

Tragen Sie immer persönliche Schutzausrüstung.

*PERSÖNLICHE SCHUTZAUSRÜSTUNG

1. Tragen Sie immer eine stoßfeste Schutzbrille, die die Augen von vorne und von den Seiten schützt. Die Augenschutzausrüstung sollte je nach Art der ausgeführten Arbeit den Normen CSA Z94.3-07 oder ANSI Z87.1 entsprechen.

2. Tragen Sie Handschuhe, die je nach Arbeitsmaterial Schutz bieten oder die Auswirkungen von Werkzeugvibrationen reduzieren.

VORINSTALLATION

BENÖTIGTES WERKZEUG

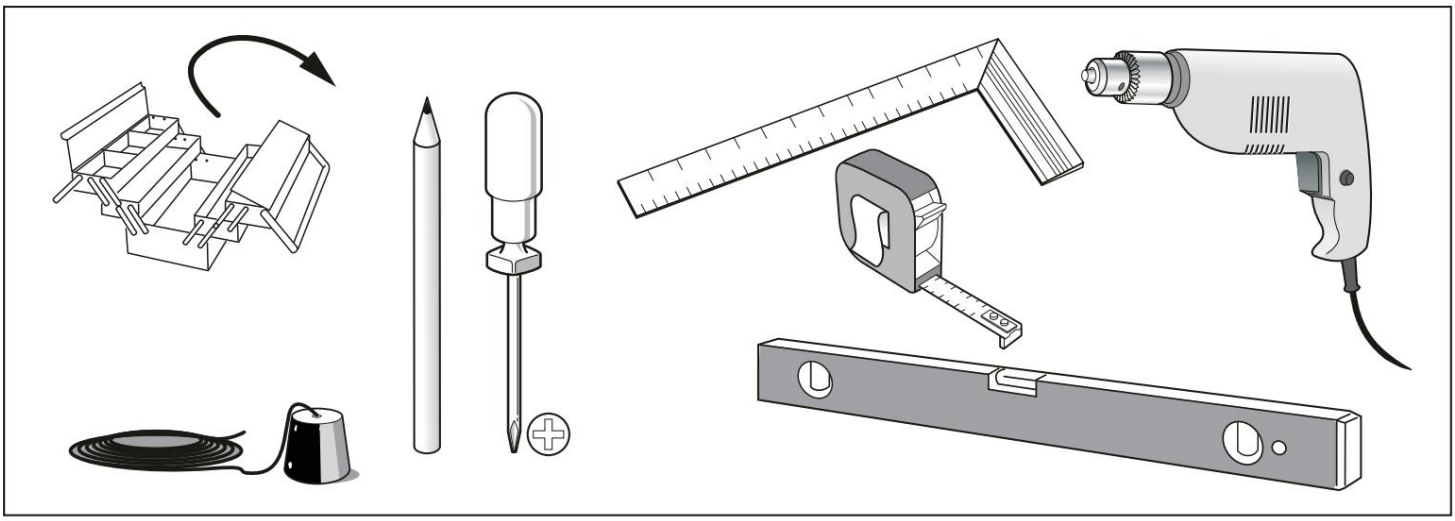

HARDWARE INKLUSIVE

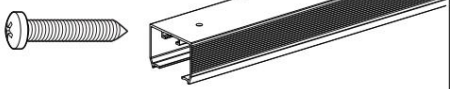 ST4.2x32 (x8) (x1)	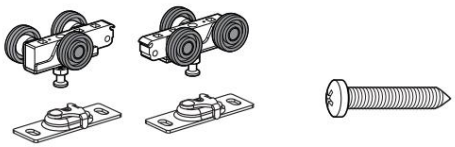 (x1) (x1) ST5,5 x 32 (x4)	 (x2)  ST4.2x13 (x2)
 (x1) 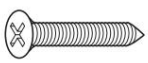 ST4,2 x 31,7 (x1)	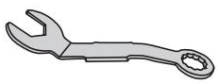 (x1)	

Installation

1

Grobe Öffnung konstruieren 1. Der Header
muss RECHTECKIG und lotrecht mit Rohr und Wasserwaage sein.

2. Die Breite beträgt das Doppelte der Türbreite plus 1 Zoll (25 mm).

3. Passende Türtiefe: Für Platten von 1" (25 mm) bis 1-3/4" (45 mm).

2

Ziehen Sie mit Kreide eine Linie auf dem Boden, gleichmäßig mit den Seitenpfosten.

Messen Sie von der fertigen Bodentürhöhe **+3/4"** oder vom Unterboden bis zur **Türhöhe +1-1/2".**

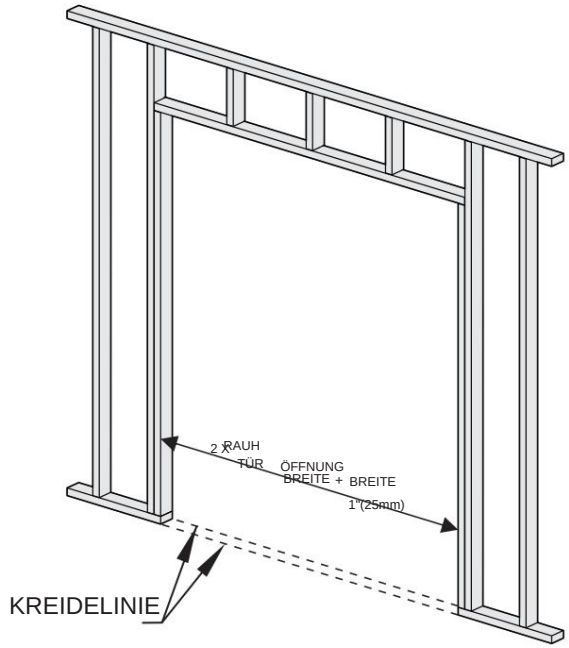

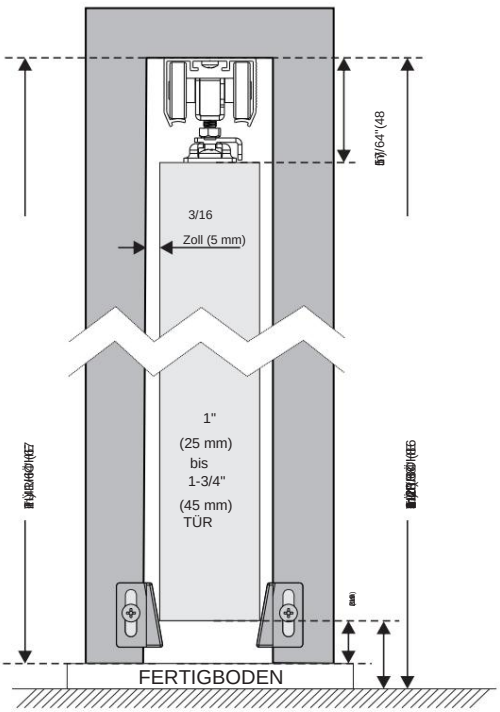

3

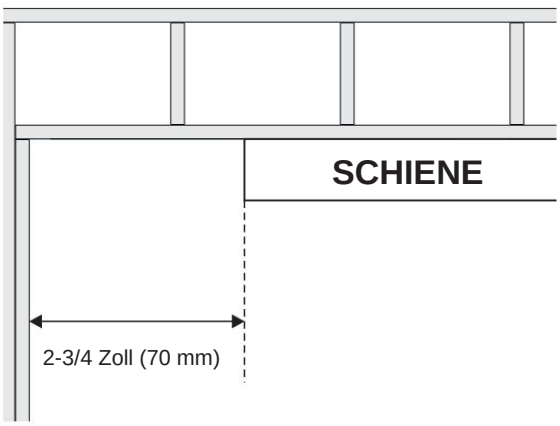

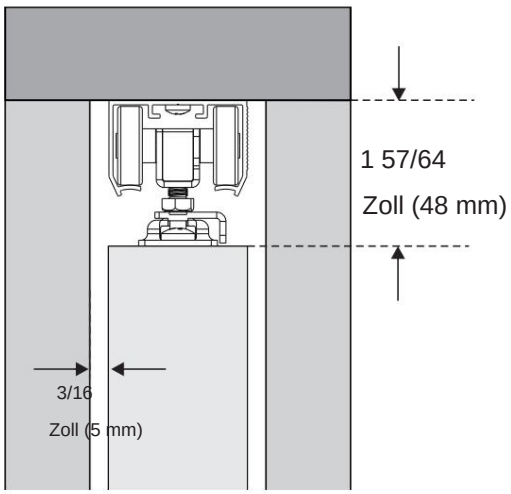

4 Bitte lassen Sie bei der Schienenanweisung einen Abstand von 70 mm.

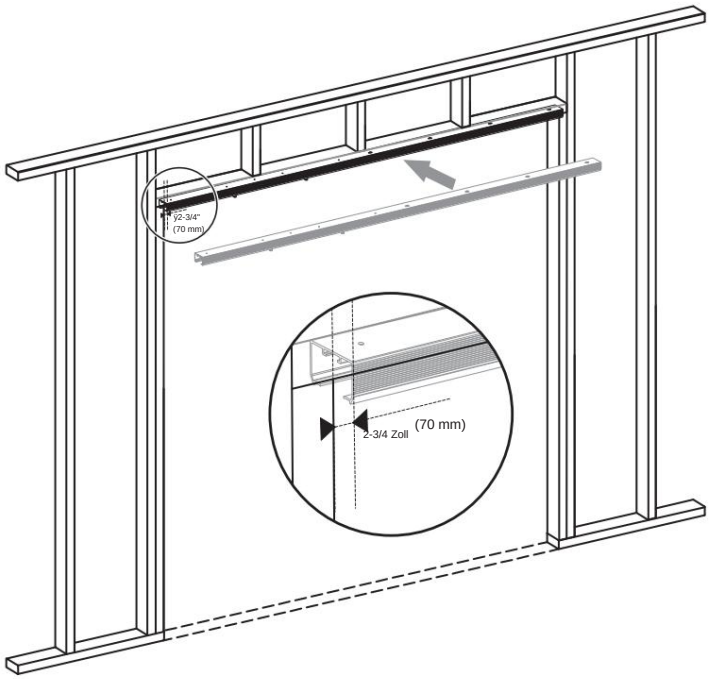

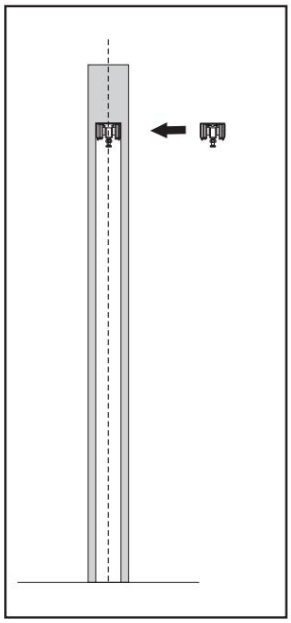

5

Markieren Sie die Löcher mit einem Bleistift an der Wand.

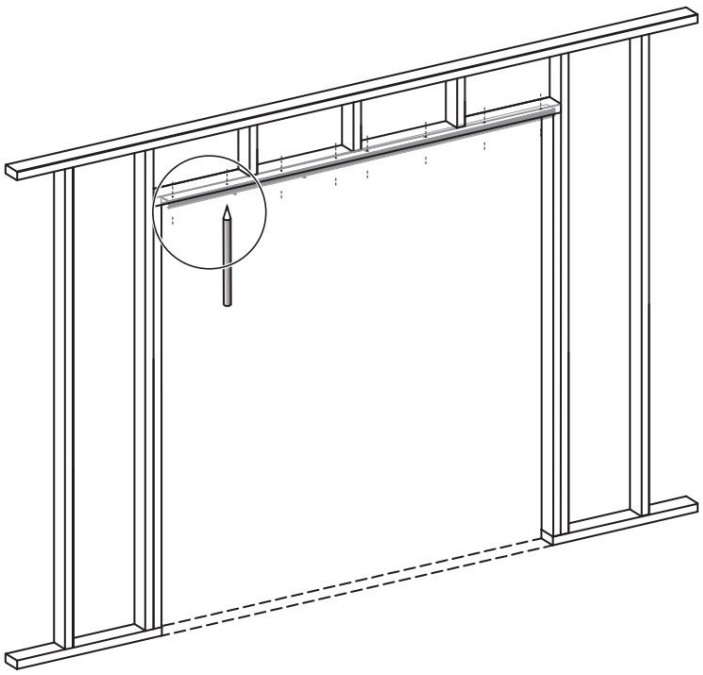

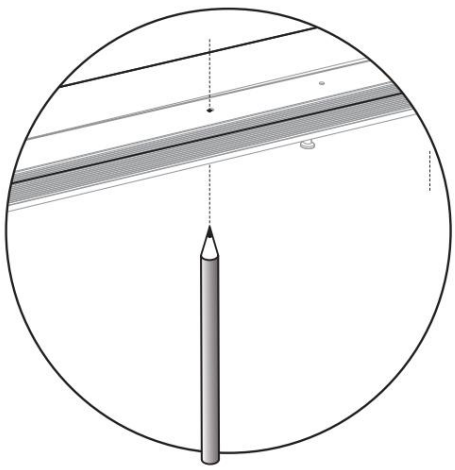

6

Setzen Sie die Schraube in das Loch ein.

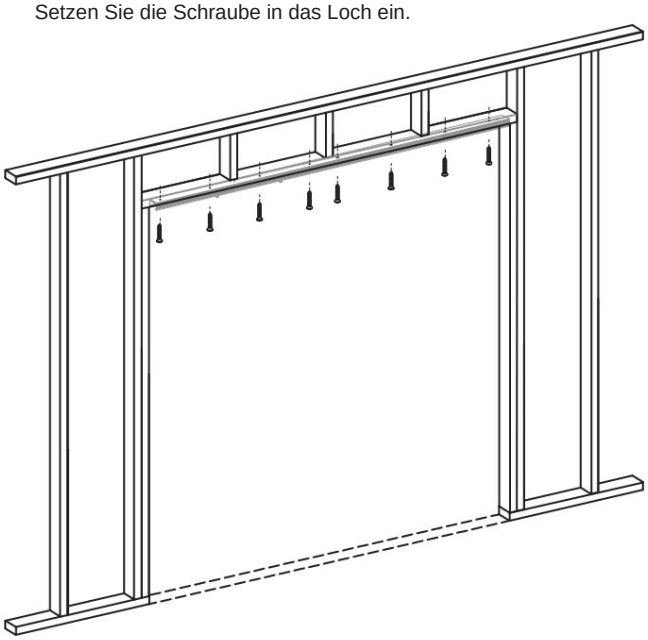

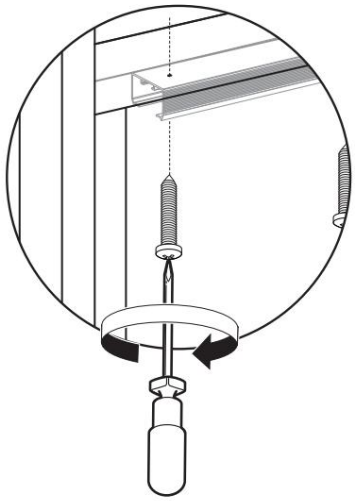

7

Insert Ball Bearing Hanger Wheel assembly into Track, leave untightened as this will be done latter.

①

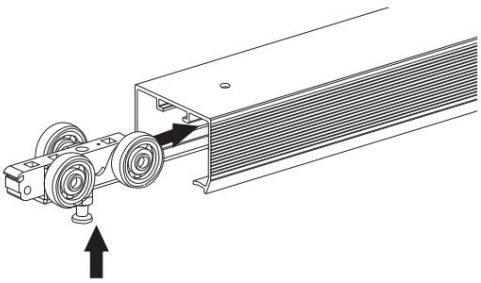

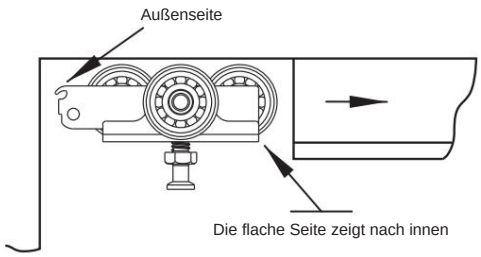

②

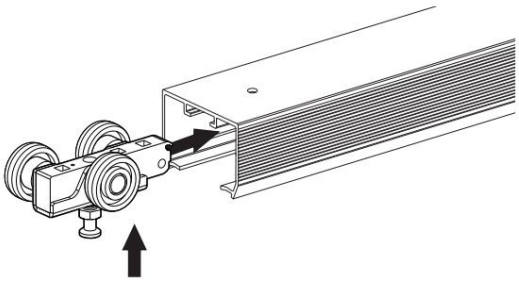

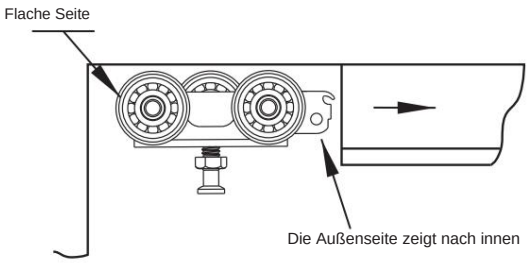

8

AB/Befestigen Sie Türplatten oben auf der Tür im Abstand von 2-3/4" (70 mm) von jeder Kante mit Verriegelungslaschen auf der gleichen Seite.

CD/Montieren Sie die Tür, indem Sie die Türplatte unter dem Einstellbolzen des Aufhängers positionieren.

Heben Sie die Tür an, drücken Sie den Riegel in die Türplatte und lassen Sie die Lasche einrasten.

Wiederholen Sie dies mit dem anderen Kleiderbügel/Türschild.

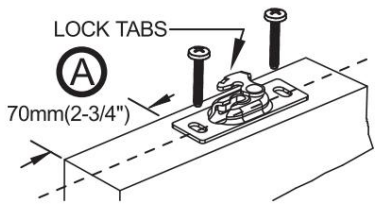

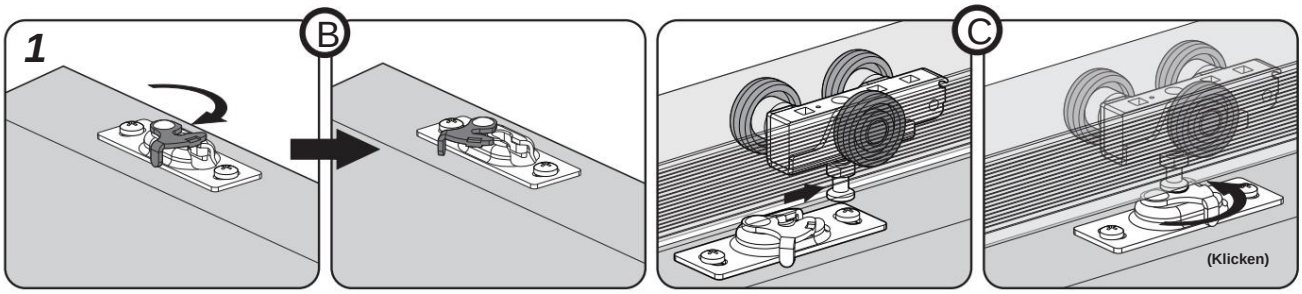

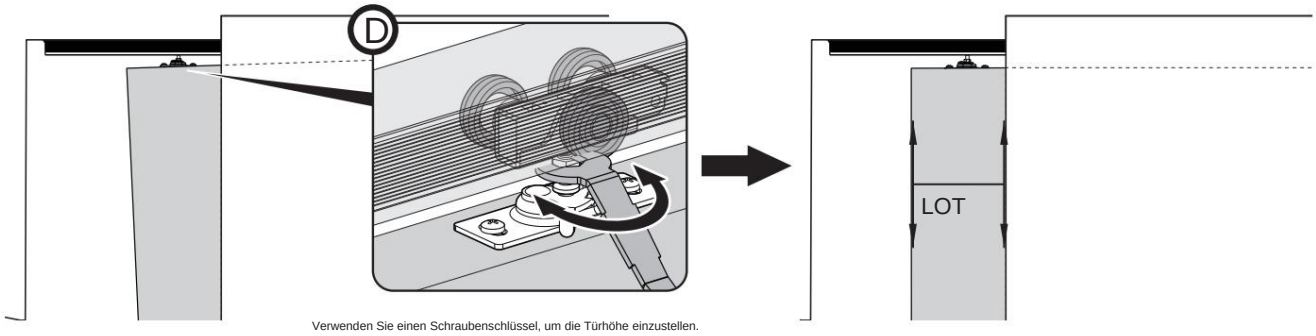

Verwenden Sie einen Schraubenschlüssel, um die Türhöhe einzustellen.

9

Befestigen Sie den Stoßfänger an der Hinterkante der Tür, 1000ÿmm (39-3/8 Zoll) von der Unterkante entfernt.

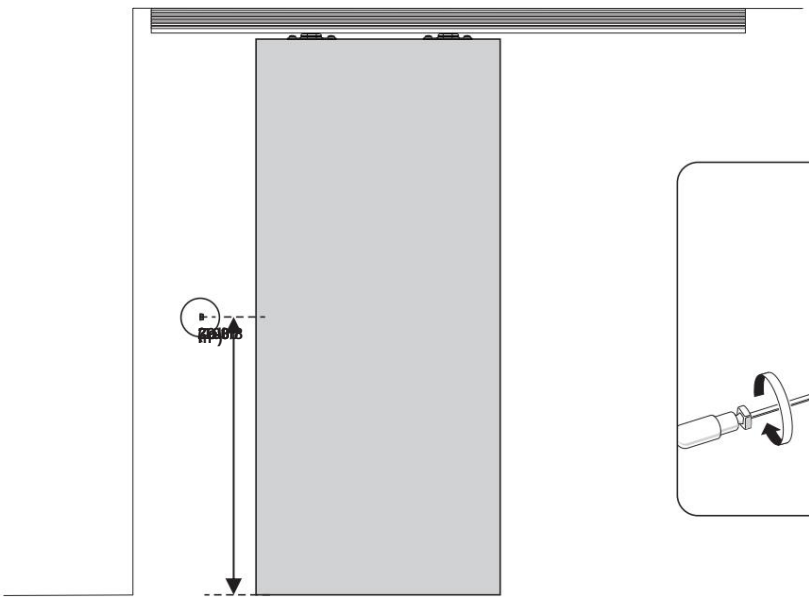

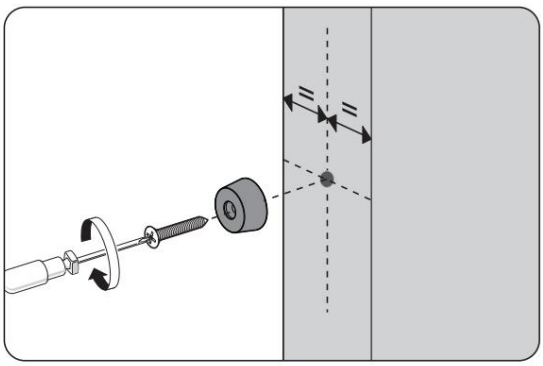

10

Befestigen Sie die Führungen an den fertig geteilten Türpfosten unten, sodass die Tür in der Mitte der Öffnung gehalten wird.

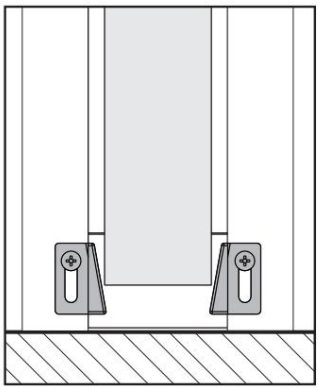

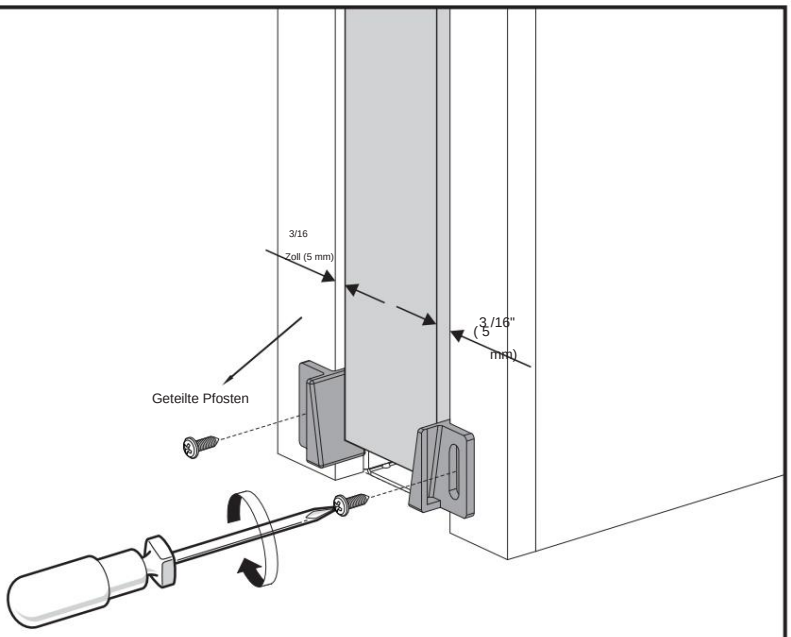

11

Installieren Sie fertige Pfosten, geteilte Sturzbretter und Verkleidungen wie gezeigt.
Befestigen Sie den geteilten Kopf auf der Seite des Schlosshebels mit Schrauben, um die Tür später entfernen oder anpassen zu können. **VERWENDEN SIE KEINE TÜRPFANNEN MIT DADO'S.**

Hinweis: Zwischen Türpfosten und Tür muss ein Abstand von mindestens 5 mm (3/16 Zoll) eingehalten werden.



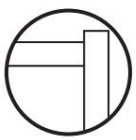

JA

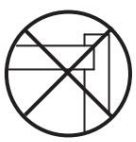

NEIN

A

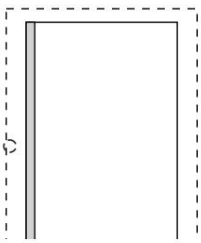

ANBRINGEN FINISH SPLIT PFOSTEN AN STAHLROHR/ TÜR MIT PFOSTEN IN LOT

B

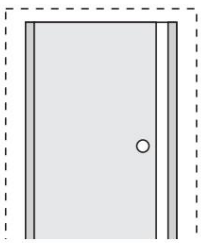

FINISH VON SHIM UND PLUMB PFOSTEN MIT TÜR

C

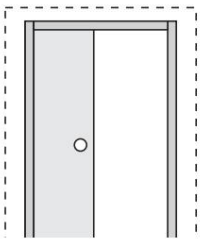

FINISH SPLIT-KOPF

D

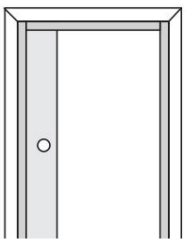

FERTIGSTELLEN

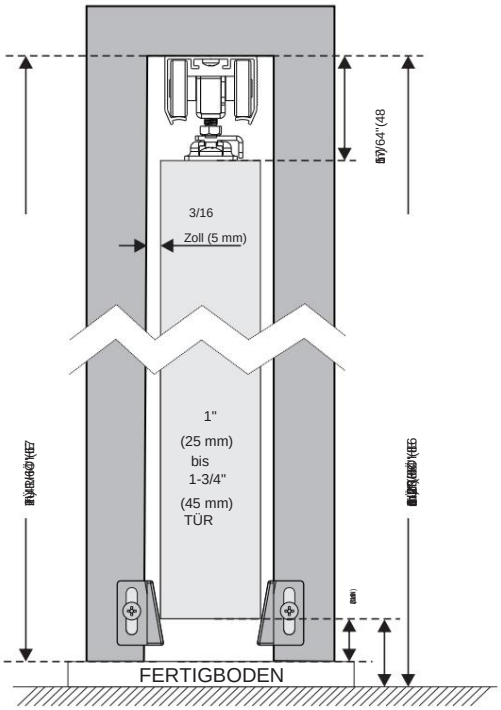

Messen Sie von der fertigen Bodentürhöhe **+3/4"** oder vom Unterboden bis zur **Türhöhe +1-1/2".**

Wartung

1. Vermeiden Sie längere Sonneneinstrahlung, um der Hautalterung vorzubeugen.

Hersteller: Shanghaimuxinmuyeyouxiangongsi
Adresse: Shuangchenglu 803nong11hao1602A-1609shi, baoshanqu, Shanghai 200000 CN.
Nach AUS importiert: SIHAO PTY LTD. 1 ROKEVA STREETEASTWOOD NSW 2122 Australien
Importiert in die USA: Sanven Technology Ltd. Suite 250, 9166 Anaheim Place, Rancho Cucamonga, CA 91730

EC REP

E-CrossStu GmbH
Mainzer Landstr.69, 60329 Frankfurt am Main.

UK REP

YH CONSULTING LIMITED.
C/O YH Consulting Limited Office 147, Centurion House,
London Road, Staines-upon-Thames, Surrey, TW18 4AX

Ensemble de portes coulissantes

Modèle : YMXT-XC39-5

Ensemble de portes coulissantes

Modèle : YMXT-XC39-5

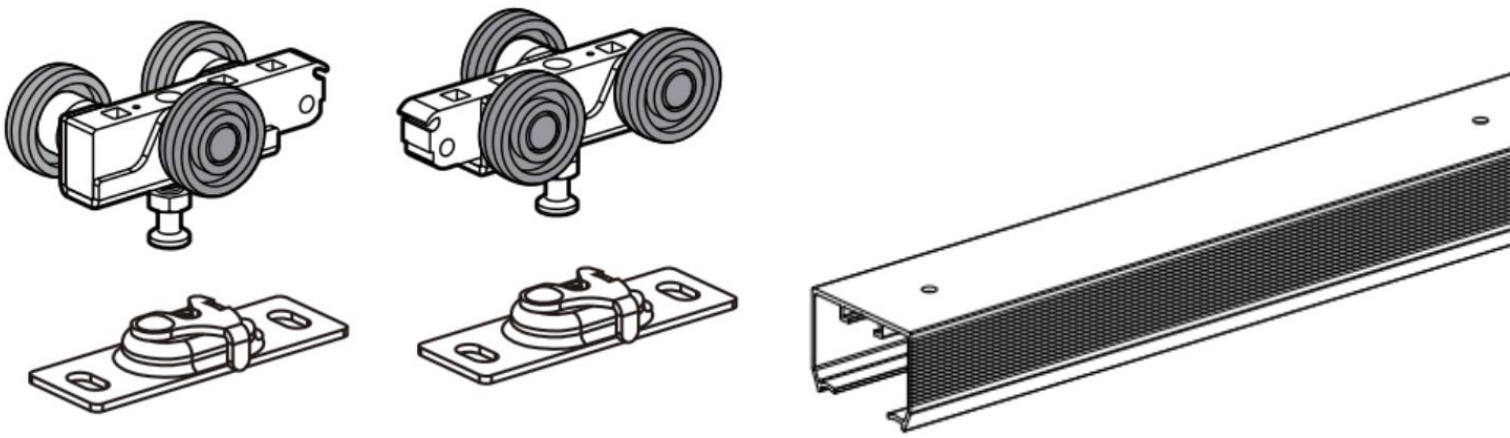

INSTRUCTIONS

Merci beaucoup d'avoir choisi cet ensemble de portes coulissantes.

- Veuillez lire toutes les instructions avant de l'utiliser. Ces informations vous aideront à obtenir les meilleurs résultats possibles.

Les produits présentés dans ce catalogue peuvent avoir une couleur différente de celle de l'article réel.

CONSERVEZ CES INSTRUCTIONS

AVERTISSEMENT:

Assurez-vous que les réglementations en matière de santé et de sécurité, les autorités locales et les pratiques

générales de l'atelier sont respectées lors de l'utilisation des outils.

* N'utilisez PAS d'outils s'ils sont endommagés.

* Maintenez les outils en bon état et propres pour une performance optimale et sûre.

* Portez des vêtements adaptés pour éviter les accrocs. Ne portez pas de bijoux flottants et n'attachez pas les cheveux longs.

* Tenez compte de tous les outils et pièces utilisés.

* Si vous travaillez à partir du véhicule, assurez-vous que le lieu de travail est sûr et stable.

* N'utilisez pas ces outils si vous êtes fatigué ou sous l'influence de alcool, drogues ou médicaments intoxicants.

* AVERTISSEMENT DE SÉCURITÉ PERSONNELLE !

Portez toujours un équipement de protection individuelle.

*ÉQUIPEMENT DE PROTECTION INDIVIDUELLE

1. Portez toujours des lunettes de sécurité antichoc qui assurent une protection frontale et latérale des yeux. L'équipement de protection des yeux doit être conforme aux normes CSA Z94.3-07 ou ANSI Z87.1 selon le type de travail effectué.

2. Portez des gants qui assurent une protection en fonction des matériaux de travail ou pour réduire les effets des vibrations de l'outil.

Montage et utilisation

PRÉ-INSTALLATION

OUTILS REQUIS

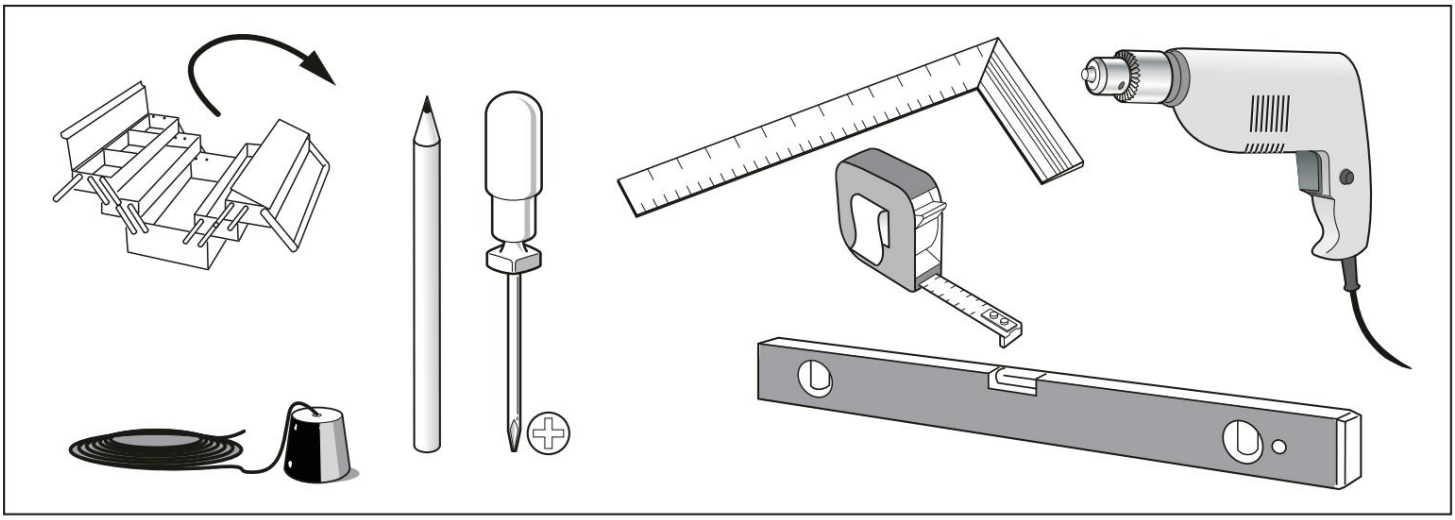

MATÉRIEL INCLUS

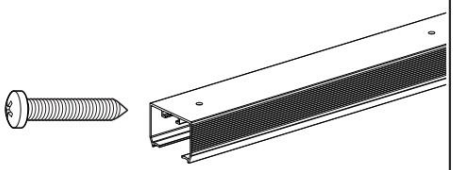 ST4.2x32 (x8) (x1)	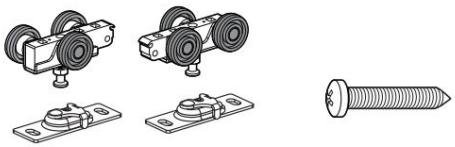 (x1) (x1) ST5.5x32(x4)	 (x2) ST4.2x13 (x2)
 (x1) ST4.2x31.7 (x1)	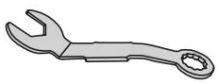 (x1)	

Installation

1

CONSTRUIRE UNE OUVERTURE BRUTE 1. L'en-tête

doit être CARRÉ et D'APLOMB avec le tube et le NIVEAU.

2. La largeur est 2X la largeur de la porte plus 1" (25 mm).

3. Ajustement de la profondeur de la porte : pour les panneaux de 1" (25 mm) à 1-3/4" (45 mm).

2

Tracez une ligne à la craie sur le sol au niveau des montants latéraux.

Mesurez à partir du sol fini jusqu'à la hauteur de la porte + 3/4" ou à partir du sous-plancher jusqu'à la hauteur de la porte + 1-1/2".

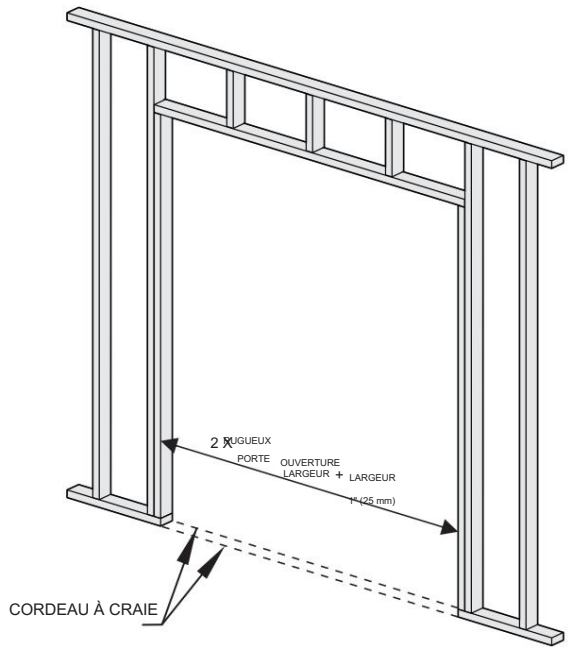

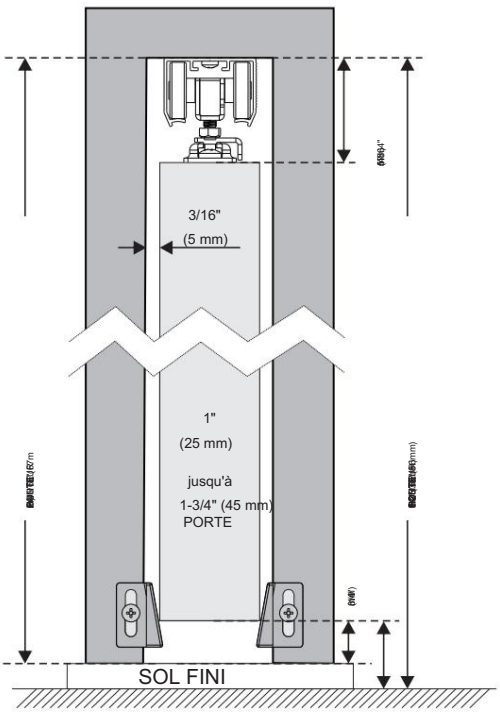

3

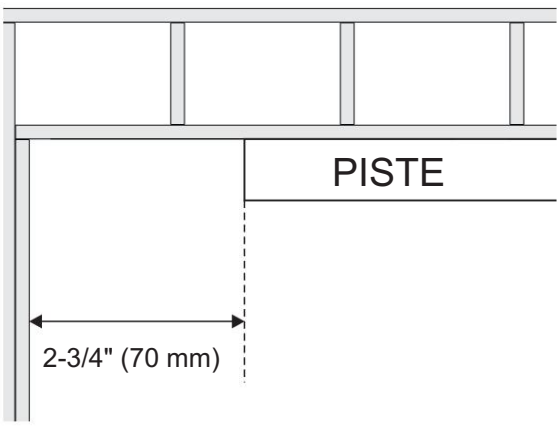

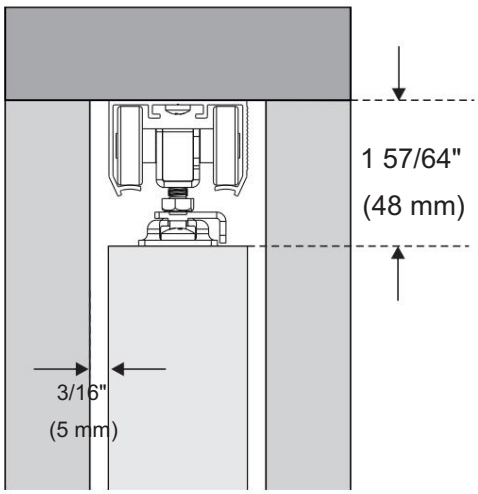

Veuillez prévoir un espace de 70 mm lorsque vous indiquez le rail.

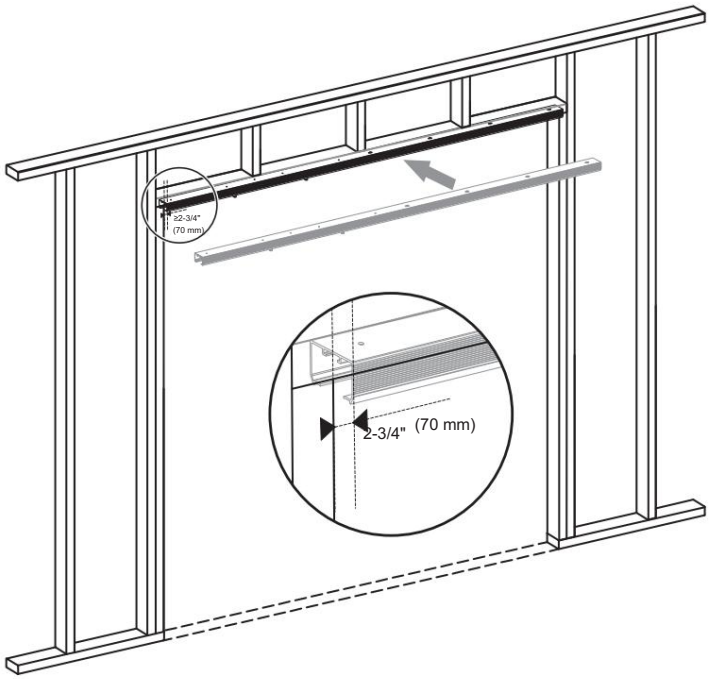

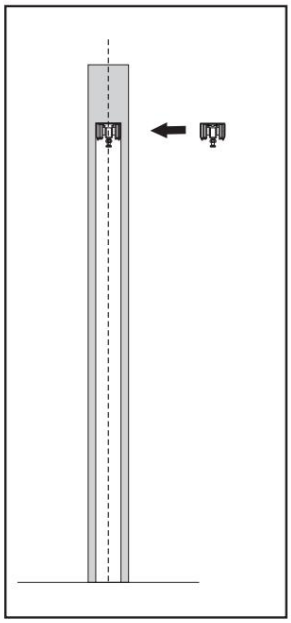

5

Utiliser un crayon pour marquer les trous sur le mur.

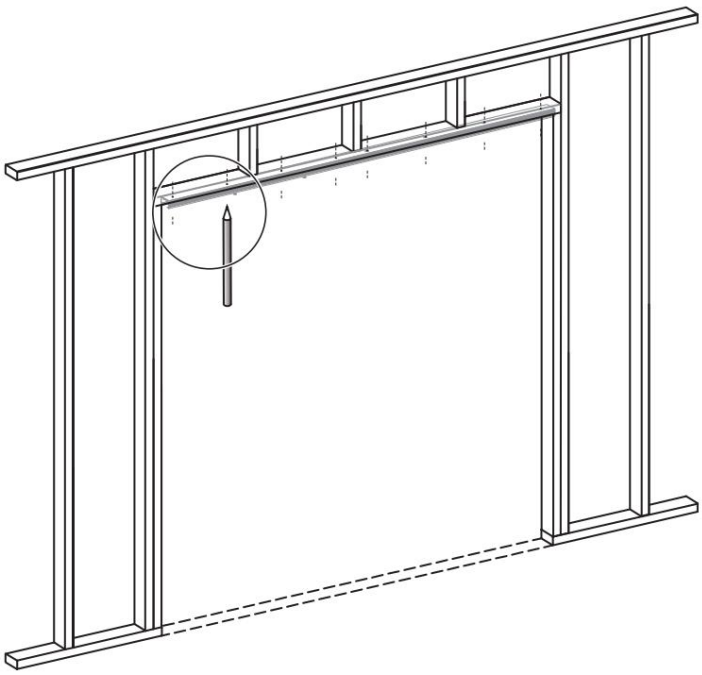

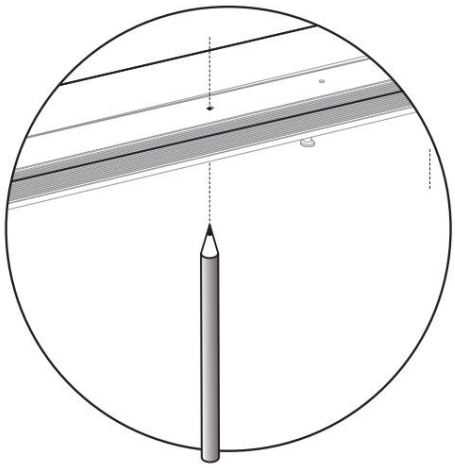

6

Insérez la vis dans le trou.

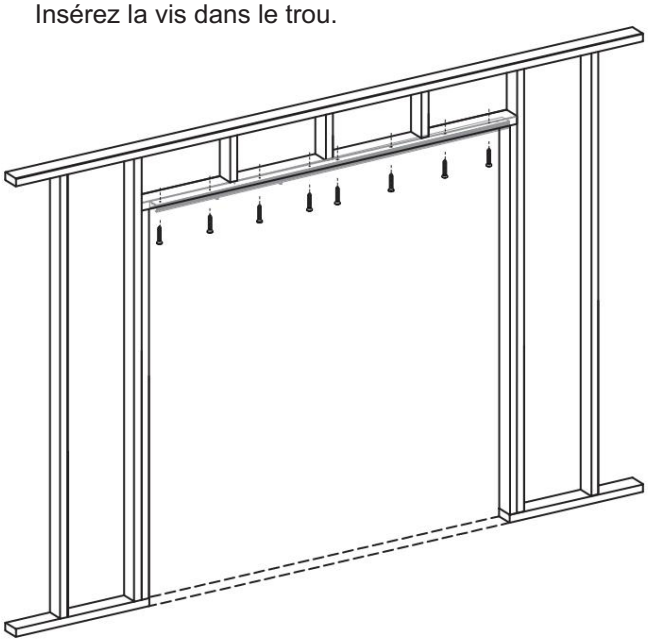

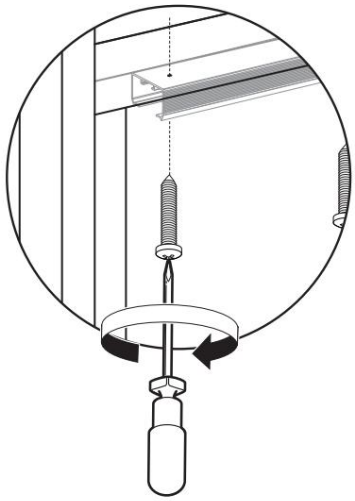

7

Insert Ball Bearing Hanger Wheel assembly into Track, leave untightened as this will be done latter.

①

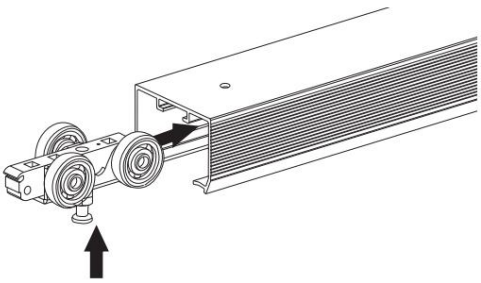

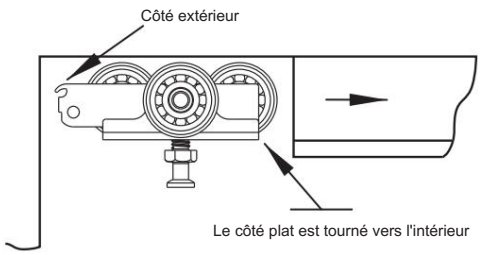

②

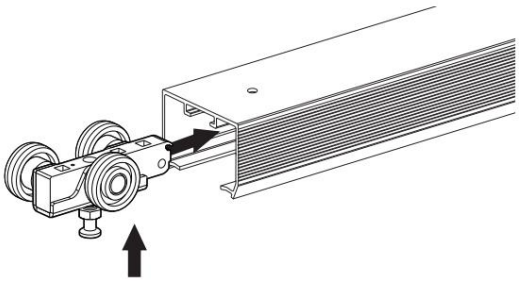

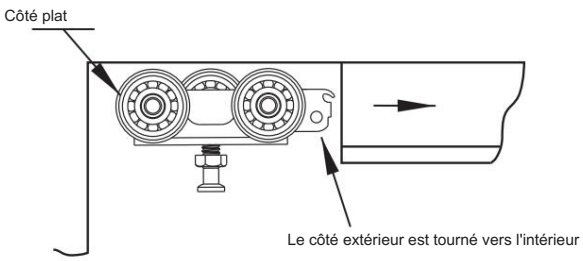

8

AB/Fixez les plaques de porte sur le dessus de la porte à 2-3/4" (70 mm) de chaque bord avec les languettes de verrouillage du même côté.

CD/Montez la porte en localisant la plaque de porte sous le boulon de réglage du support.

Soulevez la porte et poussez le boulon dans la plaque de porte, puis cliquez sur la languette pour la mettre en place.

Répétez l'opération avec l'autre support/plaque de porte.

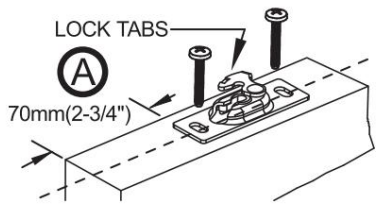

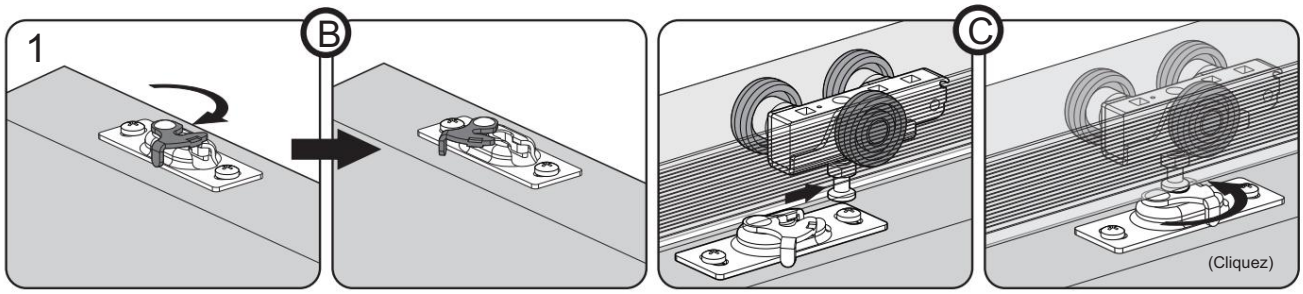

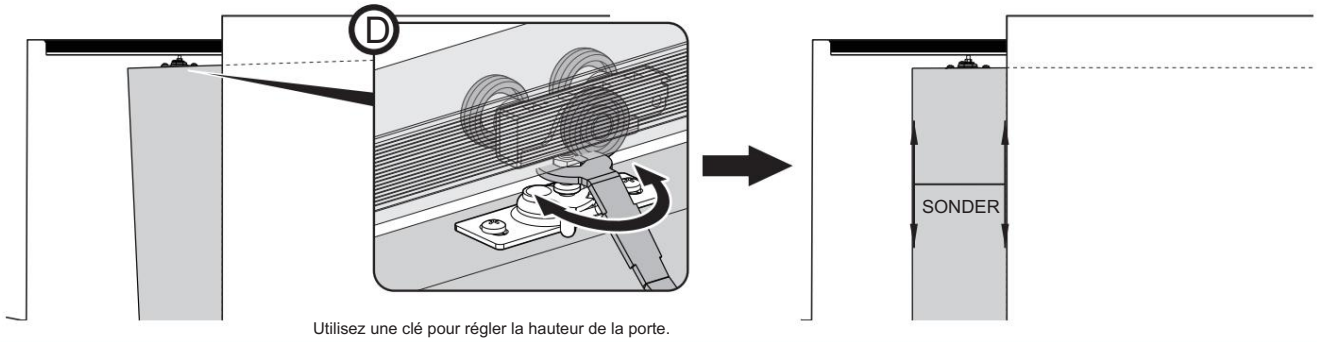

Utilisez une clé pour régler la hauteur de la porte.

9

Fixez le pare-chocs sur le bord arrière de la porte à 39-3/8" (1000 mm) du bord inférieur.

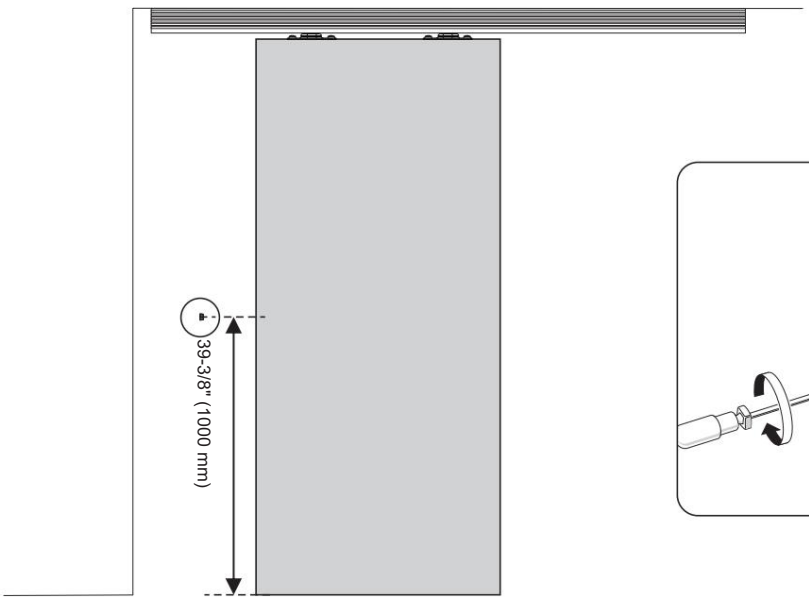

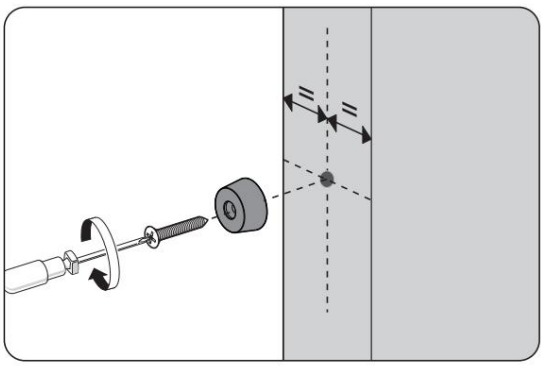

10

Fixez les guides sur les montants fendus finis au bas de la porte afin que la porte soit maintenue au centre de l'ouverture.

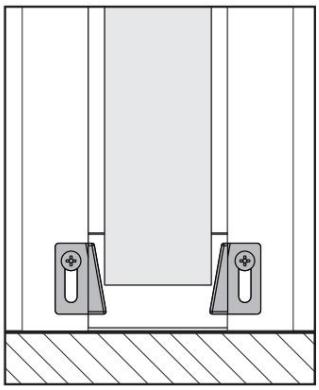

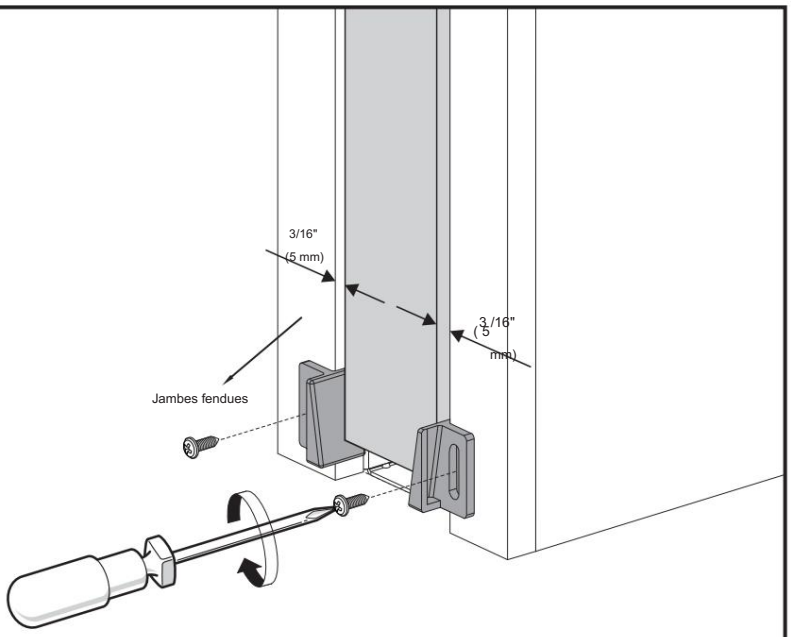

11

Installez les montants finis, l'en-tête divisé et le boîtier comme indiqué.
Fixez le montant fendu du côté du levier de verrouillage avec des vis pour pouvoir retirer ou régler ultérieurement la porte. N'UTILISEZ PAS DE MONTANTS AVEC DES DADO'S.
Remarque : espace minimum de 3/16 po (5 mm) entre le montant et la porte.



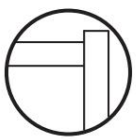

OUI

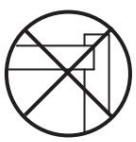

NON

un

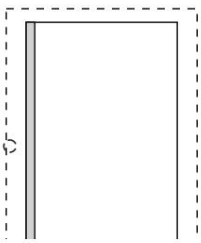

ATTACHER FINIR SPLIT MONTANT SUR TUBE D'ACIER/ PORTE D'APLOMB AVEC MONTANT

b

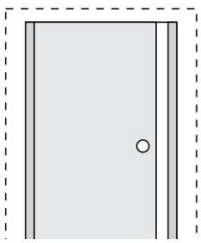

FINITION DE CALES ET D'APLOMB MONTANT AVEC PORTE

c

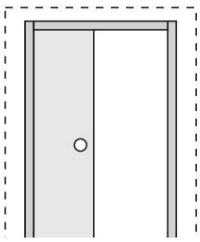

FINITION SPLIT HEADER

d

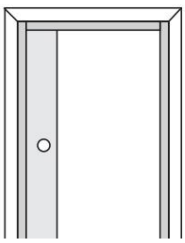

FINITION DE GARNITURE

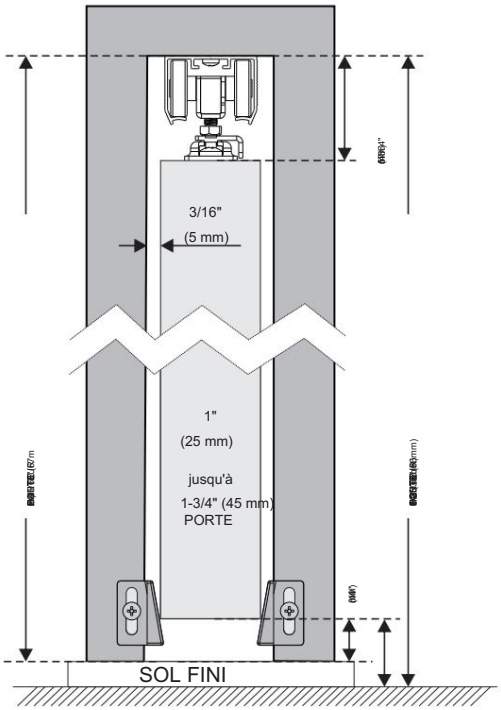

Mesurez à partir du sol fini jusqu'à la hauteur de la porte + 3/4" ou à partir du sous-plancher jusqu'à la hauteur de la porte + 1-1/2".

Entretien

1. Évitez l’exposition prolongée au soleil pour éviter le vieillissement.

Fabricant : Shanghaimuxinmuyeyouxiangongsi
Adresse : Shuangchenglu 803nong11hao1602A-1609shi, baoshanqu, Shanghai 200000 CN.
Importé en Australie : SIHAO PTY LTD. 1 ROKEVA STREETEASTWOOD NSW 2122 Australie
Importé aux États-Unis : Sanven Technology Ltd. Suite 250, 9166 Anaheim Place, Rancho Cucamonga, CA 91730

EC REP

E-CrossStu GmbH
Mainzer Landstr.69, 60329 Francfort-sur-le-Main.

UK REP

YH CONSULTING LIMITÉE.
A/S YH Consulting Limited Bureau 147, Centurion House, London Road, Staines-upon-Thames, Surrey, TW18 4AX

Schuifdeurset

Model:YMXT-XC39-5

Schuifdeurset

Model:YMXT-XC39-5

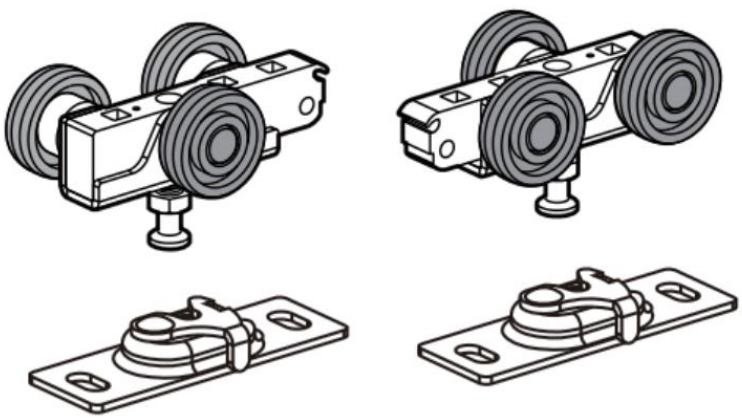

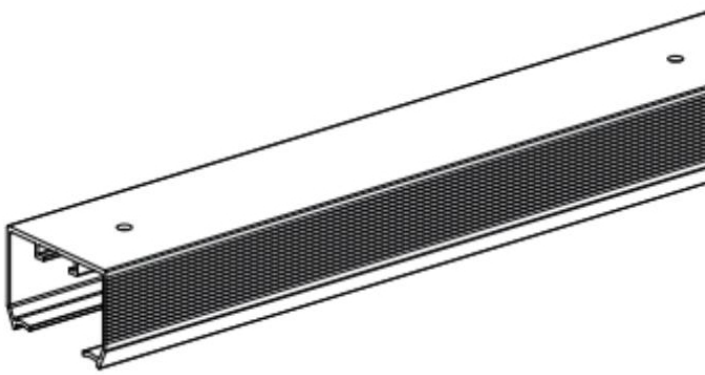

INSTRUCTIES

Hartelijk dank dat u voor deze schuifdeurset hebt gekozen.

- Lees alle instructies voordat u het gebruikt. De informatie zal u helpen om de best mogelijke resultaten te behalen.

De producten in deze catalogus kunnen qua kleur afwijken van het daadwerkelijke artikel.

BEWAAR DEZE INSTRUCTIES

WAARSCHUWING:

Zorg ervoor dat bij het gebruik van gereedschap de voorschriften voor gezondheid en veiligheid, de lokale

autoriteiten en de algemene werkplaatspraktijken worden nageleefd.

* GEBRUIK GEEN gereedschap als het beschadigd is.

* Zorg ervoor dat gereedschap in goede en schone staat verkeert voor de beste en veiligste prestaties.

* Draag geschikte kleding om te voorkomen dat het blijft haken. Draag geen losse sieraden en bind lang haar vast.

* Houd rekening met alle gebruikte gereedschappen en onderdelen.

* Als u buiten het voertuig werkt, zorg er dan voor dat de werkplek veilig en stabiel is.

* Gebruik deze hulpmiddelen niet als u moe bent of onder invloed van alcohol, drugs of bedwelmende medicijnen.

* WAARSCHUWING VOOR PERSOONLIJKE VEILIGHEID!

Draag altijd persoonlijke beschermingsmiddelen.

*PERSOONLIJKE BESCHERMINGSMIDDELEN

1. Draag altijd een impactveiligheidsbril die bescherming biedt aan de voor- en zijkant van de ogen. Oogbeschermingsapparatuur moet voldoen aan de CSA Z94.3-07 of ANSI Z87.1-normen op basis van het type werk dat wordt uitgevoerd.

2. Draag handschoenen die bescherming bieden op basis van het materiaal waar u mee werkt of die de effecten van trillingen van het gereedschap verminderen.

PRE-INSTALLATIE

BENODIGDE GEREEDSCHAPPEN

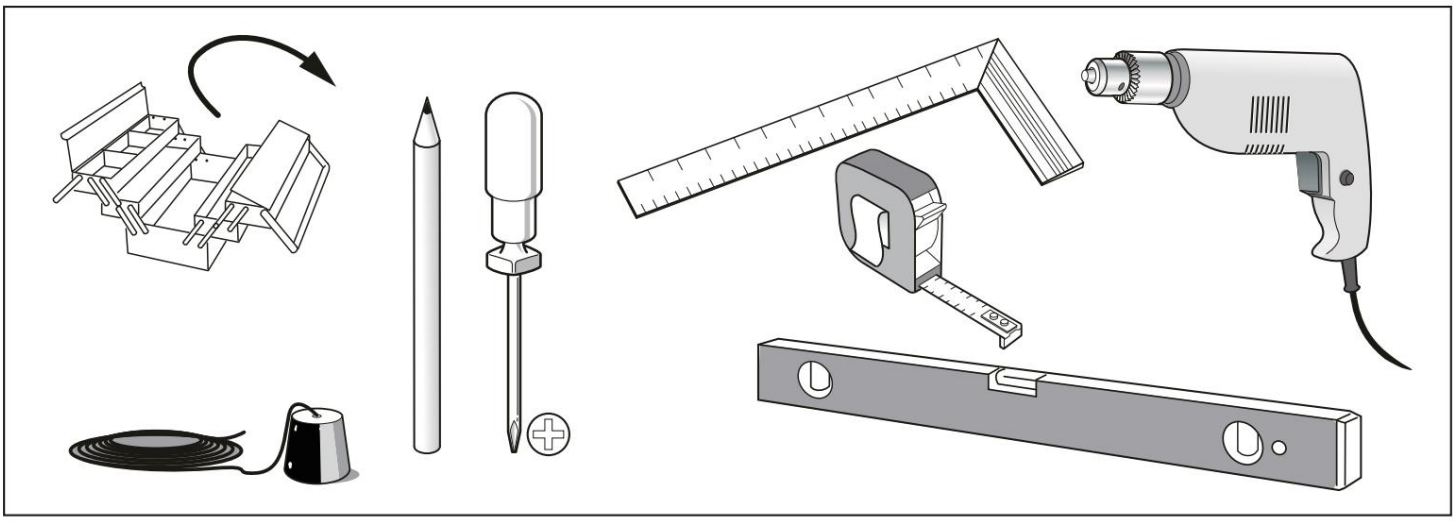

INBEGREPEN HARDWARE

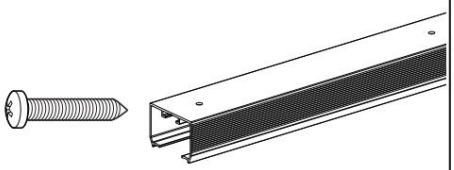 ST4.2x32 (x8) (x1)	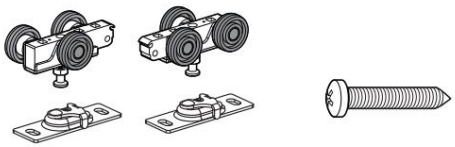 (x1) (x1) ST5,5x32(x4)	 (x2) ST4.2x13 (x2)
 (x1) ST4.2x31.7 (x1)	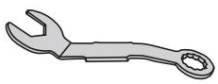 (x1)	

Installatie

1

CONSTRUCTEER EEN RUWE OPENING 1. De kop moet VIERKANT zijn en loodrecht op de buis en WATERPAS.

2. De breedte is 2x de deurbreedte plus 1" (25 mm).

3. Pas de diepte van de deur aan: voor panelen van 25 mm (1") tot 45 mm (1-3/4").

2

Trek een krijtlijn op de vloer, gelijk met de zijstijlen.

Meet vanaf de afgewerkte vloer **tot de hoogte van de deur +3/4"** of vanaf de ondervloer tot **de hoogte van de deur +1-1/2".**

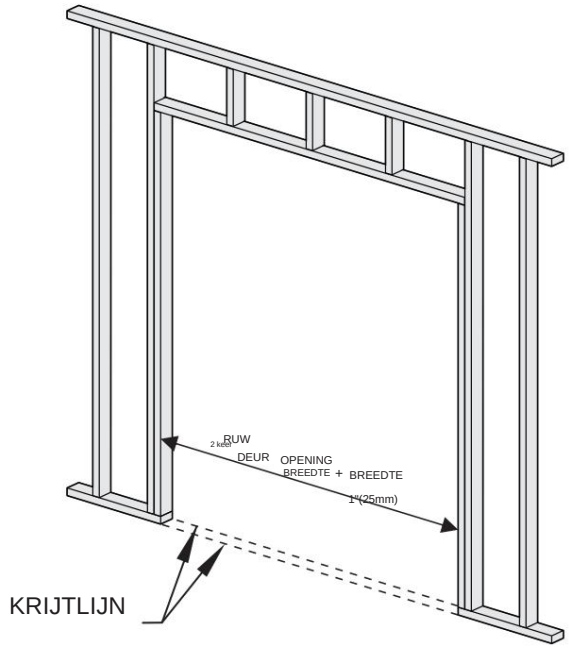

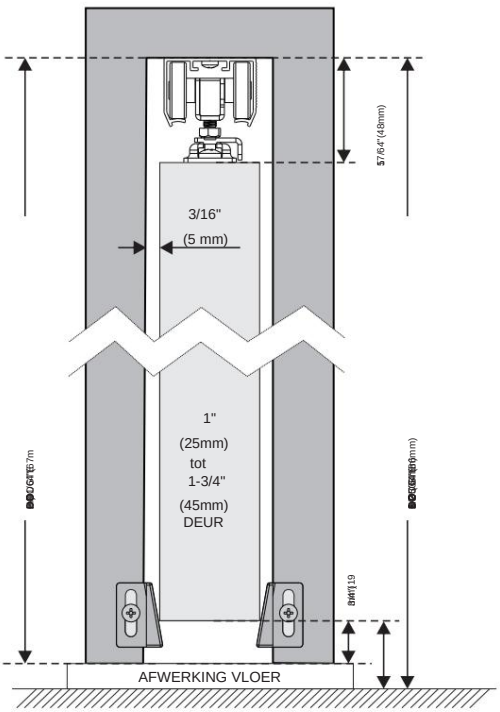

3

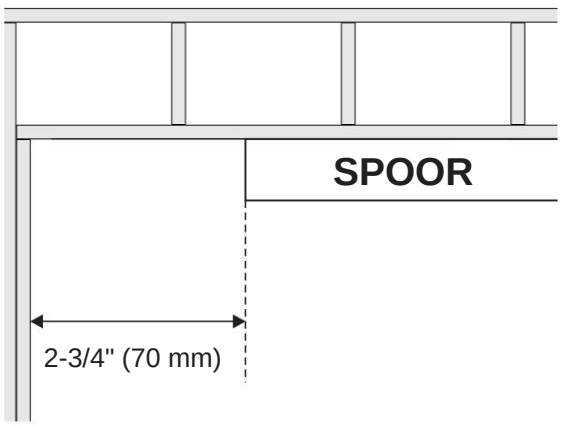

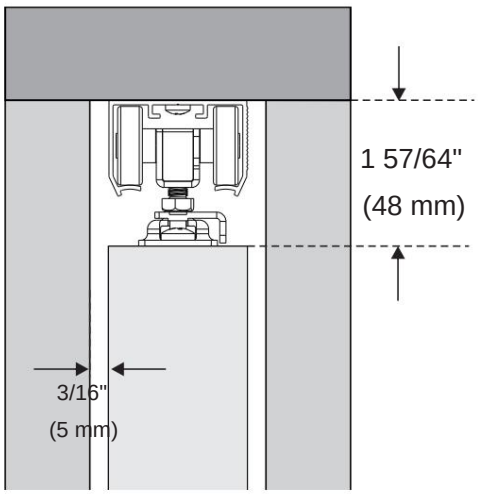

4 Houd rekening met een ruimte van 70 mm wanneer u de rail instrueert.

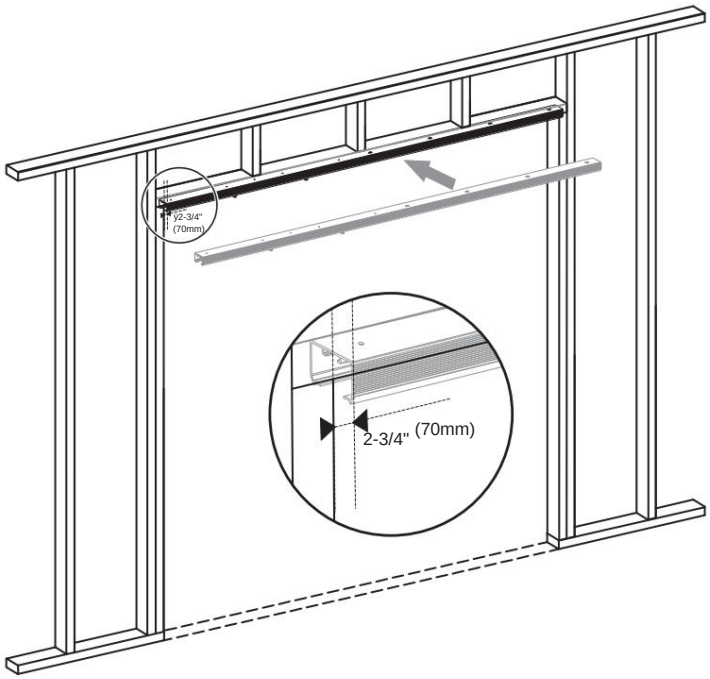

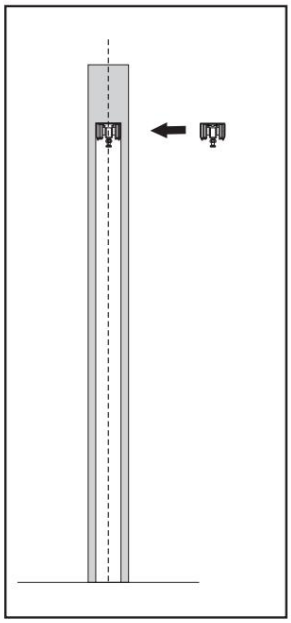

5

Markeer de gaten op de muur met een potlood.

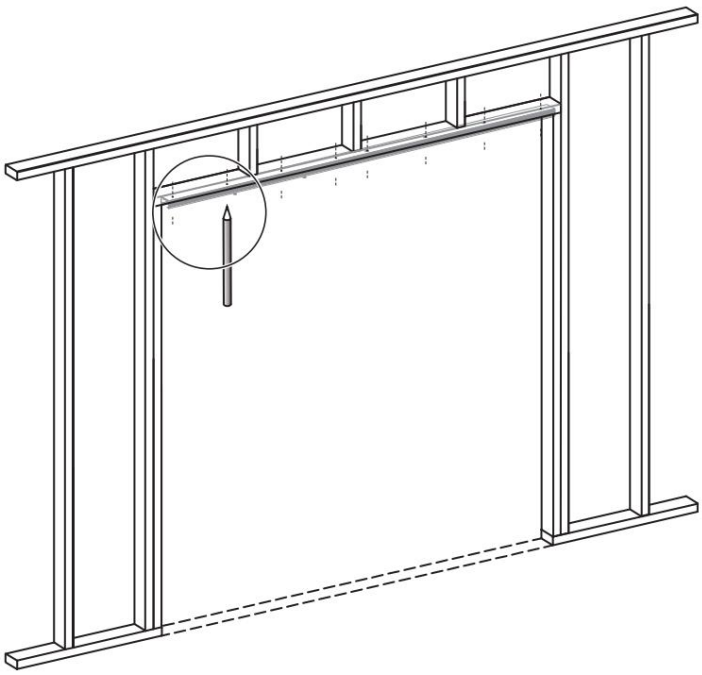

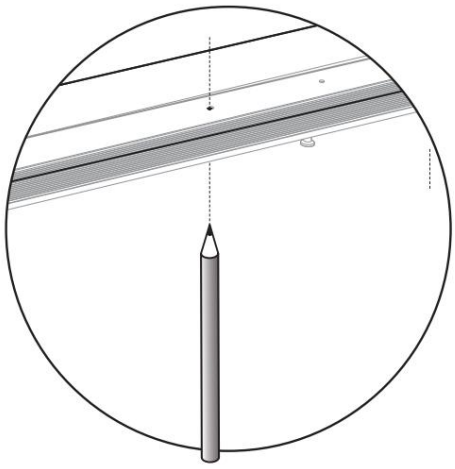

6

Plaats de schroef in het gat.

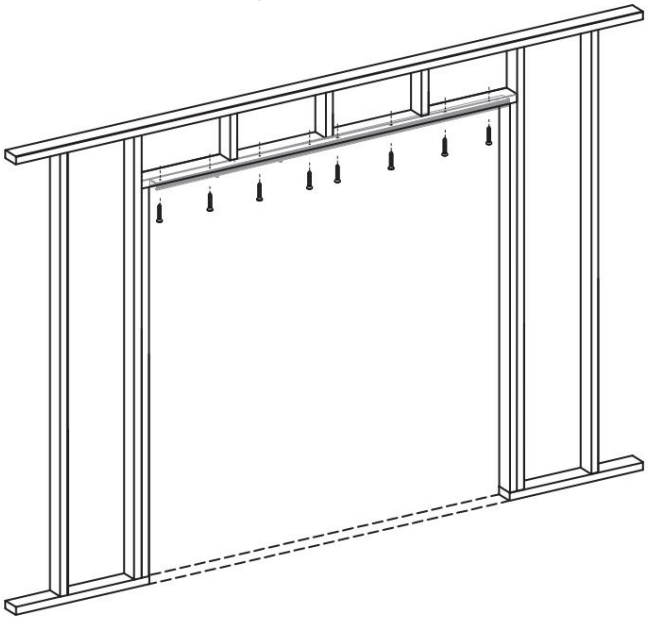

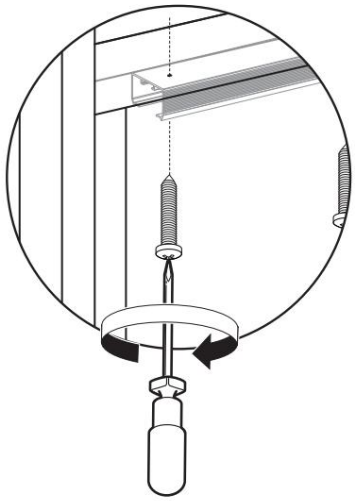

7

Insert Ball Bearing Hanger Wheel assembly into Track, leave untightened as this will be done latter.

①

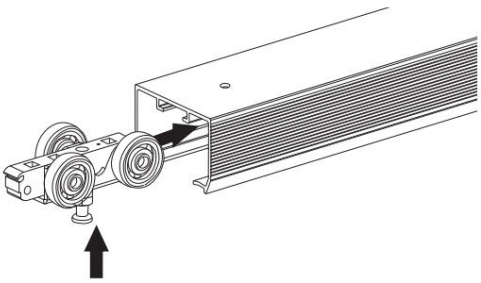

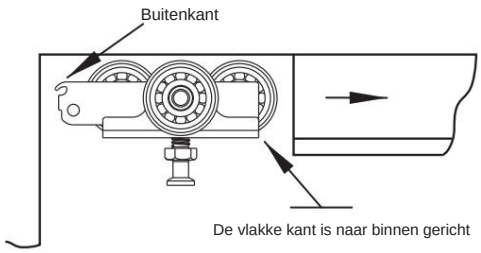

②

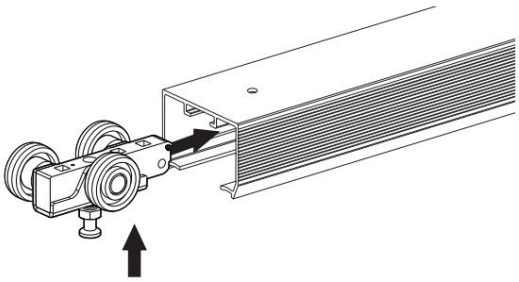

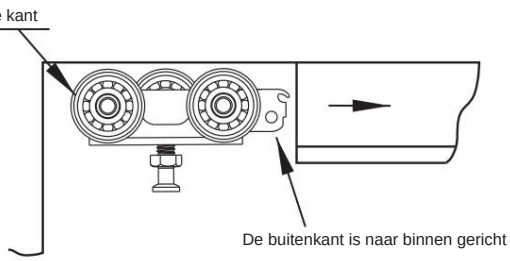

8

AB/Bevestig de deurplaten op de bovenkant van de deur, op 70 mm van elke rand, met de vergrendelingslipjes aan dezelfde kant.

CD/Monteer de deur door de deurplaat onder de stelbout van de hanger te plaatsen.
Til de deur op en duw de grendel in de deurplaat. Klik vervolgens het lipje op zijn plaats.
Herhaal dit met de andere hanger/deurplaat.

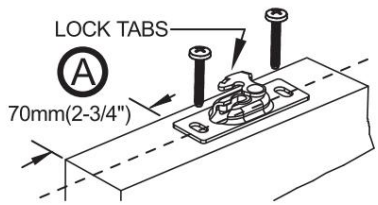

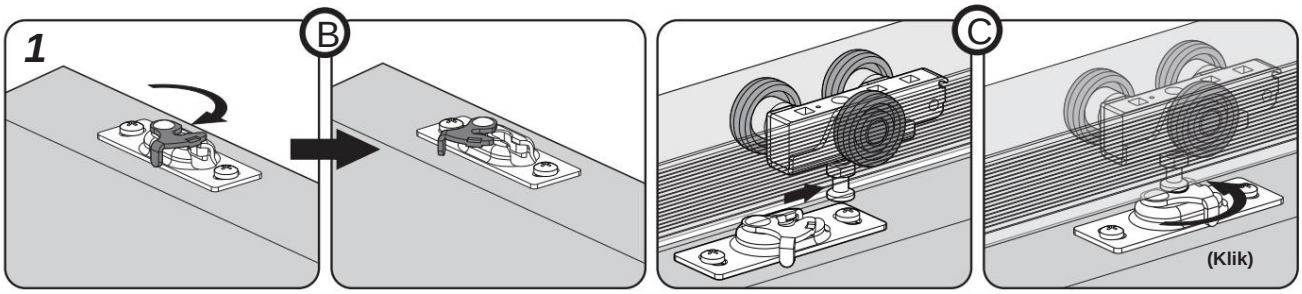

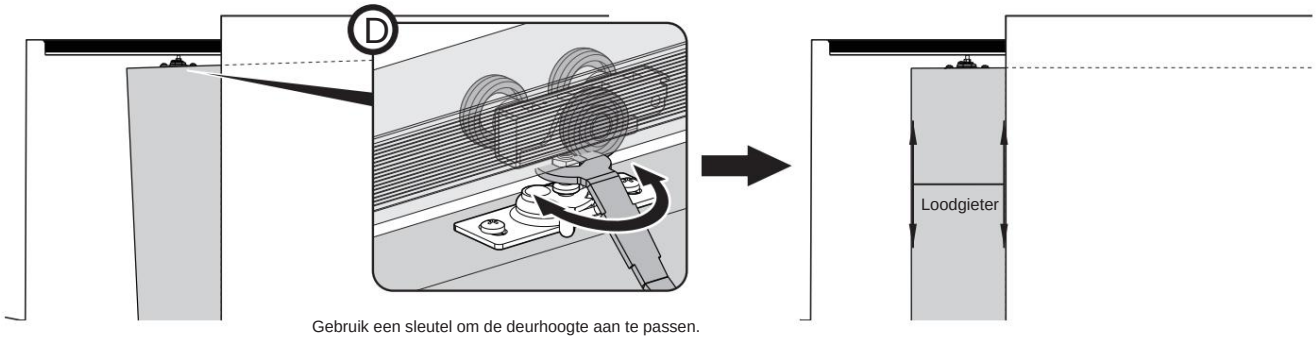

Gebruik een sleutel om de deurhoogte aan te passen.

9

Bevestig de bumper aan de achterkant van de deur, op 1000 mm van de onderrand.

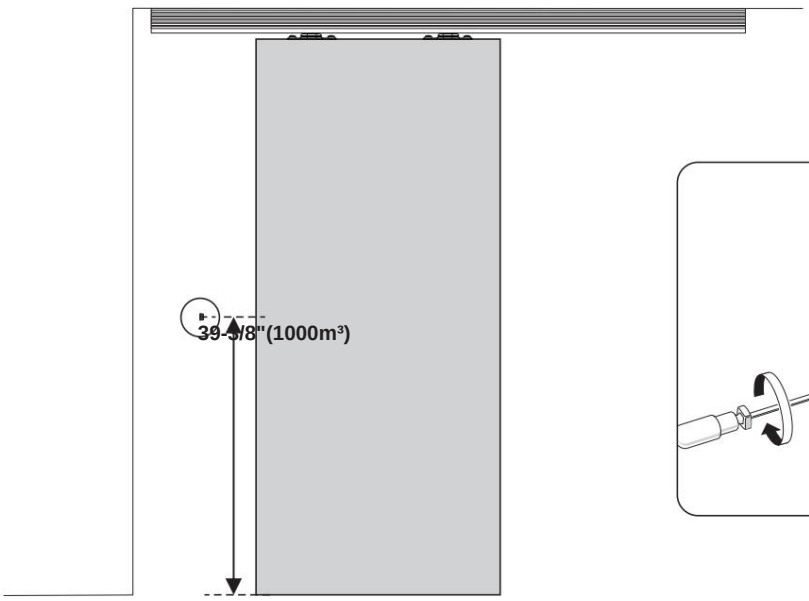

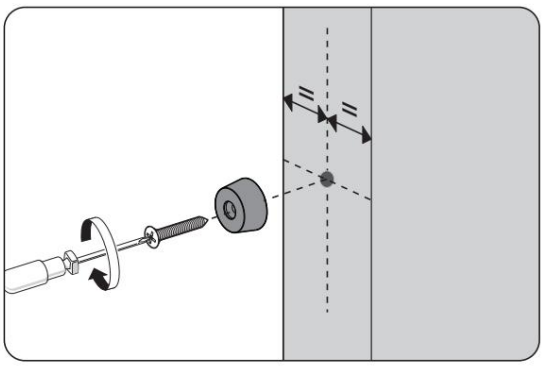

10

Bevestig de geleiders op de afgewerkte gespleten stijlen aan de onderkant van de deur, zodat de deur in het midden van de opening wordt gehouden.

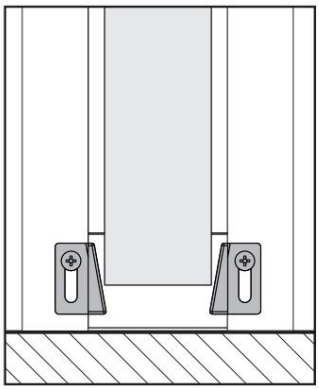

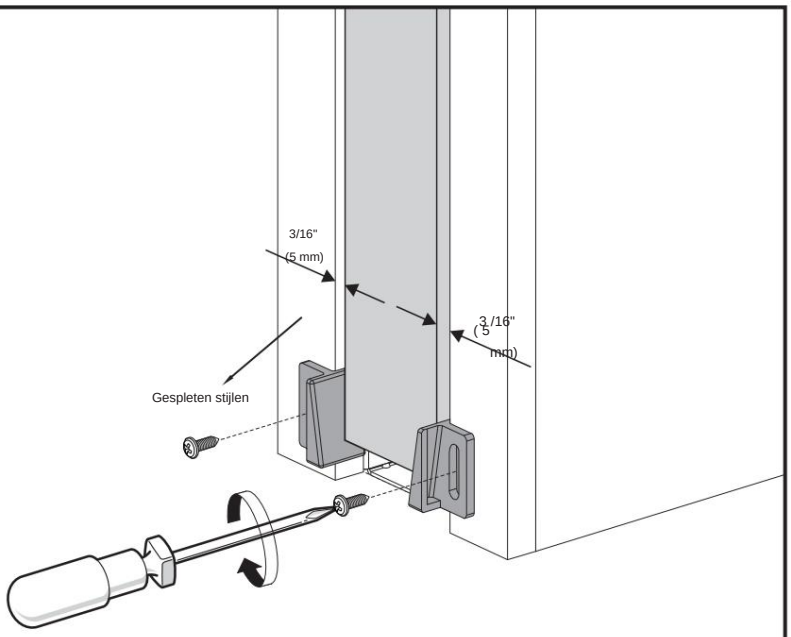

11

Installeer de afgewerkte stijlen, de split header en de omkasting zoals afgebeeld.
Bevestig de split header aan de slothendelzijde met schroeven voor toekomstige verwijdering of aanpassing van de deur. **GEBRUIK GEEN JAMBS MET DADO'S.**
Let op: minimaal 5 mm speling tussen deurpost en deur.



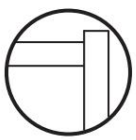

JA

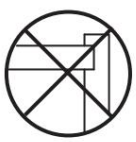

NEE

A

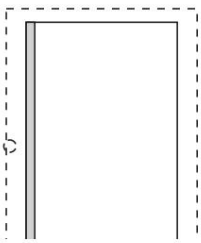

BEVESTIG DE AFWERKING SPLIT VAN STANG NAAR STALEN BUIS/ Loodrechte deur met kozijn

B

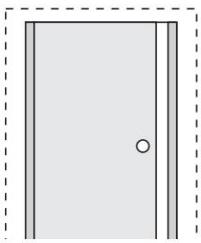

VUL- EN LOODAFWERKING JAMB MET DEUR

C

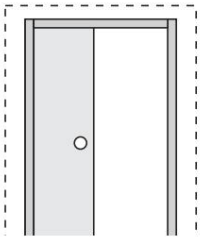

AFWERKING SPLIT KOP

D

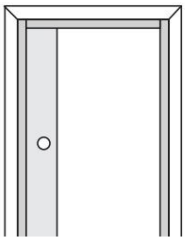

AFWERKING

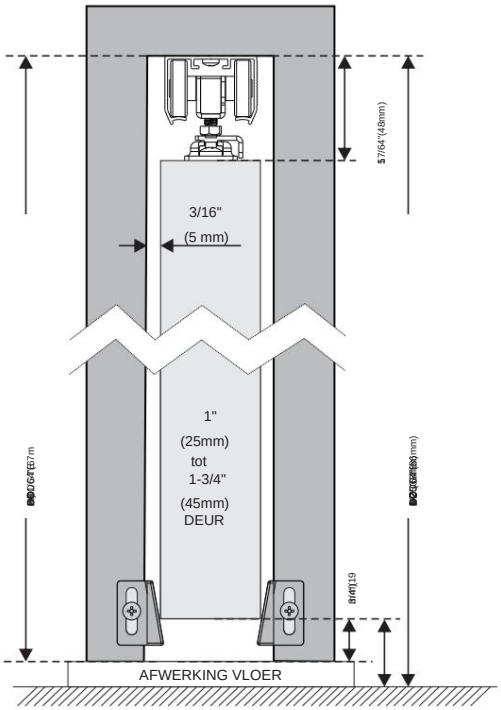

Meet vanaf de afgewerkte vloer **tot de hoogte van de deur +3/4"** of vanaf de ondervloer tot **de hoogte van de deur +1-1/2".**

Onderhoud

1. Vermijd langdurige blootstelling aan de zon om veroudering te voorkomen.

Fabrikant: Shanghaimuxinmuyeyouxiangongsi
Adres: Shuangchenglu 803nong11hao1602A-1609shi, baoshanqu, shanghai 200000 CN.
Geïmporteerd naar AUS: SIHAO PTY LTD. 1 ROKEVA STREETEASTWOOD NSW 2122 Australië
Geïmporteerd naar de VS: Sanven Technology Ltd. Suite 250, 9166 Anaheim Place,
Rancho Cucamonga, CA 91730

EC REP

E-CrossStu GmbH
Mainzer Landstr.69, 60329 Frankfurt am Main.

UK REP

YH CONSULTING LIMITED.
C/O YH Consulting Limited Kantoor 147, Centurion House,
London Road, Staines-upon-Thames, Surrey, TW18 4AX

Set med skjutdörrar

Modell: YMXT-XC39-5

Set med skjutdörrar

Modell: YMXT-XC39-5

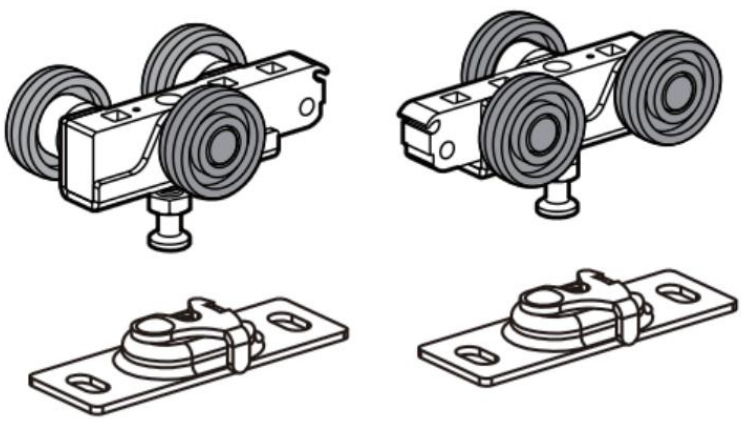

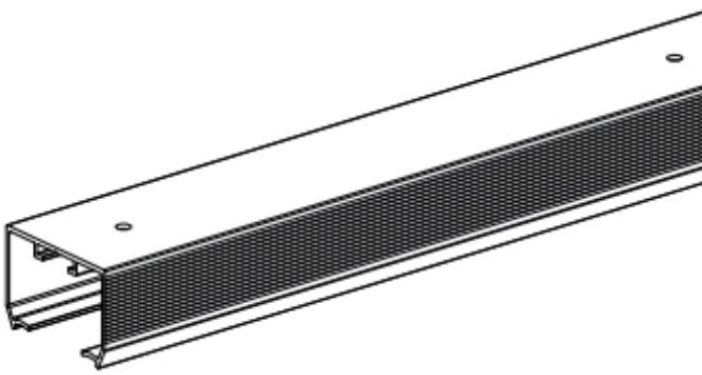

INSTRUKTIONER

Tack så mycket för att du valde detta skjutdörrsset.

- Läs alla instruktioner innan du använder den. Informationen hjälper dig att uppnå bästa möjliga resultat.

Produkterna i denna katalog kan ha en annan färg än den faktiska varan.

SPARA DESSA INSTRUKTIONER

VARNING:

Se till att hälsa och säkerhet, lokala myndigheter och allmänna verkstadsföreskrifter följs när
du använder verktyg.

* ANVÄND INTE verktyg om de är skadade.
* Håll verktygen i gott och rent skick för bästa och säkraste prestanda.
* Bär lämpliga kläder för att undvika att det fastnar. Bär inte lösa smycken och bind tillbaka långt hår.
* Redogör för alla verktyg och delar som används.
* Om du arbetar utanför fordonet, se till att arbetsplatsen är säker och stabil.
* Använd inte dessa verktyg om du är trött eller påverkad av
alkohol, droger eller berusande mediciner.
* VARNING FÖR PERSONLIG SÄKERHET!

Bär alltid personlig skyddsutrustning.

*PERSONLIG SKYDDSUTRUSTNING

1. Bär alltid skyddsglasögon som ger skydd på framsidan och sidan av ögonen. Ögonskyddsutrustning bör överensstämma med CSA Z94.3-07 eller ANSI Z87.1 standarder baserat på den typ av arbete som utförs.

2. Använd handskar som ger skydd baserat på arbetsmaterialen eller för att minska effekterna av verktygsvibrationer.

FÖRINSTALLATION

VERKTYG KRÄVS

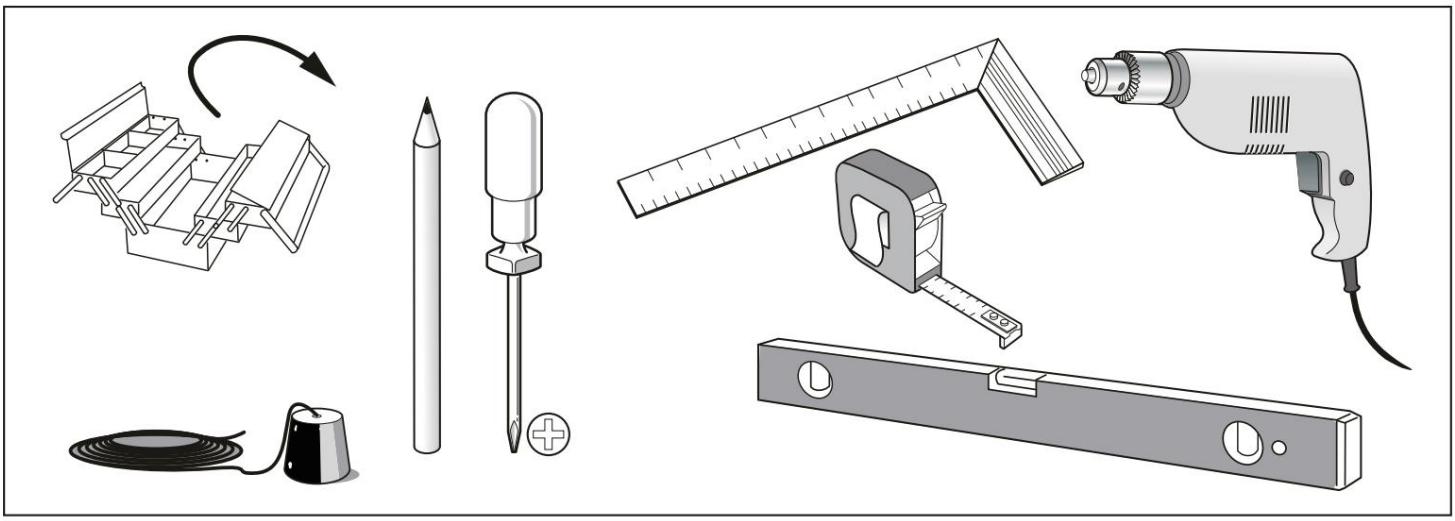

HÅRDVARA INGÅR

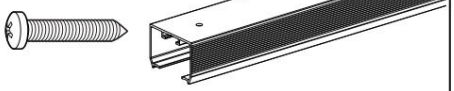 ST4,2x32 (x8) (x1)	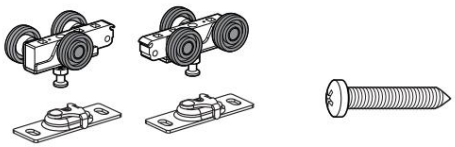 (x1) (x1) ST5,5x32(x4)	 (x2) ST4,2x13 (x2)
 (x1) ST4,2x31,7 (x1)	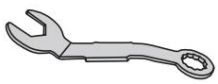 (x1)	

Installation

1

KONSTRUERA GROV ÖPPNING 1. Samlingsröret
måste vara KVADRAT och LUMB med rör och NIVÅ.

2. Bredden är 2X Dörrbredden plus 1" (25 mm).

3. Montera dörrdjup: För 1"(25mm) till 1-3/4"(45mm) paneler.

2

Knäpp en kritstreck på golvet även med sidoposter.
Mät upp från färdigt golv **Dörrhöjd +3/4"** eller från undergolv till **Dörrhöjd +1-1/2".**

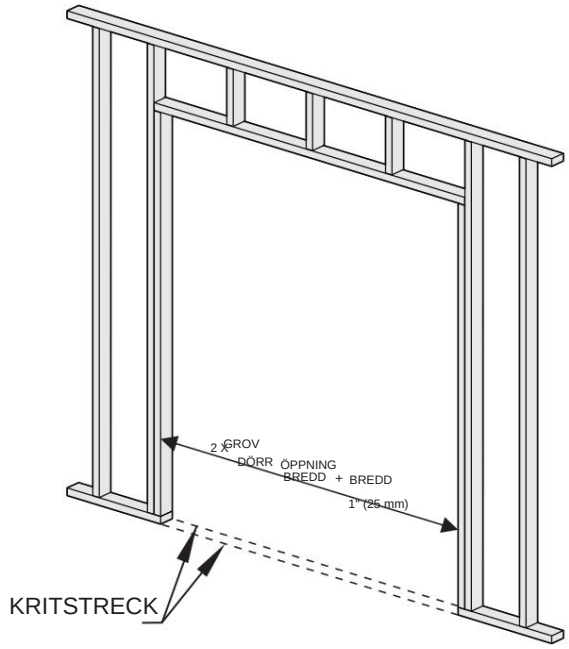

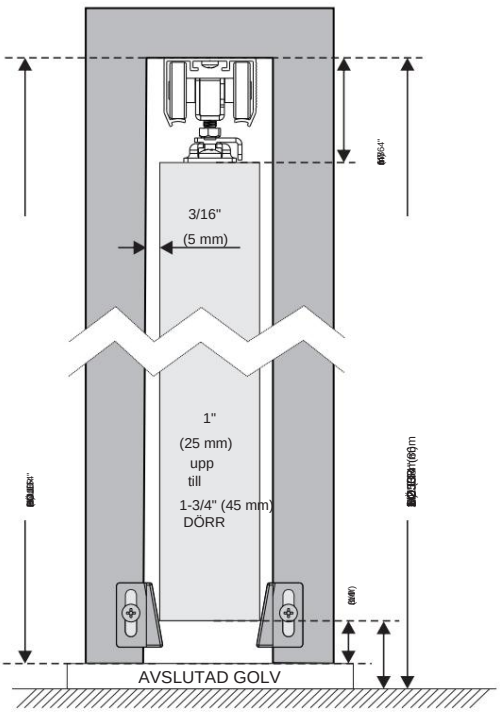

3

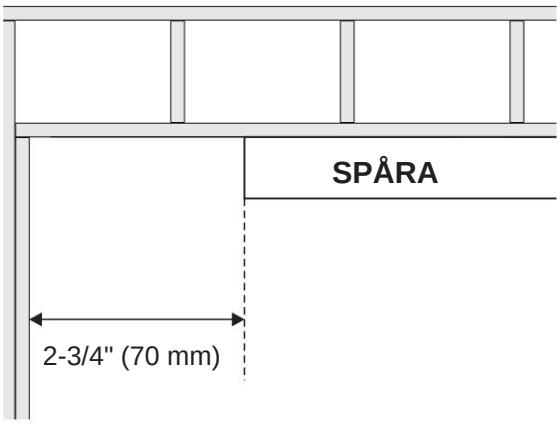

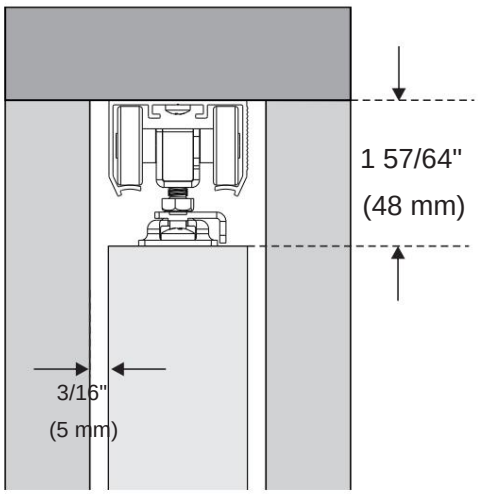

4 Pls gör ett 70 mm utrymme när du instruerar skenan.

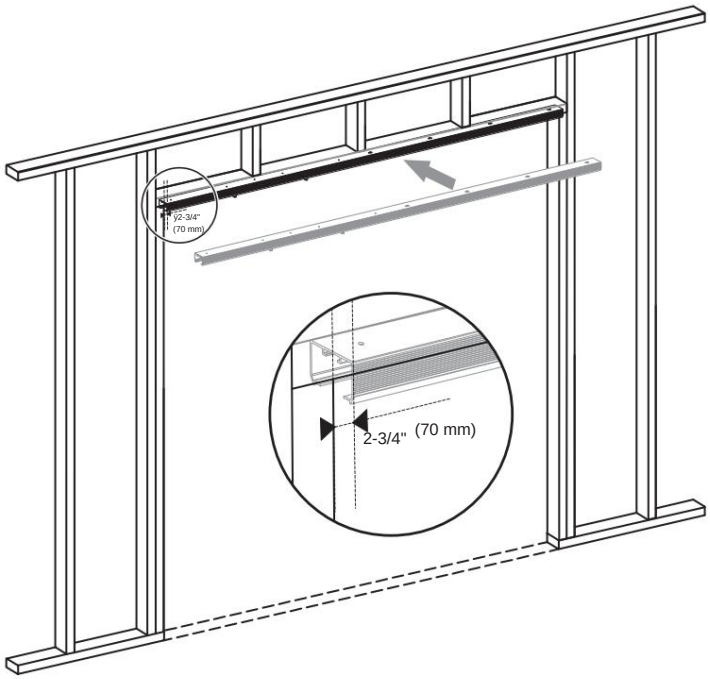

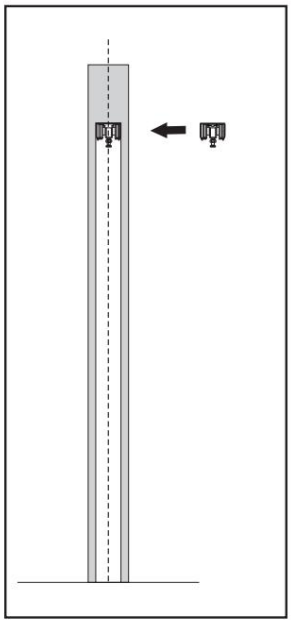

5

Använd en penna för att markera hålen på väggen.

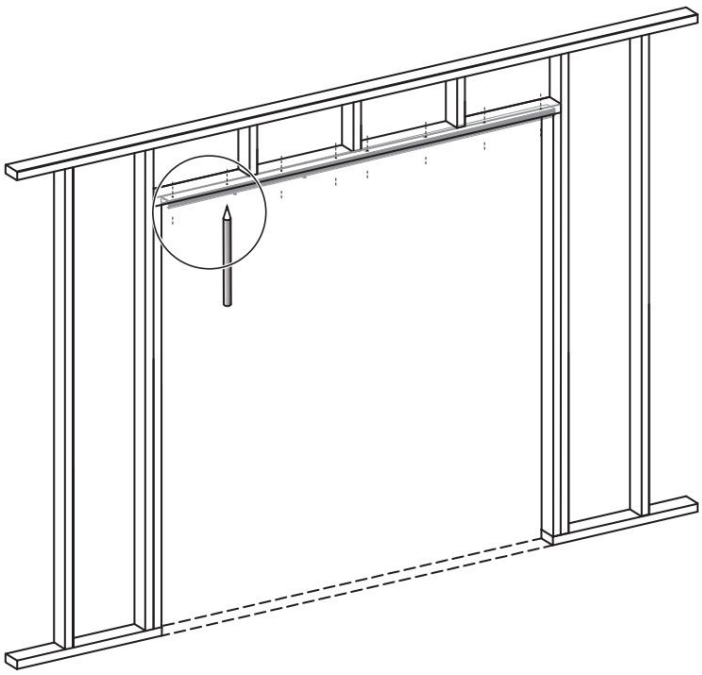

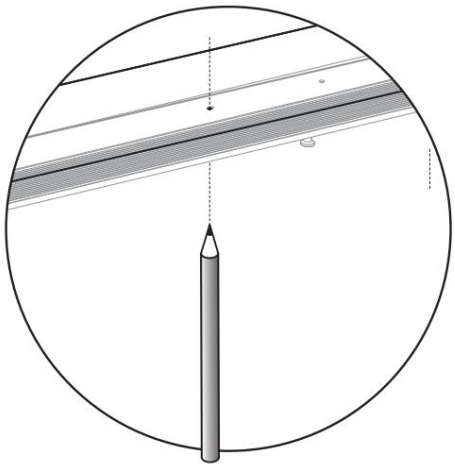

6

Sätt in skruven i hålet.

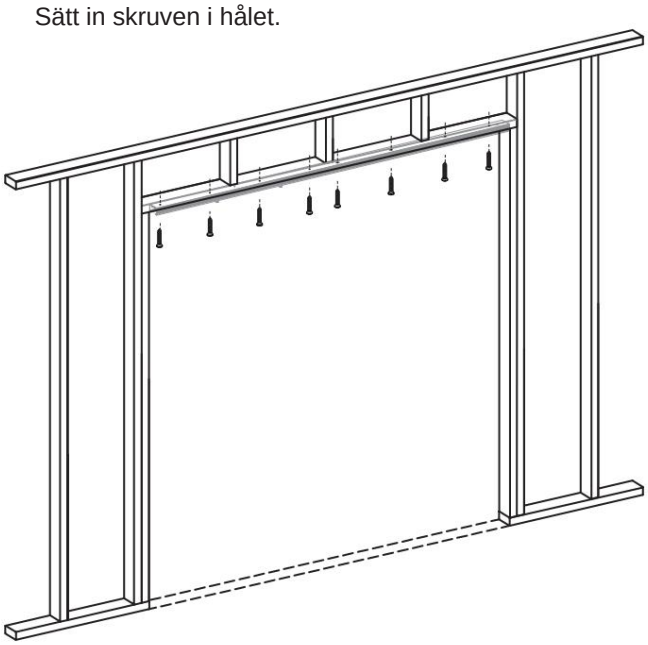

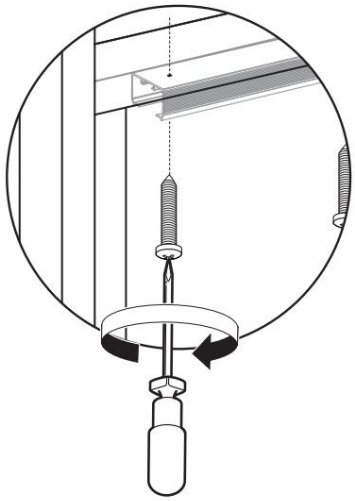

7

Insert Ball Bearing Hanger Wheel assembly into Track, leave untightened as this will be done latter.

①

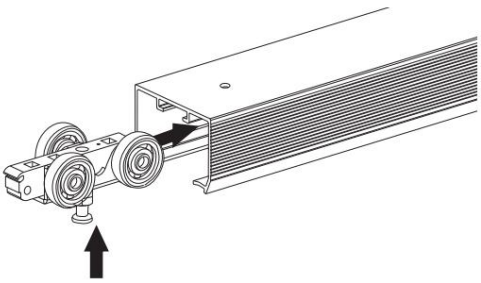

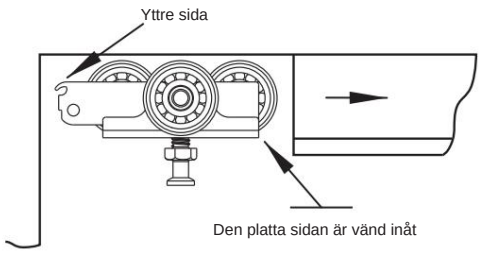

②

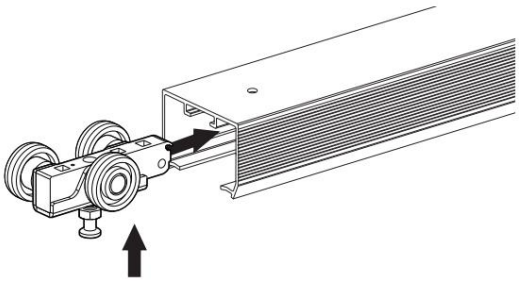

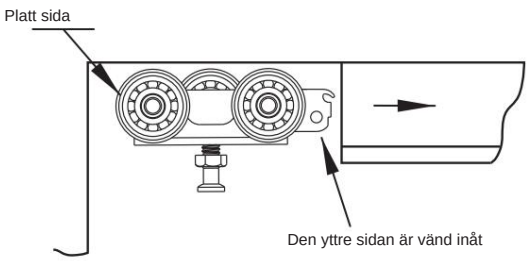

8

AB/Fäst dörrplattor ovanpå dörren 2-3/4" (70 mm) från varje kant med låsflikar på samma sida.

CD/montera dörren genom att placera dörrplattan under justerbulten på hängaren.
Lyft dörren och tryck in bulten i dörrplattan, klicka sedan fliken på plats.
Upprepa med annan hängare/dörrplatta.

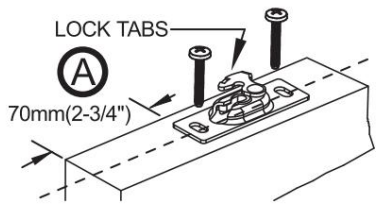

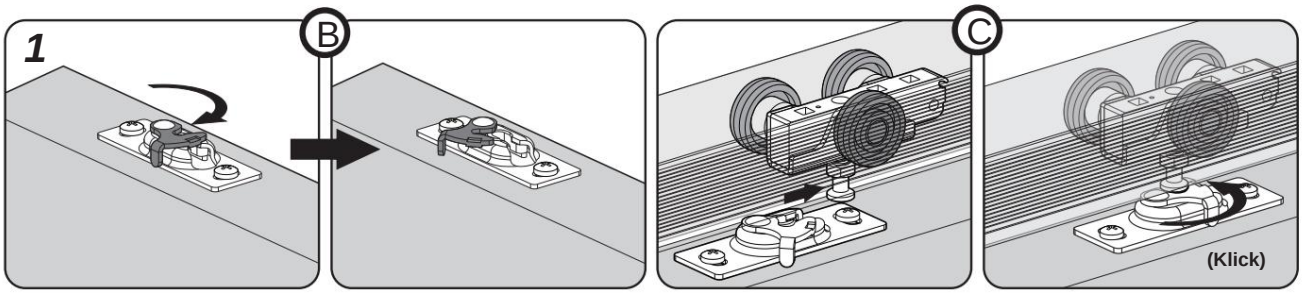

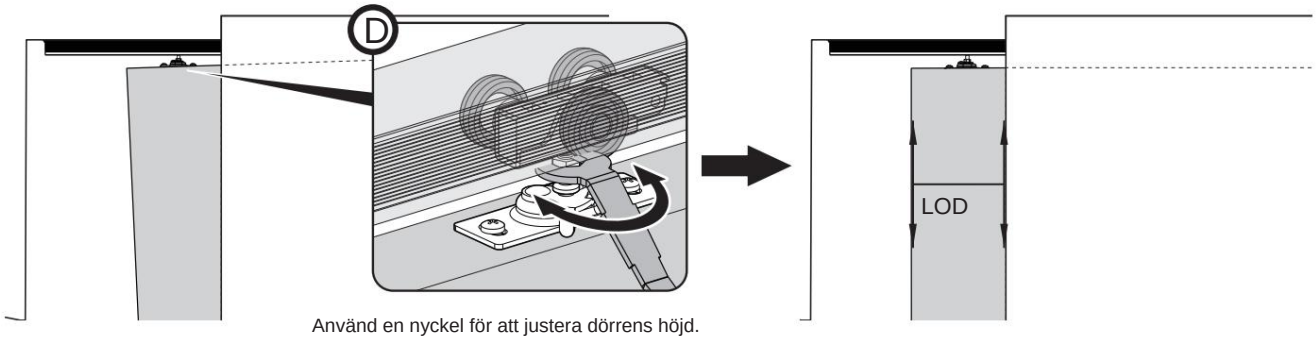

Använd en nyckel för att justera dörrens höjd.

9

Fäst stötfångaren på bakkanten av dörren 39-3/8" (1000 mm) från nederkanten.

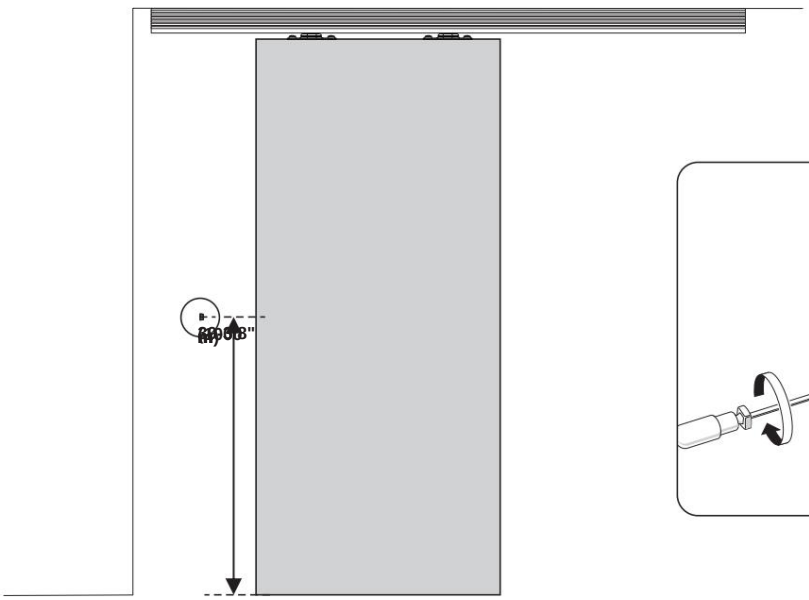

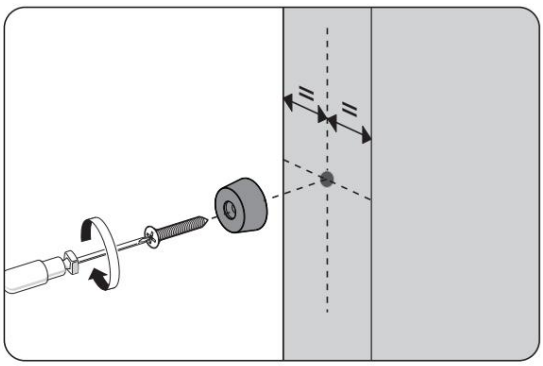

10

Fäst guider på färdiga delade karmar vid dörrens botten så att dörren hålls i mitten av öppningen.

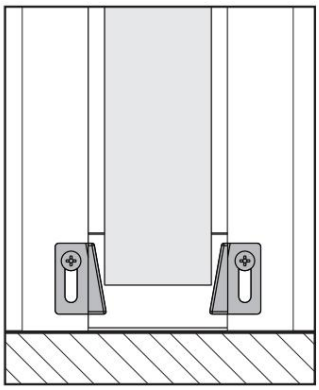

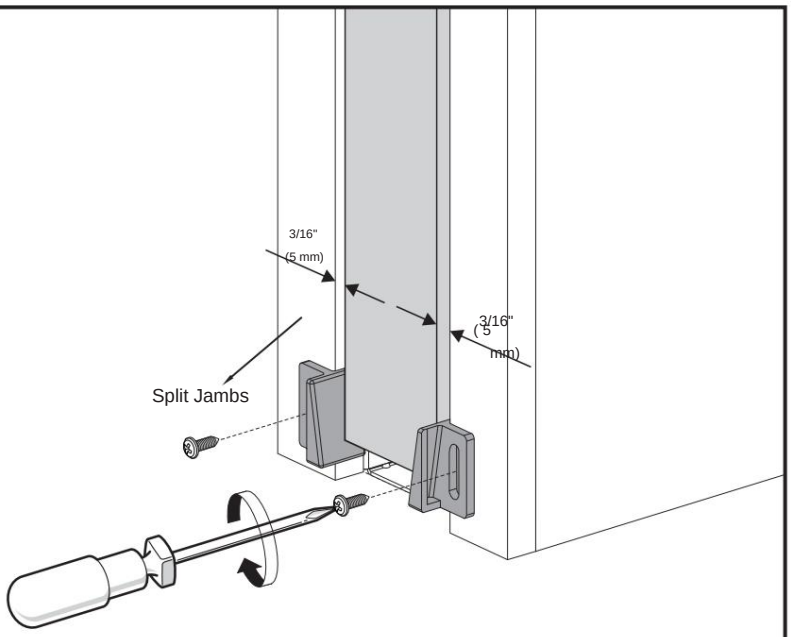

11

Installera färdiga karmar, delat samlingsrör och hölje enligt bilden.
Fäst den delade samlingen på låsspakens sida med skruvar för framtida borttagning eller justering av dörren. **ANVÄND INTE JAMBS MED DADO'S.**
Obs: minst 3/16" (5 mm) spel mellan karmen och dörren.



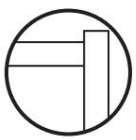

JA

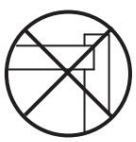

INGA

a

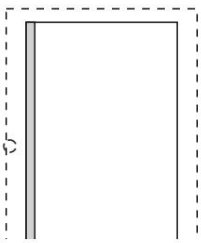

FÄST FINISH SPLIT STÅL TILL STÅLRÖR/ LÖDDRÖR MED JAMB

b

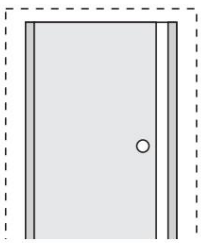

SKIMMAR OCH LOD FINISH STOPP MED DÖRR

c

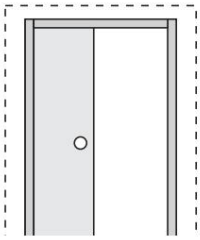

FINISH DEPLAT HUVUD

d

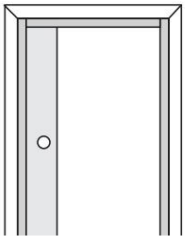

AVSLUTA TRIM

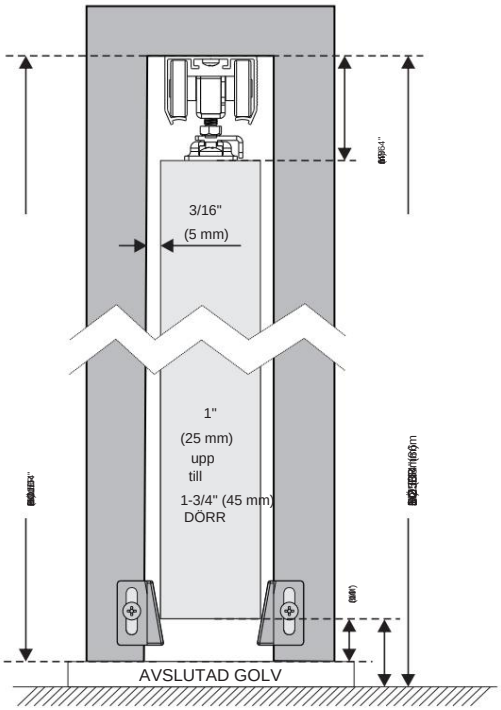

Mät upp från färdigt golv **Dörrhöjd +3/4"** eller från undergolv till **Dörrhöjd +1-1/2".**

Underhåll

1. Undvik långvarig exponering för solen för att undvika åldrande.

Tillverkare: Shanghaimuxinmuyeyouxiangongsi
Adress: Shuangchenglu 803nong11hao1602A-1609shi, baoshanqu, shanghai 200000 CN.
Importerad till AUS: SIHAO PTY LTD. 1 ROKEVA STREETEASTWOOD NSW 2122 Australien
Importerad till USA: Sanven Technology Ltd. Suite 250, 9166 Anaheim Place, Rancho Cucamonga, CA 91730

EC REP

E-CrossStu GmbH
Mainzer Landstr.69, 60329 Frankfurt am Main.

UK REP

YH CONSULTING LIMITED.
C/O YH Consulting Limited Office 147, Centurion House,
London Road, Staines-upon-Thames, Surrey, TW18 4AX

Juego de puertas corredizas

Modelo: YMXT-XC39-5

Juego de puertas corredizas

Modelo: YMXT-XC39-5

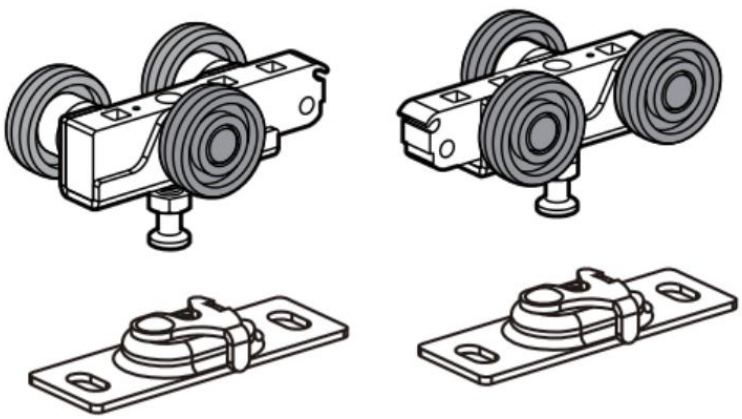

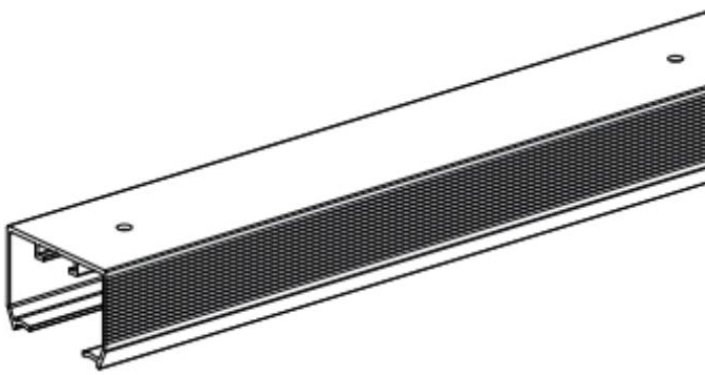

INSTRUCCIONES

Muchas gracias por elegir este juego de puertas corredizas.

- Lea todas las instrucciones antes de usarlo. La información le ayudará a lograr los mejores resultados posibles.

Los productos mostrados en este catálogo pueden ser de color diferente al artículo real.

GUARDE ESTAS INSTRUCCIONES

ADVERTENCIA:

Asegúrese de que se cumplan las normas de salud y seguridad, las de las autoridades locales y

las prácticas generales del taller al utilizar herramientas.

* NO utilice herramientas si están dañadas.

* Mantenga las herramientas en buenas condiciones y limpias para un rendimiento mejor y más seguro.

* Use ropa adecuada para evitar enganches. No use joyas sueltas ni recoja el cabello largo.

* Tenga en cuenta todas las herramientas y piezas que se utilizan.

* Si trabaja fuera del vehículo, asegúrese de que el lugar de trabajo sea seguro y estable.

* No utilice estas herramientas si está cansado o bajo la influencia de alcohol, drogas o medicamentos intoxicantes.

* ¡ADVERTENCIA DE SEGURIDAD PERSONAL!

Utilice siempre equipo de protección personal.

*EQUIPO DE PROTECCIÓN PERSONAL

1. Utilice siempre gafas de seguridad contra impactos que protejan los ojos por delante y por los lados. El equipo de protección ocular debe cumplir con las normas CSA Z94.3-07 o ANSI Z87.1 según el tipo de trabajo realizado.

2. Utilice guantes que proporcionen protección según los materiales de trabajo o para reducir los efectos de la vibración de la herramienta.

Montaje y uso

PREINSTALACIÓN

HERRAMIENTAS NECESARIAS

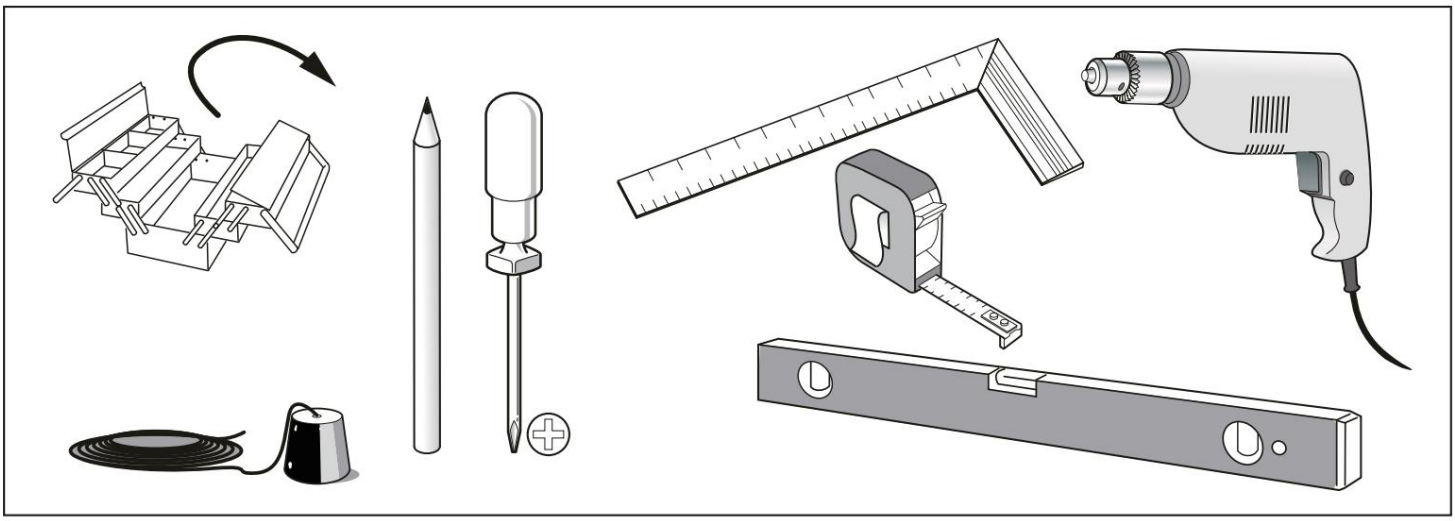

HARDWARE INCLUIDO

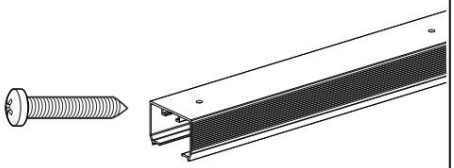 ST4.2x32 (x8) (x1)	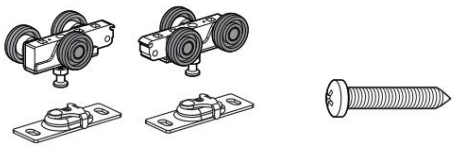 (x1) (x1) Tamaño 5,5 x 32 (x 4)	 (x2) ST4.2x13 (x2)
 (x1) ST4.2x31.7 (x1)	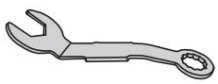 (x1)	

Instalación

1

CONSTRUIR LA ABERTURA EN BRUTO 1. El
cabezal debe estar EN CUADRADO y APLOMADO con el tubo y NIVELADO.

2. El ancho es el doble del ancho de la puerta más 1" (25 mm).

3. Ajuste de profundidad de puerta: para paneles de 1" (25 mm) a 1-3/4" (45 mm).

2

Trace una línea con tiza en el piso, a la altura de las jambas laterales.

Mida desde el piso terminado hasta la altura de la puerta +3/4" o desde el contrapiso hasta la altura de la puerta +1-1/2".

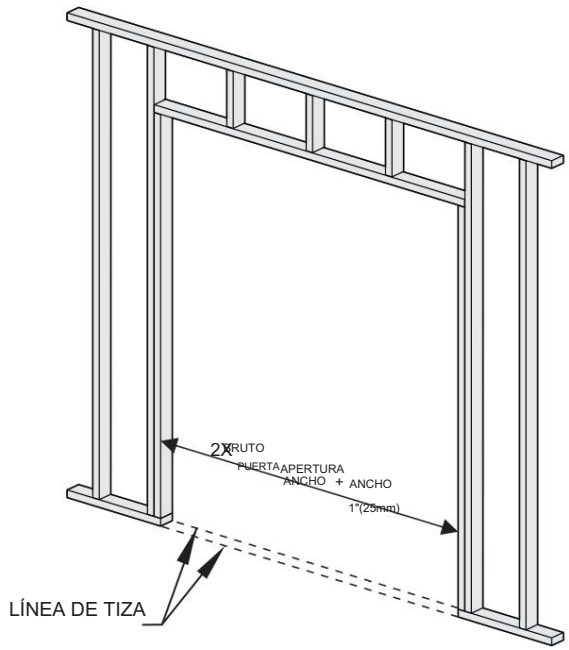

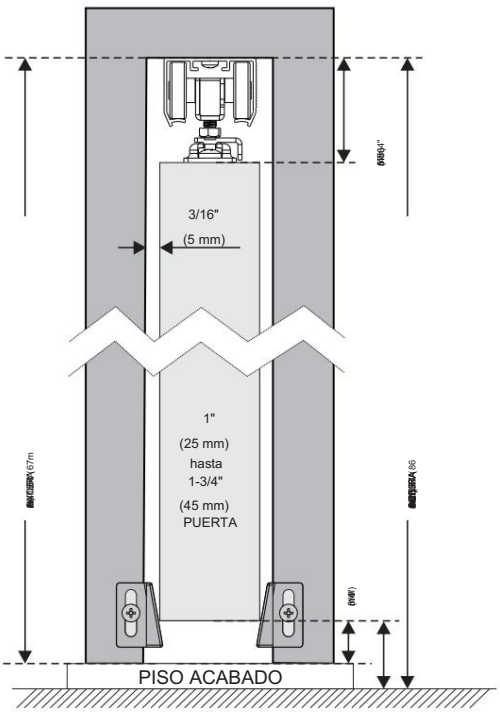

3

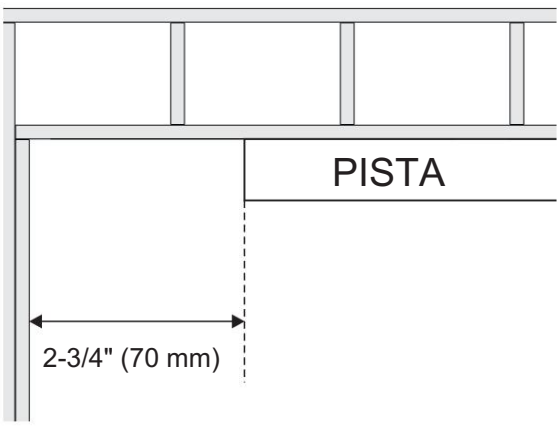

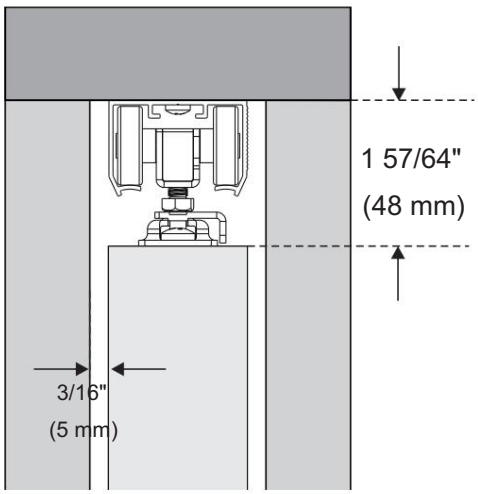

4. Por favor, deje un espacio de 70 mm cuando indique el riel.

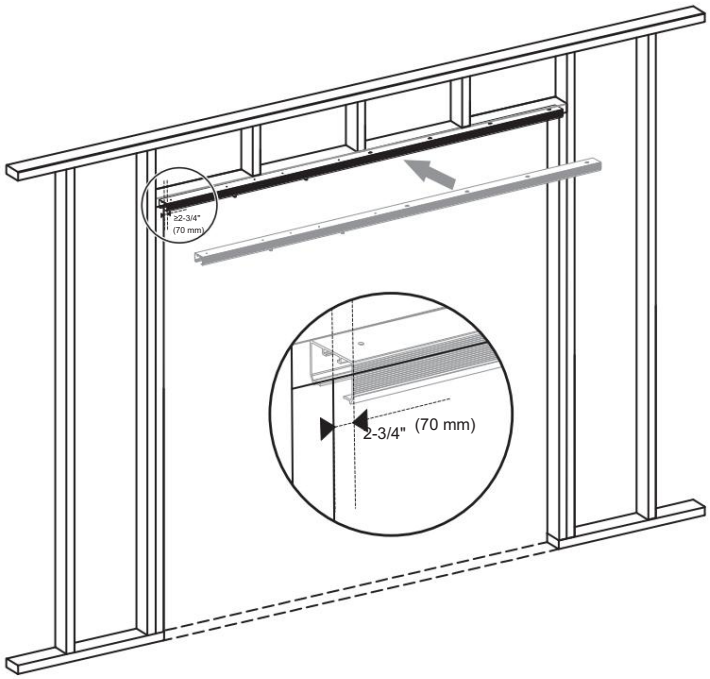

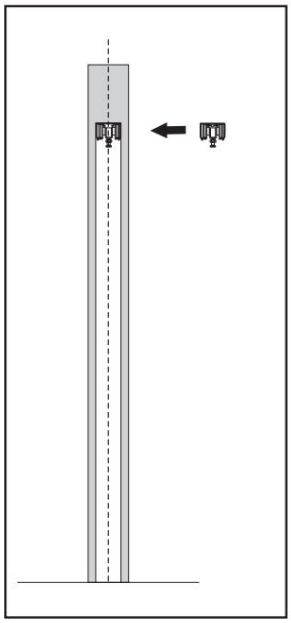

5

Usando un lápiz para marcar los agujeros en la pared.

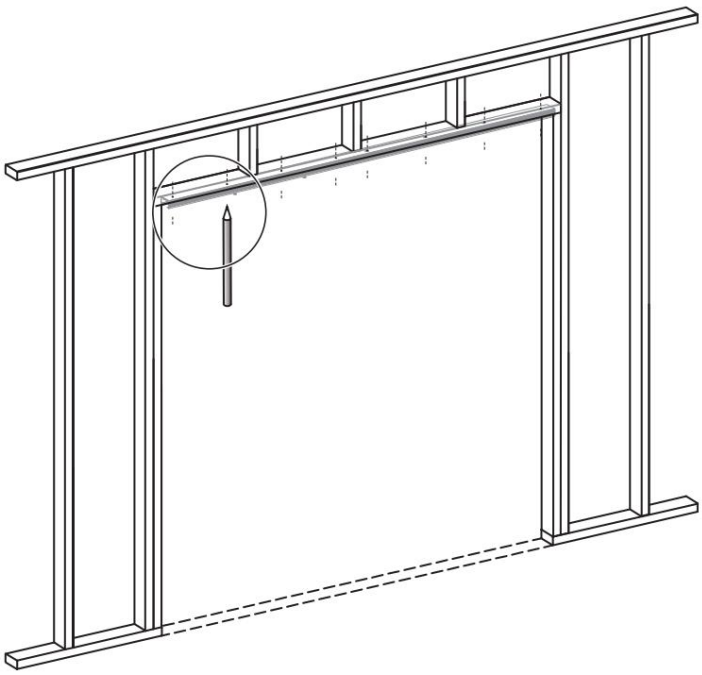

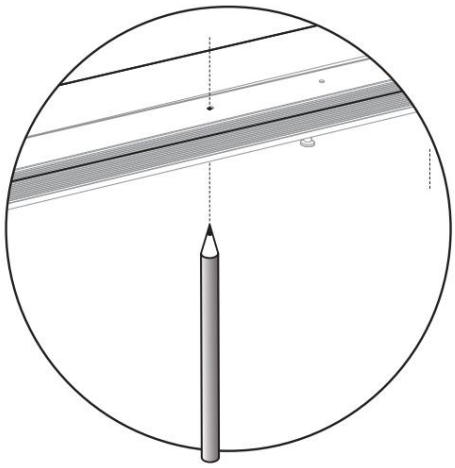

6

Inserte el tornillo en el orificio.

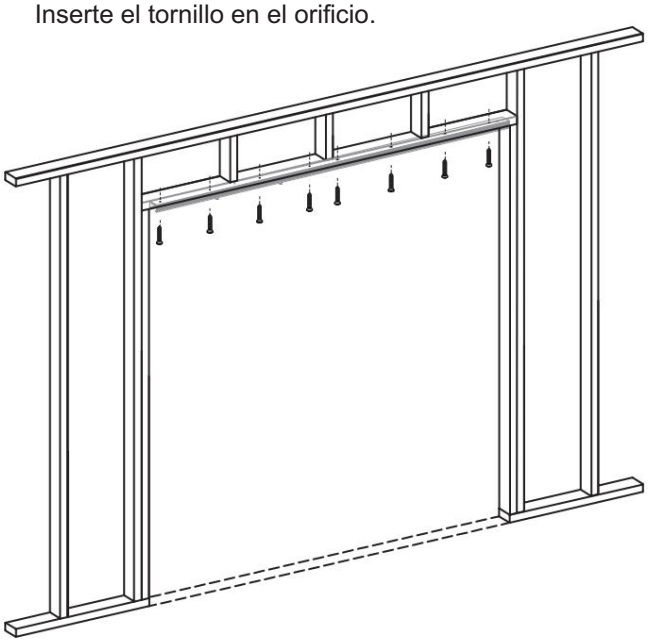

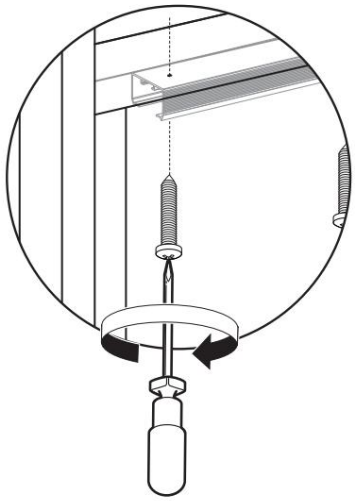

7

Insert Ball Bearing Hanger Wheel assembly into Track, leave untightened as this will be done latter.

①

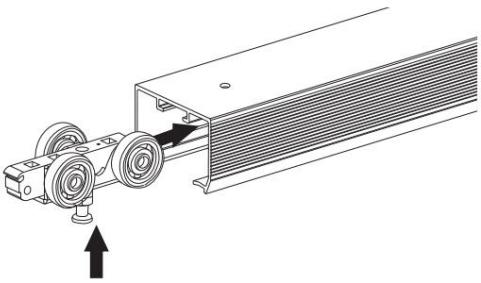

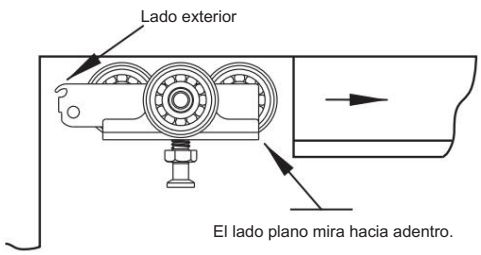

②

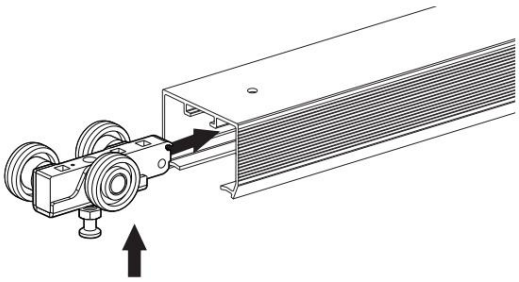

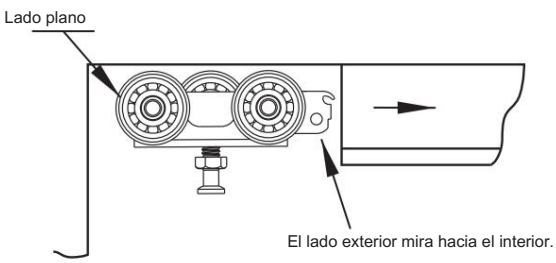

8

AB/Coloque las placas de la puerta en la parte superior de la puerta a 2-3/4" (70 mm) de cada borde con pestañas de bloqueo en el mismo lado.

Coloque la puerta del CD/Monte la placa de la puerta debajo del perno de ajuste del colgador.

Levante la puerta y empuje el perno en la placa de la puerta, luego encaje la pestaña en su lugar.

Repita con la otra percha/placa de puerta.

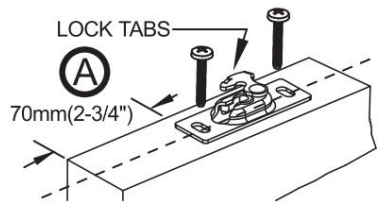

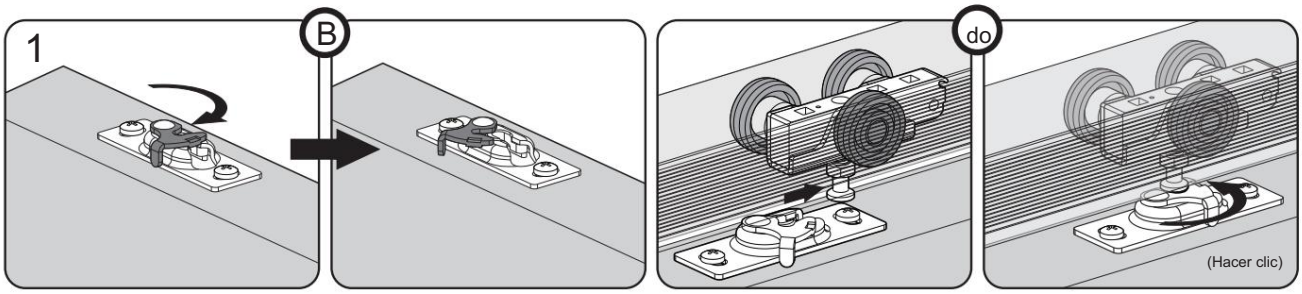

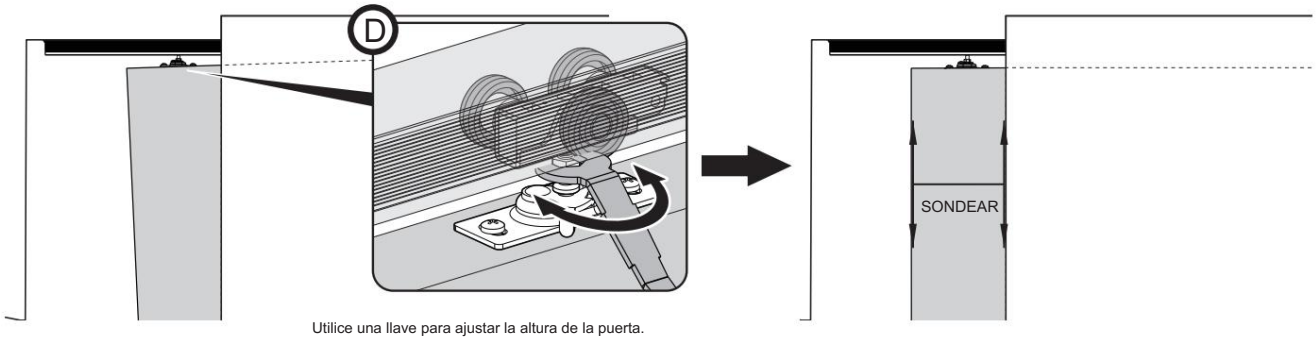

Utilice una llave para ajustar la altura de la puerta.

9

Fije el parachoques en el borde trasero de la puerta a 39-3/8" (1000 mm) del borde inferior.

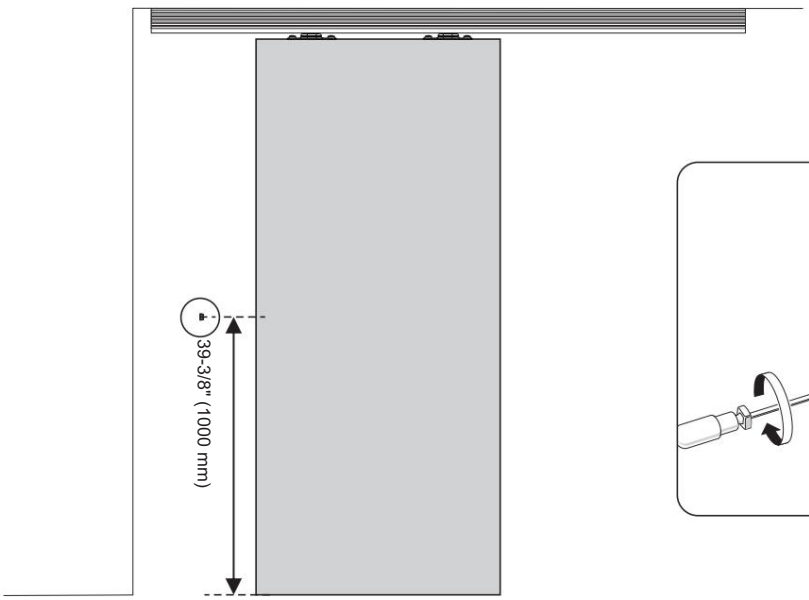

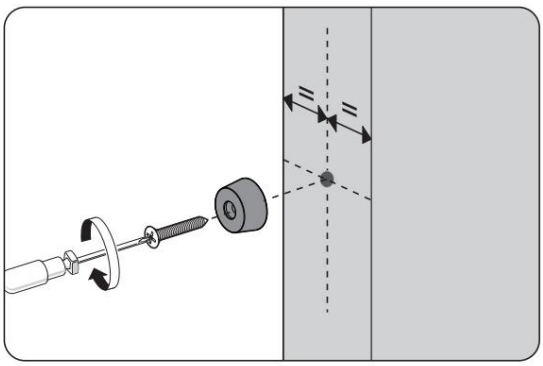

10

Coloque las guías en las jambas divididas terminadas en la parte inferior de la puerta de modo que la puerta quede sostenida en el centro de la abertura.

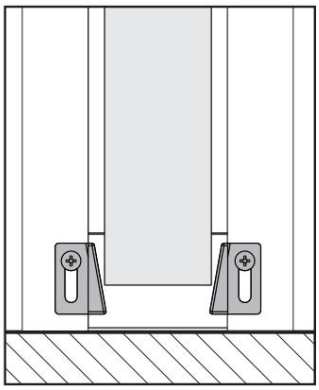

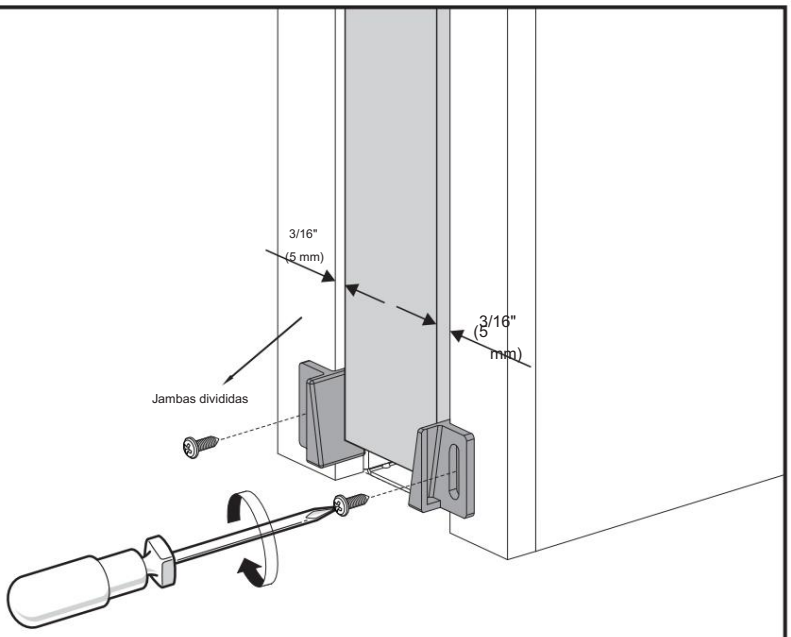

11

Instale las jambas terminadas, el dintel dividido y la carcasa como se muestra.
Fije el cabezal dividido en el lado de la palanca de bloqueo con tornillos para quitar o ajustar la puerta en el futuro. NO USE JAMBAS CON DADO'S.
Nota: espacio libre mínimo de 3/16" (5 mm) entre la jamba y la puerta.



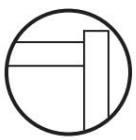

SÍ

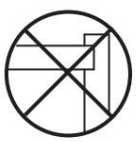

NO

a

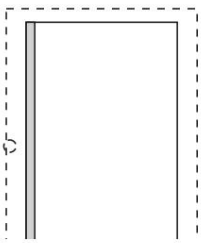

ADJUNTAR TERMINACIÓN DIVIDIDA JAMBA A TUBO DE ACERO/ PUERTA APLOMADA CON JAMBA

b

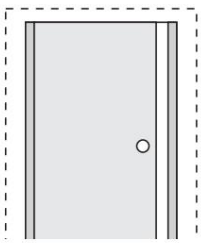

ACABADO DE CUÑA Y PLOMO JAMBA CON PUERTA

do

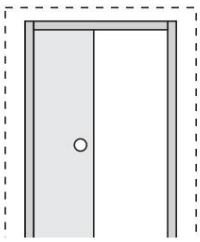

CABEZAL DIVIDIDO TERMINADO

d

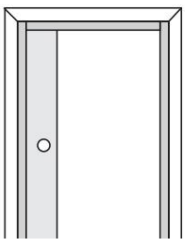

ACABADO DE RECORTE

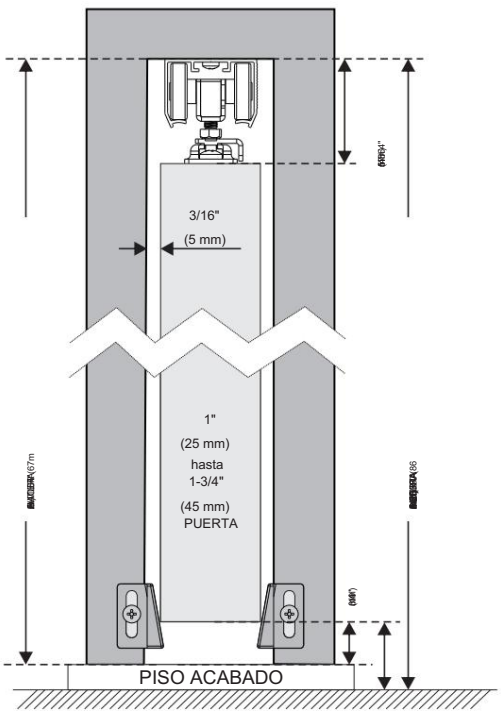

Mida desde el piso terminado hasta la altura de la puerta +3/4" o desde el contrapiso hasta la altura de la puerta +1-1/2".

Mantenimiento

1.Evitar la exposición prolongada al sol para evitar el envejecimiento.

Fabricante: Shanghaimuxinmuyeyouxiangongsi
Dirección: Shuangchenglu 803nong11hao1602A-1609shi, baoshanqu, shanghai 200000 CN.
Importado a AUS: SIHAO PTY LTD. 1 ROKEVA STREETEASTWOOD NSW 2122 Australia
Importado a EE. UU.: Sanven Technology Ltd. Suite 250, 9166 Anaheim Place, Rancho Cucamonga, CA 91730

EC REP

E-CrossStu GmbH
Mainzer Landstr.69, 60329 Fráncfort del Meno.

UK REP

YH CONSULTING LIMITADA.
C/O YH Consulting Limited Oficina 147, Centurion House,
London Road, Staines-upon-Thames, Surrey, TW18 4AX

Set porta scorrevole

Modello:YMXT-XC39-5

Set porta scorrevole

Modello:YMXT-XC39-5

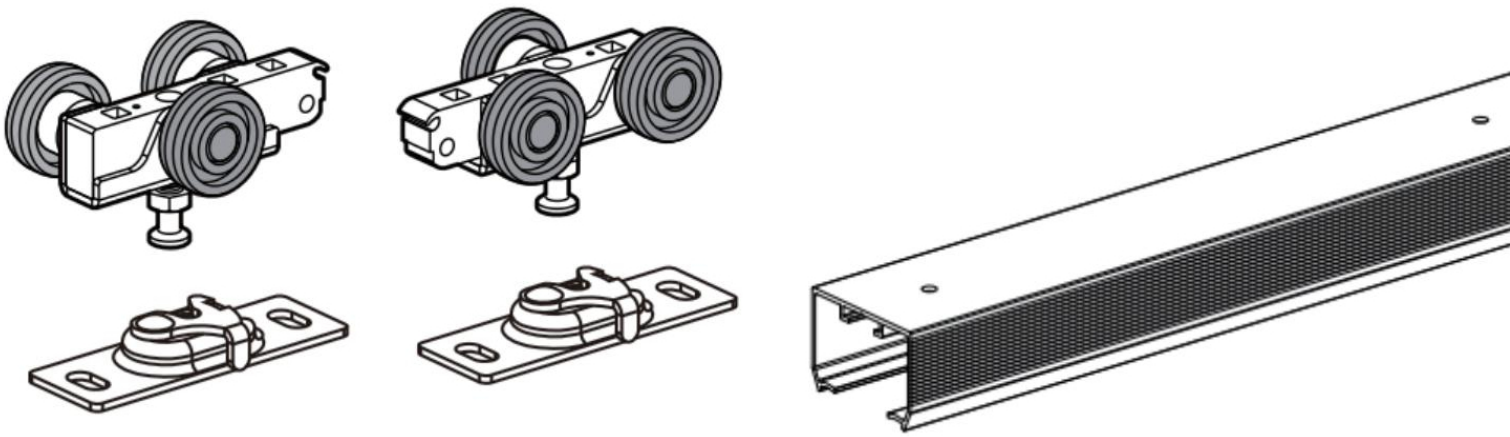

ISTRUZIONI

Grazie mille per aver scelto questo set di porte scorrevoli.

- Si prega di leggere tutte le istruzioni prima di utilizzarlo. Le informazioni ti aiuteranno a ottenere i migliori risultati possibili.

I prodotti rappresentati in questo catalogo potrebbero avere un colore diverso rispetto all'articolo reale.

SALVA QUESTE ISTRUZIONI

AVVERTIMENTO:

Assicurarsi che durante l'utilizzo degli utensili vengano rispettate le norme di salute e sicurezza, le normative

delle autorità locali e le norme generali sulle pratiche di officina.

* NON utilizzare utensili se danneggiati.
* Mantenere gli utensili in buone condizioni e puliti per ottenere prestazioni ottimali e più sicure.
* Indossare indumenti adatti per evitare di impigliarsi. Non indossare gioielli svolazzanti e legare i capelli lunghi.
* Tenere conto di tutti gli utensili e dei pezzi utilizzati.
* Se si lavora fuori dal veicolo, assicurarsi che il posto di lavoro sia sicuro e stabile.
* Non utilizzare questi strumenti se sei stanco o sotto l'effetto di alcol, droghe o farmaci inebrianti.

* AVVERTENZA PER LA SICUREZZA PERSONALE!

Indossare sempre dispositivi di protezione individuale.

*DISPOSITIVI DI PROTEZIONE INDIVIDUALE

1. Indossare sempre occhiali di sicurezza antiurto che forniscano protezione frontale e laterale per gli occhi. L'attrezzatura di protezione degli occhi deve essere conforme agli standard CSA Z94.3-07 o ANSI Z87.1 in base al tipo di lavoro svolto.

2. Indossare guanti che garantiscano una protezione adeguata ai materiali da lavorare o che riducano gli effetti delle vibrazioni dell'utensile.

PRE-INSTALLAZIONE

STRUMENTI NECESSARI

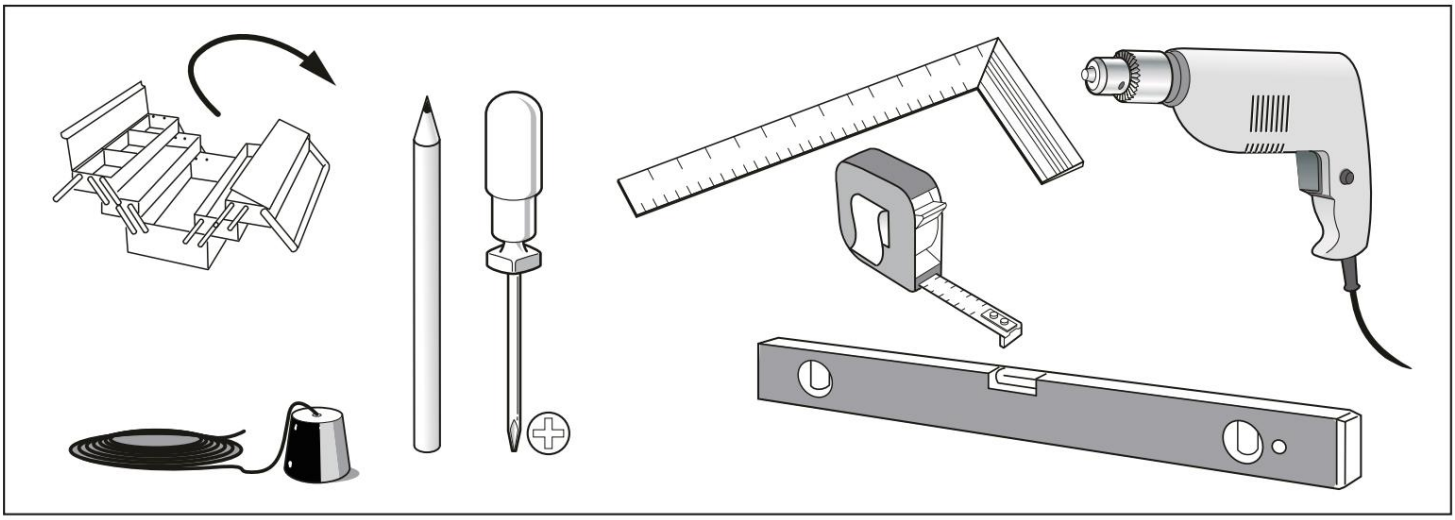

HARDWARE INCLUSO

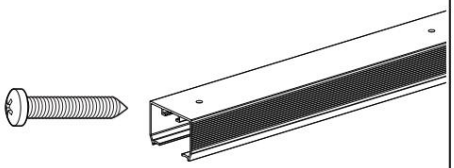 ST4.2x32 (x8) (x1)	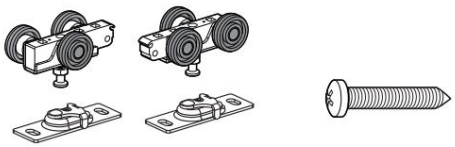 (x1) (x1) ST5.5x32(x4)	 (x2) ST4.2x13 (x2)
 (x1) 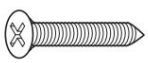 ST4.2x31.7 (x1)	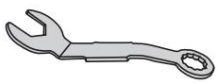 (x1)	

Installazione

1

COSTRUZIONE DI UN'APERTURA GREZZA 1. La testata deve essere SQUADRATA e A PIOMBO con tubo e LIVELLA.

2. La larghezza è 2 volte la larghezza della porta più 1" (25 mm).

3. Profondità della porta adatta: per pannelli da 1" (25 mm) a 1-3/4" (45 mm).

2

Tracciare una linea con il gesso sul pavimento, all'altezza degli stipiti laterali.

Misurare dal pavimento finito **all'altezza della porta +3/4"** o dal sottopavimento **all'altezza della porta +1-1/2".**

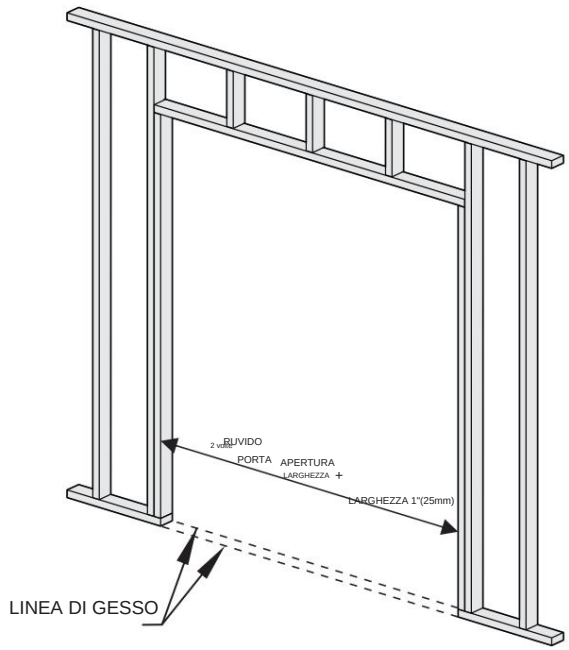

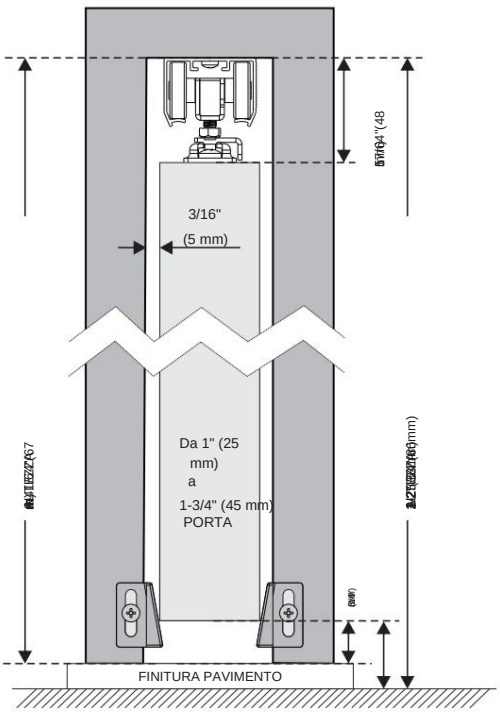

3

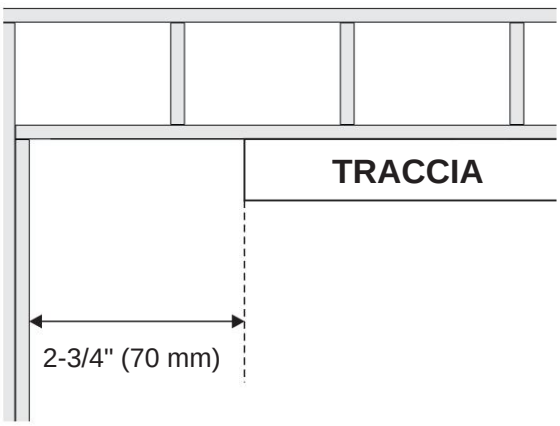

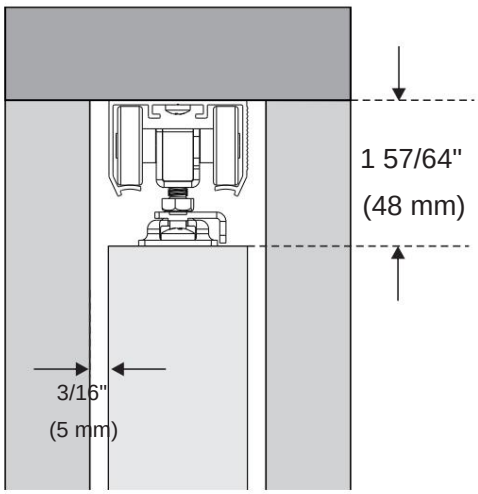

4 Si prega di lasciare uno spazio di 70 mm quando si posiziona la rotaia.

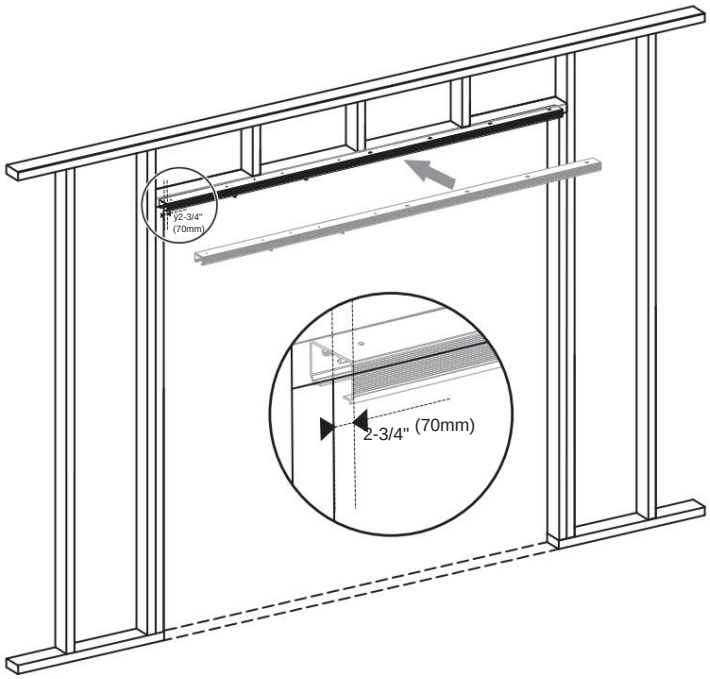

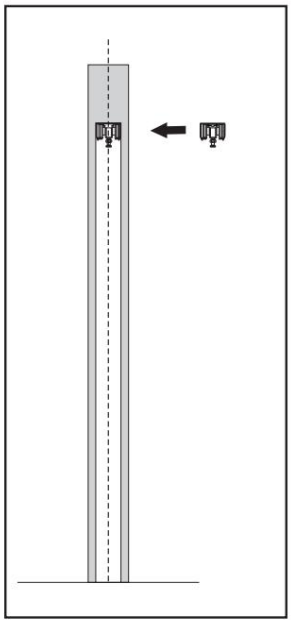

5

Utilizzare una matita per segnare i fori sul muro.

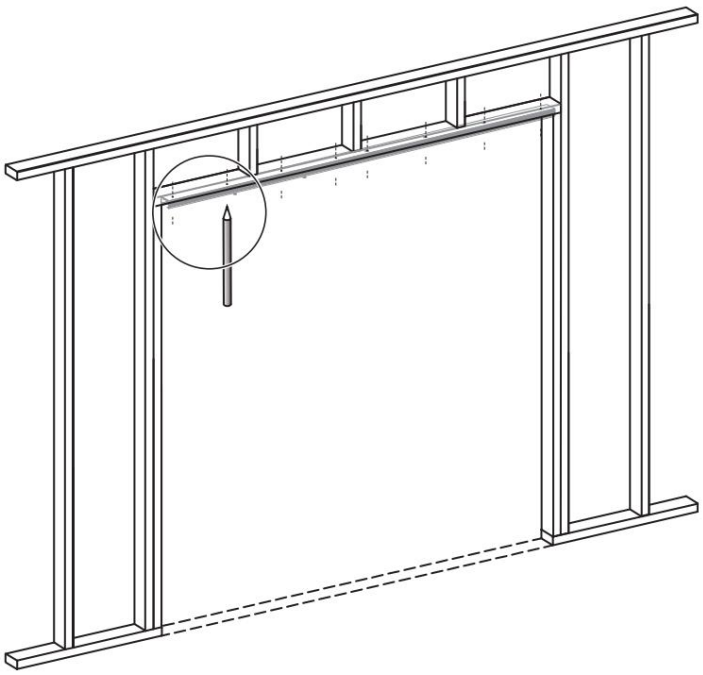

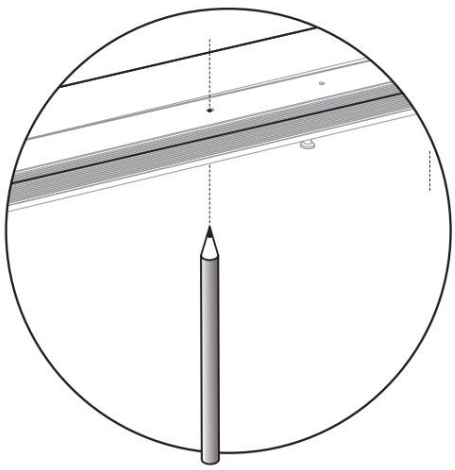

6

Inserire la vite nel foro.

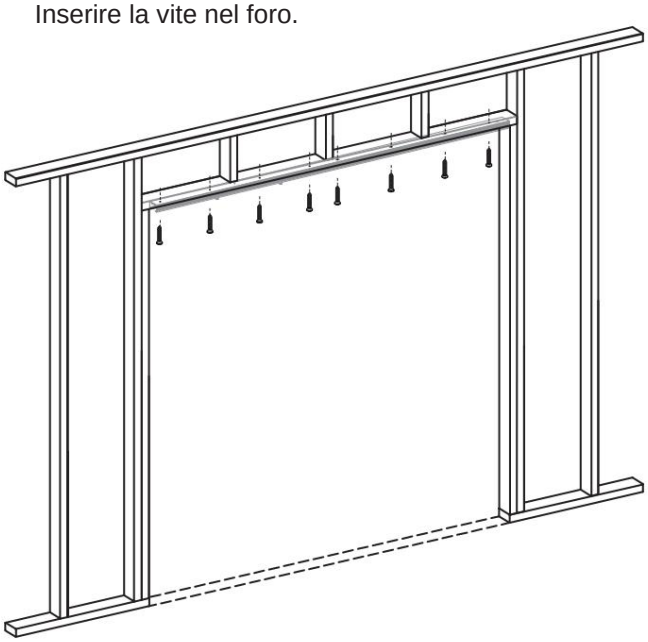

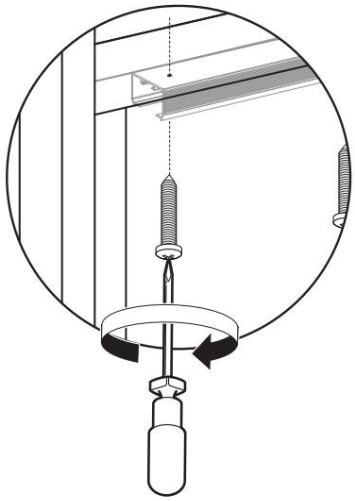

7

Insert Ball Bearing Hanger Wheel assembly into Track, leave untightened as this will be done latter.

①

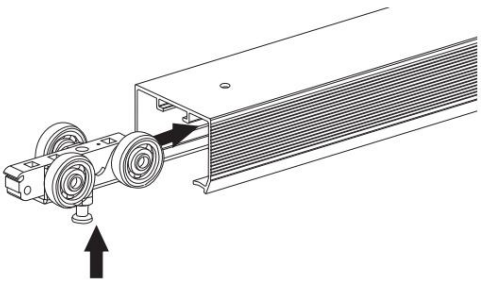

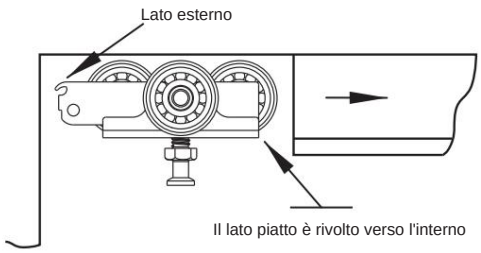

②

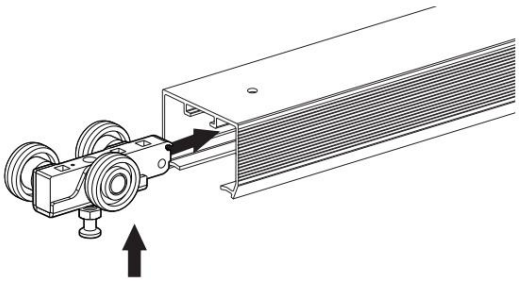

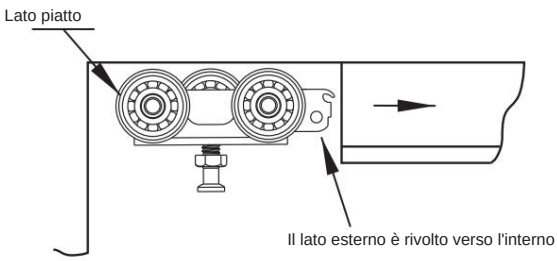

8

AB/Fissare le piastre della porta sulla parte superiore della porta a 2-3/4" (70 mm) da ciascun bordo con le linguette di bloccaggio sullo stesso lato.

Porta **CD/Monte** posizionando la piastra della porta sotto il bullone di regolazione del gancio.

Sollevare la porta e spingere il chiavistello nella piastra della porta, quindi agganciare la linguetta in posizione.

Ripetere la stessa operazione con l'altro gancio/targa per porta.

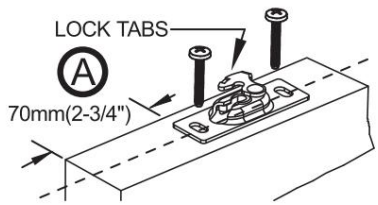

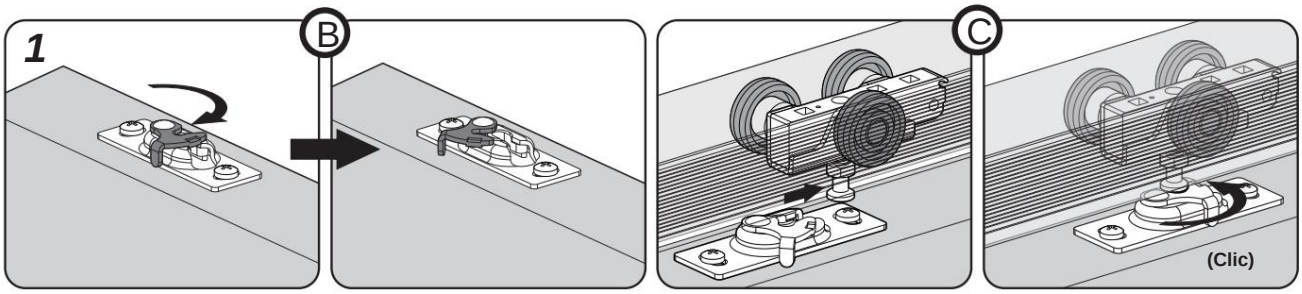

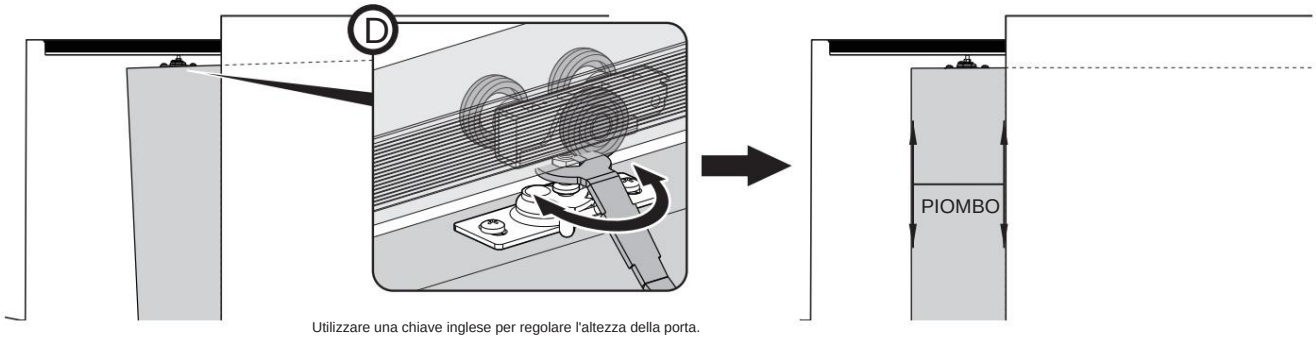

Utilizzare una chiave inglese per regolare l'altezza della porta.

9

Fissare il paraurti sul bordo posteriore della porta a 39-3/8" (1000 mm) dal bordo inferiore.

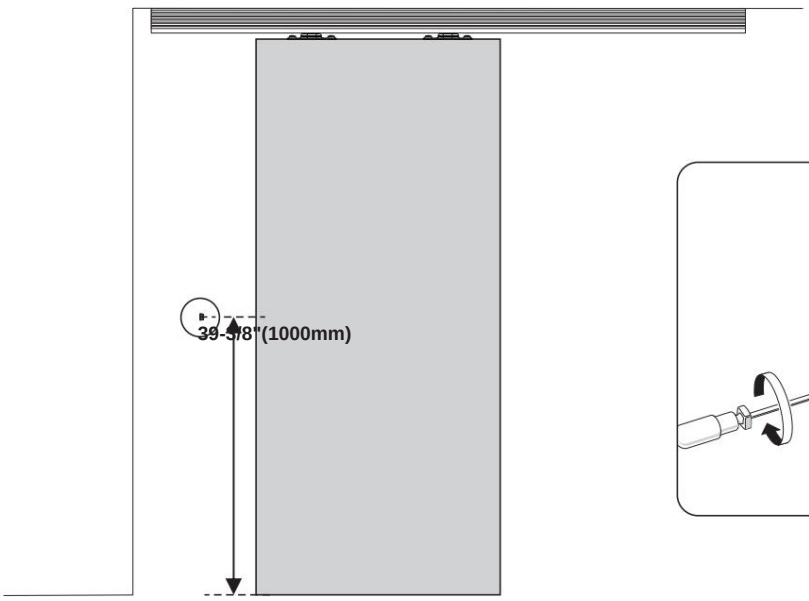

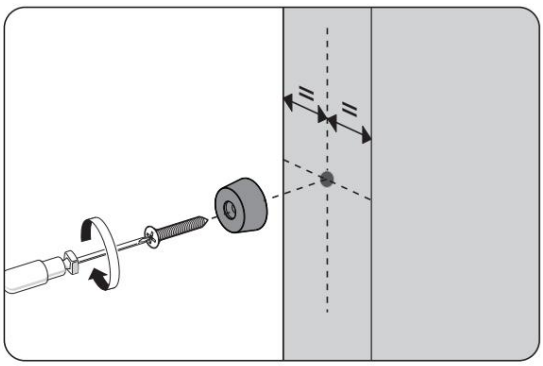

10

Fissare le guide sugli stipiti rifiniti nella parte inferiore della porta in modo che la porta rimanga al centro dell'apertura.

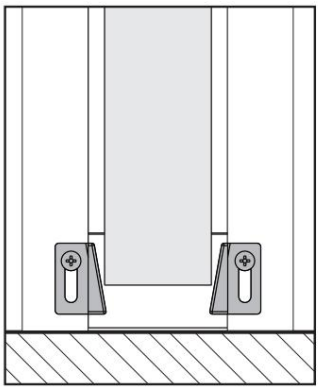

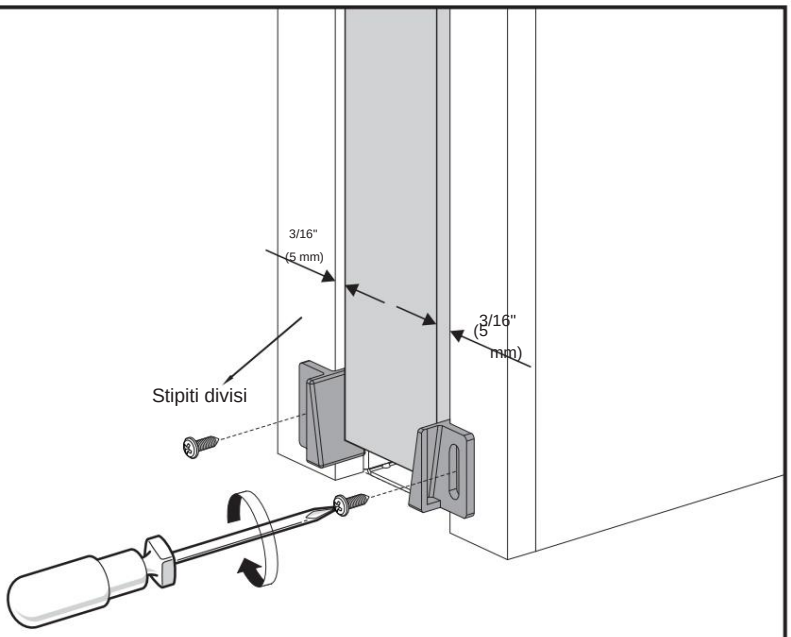

11

Installare gli stipiti finiti, la traversa divisa e l'involucro come mostrato.
Fissare la testata divisa sul lato della leva di bloccaggio con viti per la futura rimozione o regolazione della porta. **NON USARE STIPITI CON DADO.**
Nota: lasciare almeno 5 mm (3/16") di spazio libero tra stipite e porta.

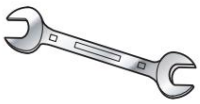

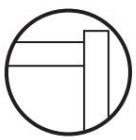

SÌ

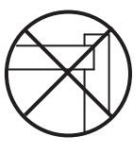

NO

UN

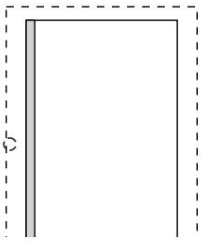

ATTACCO FINITURA SPLIT
STIPITE A TUBO DI ACCIAIO/
PORTA A PIOMBO CON STIPITE

B

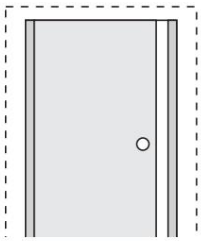

FINITURA A SPESSORE E A PIOMBO
STIPITE CON PORTA

C

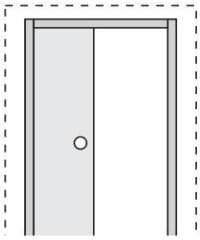

FINITURA COLLETTORE SPLIT

D

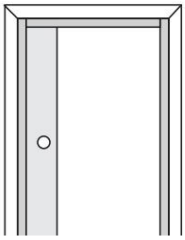

FINITURA RIFINITURA

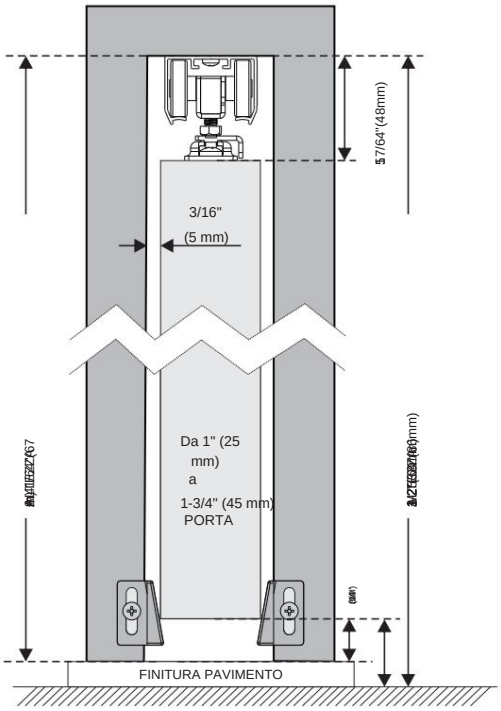

Misurare dal pavimento finito
all'altezza della porta +3/4" o
dal sottopavimento **all'altezza della porta +1-1/2".**

Manutenzione

1. Evitare l'esposizione prolungata al sole per prevenire l'invecchiamento.

Produttore: Shanghaimuxinmuyeyouxiangongsi
Indirizzo: Shuangchenglu 803nong11hao1602A-1609shi, baoshanqu, shanghai 200000 CN.
Importato in AUS: SIHAO PTY LTD. 1 ROKEVA STREETEASTWOOD NSW 2122 Australia
Importato negli USA: Sanven Technology Ltd. Suite 250, 9166 Anaheim Place, Rancho Cucamonga, CA 91730

EC REP

E-CrossStu GmbH
Mainzer Landstr.69, 60329 Francoforte sul Meno.

UK REP

CONSULENZA YH LIMITATA.
C/O YH Consulting Limited Ufficio 147, Centurion House,
London Road, Staines-upon-Thames, Surrey, TW18 4AX