FUXTEC

de en fr it es pt nl se pl sk cz

FX-E1RT20PRO

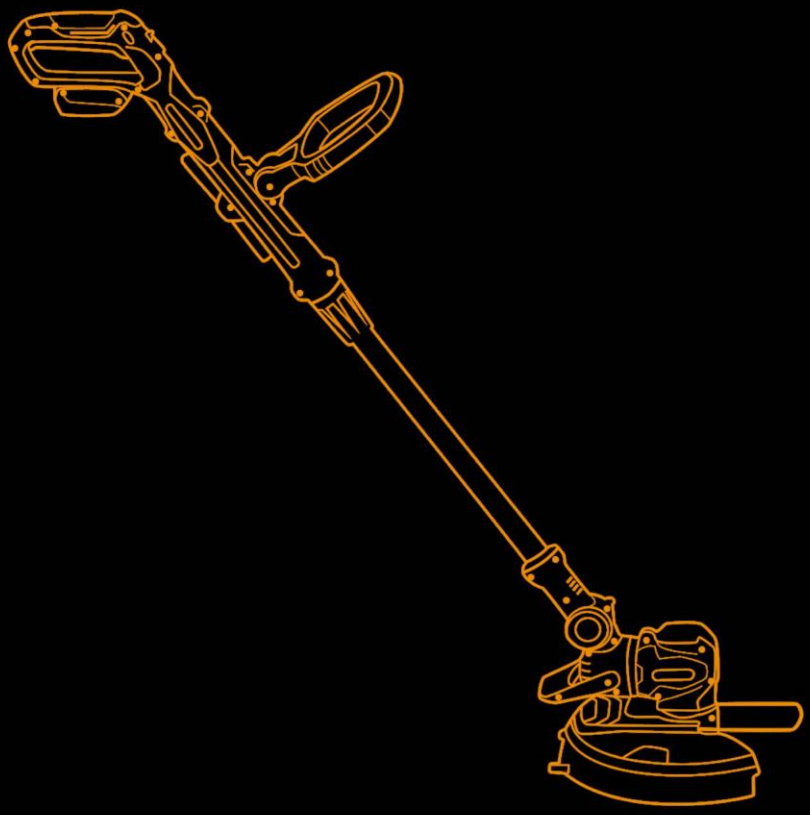





FUXTEC GmbH
Kappstraße 69 | 71083 Herrenberg | Germany
www.FUXTEC.com | info@FUXTEC.com

Deutsch 10

1. Einführung und Sicherheit 10
2. Allgemeine Sicherheitshinweise 10
3. Auf dem Produkt angebrachte Symbole 16
4. Produktbeschreibung 18
5. Montage 20
6. Inbetriebnahme 22
7. Reinigung und Wartung 27
8. Instandhaltung 28
9. Fehlerbehebung 28
10. Zubehör und Ersatzteile 29
11. Allgemeine Beschreibung 29
12. Technische Daten 29
13. Lieferumfang 30
14. Gewährleistung 31
15. Hinweis zur Konformitätserklärung 31
16. Entsorgung 31
17. Kundenservice 31
18. Urheberschutz 32

English Version 32

19. Introduction and safety 32
20. General safety instructions 32
21. Symbols on the product 37
22. Product 39
23. Assembly 41
24. Commissioning 44
25. Cleaning and Servicing 49
26. Maintenance 50
27. Troubleshooting 50
28. Accessories and spare parts 51
29. General description 51
30. technical data 51

31. Scope of delivery 52
32. Warranty 52
33. Note on the declaration of conformity 53
34. disposal 53
35. Customer service 53
36. Copyright protection 53
Version française 54
37. Introduction et sécurité 54
38. Consignes de sécurité générales 54
39. Symboles apposés sur le produit 60
40. Description du produit 62
41. Montage 64
42. Mise en service 66
43. Nettoyage et entretien 71
44. Entretien 73
45. Dépannage 73
46. Accessoires et pièces de rechange 74
47. Description générale 74
48. Caractéristiques techniques 74
49. Contenu de la livraison 75
50. Garantie 75
51. Remarque concernant la déclaration de conformité 75
52. Recyclage 75
53. Service clientèle 76
54. Protection des droits d'auteur 76
Versione italiana 77
55. Introduzione e sicurezza 77
56. Indicazioni generali di sicurezza 77
57. Simboli apposti sul prodotto 83
58. Descrizione del prodotto 85
59. Montaggio 87
60. Messa in funzione 89

61. Pulizia e manutenzione....94
62. Manutenzione dell' 95
63. Risoluzione dei problemi 95
64. Accessori e ricambi....96
65. Descrizione generale 96
66. Dati tecnici 96
67. Contenuto della confezione....97
68. Garanzia....98
69. Nota sulla dichiarazione di conformità....98
70. Smaltimento....98
71. Servizio clienti 99
72. Copyright 99
Versión en español....99
73. Introducción y seguridad 99
74. Indicaciones generales de seguridad 100
75. Símbolos en el producto....106
76. Descripción del producto....108
77. Montaje 110
78. Puesta en servicio....112
79. Limpieza y mantenimiento 117
80. Mantenimiento 118
81. Solución de problemas 118
82. Accesorios y piezas de repuesto 119
83. Descripción general....119
84. Datos técnicos....119
85. Contenido del envío 120
86. Garantía 121
87. Nota sobre la declaración de conformidad 121
88. Eliminación de residuos....121
89. Servicio de atención al cliente 121
90. Protección de derechos de autor....122
Versão em português....122

91. Introdução e segurança 122
92. Instruções gerais de segurança 122
93. Símbolos afixados no produto 128
94. Descrição do produto 130
95. Montagem 132
96. Colocação em funcionamento 134
97. Limpeza e manutenção 139
98. Manutenção do 140
99. Resolução de problemas 140
100. Acessórios e peças sobressalentes 141
101. Descrição geral 141
102. Dados técnicos 141
103. Conteúdo da embalagem 142
104. Garantia 142
105. Nota sobre a declaração de conformidade 143
106. de eliminação 143
107. Serviço de apoio ao cliente 143
108. Direitos de autor 143
Nederlandse versie 144
109. Inleiding en veiligheid 144
110. Algemene veiligheidsinstructies 144
111. Symbolen op het product 150
112. Productbeschrijving 152
113. Montage 154
114. Inbedrijfstelling 156
115. Reiniging en onderhoud 161
116. Onderhoud van de 162
117. Problemen oplossen 162
118. Accessoires en reserveonderdelen 163
119. Algemene beschrijving 163
120. Technische gegevens 163
121. Leveringsomvang 164

122. Garantie 165
123. Opmerking over de conformiteitsverklaring 165
124. afvalverwerking 165
125. Klantenservice 165
126. Auteursrecht 166
Svenska versionen 166
127. Introduktion och säkerhet 166
128. Allmänna säkerhetsanvisningar 167
129. Symboler på produkten 171
130. Produktbeskrivning 173
131. Montering 175
132. Idrifttagning 178
133. Rengöring och underhåll 183
134. Underhåll av 184
135. Felsökning 184
136. Tillbehör och reservdelar 185
137. Allmän beskrivning 185
138. Tekniska data 185
139. Leveransomfattning 186
140. Garanti 186
141. Anmärkning om försäkran om överensstämmelse 187
142. Avfallshantering 187
143. Kundtjänst 187
144. Upphovsrätt 187
Wersja polska 188
145. Wprowadzenie i bezpieczeństwo 188
146. Ogólne wskazówki dotyczące bezpieczeństwa 188
147. Symbole umieszczone na produkcie 194
148. Opis produktu 196
149. Montaż 198
150. Uruchomienie 200
151. Czyszczenie i konserwacja 205

152. Konserwacja 207
153. Rozwiązywanie problemów 207
154. Akcesoria i części zamienne 208
155. Ogólny opis 208
156. Dane techniczne 208
157. Zakres dostawy 209
158. Gwarancja 209
159. Informacja dotycząca deklaracji zgodności 209
160. Utylizacja 209
161. Obsługa klienta 210
162. Prawa autorskie 210
Slovenská verzia 210
163. Úvod a bezpečnosť 210
164. Všeobecné bezpečnostné pokyny 211
165. Symboly na produkte 216
166. Popis produktu 218
167. Montáž 220
168. Uvedenie do prevádzky 222
169. Čistenie a údržba 227
170. Údržba 228
171. Odstraňovanie porúch 228
172. Príslušenstvo a náhradné diely 229
173. Všeobecný popis 229
174. Technické údaje 229
175. Obsah dodávky 230
176. Záruka 230
177. Poznámka k vyhláseniu o zhode 231
178. Likvidácia 231
179. Zákaznícky servis 231
180. Autorské práva 231
Česká verze 232
181. Úvod a bezpečnost 232

182. Obecné bezpečnostní pokyny 232
183. Symboly na produktu 237
184. Popis produktu 239
185. Montáž 241
186. Uvedení do provozu 243
187. Čištění a údržba 248
188. Údržba 249
189. Odstraňování poruch 249
190. Příslušenství a náhradní díly 250
191. Obecný popis 250
192. Technické údaje 250
193. Rozsah dodávky 251
194. Záruka 251
195. Upozornění k prohlášení o shodě 252
196. Likvidace 252
197. Zákaznický servis 252
198. Autorská práva 252

DEUTSCH

1. EINFÜHRUNG UND SICHERHEIT

Allgemeine Hinweise

Lesen Sie diese Original-Bedienungsanleitung vor der ersten Nutzung des Produkts sorgfältig durch und befolgen Sie alle Anweisungen. Bewahren Sie das Dokument sicher für spätere Referenz oder für nachfolgende Besitzer auf. Machen Sie sich mit den Funktionen und der ordnungsgemäßen Verwendung des Produkts vertraut. Beachten Sie alle im Servicehandbuch aufgeführten Sicherheitsvorgaben. Handeln Sie stets verantwortungsvoll und rücksichtsvoll gegenüber Dritten. Der Betreiber trägt die Verantwortung für Unfälle oder Gefährdungen, die Dritten entstehen.

Bestimmungsgemäße Verwendung

Das Produkt darf nur gemäß seiner vorgesehenen Bestimmung verwendet werden. Jede darüberhinausgehende Nutzung gilt als nicht bestimmungsgemäß. Für daraus resultierende Schäden oder Verletzungen jeglicher Art haftet ausschließlich der Benutzer bzw. Betreiber; der Hersteller übernimmt hierfür keine Verantwortung. Bitte beachten Sie, dass das Produkt nicht für den gewerblichen, handwerklichen oder industriellen Einsatz konzipiert ist. Eine Garantie oder Haftung wird ausgeschlossen, wenn das Produkt in solchen Anwendungsbereichen oder vergleichbaren Tätigkeiten eingesetzt wird.
Erlauben Sie keiner Person, die diese Anleitung nicht vollständig gelesen und verstanden hat, das Produkt zu montieren, in Betrieb zu nehmen, einzustellen oder zu bedienen. Dieses Produkt ist ausschließlich für gut isolierte Räume oder für den nicht dauerhaften Gebrauch vorgesehen.

Sicherheitshinweise

Lesen Sie alle Sicherheitsanweisungen, Bedienhinweise, Abbildungen und technischen Angaben, die dem Produkt beiliegen. Das Nichtbefolgen dieser Vorgaben kann zu schweren Verletzungen oder Schäden führen. Die Bedienperson ist verpflichtet, das Produkt bestimmungsgemäß zu verwenden, auf die Umgebung zu achten und besondere Rücksicht auf andere Personen, insbesondere Kinder, zu nehmen. Halten Sie sich stets an die vorgegebenen Sicherheitsrichtlinien.

2. ALLGEMEINE SICHERHEITSHINWEISE

Hinweise zur Nutzung dieses Handbuchs

Grafische Darstellungen
Alle wichtigen Bauteile des Geräts sind in diesem Handbuch dargestellt und erläutert. Die Bedienungs- und Handhabungshinweise werden durch entsprechende Abbildungen unterstützt.

Warnung:
Zu Ihrer eigenen Sicherheit lesen und verstehen Sie diese Anweisungen vor dem Gebrauch.
Bewahren Sie diese Anweisungen zum späteren Nachschlagen auf.

Allgemeine Sicherheitshinweise für Elektrowerkzeuge

a) Verwenden Sie beim Betrieb eines Elektrowerkzeugs im Freien ausschließlich Verlängerungskabel, die für den Außeneinsatz geeignet sind. Die Verwendung eines für den Außeneinsatz geeigneten Kabels verringert das Risiko eines elektrischen Schlages.
b) Ist der Betrieb eines Elektrowerkzeugs in feuchter Umgebung unvermeidbar, verwenden Sie eine durch einen Fehlerstrom-Schutzschalter (RCD) abgesicherte Stromversorgung. Die Verwendung eines RCD verringert das Risiko eines elektrischen Schlages.

Persönliche Sicherheit

- Seien Sie aufmerksam, achten Sie auf das, was Sie tun, und arbeiten Sie mit gesundem Menschenverstand beim Einsatz von Elektrowerkzeugen. Verwenden Sie kein Elektrowerkzeug, wenn Sie müde sind oder unter dem Einfluss von Drogen, Alkohol oder Medikamenten stehen. Ein Moment der Unachtsamkeit beim Arbeiten mit Elektrowerkzeugen kann zu schweren Verletzungen führen.
- Verwenden Sie persönliche Schutzausrüstung. Tragen Sie stets einen geeigneten Augenschutz. Der Einsatz von Schutzausrüstung wie Staubmaske, rutschfesten Sicherheitsschuhen, Schutzhelm oder Gehörschutz, je nach Einsatzbedingungen, verringert das Risiko von Verletzungen.
- Verhindern Sie ein unbeabsichtigtes Einschalten. Stellen Sie sicher, dass sich der Schalter in der Aus-Position befindet, bevor Sie das Gerät an die Stromversorgung oder den Akku anschließen, es aufnehmen oder tragen. Das Tragen von Elektrowerkzeugen mit dem Finger am Schalter oder das Einschalten von Geräten mit betätigtem Schalter kann zu Unfällen führen.
- Entfernen Sie Einstellwerkzeuge oder Schraubenschlüssel, bevor Sie das Elektrowerkzeug einschalten. Ein am rotierenden Teil des Elektrowerkzeugs befestigtes Werkzeug oder ein Schlüssel kann zu Verletzungen führen.
- Vermeiden Sie eine unnatürliche Körperhaltung. Sorgen Sie stets für einen sicheren Stand und ein gutes Gleichgewicht. Dadurch lässt sich das Elektrowerkzeug in unerwarteten Situationen besser kontrollieren.
- Tragen Sie geeignete Kleidung. Tragen Sie keine weite Kleidung oder Schmuck. Halten Sie Haare, Kleidung und Schmuck fern von beweglichen Teilen. Lockere Kleidung, Schmuck oder lange Haare können von beweglichen Teilen erfasst werden.
- Sind Vorrichtungen zum Anschluss von Staubabsaug- oder Staubsammeleinrichtungen vorhanden, stellen Sie sicher, dass diese angeschlossen sind und ordnungsgemäß verwendet werden. Die Verwendung solcher Einrichtungen kann staubbedingte Gefahren verringern.
- Lassen Sie sich durch häufigen Gebrauch von Werkzeugen nicht in falscher Sicherheit wiegen und ignorieren Sie keine Sicherheitsgrundsätze. Unachtsames Handeln kann innerhalb von Sekundenbruchteilen zu schweren Verletzungen führen.

Verwendung und Pflege von Elektrowerkzeugen

- Überlasten Sie das Elektrowerkzeug nicht. Verwenden Sie das für Ihre Anwendung geeignete Elektrowerkzeug. Das richtige Elektrowerkzeug arbeitet bei bestimmungsgemäßer Verwendung besser und sicherer.

- Verwenden Sie das Elektrowerkzeug nicht, wenn es sich mit dem Schalter nicht ein- oder ausschalten lässt. Ein Elektrowerkzeug, das nicht über den Schalter gesteuert werden kann, ist gefährlich und muss repariert werden.
- Trennen Sie den Netzstecker von der Stromquelle und/oder entfernen Sie den Akku, sofern abnehmbar, bevor Sie Einstellungen vornehmen, Zubehör wechseln oder das Elektrowerkzeug lagern. Diese vorbeugenden Sicherheitsmaßnahmen verringern das Risiko eines unbeabsichtigten Einschaltens.
- Bewahren Sie Elektrowerkzeuge außerhalb der Reichweite von Kindern auf und lassen Sie keine Personen mit dem Elektrowerkzeug arbeiten, die mit diesem oder diesen Anweisungen nicht vertraut sind. Elektrowerkzeuge sind in den Händen ungeschulter Benutzer gefährlich.
- Pflegen Sie Elektrowerkzeuge und Zubehör sorgfältig. Überprüfen Sie, ob bewegliche Teile korrekt ausgerichtet sind oder klemmen, ob Teile beschädigt sind oder andere Zustände vorliegen, die den Betrieb des Elektrowerkzeugs beeinträchtigen können. Lassen Sie beschädigte Elektrowerkzeuge vor der Verwendung reparieren. Viele Unfälle werden durch schlecht gewartete Elektrowerkzeuge verursacht.
- Halten Sie Schneidwerkzeuge scharf und sauber. Ordnungsgemäß gewartete Schneidwerkzeuge mit scharfen Schneidkanten verklemmen seltener und lassen sich leichter kontrollieren.
- Verwenden Sie Elektrowerkzeug, Zubehör, Einsatzwerkzeuge usw. entsprechend diesen Anweisungen und unter Berücksichtigung der Arbeitsbedingungen sowie der auszuführenden Tätigkeit. Die Verwendung des Elektrowerkzeugs für andere als die vorgesehenen Anwendungen kann zu gefährlichen Situationen führen.
- Halten Sie Griffe und Greifflächen trocken, sauber sowie frei von Öl und Fett. Rutschige Griffe und Greifflächen ermöglichen keine sichere Handhabung und Kontrolle des Elektrowerkzeugs in unerwarteten Situationen.

Verwendung und Pflege von Akkuwerkzeugen

- Laden Sie Akkus ausschließlich mit dem vom Hersteller angegebenen Ladegerät auf. Ein Ladegerät, das für einen bestimmten Akkutyp geeignet ist, kann bei Verwendung mit einem anderen Akku Brandgefahr verursachen.
- Verwenden Sie Elektrowerkzeuge nur mit den dafür vorgesehenen Akkus. Die Verwendung anderer Akkus kann zu Verletzungen oder Bränden führen.
- Bewahren Sie den Akku, wenn er nicht in Gebrauch ist, fern von metallischen Gegenständen wie Büroklammern, Münzen, Schlüsseln, Nägeln, Schrauben oder anderen kleinen Metallteilen auf, die eine Verbindung zwischen den Kontakten herstellen können. Ein Kurzschluss der Akkukontakte kann Verbrennungen oder einen Brand verursachen.
- Unter missbräuchlichen Bedingungen kann Flüssigkeit aus dem Akku austreten. Vermeiden Sie den Kontakt. Bei versehentlichem Kontakt mit Wasser abspülen. Gelangt Flüssigkeit in die Augen, suchen Sie zusätzlich einen Arzt auf. Aus dem Akku austretende Flüssigkeit kann Reizungen oder Verbrennungen verursachen.
- Verwenden Sie keinen Akku oder kein Werkzeug, das beschädigt oder verändert wurde. Beschädigte oder veränderte Akkus können ein unvorhersehbares Verhalten zeigen und zu Brand, Explosion oder Verletzungsgefahr führen.
- Setzen Sie Akku oder Werkzeug keinem Feuer oder übermäßiger Hitze aus. Die Einwirkung

von Feuer oder Temperaturen über 130 °C kann eine Explosion verursachen.
- Befolgen Sie alle Ladeanweisungen und laden Sie den Akku oder das Werkzeug nicht außerhalb des in dieser Anleitung angegebenen Temperaturbereichs. Unsachgemäßes Laden oder Laden außerhalb des angegebenen Temperaturbereichs kann den Akku beschädigen und die Brandgefahr erhöhen.

Service

- Lassen Sie Ihr Elektrowerkzeug ausschließlich von qualifiziertem Fachpersonal und nur unter Verwendung identischer Ersatzteile warten oder reparieren. Dadurch wird sichergestellt, dass die Sicherheit des Elektrowerkzeugs erhalten bleibt.
- Warten oder reparieren Sie beschädigte Akkus niemals selbst. Servicearbeiten an Akkus dürfen ausschließlich vom Hersteller oder von autorisierten Servicepartnern durchgeführt werden.

Sicherheitshinweise für Rasentrimmer

- Verwenden Sie die Maschine nicht bei schlechten Wetterbedingungen, insbesondere bei Blitzschlaggefahr.
- Untersuchen Sie den Arbeitsbereich gründlich auf Wildtiere, bevor die Maschine eingesetzt wird. Wildtiere können während des Betriebs durch die Maschine verletzt werden.
- Überprüfen Sie den Arbeitsbereich sorgfältig und entfernen Sie alle Gegenstände wie Stöcke, Drähte, Knochen und andere Fremdkörper, die von der Maschine weggeschleudert werden könnten.
- Überprüfen Sie vor der Benutzung stets visuell, ob Schneideinrichtung und Schutzvorrichtungen unbeschädigt sind. Beschädigte Teile erhöhen das Verletzungsrisiko.
- Überprüfen Sie vor der Benutzung Netzkabel und Verlängerungskabel auf Beschädigungen oder Verschleiß. Verwenden Sie die Maschine nicht, wenn das Kabel beschädigt oder abgenutzt ist. Schalten Sie die Maschine aus und ziehen Sie den Stecker vor dem Trennen von der Stromversorgung. Ein beschädigtes oder ungeeignetes Verlängerungskabel kann zu Stromschlag, Brand oder schweren Verletzungen führen.
- Überprüfen Sie regelmäßig den Grasfangkorb auf Verschleiß oder Beschädigungen. Ein verschlissener oder beschädigter Grasfangkorb kann die Gefahr von umherfliegenden Gegenständen erhöhen.
- Stellen Sie sicher, dass alle Schutzvorrichtungen ordnungsgemäß montiert sind und korrekt funktionieren. Lose, beschädigte oder nicht korrekt funktionierende Schutzvorrichtungen können zu Verletzungen führen.
- Halten Sie die Kühllufteinlässe frei von Verschmutzungen. Blockierte Lufteinlässe und Ablagerungen können zu Überhitzung oder Brand führen.
- Tragen Sie stets geeigneten Augen- und Gehörschutz. Geeignete Schutzausrüstung verringert das Risiko von Verletzungen.
- Tragen Sie während des Betriebs immer rutschfeste Schutzschuhe. Arbeiten Sie nicht barfuß oder mit offenen Sandalen. Dadurch wird das Verletzungsrisiko an den Füßen durch Kontakt mit der Schneideinrichtung verringert.
- Tragen Sie stets geeignete Kleidung, wie lange Hosen, die die Beine des Bedieners schützen.

Der Kontakt mit der Schneideinrichtung kann zu schweren Verletzungen führen.

- Halten Sie Unbeteiligte während des Betriebs von der Maschine fern. Weggeschleuderte Gegenstände können schwere Verletzungen verursachen.
- Arbeiten Sie nicht über Hüfthöhe. Dies hilft, den Kontakt mit der Schneideinrichtung zu vermeiden und ermöglicht eine bessere Kontrolle der Maschine in unerwarteten Situationen.
- Seien Sie besonders vorsichtig beim Arbeiten in nassem Gras. Gehen Sie langsam, um das Risiko des Ausrutschens und Hinfallens zu vermeiden, was zu Verletzungen führen kann.
- Verwenden Sie die Maschine nicht an übermäßig steilen Hängen. Dies verringert das Risiko von Kontrollverlust, Ausrutschen und Stürzen, die zu Verletzungen führen können.
- Arbeiten Sie an Hängen stets quer zum Hang, niemals auf- oder abwärts, und seien Sie besonders vorsichtig beim Richtungswechsel. Dies verringert das Risiko von Kontrollverlust, Ausrutschen und Stürzen, die zu Verletzungen führen können.
- Halten Sie Netzkabel und Verlängerungskabel vom Schneidbereich fern. Kabel können in hohem Gras oder Büschen verborgen sein und versehentlich durchtrennt werden.
- Halten Sie Körperteile vom rotierenden Schneidwerkzeug fern. Berühren Sie die Maschine erst, wenn sie vollständig von der Stromversorgung getrennt ist. Der Kontakt mit dem rotierenden Schneidwerkzeug kann zu schweren Verletzungen führen.
- Tragen Sie die Maschine nur im ausgeschalteten Zustand und vom Körper weg. Ein unbeabsichtigter Kontakt mit der rotierenden Schneideinrichtung kann zu Verletzungen führen.
- Verwenden Sie ausschließlich Schneidfäden, Schneidköpfe oder Messer, die vom Hersteller vorgesehen sind. Ersetzen Sie Schneidfäden nicht durch Metalldrähte oder Klingen. Falsche Ersatzteile können zu Kontrollverlust, Beschädigungen und Verletzungen führen.

Sicherheitshinweise für Akkuladegeräte

Warnung:
Lesen Sie alle Sicherheitshinweise und Anweisungen. Die Nichtbeachtung der Sicherheitshinweise und Anweisungen kann zu elektrischem Schlag, Brand und/oder schweren Verletzungen führen.
Bewahren Sie alle Sicherheitshinweise und Anweisungen zum späteren Nachschlagen auf.
Dieses Ladegerät ist nicht für die Verwendung durch Kinder sowie durch Personen mit eingeschränkten körperlichen, sensorischen oder geistigen Fähigkeiten oder mangelnder Erfahrung und Kenntnis bestimmt.
Ist das Netzkabel beschädigt, muss es vom Hersteller, dessen Kundendienst oder einer ähnlich qualifizierten Person ersetzt werden, um Gefährdungen zu vermeiden.

- Halten Sie das Ladegerät von Regen und Feuchtigkeit fern. Das Eindringen von Wasser in das Ladegerät erhöht das Risiko eines elektrischen Schlages.
- Halten Sie das Ladegerät sauber. Verschmutzungen können zu der Gefahr eines elektrischen Schlages führen.
- Überprüfen Sie vor jeder Benutzung Ladegerät, Kabel und Stecker. Wird eine Beschädigung festgestellt, verwenden Sie das Ladegerät nicht.
- Öffnen Sie das Ladegerät niemals selbst. Reparaturen dürfen ausschließlich von qualifiziertem Fachpersonal und nur unter Verwendung von Originalersatzteilen durchgeführt werden.

- Beschädigte Ladegeräte, Kabel oder Stecker erhöhen das Risiko eines elektrischen Schlages.
- Legen Sie keine Gegenstände auf das Ladegerät und stellen Sie es nicht auf weiche Oberflächen. Es besteht Brandgefahr.
- Stellen Sie stets sicher, dass die Netzspannung mit der auf dem Typenschild des Ladegeräts angegebenen Spannung übereinstimmt.
- Verwenden Sie das Ladegerät niemals, wenn Kabel, Stecker oder das Gehäuse durch äußere Einwirkungen beschädigt wurden. Bringen Sie das Ladegerät in diesem Fall zur nächstgelegenen Servicestelle.
- Öffnen Sie das Ladegerät nicht.

Sicherheitshinweise für Akkus

- Laden Sie Akkus ausschließlich mit dem vom Hersteller angegebenen Ladegerät auf. Ein Ladegerät, das für einen bestimmten Akkutyp geeignet ist, kann bei Verwendung mit einem anderen Akku Brandgefahr verursachen.
- Verwenden Sie Elektrowerkzeuge nur mit den dafür vorgesehenen Akkus. Die Verwendung anderer Akkus kann zu Verletzungen oder Bränden führen.
- Bewahren Sie den Akku, wenn er nicht in Gebrauch ist, fern von metallischen Gegenständen wie Büroklammern, Münzen, Schlüsseln, Nägeln, Schrauben oder anderen kleinen Metallteilen auf, die eine Verbindung zwischen den Kontakten herstellen können. Ein Kurzschluss der Akkukontakte kann Verbrennungen oder einen Brand verursachen.
- Unter missbräuchlichen Bedingungen kann Flüssigkeit aus dem Akku austreten. Vermeiden Sie den Kontakt. Bei versehentlichem Kontakt mit Wasser abspülen. Gelangt Flüssigkeit in die Augen, suchen Sie zusätzlich einen Arzt auf. Aus dem Akku austretende Flüssigkeit kann Reizungen oder Verbrennungen verursachen.
- Lassen Sie Ihr Elektrowerkzeug ausschließlich von qualifiziertem Fachpersonal und nur unter Verwendung identischer Ersatzteile warten oder reparieren. Dadurch wird sichergestellt, dass die Sicherheit des Elektrowerkzeugs erhalten bleibt.

Warnung:
Während der Verwendung von Werkzeugen mit Akkubetrieb müssen grundlegende Sicherheitsmaßnahmen eingehalten werden, um Brandgefahr, Austreten von Elektrolyt und Verletzungen zu vermeiden. Dazu gehören unter anderem folgende Vorsichtsmaßnahmen:

- Stellen Sie sicher, dass der verwendete Akku für das jeweilige Werkzeug geeignet ist.
- Achten Sie darauf, dass die Außenseite des Akkus sauber und trocken ist, bevor er in das Ladegerät eingesetzt wird.
- Laden Sie den Akku ausschließlich mit dem vom Hersteller empfohlenen Ladegerät. Die Verwendung eines ungeeigneten Ladegeräts kann zu elektrischem Schlag, Überhitzung oder zum Austreten korrosiver Flüssigkeit aus dem Akku führen.
- Tritt Elektrolyt aus, vermeiden Sie den Kontakt mit der Haut. Bei einem Leck den betroffenen Bereich mit Wasser abspülen. Bei Kontakt mit Augen oder Schleimhäuten sofort einen Arzt aufsuchen.
- Stellen Sie sicher, dass das Gerät ausgeschaltet ist, bevor der Akku eingesetzt wird. Das Einsetzen eines Akkus in ein eingeschaltetes Gerät kann zu Unfällen führen.

- Verwenden Sie das Gerät nur mit dem in dieser Anleitung angegebenen Akkutyp. Die Verwendung eines anderen Akkutyps kann zu schweren Verletzungen und Brandgefahr führen.
- Bewahren Sie den Akku, wenn er nicht in Gebrauch ist, fern von metallischen Gegenständen wie Büroklammern, Münzen, Schlüsseln oder anderen kleinen Metallteilen auf, die einen Kurzschluss verursachen können.
- Entsorgen Sie Akkus ordnungsgemäß. Achten Sie auf eine fachgerechte Entsorgung:
    - Nicht ins Feuer werfen
    - Nicht ins Wasser werfen
    - Nicht in Flüsse oder Gewässer entsorgen
    - In dafür vorgesehenen Sammelbehältern entsorgen

3. AUF DEM PRODUKT ANGEBRACHTE SYMBOLE

In diesem Handbuch sowie auf dem Produkt selbst werden Symbole verwendet, um auf mögliche Gefahren hinzuweisen. Diese Sicherheitssymbole und ihre Erläuterungen müssen vollständig verstanden werden. Bitte beachten Sie: Die Warnhinweise allein beseitigen keine Gefahren und ersetzen nicht die notwendigen Sicherheitsmaßnahmen zur Unfallvermeidung.

	Betriebsanleitung vor der Verwendung sorgfältig lesen.
	Gefahr von Verletzungen durch umherfliegende Teile. Unbeteiligte Personen vom Gefahrenbereich fernhalten.
	Augenschutz tragen.
	Gehörschutz tragen.
	Nicht Regen oder Feuchtigkeit aussetzen.
	Akku vor Wartungsarbeiten entfernen.
	Elektroaltgeräte dürfen nicht über den Hausmüll entsorgt werden. Bitte führen Sie diese einer geeigneten Recyclingstelle zu. Erkundigen Sie sich bei Ihrer örtlichen Behörde oder Ihrem Händler nach entsprechenden Entsorgungsmöglichkeiten.
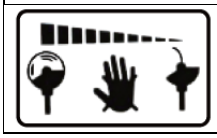	Graskopf während des Betriebs nicht berühren.

	**Warnung:** Lesen Sie vor der Benutzung des Geräts die Bedienungsanleitung und die Sicherheitshinweise sorgfältig durch. Bewahren Sie diese Anleitung auf.
	Der Geräuschpegel überschreitet 96 dB nicht.
	Dieser Lithium-Ionen-Akku ist recycelbar. Beachten Sie die geltenden Recyclingvorschriften.
	Der Akku darf nicht vom Benutzer gewartet oder repariert werden. Servicearbeiten dürfen nur von qualifiziertem Fachpersonal durchgeführt werden.
	Brandgefahr. Akku und Ladegerät von Hitze, Funken und offenen Flammen fernhalten.
	Nicht mit Wasser in Berührung bringen. Nicht mit Wasser reinigen oder löschen. Wasser kann Brand-, Explosions- oder Kurzschlussgefahr verursachen.
	Zulässiger Temperaturbereich beachten. Akku oder Ladegerät nicht Temperaturen über 40 °C aussetzen.
	Dieses Gerät darf nur in Innenräumen verwendet werden.
	Gerät der Schutzklasse II mit doppelter Isolierung. Ein Schutzleiteranschluss ist nicht erforderlich.
	Gerät ist mit einer Sicherung vom Typ T5A (träge) abgesichert.
CE	CE-Kennzeichen Das Produkt entspricht den Anforderungen und Vorschriften der Europäischen Gemeinschaft.

4. PRODUKTBESCHREIBUNG

Bitte prüfen Sie die Vollständigkeit des Artikels entsprechend dem beschriebenen Lieferumfang. Bei defekten Teilen wenden Sie sich bitte an unser FUXTEC Kundenservice.

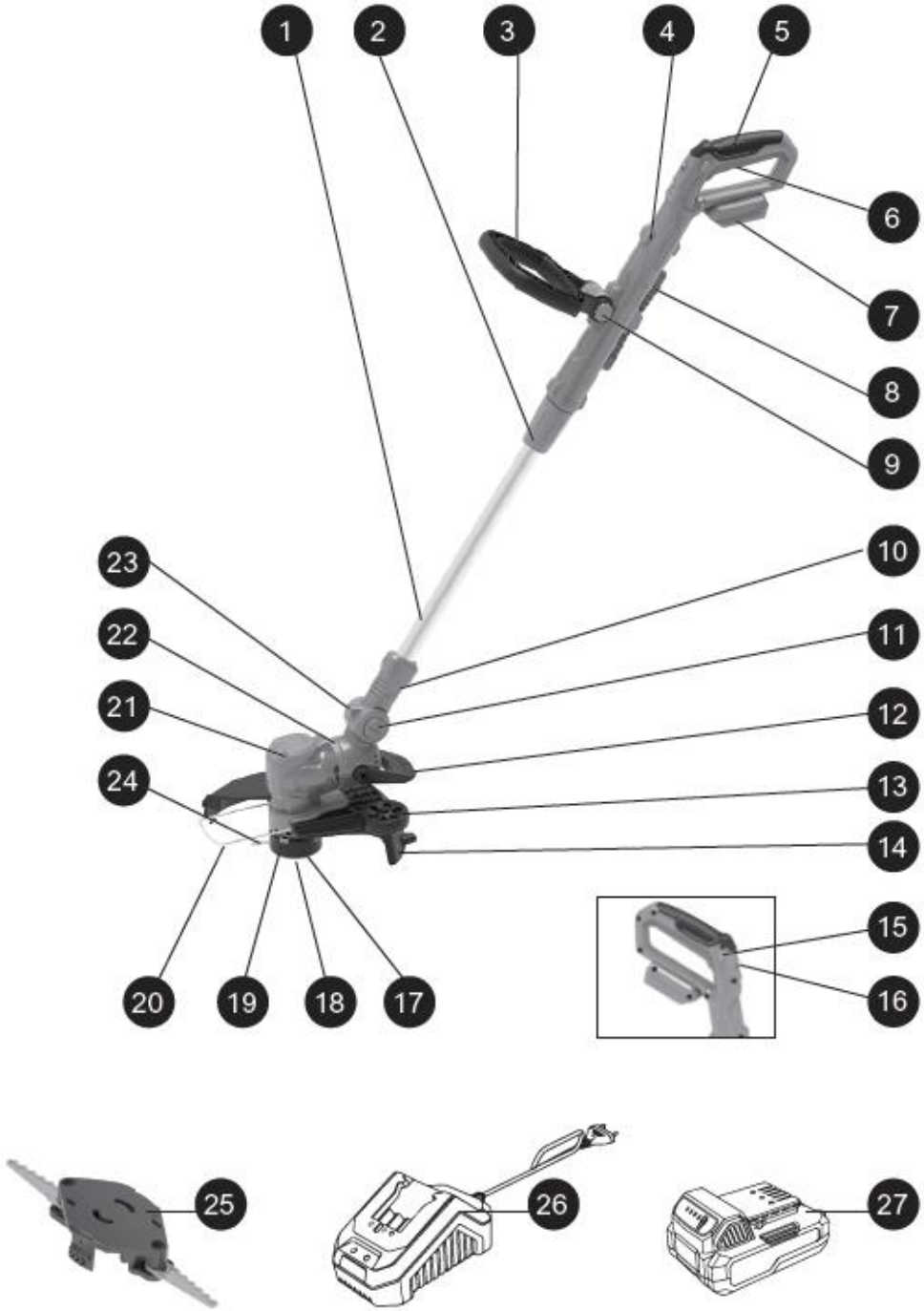

1. Aluminiumrohr
2. Verriegelungshülse für Stange
3. Zusatzgriff
4. Linker und rechter oberer Griff
5. Gummigriff am Hauptgriff
6. Abzug
7. Akku-Fußplatte
8. Messer
9. Taste
10. Drehgehäuse
11. Winkelverstelltaste
12. Pedal
13. Trimmrad
14. Schutzabdeckung
15. Einschaltsperre
16. Drehzahlregler
17. Lüfterrad
18. Spulenabdeckung
19. Fadelauslösetaste
20. Schutzrahmen
21. Gerätegehäuse
22. Befestigungsring
23. Drehgehäuse
24. Schneidfaden
25. Messerhalter
26. Ladegerät
27. Akku

5. MONTAGE

Montage des Geräts

Hinweis:
Entnehmen Sie das Gerät sowie sämtliches Zubehör aus der Verpackung. Bewahren Sie das Verpackungsmaterial außerhalb der Reichweite von Kindern und anderen Personen auf.

- Nehmen Sie das Gerät aus dem Verpackungskarton.
- Lösen Sie die Gewindehülse, ziehen Sie das Aluminiumrohr nach außen und stellen Sie die gewünschte Länge ein. Ziehen Sie anschließend die Gewindehülse wieder fest (Abb. 1).

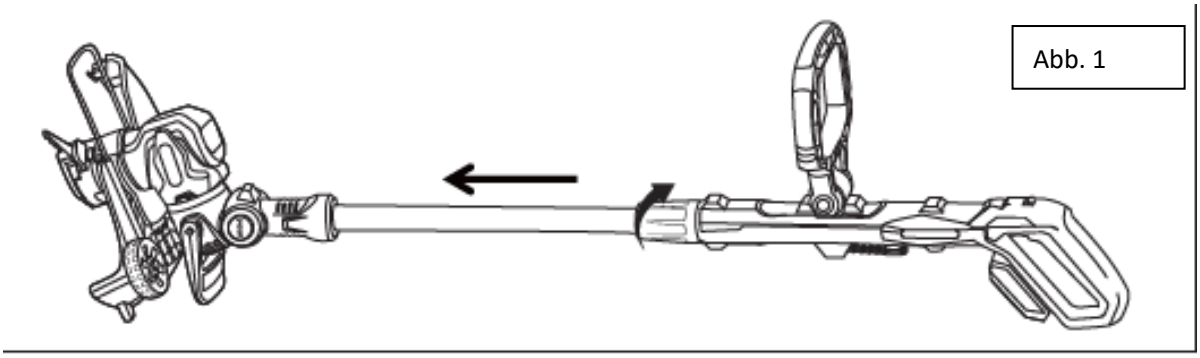

Abb. 1

- Setzen Sie die Schutzabdeckung in den Graskopf in Pfeilrichtung ein (siehe obere linke Ecke, Abbildung 2). Sobald der Haken der Schutzabdeckung vollständig in der Nut eingerastet ist, gilt das Gerät als montiert (Abbildung 3).
  In diesem Zustand kann die Position des Pflanzenschutzbügels eingestellt werden. Ziehen Sie den Pflanzenschutzbügel für den Betrieb vollständig heraus.

Abb. 2

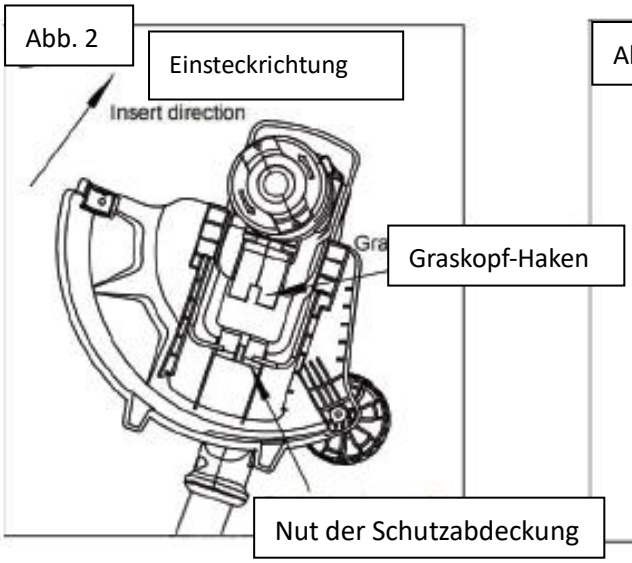

Abb. 3

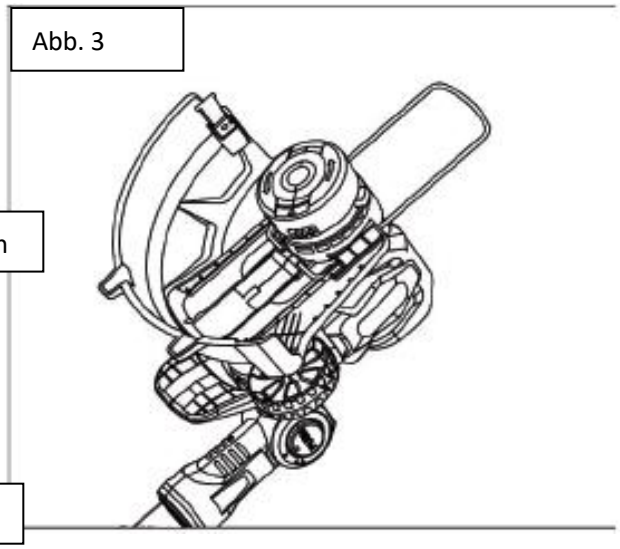

Abb. 4

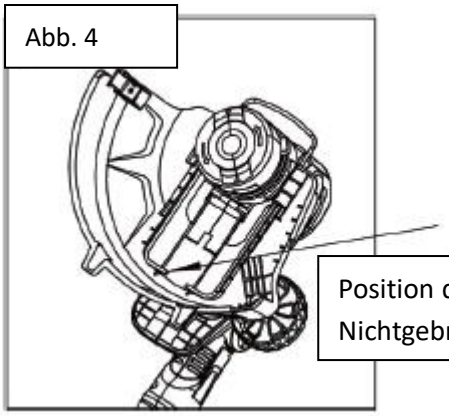

Position des Pflanzenschutzbügels bei Nichtgebrauch

- Nach Beendigung der Arbeit kann der Pflanzenschutzbügel wieder in die Schutzabdeckung eingeschoben werden, wie in Abbildung 4 dargestellt.

Abb. 5

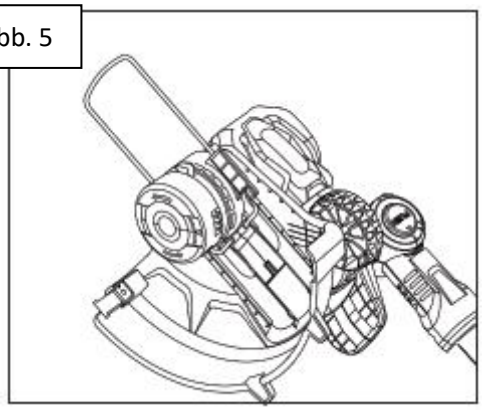

- Bringen Sie den Fadenhalte-Ring am Gehäuse an (Abbildung 5).

Montageanleitung für den Schneidfaden

Hinweis:
Halten Sie Hände und Finger von scharfen Bauteilen fern, die zur Begrenzung der Fadenlänge dienen, sofern vorhanden.

Abb. 6

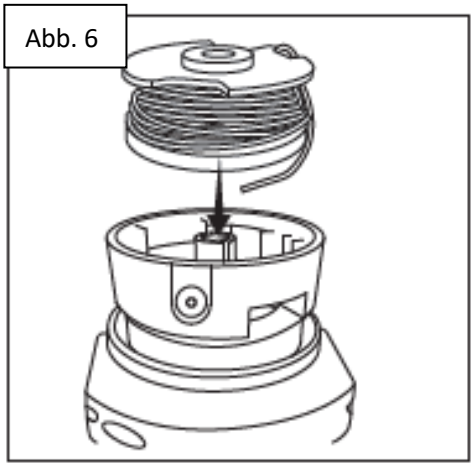

- Setzen Sie entsprechend den Markierungen auf der Abdeckung des Schneidkopfs das Ende des Schneidfadens mit den Nieten in die dafür vorgesehenen Öffnungen auf der Pfeilseite ein (Abbildung 6).

- Führen Sie das andere Ende des Schneidfadens durch die kleine runde Öffnung an der Seite (Abbildung 7).

Abb. 7

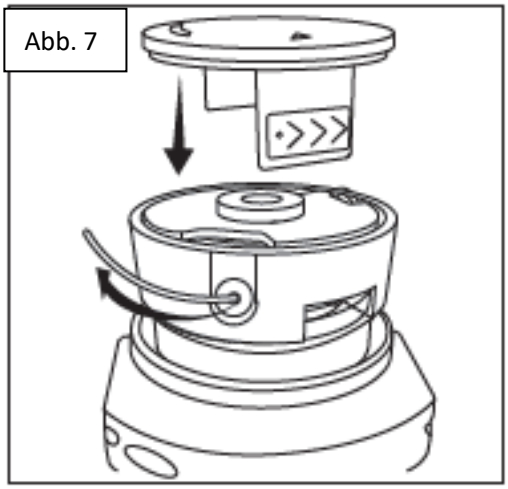

6. INBETRIEBNAHME

Bestimmungsgemäße Verwendung

Dieser Trimmer ist zum Schneiden von Rasenkanten und für kleinere Rasenflächen in privaten Gärten vorgesehen. Der Trimmer darf nicht in öffentlichen Gärten, Parks, auf Sportanlagen, auf Straßen sowie in der Land- und Forstwirtschaft verwendet werden.
Aufgrund möglicher Unfallgefahren darf der Trimmer nicht verwendet werden für:

- das Schneiden von Büschen und Hecken
- das Schneiden von Blumen

Aus Sicherheitsgründen ist der Trimmer nicht für Personen unter 16 Jahren sowie für Personen geeignet, die mit der Handhabung des Geräts nicht vertraut sind.

Ladevorgang

Abb. 8

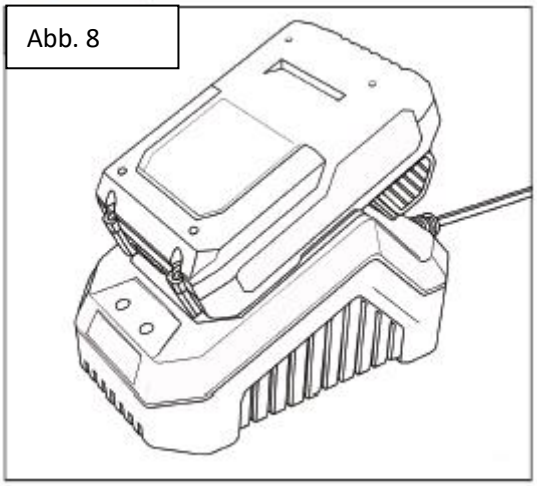

Akkuladegerät (Abbildung 8).
Der Lithium-Ionen-Akku kann jederzeit geladen werden und entwickelt auch bei teilweiser Entladung keinen Memory-Effekt. Es ist nicht erforderlich, den Akku vor dem erneuten Laden vollständig zu entladen. Entnehmen Sie den Akku aus dem Gerät, wenn es für Sie und Ihre Arbeit sinnvoll ist. Sie können den Akku vor einem längeren oder intensiven Einsatz vollständig aufladen.
Aufgrund der Eigenschaften von Lithium-Ionen-Akkus ist ein vollständiges Laden nur dann erforderlich, wenn der Akku nahezu entladen ist.
Das Ende des Ladevorgangs wird dadurch angezeigt, dass die Leistung des Geräts deutlich abnimmt.
Laden Sie den Akku nach Bedarf auf. Verwenden Sie das Gerät ausschließlich mit den dafür vorgesehenen Akkus. Die Verwendung anderer Akkus kann zu Verletzungen oder Brandgefahr führen.
Bewahren Sie den Akku, wenn er nicht in Gebrauch ist, fern von metallischen Gegenständen wie

Büroklammern, Münzen, Schlüsseln, Nägeln, Schrauben oder anderen kleinen Metallteilen auf, die eine Verbindung zwischen den Kontakten herstellen können. Ein Kurzschluss der Akkukontakte kann Verbrennungen oder einen Brand verursachen.
Unter missbräuchlichen Bedingungen kann Flüssigkeit aus dem Akku austreten. Vermeiden Sie den Kontakt. Bei versehentlichem Kontakt mit Wasser abspülen. Gelangt Flüssigkeit in die Augen, suchen Sie zusätzlich einen Arzt auf. Aus dem Akku austretende Flüssigkeit kann Reizungen oder Verbrennungen verursachen.

Akku laden

Der Lithium-Ionen-Akku wird teilgeladen ausgeliefert. Laden Sie den Akku vor der ersten Inbetriebnahme vollständig auf. Ein vollständig geladener 4-Ah-Akku benötigt bei einer Umgebungstemperatur zwischen 0 °C und 40 °C etwa 2 Stunden Ladezeit.

- Schließen Sie das Ladegerät an eine Stromquelle an. Die grüne Kontrollleuchte am Ladegerät leuchtet auf und zeigt an, dass das Ladegerät mit Strom versorgt wird.
- Schieben Sie den Akku vollständig in das Ladegerät. Die rote Kontrollleuchte am Ladegerät leuchtet auf und zeigt an, dass der Ladevorgang aktiv ist.
- Nach Abschluss des Ladevorgangs erlischt die rote Kontrollleuchte und die grüne Kontrollleuchte leuchtet auf.

Hinweis:
Der Akku kann sich während des Ladevorgangs erwärmen. Dies ist normal. Ist der Akku nach längerem Betrieb im Gerät heiß, lassen Sie ihn vor dem Laden auf Raumtemperatur abkühlen. Dies verlängert die Lebensdauer des Akkus.

Warnung:
Trennen Sie den Akku vor Montagearbeiten, Einstellungen oder dem Wechsel von Zubehör immer vom Gerät.
Zum Entfernen des Akkus (Abbildung 9):

- Drücken Sie die Akku-Entriegelungstaste an der Vorderseite des Akkus.
  Ziehen Sie den Akku aus dem Gerät heraus.

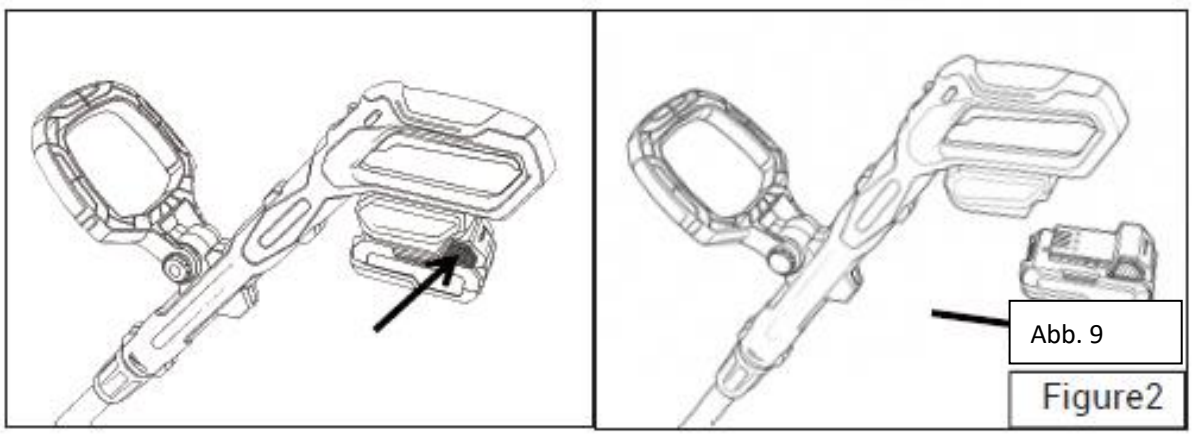

Abb. 9
Figure2

Warnung:
Entfernen Sie vor allen Einstellarbeiten am Gerät stets den Akku. Lesen Sie die folgenden Hinweise sorgfältig durch, bevor Sie das Akku-Gerät in Betrieb nehmen.
Laden Sie den Akku mit dem Ladegerät auf.

Akkuladestand anzeigen

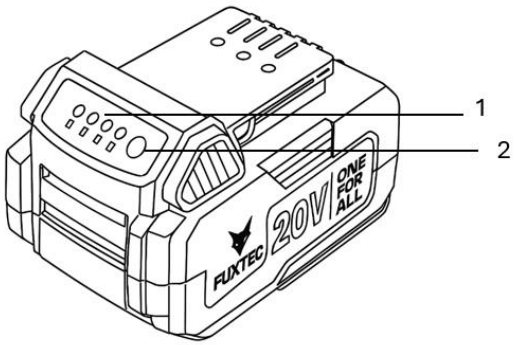

1. Kontrollleuchte
2. CHECK-Taste

Drücken Sie die CHECK-Taste am Akku, um den aktuellen Ladezustand anzuzeigen.
Die Kontrollleuchten leuchten für einige Sekunden auf und zeigen den verbleibenden Akkustand an.

Anzeige			Akkuladestand
Leuchtet	Erloschen	Blinkt	
			75 % – 100 %
			50 % – 75 %
			25 % – 50 %
			0 % – 25 % Akku laden
			Akku möglicherweise defekt

Hinweis:
Der auf der Kontrollanzeige angezeigte Ladezustand kann je nach Einsatzbedingungen und Umgebungstemperatur leicht vom tatsächlichen Wert abweichen.

Start und Ausschalten

- Setzen Sie den Akku in das Akkufach ein.

- Halten Sie den Zusatzgriff mit der linken Hand und den Hauptgriff des Trimmers mit der rechten Hand (Abbildung 10).

Abb. 10

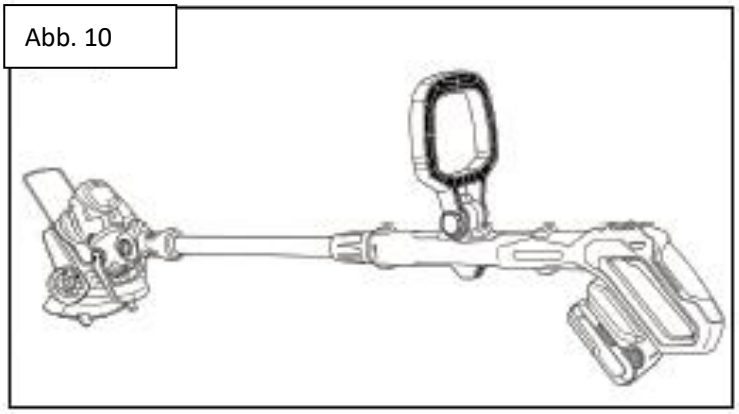

- Drücken Sie zuerst die Einschaltsperre (durch Pfeil 2 in Abbildung 11 gekennzeichnet), und halten Sie anschließend den Abzug gedrückt (durch Pfeil 1 in Abbildung 11 gekennzeichnet), um das Gerät zu starten.
- Mit den Tasten „H“ (hohe Geschwindigkeit) und „L“ (niedrige Geschwindigkeit) am Griff (durch Pfeil 3 in Abbildung 11 gekennzeichnet) kann die Drehzahl eingestellt werden.
- Zum Ausschalten des Rasentrimmers lassen Sie den Abzug los.

Abb. 11

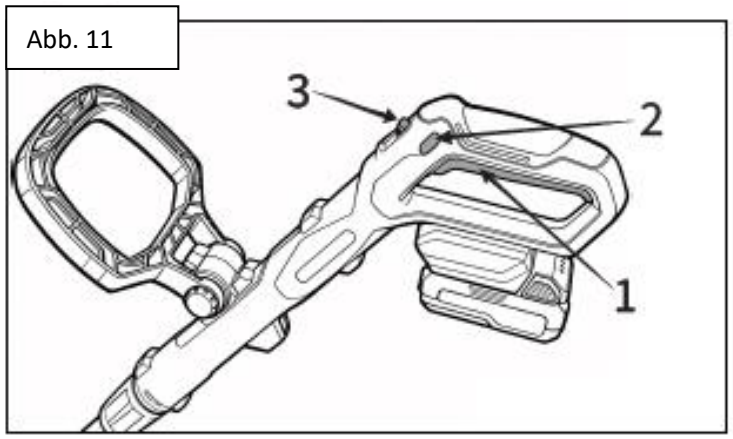

Hinweis:
Nach der Benutzung den Akku aus dem Gerät entfernen.

Einstellung des Schneidwinkels

Drücken Sie das Fußpedal nach unten, um den Graskopf zu entriegeln (Abbildung 1). Mit Hilfe des Fußes oder durch Abstützen auf dem Boden kann der Graskopf um 90° gedreht werden.

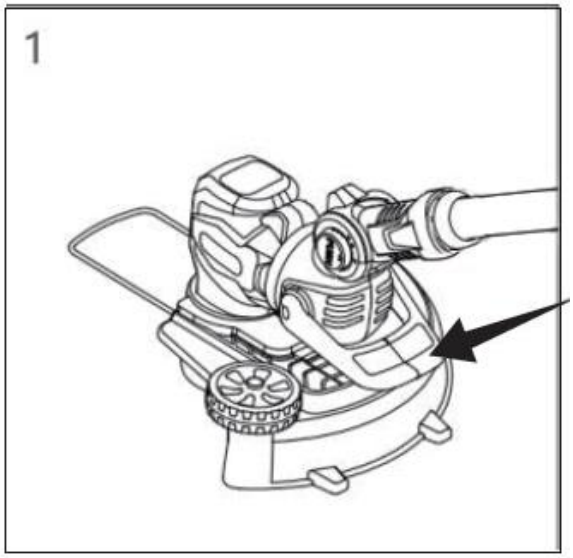

Das Gerät verriegelt dabei automatisch und erreicht die in Abbildung 2 dargestellte Position. In dieser Stellung kann der Rasenkantenschnitt durchgeführt werden; die Räder an der Schutzabdeckung dienen dabei als Unterstützung.

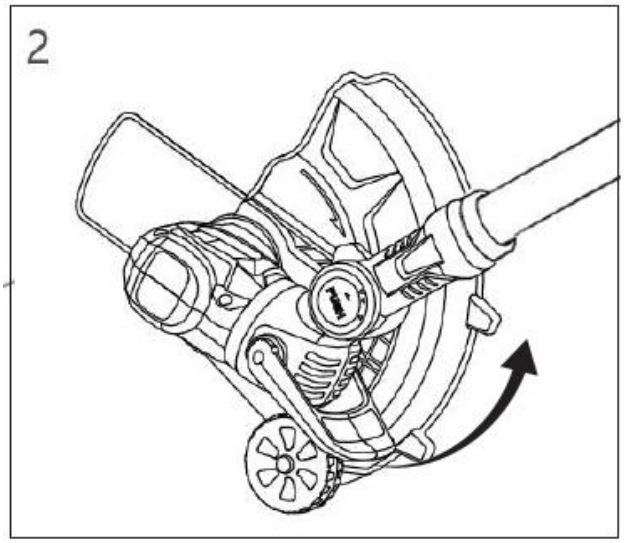

Um das Gerät wieder in die Ausgangsposition zurückzuführen, drücken Sie erneut das Fußpedal nach unten, um den Graskopf zu entriegeln. Drehen Sie den Graskopf mit Hilfe des Fußes und des Bodens zurück, bis er wieder um 90° ausgerichtet ist. Das Gerät verriegelt automatisch und kehrt in die ursprüngliche Position zurück (Abbildung 3).

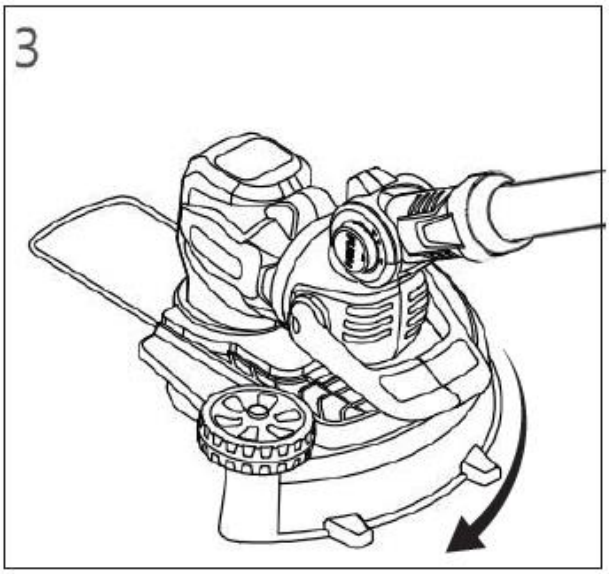

Einstellung des Zusatzgriffs

Drücken Sie die Taste nach innen, um den Winkel des Zusatzgriffs einzustellen. Nachdem der gewünschte Winkel eingestellt ist, lassen Sie die Taste los und warten Sie, bis sie vollständig wieder herausgesprungen ist. Der Winkel des Zusatzgriffs ist dann sicher fixiert.

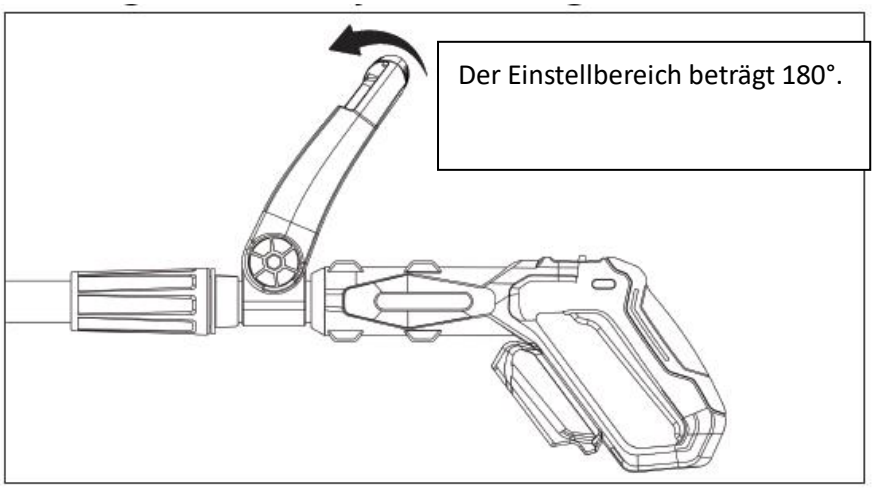

Der Zusatzgriff kann in insgesamt 10 Rastpositionen eingestellt werden.

7. REINIGUNG UND WARTUNG

Warnung:
Entfernen Sie vor allen Arbeiten am Gerät stets den Akku.

Hinweis:
Um eine lange Lebensdauer und einen zuverlässigen Betrieb sicherzustellen, führen Sie die folgenden Wartungsarbeiten regelmäßig durch.
Überprüfen Sie das Gerät regelmäßig auf offensichtliche Mängel wie lockere Befestigungen sowie verschlissene oder beschädigte Bauteile.
Stellen Sie sicher, dass Abdeckungen und Schutzvorrichtungen unbeschädigt sind und korrekt montiert sind. Führen Sie erforderliche Wartungs- oder Reparaturarbeiten vor der weiteren Verwendung durch.
Sollte der Trimmer trotz sorgfältiger Herstellung und Prüfung einmal ausfallen, dürfen Reparaturen ausschließlich durch einen autorisierten Kundendienst durchgeführt werden.

Austausch der Fadenspule

- Drücken Sie die Tasten auf beiden Seiten der Spulenabdeckung.

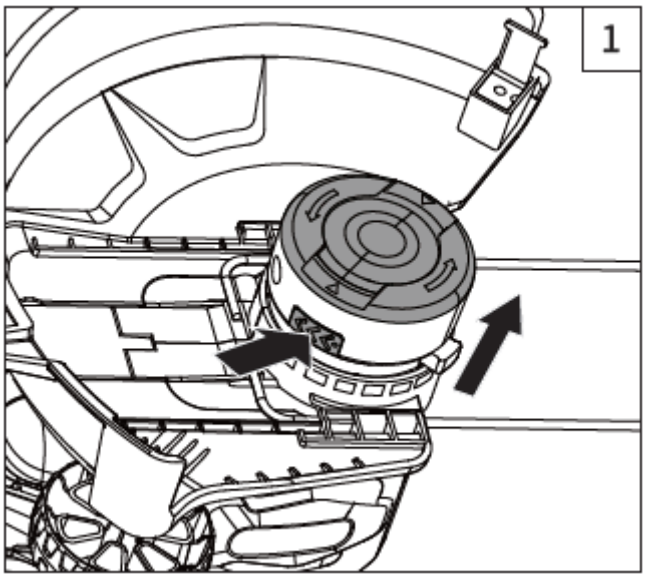

- Nehmen Sie die Spulenabdeckung ab und entnehmen Sie die leere Spule.

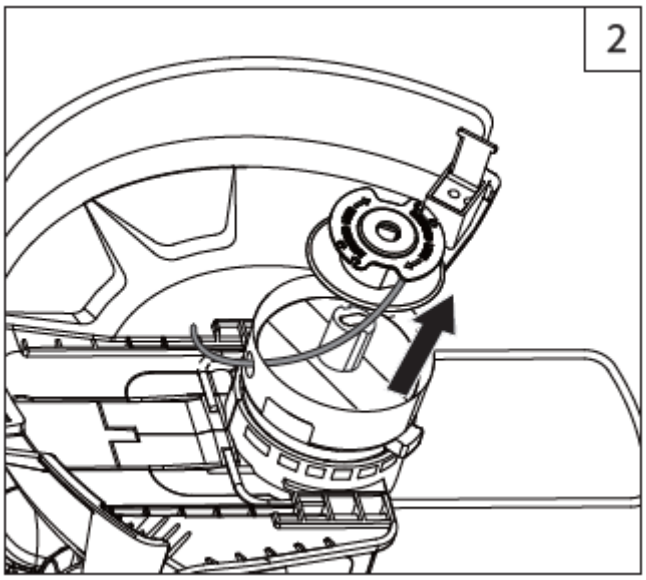

- Setzen Sie eine neue Spule ein und schließen Sie sie mit der Spulenabdeckung.

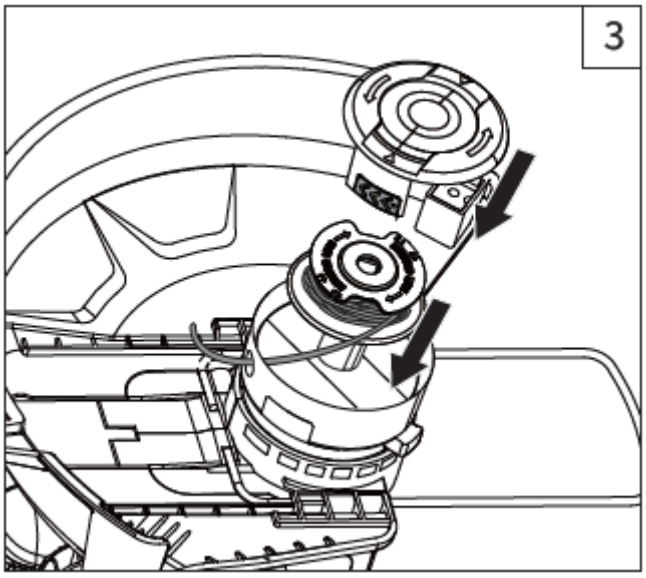

8. INSTANDHALTUNG

Verwenden Sie nur Originalzubehör und Original-Ersatzteile.
Nur ein regelmäßig gewartetes und behandeltes Gerät kann als zufriedenstellende Hilfe dienen.
Unzureichende Wartung und Pflege kann zu unvorhergesehenen Unfällen und Verletzungen führen.

9. FEHLERBEHEBUNG

Die folgende Tabelle enthält Prüfungen und Maßnahmen, die Sie durchführen können, wenn das Gerät nicht ordnungsgemäß funktioniert.
Sollten die angegebenen Maßnahmen das Problem nicht identifizieren oder beheben, wenden Sie sich bitte an den Kundendienst.
Überprüfen Sie das Gerät auf Beschädigungen, wenn es mit einem harten Gegenstand in Kontakt gekommen ist oder wenn ungewöhnlich starke Vibrationen auftreten.

Warnung:
Schalten Sie das Gerät aus und entfernen Sie vor der Fehlersuche den Akku.

Fehlercode	Ursache	Lösung
E1	Unterspannung des Akkus	Akku aufladen.
E2	Überspannung des Akkus	Einen mit dem Produkt kompatiblen Akku verwenden.
E3	Übertemperatur des Geräts	Warten, bis das Gerät abgekühlt ist, und anschließend neu starten.
E4	Überlastung des Geräts	Abzug loslassen und das Gerät neu starten.
E5	Überstromschutz aktiviert	Abzug loslassen und neu starten. Falls das Gerät weiterhin nicht startet oder nicht normal läuft, den Kundendienst kontaktieren.
E6	Blockieren des Geräts	Abzug loslassen und das Gerät neu starten.
E7	Übertemperatur oder Fehlfunktion des Akkus	Warten, bis der Akku abgekühlt ist, und neu starten. Falls das Gerät weiterhin nicht startet, den Akku durch einen kompatiblen Akku ersetzen.
E8	Schutz vor unbeabsichtigtem Start	Abzug loslassen und das Gerät neu starten.
E9	Systemfehler	Abzug loslassen und neu starten. Falls das Gerät weiterhin nicht startet oder nicht normal läuft, den Kundendienst kontaktieren.

10. ZUBEHÖR UND ERSATZTEILE

Verwenden Sie nur Originalzubehör und Ersatzteile, um die Sicherheit und einwandfreie Funktion des Geräts sicherzustellen. Weitere Informationen finden Sie unter www.FUXTEC.com.

11. ALLGEMEINE BESCHREIBUNG

Artikelnummer: FX-E1RT20PRO
Artikelbezeichnung: FUXTEC Akku Rasentrimmer

12. TECHNISCHE DATEN

Typ	Spezifikation
Schneidfaden	Ø 1,6 mm × 4 m
Betriebstemperatur	−10 °C bis +50 °C

Nettogewicht	2,12 kg
Antriebsart	Akku
Nennspannung	20 V
Nenndrehzahl	7000 U/min (niedrige Stufe), 8500 U/min (hohe Stufe)
Leistung	180 W
Maximale Motordrehzahl	8500 U/min
Starteinrichtung	Seilzugstarter
Schallleistungspegel LWA (gemessen)	91,9 dB(A)
Schallleistungspegel LWA (garantiert)	94 dB(A)
Schalldruckpegel LpA	78,5 dB(A)
Akkutechnologie	Li-Ion
Steckertyp	EU-Stecker (Typ F, VDE-konform)
Akkuspannung	18 V DC (max. 20 V DC)
Anzahl Akkus	1
Akkukapazität	2 Ah
Akkulaufzeit mit einem 2-Ah-Akku	20-25 Minuten
Kabellänge (Ladegerät)	1,5 m
Schnittbreite	28 cm (Nylonfaden) / 24 cm (Kunststoffmesser)
Schneidsystem	Faden / Messer
Werkzeugloser Faden-/Messerwechsel	Ja
Durchmesser Kunststoffmesser	24 cm (PA66)
Antriebswelle	9-Zahn
Schaft	Elliptisches Aluminiumrohr (22 × 30 mm)
Antivibrationssystem	Ja
Vibration am Handgriff	≤2.5m/s²
Teleskopfunktion	Ja
Teleskoplänge (Verstellbereich)	0–26 cm
Tragegurt	Ja
Griffausführung	Doppelgriff
Schwertlänge	43 × 44 mm
Schnittlänge	28 cm
Abmessungen (L × B × H)	129 × 28 × 37,5 cm
Schutzart (IP)	IP0

13. LIEFERUMFANG

Bezeichnung	**Artikelnummer**
FUXTEC Akku Rasentrimmer	FX-E1RT20PRO
Akku*	FX-E1B2AH
Ladegerät*	FX-E1LG2A
Bedienungsanleitung	

* Ausschließlich im Lieferumfang eines Sets enthalten.

14. GEWÄHRLEISTUNG

Die Gewährleistungsfrist beginnt mit dem Datum des Kaufs. Bitte bewahren Sie den Kaufbeleg als Nachweis sorgfältig auf. Die Gewährleistung umfasst keine Verschleißteile und gilt nicht für Schäden, die durch unsachgemäßen Gebrauch, unsachgemäße Handhabung, Gewaltanwendung, technische Veränderungen, die Verwendung nicht zugelassener Zubehörteile oder Ersatzteile sowie durch Reparaturversuche durch nicht autorisierte Personen verursacht wurden. Gewährleistungsarbeiten dürfen ausschließlich von autorisierten Fachbetrieben oder Servicepartnern durchgeführt werden. Diese Bedingungen gelten ergänzend zu den gesetzlichen Gewährleistungsrechten, die je nach Land unterschiedlich geregelt sein können.

15. HINWEIS ZUR KONFORMITÄTSERKLÄRUNG

Wir bestätigen, dass dieses Produkt den geltenden europäischen Richtlinien und Sicherheitsanforderungen entspricht und die CE-Kennzeichnung trägt. Die vollständige EU-Konformitätserklärung (DoC) steht Ihnen auf unserer Website unter www.fuxtec.com im Bereich "Konformitäterklärung" zur Verfügung.

16. ENTSORGUNG

Das Verpackungsmaterial besteht überwiegend aus recyclingfähigen Materialien. Bitte entsorgen Sie sämtliche Verpackungsbestandteile entsprechend den lokalen Vorschriften zur Abfalltrennung. Durch das Recycling der Verpackung leisten Sie einen wertvollen Beitrag zum Umweltschutz und zur nachhaltigen Nutzung von Ressourcen.
Dieses Produkt darf nicht mit dem normalen Hausmüll entsorgt werden. Gemäß der europäischen Richtlinie 2012/19/EU über Elektro- und Elektronik-Altgeräte (WEEE – Waste Electrical and Electronic Equipment) muss das Gerät am Ende seiner Lebensdauer an einer zugelassenen Sammelstelle für Elektro- und Elektronik-Altgeräte abgegeben werden.
Die ordnungsgemäße Entsorgung und das Recycling der Materialien tragen zum Schutz der Umwelt und der menschlichen Gesundheit bei. Weitere Informationen zur Rückgabe und Entsorgung erhalten Sie bei Ihrer örtlichen Abfallbehörde oder bei dem Händler, bei dem Sie das Produkt erworben haben.

17. KUNDENSERVICE

Bei Fragen zu Gewährleistung, Reparatur oder Ersatzteilen wenden Sie sich bitte an:
FUXTEC GmbH
Kappstraße 69
71083 Herrenberg
Deutschland
Telefon: 070329560888
E-Mail: info@fuxtec.de
Hinweis: Bitte senden Sie keine Retouren oder Reparaturen an diese Adresse. Für Rücksendungen im

Gewährleistungsfall wenden Sie sich bitte an unseren Kundenservice.

18. URHEBERSCHUTZ

© 2025 By FUXTEC GmbH
Alle Rechte vorbehalten. Die Inhalte dieser Anleitung sind urheberrechtlich geschützt. Ihre Verwendung ist im Rahmen der Bedienung zulässig. Eine darüberhinausgehende Verwendung oder Vervielfältigung ist ohne schriftliche Genehmigung der FUXTEC GmbH nicht gestattet. Die FUXTEC GmbH behält sich vor, Änderungen innerhalb dieser Bedienungsanleitung auch ohne vorherige Kommunikation durchzuführen.

ENGLISH VERSION

19. INTRODUCTION AND SAFETY

General Information

Read this original operating manual carefully before using the product for the first time and follow all instructions. Keep the document in a safe place for future reference or for subsequent owners. Familiarize yourself with the functions and proper use of the product. Observe all safety instructions listed in the service manual. Always act responsibly and considerately towards third parties. The operator is responsible for accidents or hazards caused to third parties.

Intended use

The product may only be used for its intended purpose. Any other use is considered improper. The user or operator is solely liable for any resulting damage or injury of any kind; the manufacturer accepts no responsibility for this. Please note that the product is not designed for commercial, craft or industrial use. Any warranty or liability is excluded if the product is used in such areas of application or comparable activities.
Do not allow anyone who has not read and understood these instructions in full to assemble, commission, adjust, or operate the product. This product is intended exclusively for well-insulated rooms or for non-permanent use.

Safety instructions

Read all safety instructions, operating instructions, illustrations, and technical information supplied with the product. Failure to follow these instructions may result in serious injury or damage. The operator is obliged to use the product as intended, to pay attention to the environment, and to take special care of other people, especially children. Always adhere to the specified safety guidelines.

20. GENERAL SAFETY INSTRUCTIONS

Instructions for using this manual

Graphic representations

All important components of the device are illustrated and explained in this manual. The operating and handling instructions are supported by corresponding illustrations.

Warning:
For your own safety, read and understand these instructions before use.
Keep these instructions for future reference.

General safety instructions for power tools

a) When operating a power tool outdoors, use only extension cords that are suitable for outdoor use. Using a cord suitable for outdoor use reduces the risk of electric shock.
b) If operating a power tool in a damp environment is unavoidable, use a power supply protected by a residual current device (RCD). Using an RCD reduces the risk of electric shock.

Personal safety

- Stay alert, pay attention to what you are doing, and use common sense when operating power tools. Do not use a power tool while you are tired or under the influence of drugs, alcohol, or medication. A moment of inattention while operating power tools may result in serious personal injury.
- Use personal protective equipment. Always wear suitable eye protection. The use of protective equipment such as a dust mask, non-slip safety shoes, a hard hat, or hearing protection, depending on the conditions of use, reduces the risk of injury.
- Prevent accidental start-up. Ensure that the switch is in the off position before connecting the device to the power supply or battery, picking it up, or carrying it. Carrying power tools with your finger on the switch or switching on devices with the switch engaged can lead to accidents.
- Remove any adjusting tools or wrenches before switching on the power tool. A tool or wrench attached to the rotating part of the power tool may result in injury.
- Avoid awkward body positions. Always keep your footing secure and your balance steady. This will help you control the power tool in unexpected situations.
- Wear suitable clothing. Do not wear loose clothing or jewelry. Keep hair, clothing, and jewelry away from moving parts. Loose clothing, jewelry, or long hair can be caught in moving parts.
- If devices are provided for connecting dust extraction or collection equipment, ensure that they are connected and used correctly. The use of such equipment can reduce dust-related hazards.
- Do not let frequent use of tools lull you into a false sense of security and do not ignore safety principles. Careless actions can result in serious injury in a fraction of a second.

Use and care of power tools

- Do not overload the power tool. Use the power tool that is suitable for your application. The right power tool will do the job better and safer when used as intended.
- Do not use the power tool if it cannot be switched on or off with the switch. A power tool that cannot be controlled with the switch is dangerous and must be repaired.
- Disconnect the power plug from the power source and/or remove the battery, if removable,

before making adjustments, changing accessories, or storing the power tool. These preventive safety measures reduce the risk of accidental starting.

- Keep power tools out of the reach of children and do not allow persons unfamiliar with the power tool or these instructions to operate the power tool. Power tools are dangerous in the hands of untrained users.
- Maintain power tools and accessories carefully. Check for misalignment or binding of moving parts, damage, or any other condition that may affect the power tool's operation. Have damaged power tools repaired before use. Many accidents are caused by poorly maintained power tools.
- Keep cutting tools sharp and clean. Properly maintained cutting tools with sharp cutting edges are less likely to jam and are easier to control.
- Use power tools, accessories, insert tools, etc. in accordance with these instructions and taking into account the working conditions and the task to be performed. Using the power tool for applications other than those intended can lead to dangerous situations.
- Keep handles and gripping surfaces dry, clean, and free of oil and grease. Slippery handles and gripping surfaces do not allow for safe handling and control of the power tool in unexpected situations.

Use and care of cordless tools

- Only charge batteries with the charger specified by the manufacturer. A charger that is suitable for one type of battery may create a risk of fire when used with another battery.
- Only use power tools with the batteries intended for them. Using other batteries may result in injury or fire.
- When not in use, store the battery away from metal objects such as paper clips, coins, keys, nails, screws, or other small metal parts that can create a connection between the contacts. A short circuit of the battery contacts can cause burns or a fire.
- Under abusive conditions, liquid may leak from the battery. Avoid contact. If accidental contact with water occurs, rinse with water. If liquid gets into your eyes, seek medical attention. Liquid leaking from the battery may cause irritation or burns.
- Do not use a battery or tool that has been damaged or modified. Damaged or modified batteries may behave unpredictably and cause fire, explosion, or injury.
- Do not expose the battery or tool to fire or excessive heat. Exposure to fire or temperatures above 130°C (266°F) may cause an explosion.
- Follow all charging instructions and do not charge the battery or tool outside the temperature range specified in this manual. Improper charging or charging outside the specified temperature range may damage the battery and increase the risk of fire.

Service

- Have your power tool serviced or repaired only by qualified personnel using identical replacement parts. This will ensure that the safety of the power tool is maintained.
- Never service or repair damaged batteries yourself. Service work on batteries may only be carried out by the manufacturer or authorized service partners.

Safety instructions for grass trimmers

- Do not use the machine in bad weather conditions, especially when there is a risk of lightning.
- Thoroughly inspect the work area for wildlife before using the machine. Wildlife can be injured by the machine during operation.
- Carefully check the working area and remove all objects such as sticks, wires, bones, and other foreign objects that could be thrown away by the machine.
- Always visually check that the cutting device and protective devices are undamaged before use. Damaged parts increase the risk of injury.
- Before use, check the power cord and extension cord for damage or wear. Do not use the machine if the cord is damaged or worn. Switch off the machine and unplug it before disconnecting it from the power supply. A damaged or unsuitable extension cord can cause electric shock, fire, or serious injury.
- Regularly check the grass catcher for wear or damage. A worn or damaged grass catcher can increase the risk of flying objects.
- Ensure that all guards are properly installed and functioning correctly. Loose, damaged, or malfunctioning guards can cause injury.
- Keep the cooling air intakes free of debris. Blocked air intakes and debris can cause overheating or fire.
- Always wear appropriate eye and ear protection. Appropriate protective equipment reduces the risk of injury.
- Always wear non-slip safety shoes during operation. Do not work barefoot or in open sandals. This reduces the risk of injury to the feet through contact with the cutting device.
- Always wear appropriate clothing, such as long pants, to protect the operator's legs. Contact with the cutting device can result in serious injury.
- Keep bystanders away from the machine during operation. Projectiles can cause serious injury.
- Do not work above hip height. This helps to avoid contact with the cutting mechanism and allows for better control of the machine in unexpected situations.
- Be especially careful when working in wet grass. Walk slowly to avoid the risk of slipping and falling, which can result in injury.
- Do not use the machine on excessively steep slopes. This reduces the risk of loss of control, slipping, and falling, which can result in injury.
- Always work across slopes, never up or down, and be especially careful when changing direction. This reduces the risk of loss of control, slipping, and falling, which can lead to injury.
- Keep power cords and extension cords away from the cutting area. Cables may be hidden in tall grass or bushes and accidentally cut.
- Keep body parts away from the rotating cutting tool. Do not touch the machine until it is completely disconnected from the power supply. Contact with the rotating cutting tool can result in serious injury.
- Only carry the machine when it is switched off and away from your body. Accidental contact with the rotating cutting device can cause injury.
- Only use cutting lines, cutting heads, or blades specified by the manufacturer. Do not replace

cutting lines with metal wires or blades. Incorrect replacement parts can lead to loss of control, damage, and injury.

Safety instructions for battery chargers

Warning:
Read all safety instructions and instructions. Failure to follow the safety instructions and instructions may result in electric shock, fire, and/or serious injury.
Keep all safety instructions and instructions for future reference.
This charger is not intended for use by children or persons with reduced physical, sensory, or mental capabilities, or lack of experience and knowledge.
If the power cord is damaged, it must be replaced by the manufacturer, its service department, or a similarly qualified person to avoid hazards.

- Keep the charger away from rain and moisture. Water entering the charger increases the risk of electric shock.
- Keep the charger clean. Dirt can increase the risk of electric shock.
- Check the charger, cable, and plug before each use. If damage is found, do not use the charger.
- Never open the charger yourself. Repairs may only be carried out by qualified personnel using original replacement parts.
- Damaged chargers, cables, or plugs increase the risk of electric shock.
- Do not place any objects on the charger and do not place it on soft surfaces. There is a risk of fire.
- Always ensure that the mains voltage matches the voltage specified on the charger's type plate.
- Never use the charger if the cable, plug, or housing has been damaged by external influences. In this case, take the charger to the nearest service center.
- Do not open the charger.

Safety instructions for batteries

- Only charge batteries with the charger specified by the manufacturer. A charger that is suitable for a specific type of battery may cause a fire hazard when used with another battery.
- Only use power tools with the batteries intended for them. Using other batteries may result in injury or fire.
- When not in use, store the battery away from metal objects such as paper clips, coins, keys, nails, screws, or other small metal parts that can create a connection between the contacts. A short circuit of the battery contacts can cause burns or a fire.
- Under abusive conditions, liquid may leak from the battery. Avoid contact. If accidental contact with water occurs, rinse with water. If liquid gets into your eyes, seek medical attention. Liquid leaking from the battery may cause irritation or burns.
- Have your power tool serviced or repaired only by qualified personnel using identical replacement parts. This will ensure that the safety of the power tool is maintained.

Warning:
When using battery-powered tools, basic safety precautions must be followed to prevent fire, electrolyte leakage, and injury. These precautions include, but are not limited to, the following:

- Ensure that the battery used is suitable for the tool in question.
- Ensure that the outside of the battery is clean and dry before inserting it into the charger.
- Only charge the battery with the charger recommended by the manufacturer. Using an unsuitable charger may result in electric shock, overheating, or corrosive liquid leaking from the battery.
- If electrolyte leaks, avoid contact with the skin. In the event of a leak, rinse the affected area with water. In case of contact with eyes or mucous membranes, seek medical attention immediately.
- Ensure that the device is switched off before inserting the battery. Inserting a battery into a switched-on device can lead to accidents.
- Only use the device with the battery type specified in this manual. Using a different battery type may result in serious injury and fire hazard.
- When not in use, store the battery away from metal objects such as paper clips, coins, keys, or other small metal parts that could cause a short circuit.
- Dispose of batteries properly. Ensure proper disposal:
    - Do not throw into fire
    - Do not throw into water
    - Do not dispose of in rivers or bodies of water
    - Dispose of in designated collection containers

21.SYMBOLS ON THE PRODUCT

Symbols are used in this manual and on the product itself to indicate potential hazards. These safety symbols and their explanations must be fully understood. Please note: The warnings alone do not eliminate hazards and do not replace the necessary safety measures to prevent accidents.

	Read the operating instructions carefully before use.
	Risk of injury from flying parts. Keep bystanders away from the danger area.
	Wear eye protection.

	Wear hearing protection.
	Do not expose to rain or moisture.
	Remove the battery before performing maintenance work.
	Old electrical appliances must not be disposed of with household waste. Please take them to a suitable recycling center. Ask your local authority or dealer about appropriate disposal options.
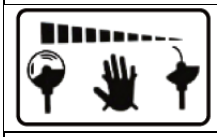	Do not touch the grass head during operation.
	**Warning:** Read the operating instructions and safety instructions carefully before using the device. Keep these instructions in a safe place.
	The noise level does not exceed 96 dB.
	This lithium-ion battery is recyclable. Observe the applicable recycling regulations.
	The battery must not be serviced or repaired by the user. Service work may only be carried out by qualified personnel.
	Fire hazard. Keep the battery and charger away from heat, sparks, and open flames.
	Do not allow to come into contact with water. Do not clean or extinguish with water. Water can cause a fire, explosion, or short circuit hazard.
	Observe the permissible temperature range. Do not expose the battery or charger to temperatures above 40 °C.
	This device may only be used indoors.
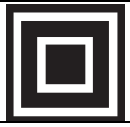	Class II device with double insulation. A protective earth connection is not required.

	Device is protected by a type T5A (slow-blow) fuse.
CE	CE mark The product complies with the requirements and regulations of the European Community.

22. PRODUCT

Please check that the item is complete according to the description of the scope of delivery. If any parts are defective, please contact our FUXTEC customer service.

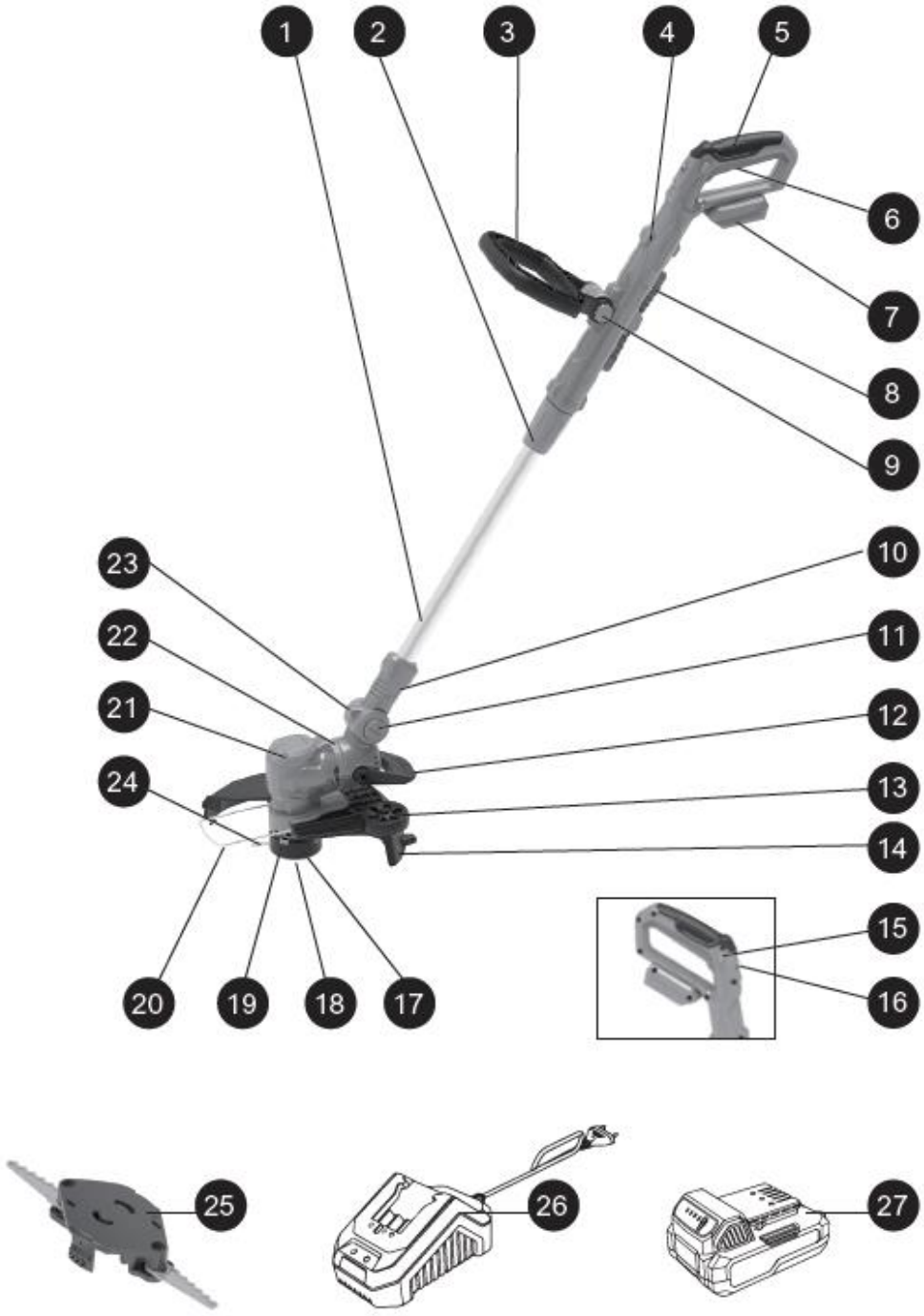

1. Aluminum tube
2. Locking sleeve for rod
3. Additional handle
4. Left and right upper handles
5. Rubber handle on main handle

6. Trigger
7. Battery base plate
8. Knife
9. Button
10. Rotating housing
11. Angle adjustment button
12. Pedal
13. Trim wheel
14. Protective cover
15. Power lock
16. speed controller
17. Fan wheel
18. Coil cover
19. Thread release button
20. Protective frame
21. Device housing
22. Fastening ring
23. Rotary housing
24. Cutting thread
25. Knife holder
26. Charger
27. Battery

23. ASSEMBLY

Assembling the device

Note:

Remove the device and all accessories from the packaging. Keep the packaging material out of the

reach of children and other persons.

- Remove the device from the packaging box.
- Loosen the threaded sleeve, pull the aluminum tube outwards, and adjust to the desired length. Then tighten the threaded sleeve again (Fig. 1).

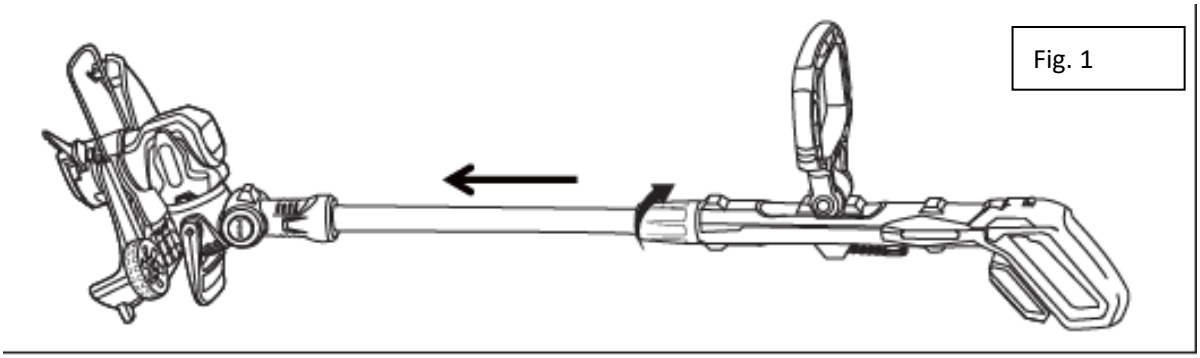

Fig. 1

- Insert the protective cover into the grass head in the direction of the arrow (see upper left corner, Figure 2). Once the hook on the protective cover is fully engaged in the groove, the device is considered assembled (Figure 3).
  In this state, the position of the plant protection bar can be adjusted. Pull the plant protection bar out completely for operation.

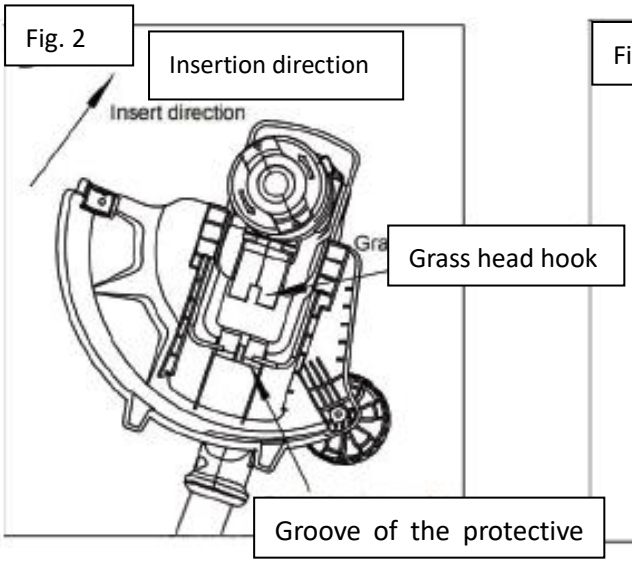

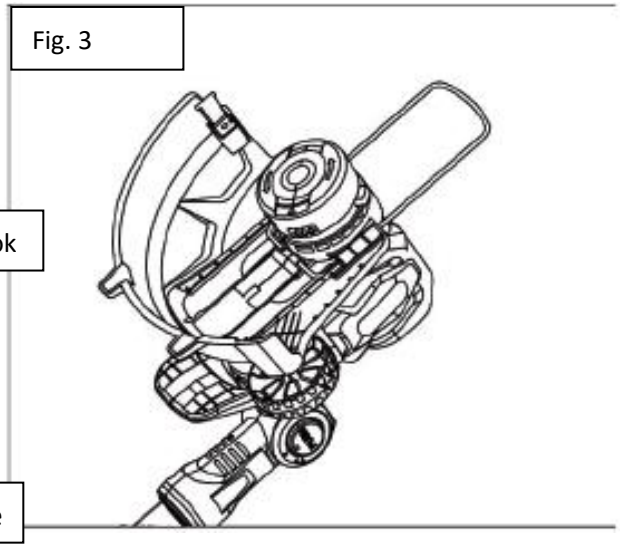

Fig. 4

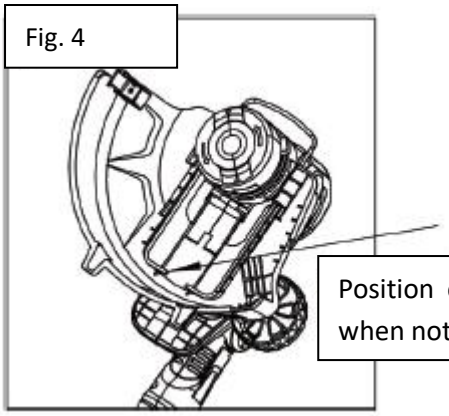

Position of the plant protection bar when not in use

- Once the work is complete, the plant protection bracket can be slid back into the protective cover, as shown in Figure 4.

Fig. 5

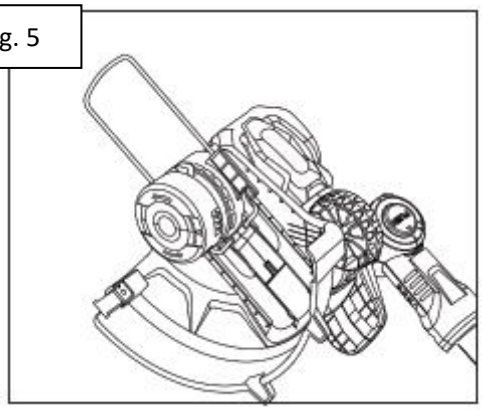

- Attach the line holder ring to the housing (Figure 5).

Assembly instructions for the cutting line

Note:
Keep your hands and fingers away from sharp components that are used to limit the thread length, if present.

Fig. 6

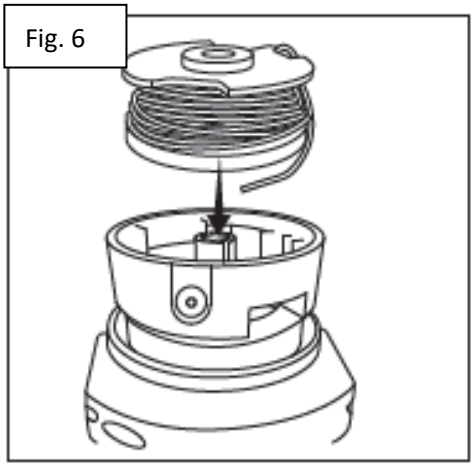

- Insert the end of the cutting line with the rivets into the openings provided on the arrow side, as indicated by the markings on the cutting head cover (Figure 6).

- Insert the other end of the cutting thread through the small round opening on the side (Figure 7).

Fig. 7

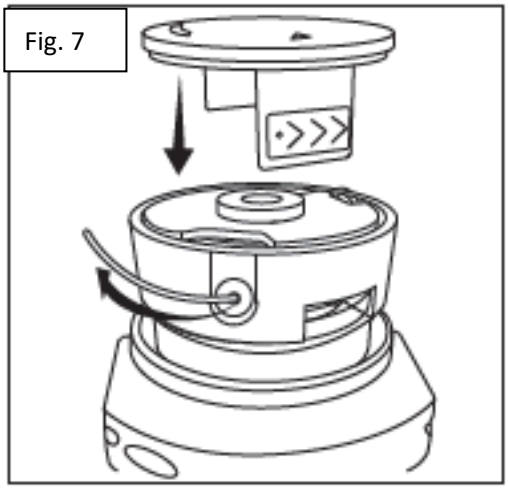

24. COMMISSIONING

Intended use

This trimmer is intended for cutting lawn edges and for smaller lawn areas in private gardens. The trimmer must not be used in public gardens, parks, on sports facilities, on roads, or in agriculture and forestry.
Due to the risk of accidents, the trimmer must not be used for:

- cutting bushes and hedges
- cutting flowers

For safety reasons, the trimmer is not suitable for persons under the age of 16 or for persons who are not familiar with the handling of the device.

Charging process

Battery charger (Figure 8).
The lithium-ion battery can be charged at any time and does not develop a memory effect even when partially discharged. It is not necessary to completely discharge the battery before recharging it. Remove the battery from the device when it is convenient for you and your work. You can fully charge the battery before prolonged or intensive use.
Due to the properties of lithium-ion batteries, a full charge is only necessary when the battery is almost discharged. The end of the charging process is indicated by a significant decrease in the device's performance.

Fig. 8

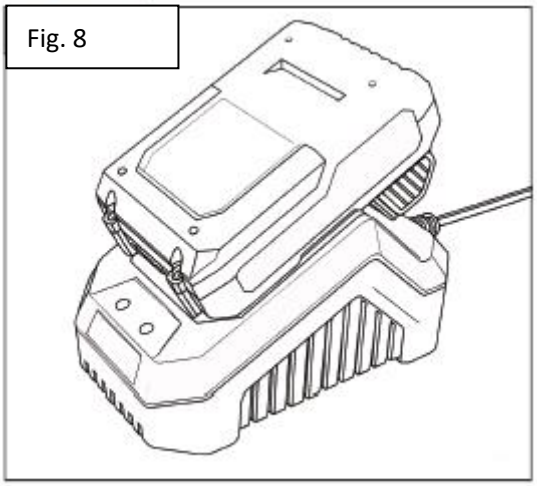

Charge the battery as needed. Only use the device with the batteries intended for it. Using other batteries may result in injury or fire hazard.
When not in use, store the battery away from metallic objects such as paper clips, coins, keys, nails,

screws, or other small metal parts that can create a connection between the contacts. Short-circuiting the battery contacts can cause burns or a fire.
Under abusive conditions, liquid may leak from the battery. Avoid contact. If accidental contact with water occurs, rinse with water. If liquid gets into your eyes, seek medical attention. Liquid leaking from the battery may cause irritation or burns.

Charging the battery

The lithium-ion battery is delivered partially charged. Charge the battery completely before using it for the first time. A fully charged 4 Ah battery takes approximately 2 hours to charge at an ambient temperature between 0 °C and 40 °C.

- Connect the charger to a power source. The green indicator light on the charger will light up to indicate that the charger is receiving power.
- Push the battery fully into the charger. The red indicator light on the charger will light up, indicating that charging is in progress.
- When charging is complete, the red indicator light will turn off and the green indicator light will illuminate.

Note:
The battery may become warm during charging. This is normal. If the battery is hot after prolonged use in the device, allow it to cool to room temperature before charging. This will extend the life of the battery.

Warning:
Always disconnect the battery from the device before performing any assembly work, adjustments, or changing accessories.
To remove the battery (Figure 9):

- Press the battery release button on the front of the battery.
  Pull the battery out of the device.

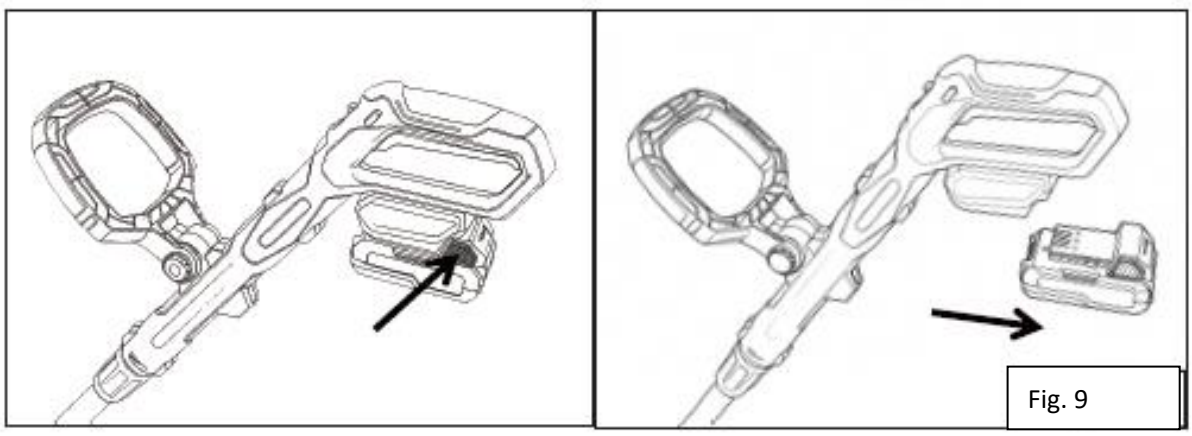

Fig. 9

Warning:
Always remove the battery before performing any adjustments on the device. Read the following

instructions carefully before operating the battery-powered device.
Charge the battery using the charger.

Displaying the battery charge level

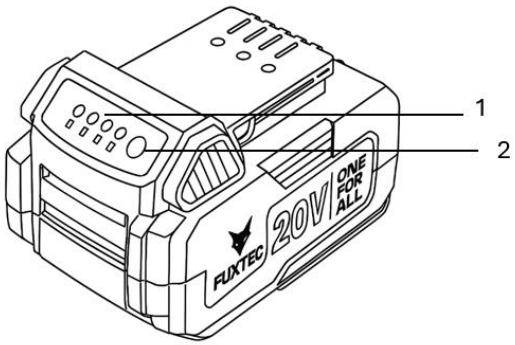

1. Indicator light
2. CHECK button

Press the CHECK button on the battery to display the current charge status.
The indicator lights will illuminate for a few seconds and show the remaining battery level.

Display			Battery charge level
Illuminated	Off	Flashing	
			75% – 100%
			50% – 75%
			25% – 50%
			0 – 25% Charge battery
			Battery may be defective

Note
The charge level shown on the indicator may differ slightly from the actual value depending on the conditions of use and the ambient temperature.

Starting and switching off

- Insert the battery into the battery compartment.

- Hold the auxiliary handle with your left hand and the main handle of the trimmer with your right hand (Figure 10).

Fig. 10

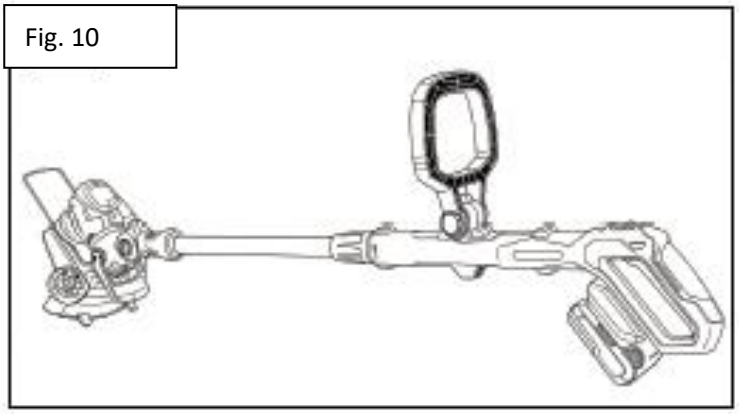

- First press the start lock (indicated by arrow 2 in Figure 11), then hold down the trigger (indicated by arrow 1 in Figure 11) to start the device.
- The speed can be adjusted using the "H" (high speed) and "L" (low speed) buttons on the handle (indicated by arrow 3 in Figure 11).
- To switch off the grass trimmer, release the trigger.

Fig. 11

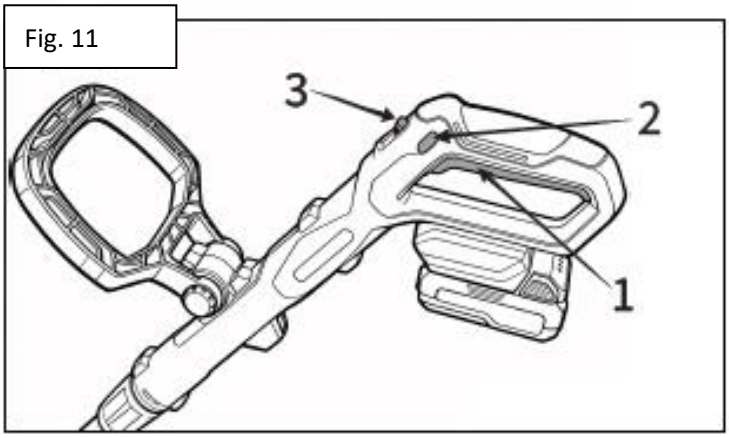

Note:
Remove the battery from the device after use.

Adjusting the cutting angle

Press down on the foot pedal to unlock the grass head (Figure 1). Using your foot or by supporting it on the ground, the grass head can be rotated by 90°.

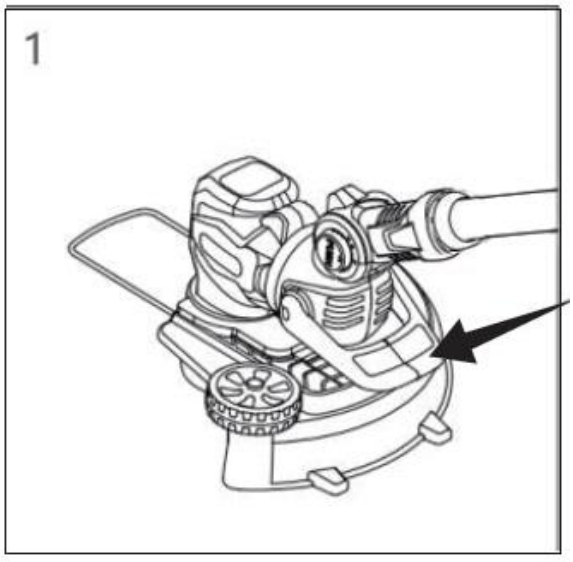

The device locks automatically and reaches the position shown in Figure 2. In this position, you can trim the edges of the lawn; the wheels on the protective cover serve as support.

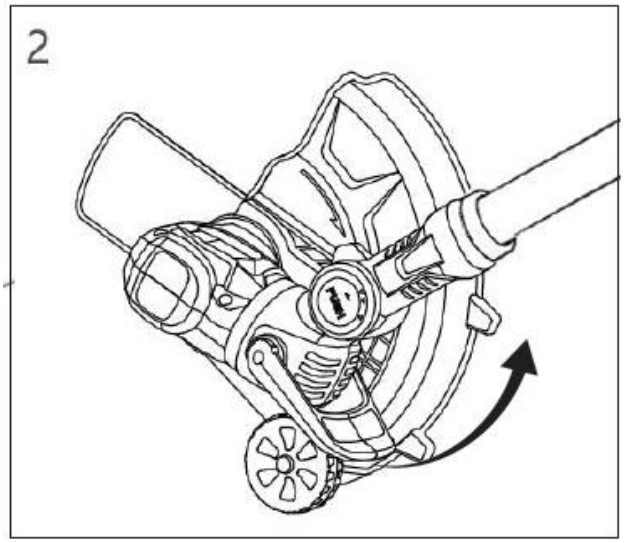

To return the device to its original position, press the foot pedal down again to unlock the grass head. Turn the grass head back with your foot and the ground until it is aligned at 90° again. The device locks automatically and returns to its original position (Figure 3).

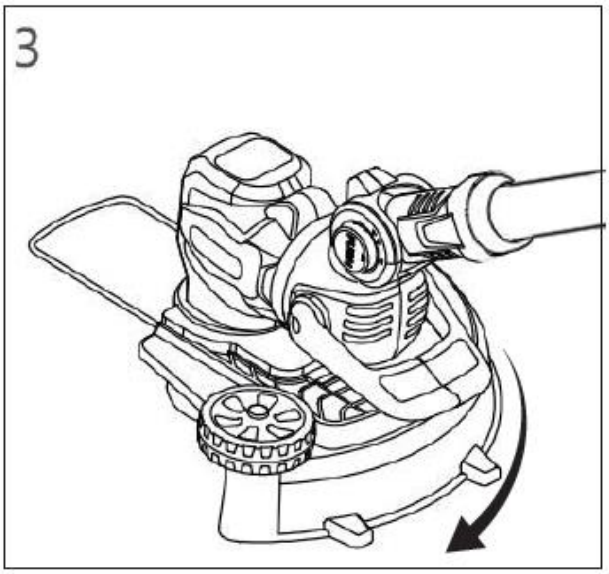

Adjusting the auxiliary handle

Press the button inwards to adjust the angle of the auxiliary handle. Once the desired angle has been set, release the button and wait until it has popped out completely. The angle of the auxiliary handle is then securely fixed.
The auxiliary handle can be adjusted to a total of 10 locking positions.

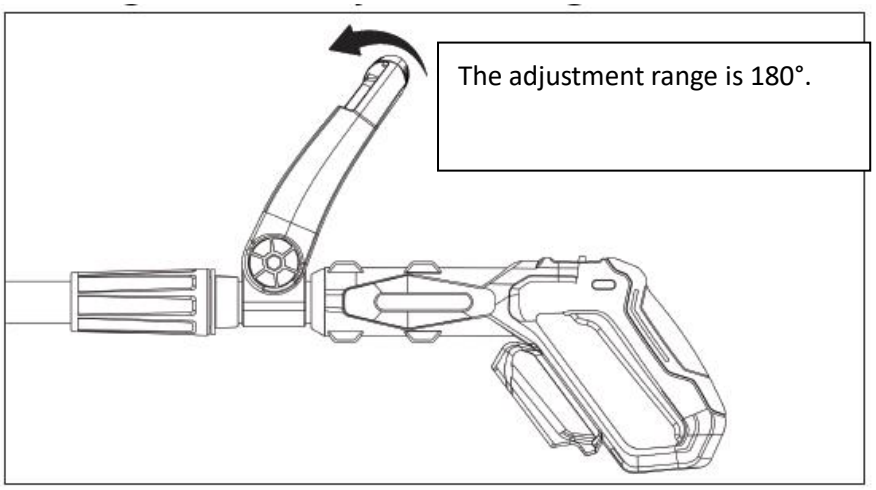

25. CLEANING AND SERVICING

Warning:
Always remove the battery before working on the device.

Note:
To ensure a long service life and reliable operation, perform the following maintenance tasks regularly.
Regularly check the device for obvious defects such as loose fastenings and worn or damaged components.
Ensure that covers and protective devices are undamaged and correctly installed. Perform any necessary maintenance or repair work before further use.
If the trimmer fails despite careful manufacturing and testing, repairs may only be carried out by an authorized customer service center.

Replacing the line spool

- Press the buttons on both sides of the spool cover.

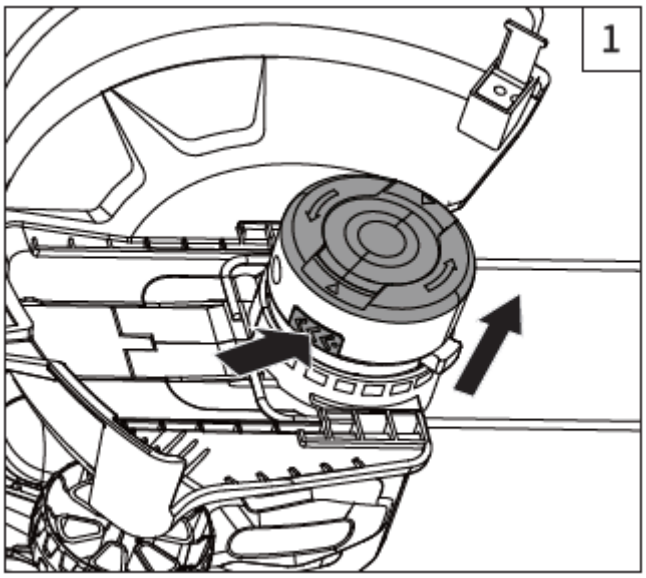

- Remove the spool cover and take out the empty spool.

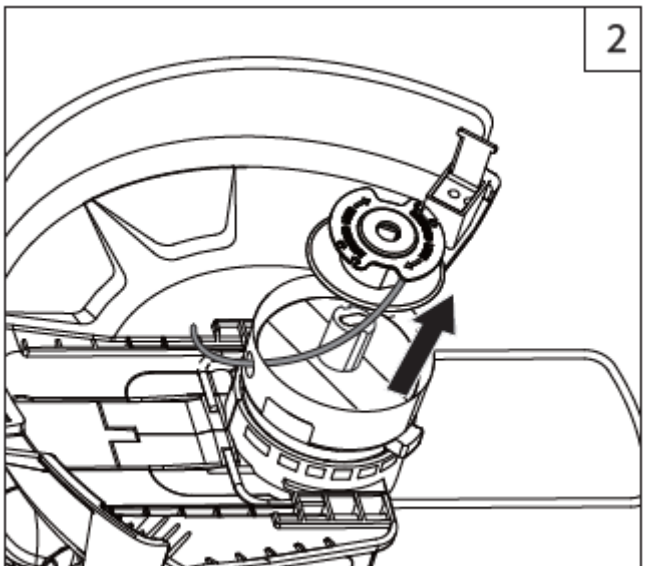

- Insert a new spool and close it with the spool cover.

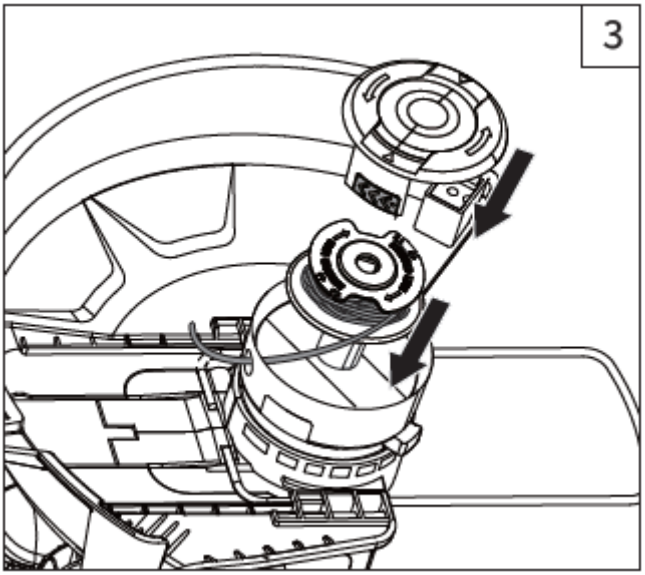

26. MAINTENANCE

Only use original accessories and original spare parts.
Only a regularly maintained and serviced device can provide satisfactory assistance.
Inadequate maintenance and care can lead to unforeseen accidents and injuries.

27. TROUBLESHOOTING

The following table contains checks and actions you can perform if the device is not working properly.
If the measures listed do not identify or resolve the problem, please contact customer service.
Check the device for damage if it has come into contact with a hard object or if unusually strong vibrations occur.

Warning:
Turn off the device and remove the battery before troubleshooting.

Error code	Cause	Solution
E1	Low battery voltage	Charge the battery.
E2	Battery overvoltage	Use a battery that is compatible with the product.
E3	Device overheating	Wait until the device has cooled down, then restart it.
E4	Device overload	Release the extractor and restart the device.
E5	Overcurrent protection activated	Release the trigger and restart. If the device still does not start or does not run normally, contact customer service.
E6	Device blocked	Release the trigger and restart the device.
E7	Overheating or battery malfunction	Wait until the battery has cooled down and restart. If the device still does not start, replace the battery with a compatible battery.
E8	Protection against accidental start-up	Release the trigger and restart the device.
E9	System error	Release the trigger and restart. If the device still does not start or does not run normally, contact customer service.

28. ACCESSORIES AND SPARE PARTS

Only use original accessories and spare parts to ensure the safety and proper functioning of the device. For more information, visit www.FUXTEC.com.

29. GENERAL DESCRIPTION

Item number: FX-E1RT20PRO
Item description: FUXTEC cordless grass trimmer

30. TECHNICAL DATA

Type	Specification
Cutting line	Ø 1.6 mm × 4 m
Operating temperature	−10 °C to +50 °C
Net weight	2.12 kg
Drive type	Rechargeable battery
Nominal voltage	20 V
Rated speed	7000 rpm (low speed), 8500 rpm (high speed)
Power	180 W
Maximum motor speed	8500 rpm
Starting device	Cable pull starter

Sound power level LWA (measured)	91.9 dB(A)
Sound power level LWA (guaranteed)	94 dB(A)
Sound pressure level LpA	78.5 dB(A)
Battery technology	Li-ion
Plug type	EU plug (type F, VDE-compliant)
Battery voltage	18 V DC (max. 20 V DC)
Number of batteries	1
Battery capacity	2 Ah
Cable length (charger)	1.5 m
Cutting width	28 cm (nylon line) / 24 cm (plastic blade)
Cutting system	Line / blade
Tool-free line/blade replacement	Yes
Plastic blade diameter	24 cm (PA66)
Drive shaft	9 teeth
Shaft	Elliptical aluminum tube (22 × 30 mm)
Anti-vibration system	Yes
Telescopic function	Yes
Telescopic length (adjustment range)	0–26 cm
Carrying strap	Yes
Handle design	Double handle
Blade length	43 × 44 mm
Cutting length	28 cm
Dimensions (L × W × H)	129 × 28 × 37.5 cm
Protection class (IP)	IP0
Battery life with a 2 Ah battery	20–25 minutes
Vibration in the handle	$\leqslant$2.5 m/s^2

31. SCOPE OF DELIVERY

Description	**Item number**
FUXTEC cordless grass trimmer	FX-E1RT20PRO
Battery*	FX-E1B2AH
Charger*	FX-E1LG2A
Instruction manual	

* Only included in the scope of delivery of a set.

32. WARRANTY

The warranty period begins on the date of purchase. Please keep your proof of purchase in a safe place. The warranty does not cover wear parts and does not apply to damage caused by improper use, improper handling, use of force, technical modifications, the use of unauthorized accessories or spare parts, or repair attempts by unauthorized persons. Warranty work may only be carried out by authorized specialist companies or service partners. These conditions apply in addition to the

statutory warranty rights, which may vary from country to country.

33. NOTE ON THE DECLARATION OF CONFORMITY

We confirm that this product complies with the applicable European directives and safety requirements and bears the CE mark. The complete EU Declaration of Conformity (DoC) is available on our website at www.fuxtec.com in the "Declaration of Conformity" section.

34. DISPOSAL

The packaging material consists mainly of recyclable materials. Please dispose of all packaging components in accordance with local waste separation regulations. By recycling the packaging, you are making a valuable contribution to environmental protection and the sustainable use of resources. This product must not be disposed of with normal household waste. In accordance with European Directive 2012/19/EU on Waste Electrical and Electronic Equipment (WEEE), the device must be taken to an approved collection point for waste electrical and electronic equipment at the end of its service life.
Proper disposal and recycling of materials helps protect the environment and human health. For more information on return and disposal, please contact your local waste authority or the retailer where you purchased the product.

35. CUSTOMER SERVICE

If you have any questions about warranty, repair, or replacement parts, please contact:
FUXTEC GmbH
Kappstraße 69
71083 Herrenberg
Germany
Phone: 070329560888
Email info@fuxtec.de
Note: Please do not send any returns or repairs to this address. For returns under warranty, please contact our customer service department.

36. COPYRIGHT PROTECTION

© 2025 By FUXTEC GmbH
All rights reserved. The contents of this manual are protected by copyright. Their use is permitted within the scope of operation. Any use or reproduction beyond this is not permitted without the written consent of FUXTEC GmbH. FUXTEC GmbH reserves the right to make changes to this operating manual without prior notice.

VERSION FRANÇAISE

37. INTRODUCTION ET SÉCURITÉ

Remarques générales

Lisez attentivement ce mode d'emploi original avant la première utilisation du produit et suivez toutes les instructions. Conservez ce document en lieu sûr pour pouvoir vous y référer ultérieurement ou le transmettre au prochain propriétaire. Familiarisez-vous avec les fonctions et l'utilisation correcte du produit. Respectez toutes les consignes de sécurité figurant dans le manuel d'entretien. Agissez toujours de manière responsable et respectueuse envers les tiers. L'exploitant est responsable des accidents ou des dangers causés à des tiers.

Utilisation conforme

Le produit ne doit être utilisé que conformément à sa destination. Toute utilisation autre que celle prévue est considérée comme non conforme. L'utilisateur ou l'exploitant est seul responsable des dommages ou blessures de toute nature qui en résultent ; le fabricant n'assume aucune responsabilité à cet égard. Veuillez noter que le produit n'est pas conçu pour une utilisation commerciale, artisanale ou industrielle. Toute garantie ou responsabilité est exclue si le produit est utilisé dans de tels domaines d'application ou pour des activités similaires.
Ne permettez à aucune personne n'ayant pas lu et compris intégralement ces instructions de monter, mettre en service, régler ou utiliser le produit. Ce produit est exclusivement destiné à être utilisé dans des pièces bien isolées ou pour une utilisation non permanente.

Consignes de sécurité

Lisez toutes les consignes de sécurité, les instructions d'utilisation, les illustrations et les spécifications techniques fournies avec le produit. Le non-respect de ces consignes peut entraîner des blessures graves ou des dommages importants. L'opérateur est tenu d'utiliser le produit conformément à sa destination, de prêter attention à l'environnement et de faire particulièrement attention aux autres personnes, en particulier aux enfants. Respectez toujours les consignes de sécurité prescrites.

38. CONSIGNES DE SÉCURITÉ GÉNÉRALES

Remarques concernant l'utilisation de ce manuel

Représentations graphiques
Tous les composants importants de l'appareil sont représentés et expliqués dans ce manuel. Les consignes d'utilisation et de manipulation sont accompagnées d'illustrations correspondantes.

Avertissement :
Pour votre propre sécurité, veuillez lire et comprendre ces instructions avant utilisation.
Conservez ces instructions pour pouvoir vous y référer ultérieurement.

Consignes de sécurité générales pour les outils électriques

a) Lorsque vous utilisez un outil électrique à l'extérieur, utilisez uniquement des rallonges adaptées à une utilisation en extérieur. L'utilisation d'un câble adapté à une utilisation en extérieur réduit le risque d'électrocution.
b) Si l'utilisation d'un outil électrique dans un environnement humide est inévitable, utilisez une alimentation électrique protégée par un disjoncteur différentiel (RCD). L'utilisation d'un RCD réduit le risque d'électrocution.

Sécurité personnelle

- Soyez vigilant, concentrez-vous sur ce que vous faites et faites preuve de bon sens lorsque vous utilisez des outils électriques. N'utilisez pas d'outils électriques si vous êtes fatigué ou sous l'influence de drogues, d'alcool ou de médicaments. Un moment d'inattention lors de l'utilisation d'outils électriques peut entraîner des blessures graves.
- Utilisez un équipement de protection individuelle. Portez toujours une protection oculaire appropriée. L'utilisation d'un équipement de protection tel qu'un masque anti-poussière, des chaussures de sécurité antidérapantes, un casque de protection ou des protections auditives, en fonction des conditions d'utilisation, réduit le risque de blessures.
- Évitez toute mise en marche involontaire. Assurez-vous que l'interrupteur est en position d'arrêt avant de brancher l'appareil à l'alimentation électrique ou à la batterie, de le prendre en main ou de le transporter. Le transport d'outils électriques avec le doigt sur l'interrupteur ou la mise en marche d'appareils avec l'interrupteur actionné peut entraîner des accidents.
- Retirez les outils de réglage ou les clés avant de mettre l'outil électrique en marche. Un outil ou une clé fixé(e) à la partie rotative de l'outil électrique peut entraîner des blessures.
- Évitez les postures non naturelles. Veillez à toujours avoir une position stable et un bon équilibre. Cela vous permettra de mieux contrôler l'outil électrique en cas de situations imprévues.
- Portez des vêtements adaptés. Ne portez pas de vêtements amples ni de bijoux. Éloignez vos cheveux, vos vêtements et vos bijoux des pièces mobiles. Les vêtements amples, les bijoux ou les cheveux longs peuvent être happés par les pièces mobiles.
- Si des dispositifs de raccordement à des systèmes d'aspiration ou de collecte de poussière sont disponibles, assurez-vous qu'ils sont raccordés et utilisés correctement. L'utilisation de tels dispositifs peut réduire les risques liés à la poussière.
- Ne vous laissez pas bercer par une fausse sécurité due à l'utilisation fréquente d'outils et n'ignorez pas les principes de sécurité. Une action imprudente peut entraîner des blessures graves en quelques fractions de seconde.

Utilisation et entretien des outils électriques

- Ne surchargez pas l'outil électrique. Utilisez l'outil électrique adapté à votre application. L'outil électrique approprié fonctionne mieux et est plus sûr lorsqu'il est utilisé conformément à sa destination.
- N'utilisez pas l'outil électrique s'il ne peut être mis en marche ou arrêté à l'aide de l'interrupteur. Un outil électrique qui ne peut être commandé par l'interrupteur est dangereux et doit être réparé.

- Débranchez la fiche secteur de la source d'alimentation et/ou retirez la batterie, si elle est amovible, avant de procéder à des réglages, de changer d'accessoire ou de ranger l'outil électrique. Ces mesures de sécurité préventives réduisent le risque de mise en marche involontaire.
- Conservez les outils électriques hors de portée des enfants et ne laissez aucune personne non familiarisée avec cet outil ou ces instructions l'utiliser. Les outils électriques sont dangereux entre les mains d'utilisateurs non formés.
- Entretenez soigneusement les outils électriques et leurs accessoires. Vérifiez que les pièces mobiles sont correctement alignées ou ne se coincent pas, que les pièces ne sont pas endommagées ou qu'il n'y a pas d'autres conditions susceptibles d'affecter le fonctionnement de l'outil électrique. Faites réparer les outils électriques endommagés avant de les utiliser. De nombreux accidents sont causés par des outils électriques mal entretenus.
- Maintenez les outils de coupe affûtés et propres. Les outils de coupe correctement entretenus et dotés d'arêtes de coupe affûtées se coincent moins souvent et sont plus faciles à contrôler.
- Utilisez l'outil électrique, les accessoires, les outils d'insertion, etc. conformément aux instructions et en tenant compte des conditions de travail et de la tâche à effectuer. L'utilisation de l'outil électrique à des fins autres que celles prévues peut entraîner des situations dangereuses.
- Maintenez les poignées et les surfaces de préhension sèches, propres et exemptes d'huile et de graisse. Des poignées et des surfaces de préhension glissantes ne permettent pas une manipulation et un contrôle sûrs de l'outil électrique dans des situations imprévues.

Utilisation et entretien des outils sans fil

- Rechargez les batteries uniquement avec le chargeur spécifié par le fabricant. Un chargeur adapté à un type de batterie particulier peut présenter un risque d'incendie s'il est utilisé avec une autre batterie.
- Utilisez les outils électriques uniquement avec les batteries prévues à cet effet. L'utilisation d'autres batteries peut entraîner des blessures ou des incendies.
- Lorsque vous n'utilisez pas la batterie, conservez-la à l'écart d'objets métalliques tels que trombones, pièces de monnaie, clés, clous, vis ou autres petites pièces métalliques susceptibles d'établir une connexion entre les contacts. Un court-circuit des contacts de la batterie peut provoquer des brûlures ou un incendie.
- Dans des conditions d'utilisation abusive, du liquide peut s'échapper de la batterie. Évitez tout contact. En cas de contact accidentel avec de l'eau, rincez à l'eau. Si du liquide entre en contact avec les yeux, consultez également un médecin. Le liquide s'échappant de la batterie peut provoquer des irritations ou des brûlures.
- N'utilisez pas de batterie ou d'outil endommagé ou modifié. Les batteries endommagées ou modifiées peuvent présenter un comportement imprévisible et entraîner un risque d'incendie, d'explosion ou de blessure.
- N'exposez pas la batterie ou l'outil au feu ou à une chaleur excessive. L'exposition au feu ou à des températures supérieures à 130 °C peut provoquer une explosi .
- Suivez toutes les instructions de charge et ne chargez pas la batterie ou l'outil en dehors de la plage de températures indiquée dans ce manuel. Une charge incorrecte ou une charge en

dehors de la plage de températures spécifiée peut endommager la batterie et augmenter le risque d'incendie.

Entretien

- Confiez l'entretien ou la réparation de votre outil électrique exclusivement à du personnel qualifié et utilisez uniquement des pièces de rechange identiques. Cela permet de garantir la sécurité de l'outil électrique.
- N'effectuez jamais vous-même l'entretien ou la réparation de batteries endommagées. Les travaux d'entretien sur les batteries doivent être effectués exclusivement par le fabricant ou par des partenaires de service agréés.

Consignes de sécurité pour les coupe-bordures

- N'utilisez pas la machine par mauvais temps, en particulier en cas de risque d'orage.
- Inspectez soigneusement la zone de travail à la recherche d'animaux sauvages avant d'utiliser la machine. Les animaux sauvages peuvent être blessés par la machine pendant son fonctionnement.
- Inspectez soigneusement la zone de travail et retirez tous les objets tels que bâtons, fils métalliques, os et autres corps étrangers qui pourraient être projetés par la machine.
- Avant utilisation, vérifiez toujours visuellement que le dispositif de coupe et les dispositifs de protection sont en bon état. Les pièces endommagées augmentent le risque de blessure.
- Avant utilisation, vérifiez que le cordon d'alimentation et la rallonge ne sont pas endommagés ou usés. N'utilisez pas la machine si le cordon est endommagé ou usé. Éteignez la machine et débranchez la fiche avant de la déconnecter de l'alimentation électrique. Une rallonge endommagée ou inadaptée peut entraîner un choc électrique, un incendie ou des blessures graves.
- Vérifiez régulièrement l'état d'usure ou de détérioration du bac de ramassage. Un bac de ramassage usé ou endommagé peut augmenter le risque de projection d'objets.
- Assurez-vous que tous les dispositifs de protection sont correctement installés et fonctionnent correctement. Des dispositifs de protection desserrés, endommagés ou qui ne fonctionnent pas correctement peuvent entraîner des blessures.
- Veillez à ce que les entrées d'air de refroidissement ne soient pas obstruées. Des entrées d'air obstruées et des dépôts peuvent entraîner une surchauffe ou un incendie.
- Portez toujours des protections oculaires et auditives appropriées. Un équipement de protection approprié réduit le risque de blessures.
- Portez toujours des chaussures de sécurité antidérapantes pendant le fonctionnement. Ne travaillez pas pieds nus ou avec des sandales ouvertes. Cela réduit le risque de blessures aux pieds par contact avec le dispositif de coupe.
- Portez toujours des vêtements appropriés, tels que des pantalons longs, qui protègent les jambes de l'opérateur. Le contact avec le dispositif de coupe peut entraîner des blessures graves.
- Tenez les personnes non concernées à l'écart de la machine pendant son fonctionnement. Les objets projetés peuvent causer des blessures graves.
- Ne travaillez pas au-dessus de la hauteur des hanches. Cela permet d'éviter tout contact avec

le dispositif de coupe et offre un meilleur contrôle de la machine en cas de situation imprévue.

- Soyez particulièrement prudent lorsque vous travaillez dans l'herbe humide. Marchez lentement pour éviter le risque de glisser et de tomber, ce qui pourrait entraîner des blessures.
- N'utilisez pas la machine sur des pentes trop raides. Cela réduit le risque de perte de contrôle, de glissade et de chute pouvant entraîner des blessures.
- Sur les pentes, travaillez toujours perpendiculairement à la pente, jamais vers le haut ou vers le bas, et soyez particulièrement prudent lorsque vous changez de direction. Cela réduit le risque de perte de contrôle, de glissade et de chute pouvant entraîner des blessures.
- Tenez le cordon d'alimentation et les rallonges à l'écart de la zone de coupe. Les câbles peuvent être cachés dans les herbes hautes ou les buissons et être sectionnés accidentellement.
- Gardez les parties du corps éloignées de l'outil de coupe en rotation. Ne touchez la machine que lorsqu'elle est complètement déconnectée de l'alimentation électrique. Le contact avec l'outil de coupe en rotation peut entraîner des blessures graves.
- Ne transportez la machine que lorsqu'elle est hors tension et éloignée de votre corps. Un contact accidentel avec l'outil de coupe rotatif peut entraîner des blessures.
- Utilisez exclusivement des fils de coupe, des têtes de coupe ou des lames prévus par le fabricant. Ne remplacez pas les fils de coupe par des fils métalliques ou des lames. Des pièces de rechange inadaptées peuvent entraîner une perte de contrôle, des dommages et des blessures.

Consignes de sécurité pour les chargeurs de batterie

Avertissement :
Lisez toutes les consignes de sécurité et instructions. Le non-respect des consignes de sécurité et des instructions peut entraîner un choc électrique, un incendie et/ou des blessures graves.
Conservez toutes les consignes de sécurité et instructions pour pouvoir les consulter ultérieurement.
Ce chargeur n'est pas destiné à être utilisé par des enfants ou par des personnes ayant des capacités physiques, sensorielles ou mentales limitées ou manquant d'expérience et de connaissances.
Si le cordon d'alimentation est endommagé, il doit être remplacé par le fabricant, son service après-vente ou une personne qualifiée afin d'éviter tout danger.

- Protégez le chargeur de la pluie et de l'humidité. La pénétration d'eau dans le chargeur augmente le risque d'électrocution.
- Maintenez le chargeur propre. La saleté peut entraîner un risque d'électrocution.
- Vérifiez le chargeur, le câble et la fiche avant chaque utilisation. Si vous constatez un dommage, n'utilisez pas le chargeur.
- N'ouvrez jamais le chargeur vous-même. Les réparations ne doivent être effectuées que par du personnel qualifié et uniquement avec des pièces de rechange d'origine.
- Les chargeurs, câbles ou fiches endommagés augmentent le risque d'électrocution.
- Ne posez aucun objet sur le chargeur et ne le placez pas sur des surfaces molles. Il existe un risque d'incendie.

- Assurez-vous toujours que la tension secteur correspond à la tension indiquée sur la plaque signalétique du chargeur.
- N'utilisez jamais le chargeur si le câble, la fiche ou le boîtier ont été endommagés par des influences extérieures. Dans ce cas, apportez le chargeur au centre de service le plus proche.
- N'ouvrez pas le chargeur.

Consignes de sécurité pour les batteries

- Chargez les batteries uniquement avec le chargeur spécifié par le fabricant. Un chargeur adapté à un type de batterie particulier peut présenter un risque d'incendie s'il est utilisé avec une autre batterie.
- N'utilisez les outils électriques qu'avec les batteries prévues à cet effet. L'utilisation d'autres batteries peut entraîner des blessures ou des incendies.
- Lorsque la batterie n'est pas utilisée, conservez-la à l'écart d'objets métalliques tels que trombones, pièces de monnaie, clés, clous, vis ou autres petites pièces métalliques susceptibles d'établir une connexion entre les contacts. Un court-circuit des contacts de la batterie peut provoquer des brûlures ou un incendie.
- Dans des conditions d'utilisation abusive, du liquide peut s'échapper de la batterie. Évitez tout contact. En cas de contact accidentel avec de l'eau, rincez à l'eau. Si du liquide entre en contact avec les yeux, consultez également un médecin. Le liquide s'échappant de la batterie peut provoquer des irritations ou des brûlures.
- Confiez l'entretien ou la réparation de votre outil électrique uniquement à du personnel qualifié et en utilisant des pièces de rechange identiques. Cela garantit le maintien de la sécurité de l'outil électrique.

Avertissement :
Lors de l'utilisation d'outils fonctionnant sur batterie, des mesures de sécurité élémentaires doivent être respectées afin d'éviter tout risque d'incendie, de fuite d'électrolyte et de blessures. Ces mesures de précaution comprennent notamment les points suivants :

- Assurez-vous que la batterie utilisée est adaptée à l'outil concerné.
- Veillez à ce que l'extérieur de la batterie soit propre et sec avant de l'insérer dans le chargeur.
- Chargez la batterie uniquement avec le chargeur recommandé par le fabricant. L'utilisation d'un chargeur inadapté peut entraîner un choc électrique, une surchauffe ou une fuite de liquide corrosif de la batterie.
- En cas de fuite d'électrolyte, évitez tout contact avec la peau. En cas de fuite, rincez la zone concernée à l'eau. En cas de contact avec les yeux ou les muqueuses, consultez immédiatement un médecin.
- Assurez-vous que l'appareil est éteint avant d'insérer la batterie. L'insertion d'une batterie dans un appareil allumé peut entraîner des accidents.
- Utilisez uniquement l'appareil avec le type de batterie indiqué dans ce mode d'emploi. L'utilisation d'un autre type de batterie peut entraîner des blessures graves et un risque d'incendie.
- Lorsque vous n'utilisez pas la batterie, conservez-la à l'écart d'objets métalliques tels que

trombones, pièces de monnaie, clés ou autres petits objets métalliques susceptibles de provoquer un court-circuit.

- Éliminez les batteries de manière appropriée. Veillez à les éliminer de manière appropriée :
    - Ne pas jeter au feu
    - Ne pas jeter dans l'eau
    - Ne pas jeter dans les rivières ou les cours d'eau
    - Jetez-les dans les conteneurs de collecte prévus à cet effet

39. SYMBOLES APPOSÉS SUR LE PRODUIT

Ce manuel et le produit lui-même utilisent des symboles pour signaler les dangers potentiels. Ces symboles de sécurité et leurs explications doivent être parfaitement compris. Remarque : les avertissements ne suppriment pas les dangers et ne remplacent pas les mesures de sécurité nécessaires pour éviter les accidents.

	Lire attentivement le mode d'emploi avant utilisation.
	Risque de blessures par des projections de pièces. Tenir les personnes non concernées à l'écart de la zone dangereuse.
	Portez des lunettes de protection.
	Porter une protection auditive.
	Ne pas exposer à la pluie ou à l'humidité.
	Retirer la batterie avant toute opération d'entretien.
	Les appareils électriques usagés ne doivent pas être jetés avec les ordures ménagères. Veuillez les apporter à un centre de recyclage approprié. Renseignez-vous auprès de votre administration locale ou de votre revendeur pour connaître les possibilités d'élimination appropriées.
	Ne touchez pas la tête de coupe pendant le fonctionnement.
	**Avertissement :** avant d'utiliser l'appareil, lisez attentivement le mode d'emploi et les consignes de sécurité. Conservez ce mode d'emploi.

	Le niveau sonore ne dépasse pas 96 dB.
	Cette batterie lithium-ion est recyclable. Respectez les réglementations en vigueur en matière de recyclage.
	La batterie ne doit pas être entretenue ou réparée par l'utilisateur. Les travaux d'entretien ne doivent être effectués que par du personnel qualifié.
	Risque d'incendie. Tenez la batterie et le chargeur à l'écart de la chaleur, des étincelles et des flammes nues.
	Ne pas mettre en contact avec de l'eau. Ne pas nettoyer ni éteindre avec de l'eau. L'eau peut provoquer un risque d'incendie, d'explosion ou de court-circuit.
	Respectez la plage de température admissible. N'exposez pas la batterie ou le chargeur à des températures supérieures à 40 °C.
	Cet appareil ne doit être utilisé qu'à l'intérieur.
	Appareil de classe de protection II avec double isolation. Un raccordement à la terre n'est pas nécessaire.
	L'appareil est protégé par un fusible de type T5A (à action retardée).
	Marquage CE Le produit est conforme aux exigences et aux réglementations de la Communauté européenne.

40. DESCRIPTION DU PRODUIT

Veuillez vérifier que l'article est complet conformément au contenu de la livraison décrit. En cas de pièces défectueuses, veuillez contacter notre service clientèle FUXTEC.

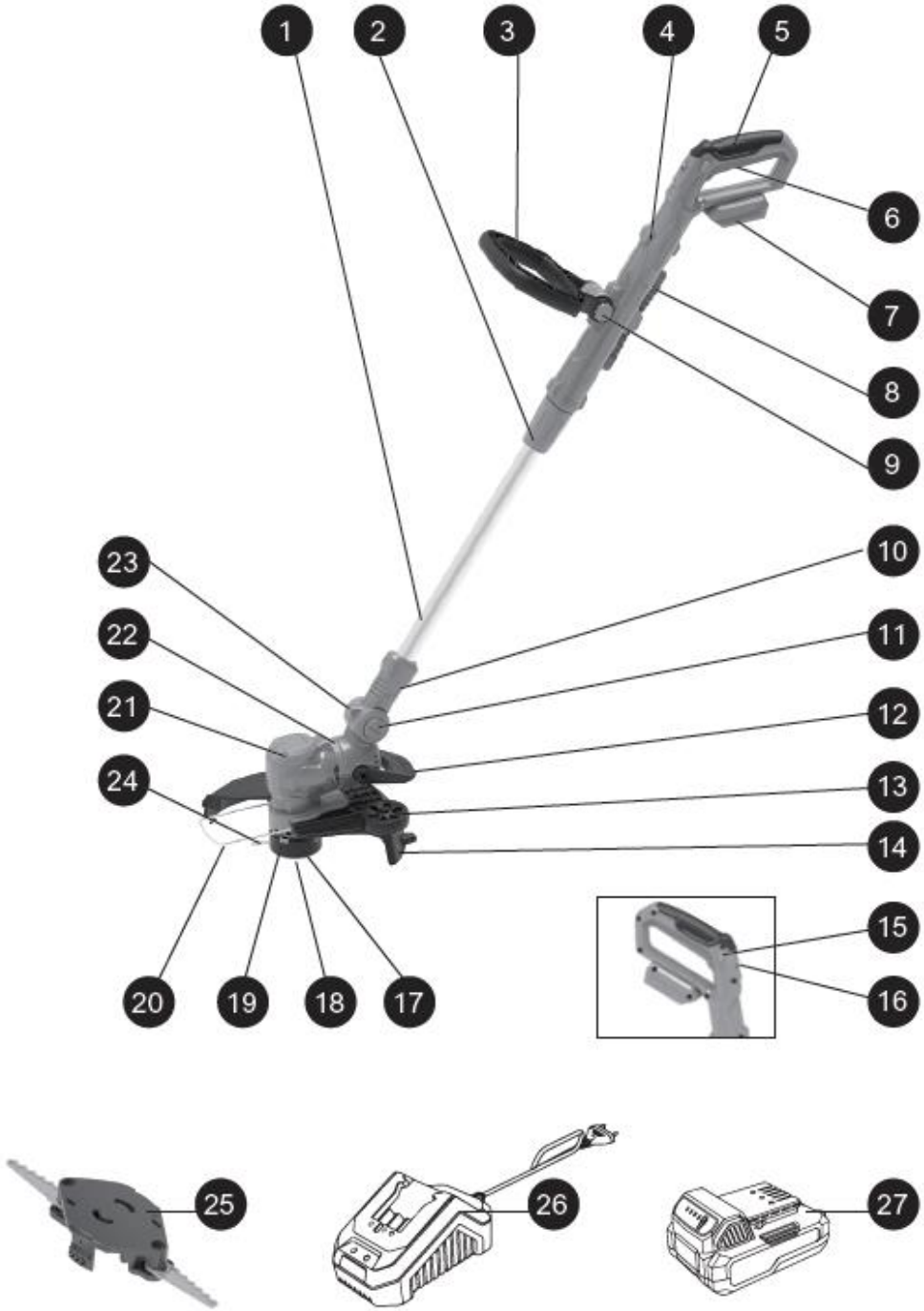

1. Tube en aluminium
2. Douille de verrouillage pour tige
3. Poignée supplémentaire
4. Poignées supérieure gauche et droite
5. Poignée en caoutchouc sur la poignée principale
6. Gâchette
7. Embase de batterie
8. Couteau
9. Bouton
10. Boîtier rotatif
11. Bouton de réglage de l'angle
12. Pédale
13. Roue de réglage
14. Couvercle de protection
15. Verrouillage de mise en marche
16. régulateur de vitesse
17. Roue de ventilateur
18. Couvercle de bobine
19. Bouton de déclenchement
20. Cadre de protection
21. Boîtier de l'appareil
22. Bague de fixation
23. Boîtier rotatif
24. Fil de coupe
25. Porte-lame
26. Chargeur
27. Batterie

41. MONTAGE

Montage de l'appareil

Remarque :
Retirez l'appareil et tous ses accessoires de l'emballage. Conservez les matériaux d'emballage hors de portée des enfants et des autres personnes.

- Retirez l'appareil du carton d'emballage.
- Desserrez la douille filetée, tirez le tube en aluminium vers l'extérieur et réglez la longueur souhaitée. Resserrez ensuite la douille filetée (fig. 1).

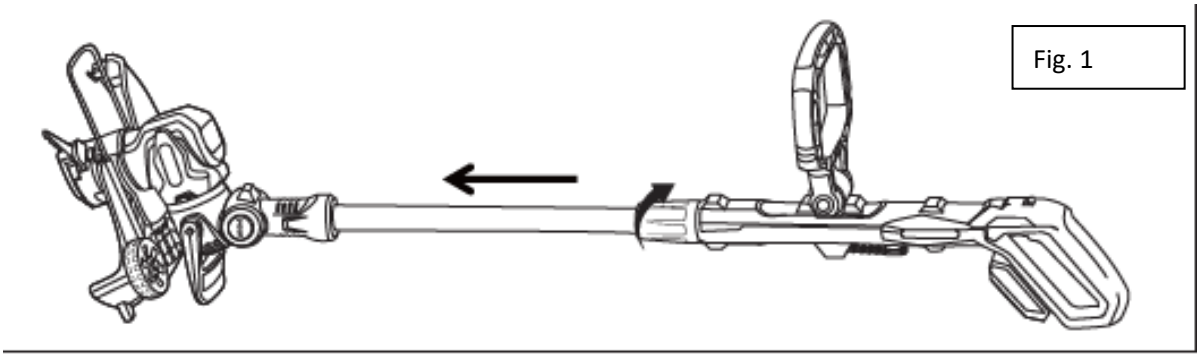

Fig. 1

- Insérez le capot de protection dans la tête de coupe dans le sens de la flèche (voir coin supérieur gauche, illustration 2). Dès que le crochet du capot de protection est complètement enclenché dans la rainure, l'appareil est considéré comme monté (illustration 3).
  Dans cet état, la position de l'arceau de protection des plantes peut être réglée. Tirez complètement l'arceau de protection des plantes pour le faire fonctionner.

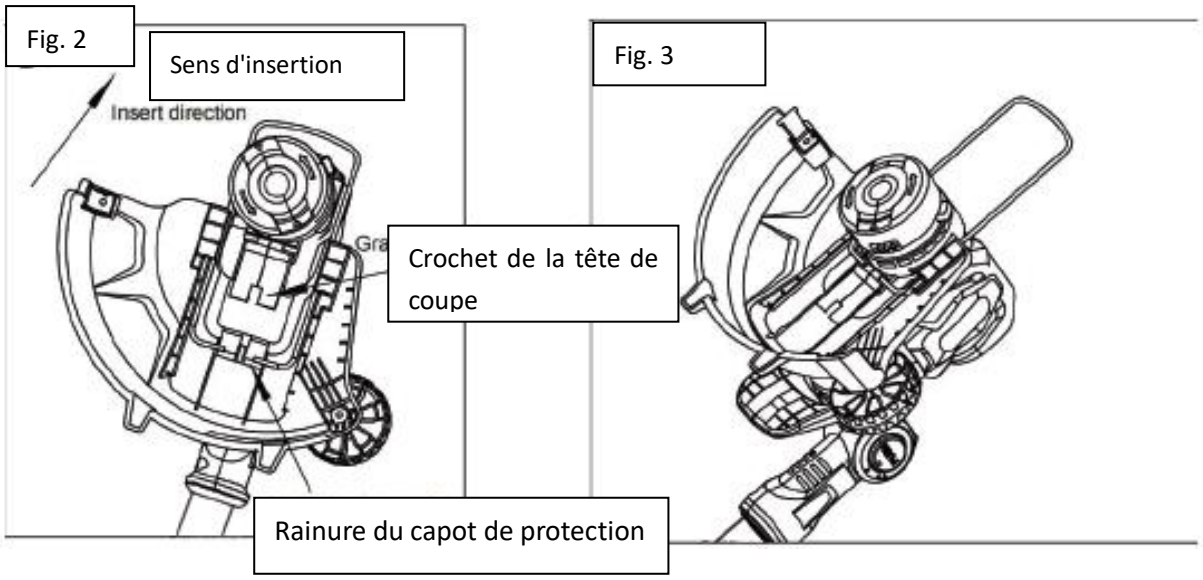

Fig. 4

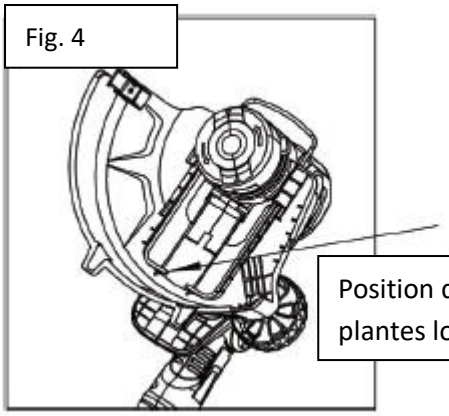

Position de l'arceau de protection des plantes lorsqu'il n'est pas utilisé

- Une fois le travail terminé, le support de protection des plantes peut être replacé dans le capot de protection, comme illustré à la figure 4.

Fig. 5

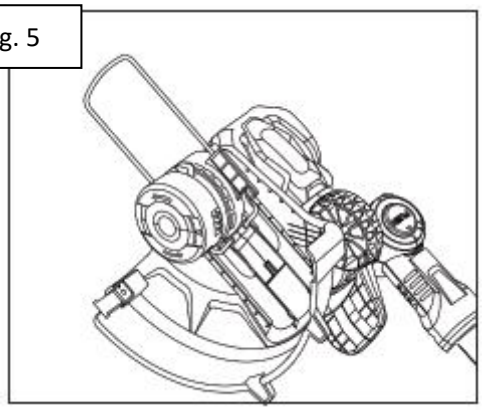

- Fixez l'anneau de retenue du fil sur le boîtier (figure 5).

Instructions de montage pour le fil de coupe

Remarque :
Éloignez vos mains et vos doigts des composants tranchants servant à limiter la longueur du fil, le cas échéant.

Fig. 6

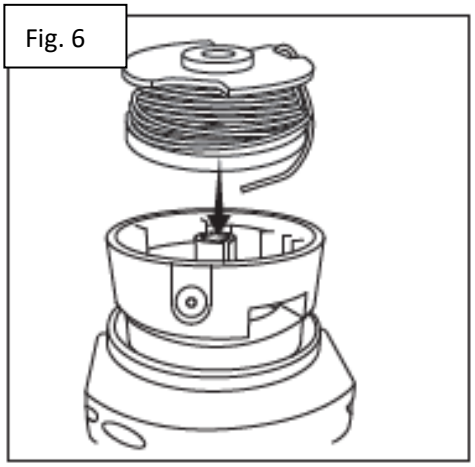

- Conformément aux repères sur le couvercle de la tête de coupe, insérez l'extrémité du fil de coupe avec les rivets dans les ouvertures prévues à cet effet du côté de la flèche (figure 6).

- Faites passer l'autre extrémité du fil de coupe par le petit orifice rond situé sur le côté (figure 7).

Fig. 7

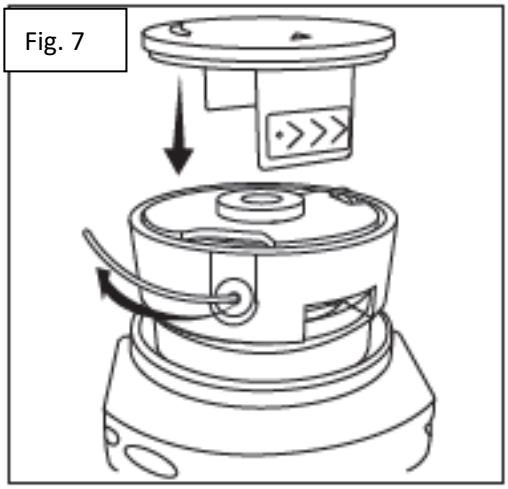

42. MISE EN SERVICE

Utilisation conforme

Cette tondeuse est destinée à la coupe des bordures de pelouse et des petites surfaces de gazon dans les jardins privés. La tondeuse ne doit pas être utilisée dans les jardins publics, les parcs, les installations sportives, les routes, ni dans l'agriculture et la sylviculture.
En raison des risques d'accident, le coupe-bordures ne doit pas être utilisé pour :

- couper des buissons et des haies
- couper des fleurs

Pour des raisons de sécurité, le coupe-bordures ne convient pas aux personnes de moins de 16 ans ni aux personnes qui ne sont pas familiarisées avec son utilisation.

Processus de chargement

Fig. 8

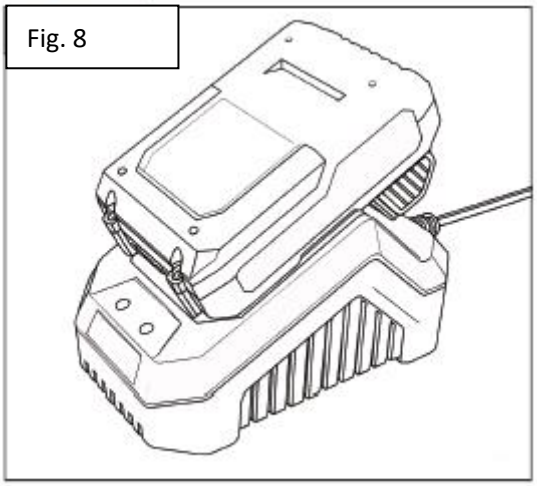

Chargeur de batterie (figure 8).
La batterie lithium-ion peut être rechargée à tout moment et ne présente aucun effet mémoire, même lorsqu'elle est partiellement déchargée. Il n'est pas nécessaire de décharger complètement la batterie avant de la recharger. Retirez la batterie de l'appareil lorsque cela vous semble judicieux pour votre travail. Vous pouvez recharger complètement la batterie avant une utilisation prolongée ou intensive.
En raison des propriétés des batteries lithium-ion, une recharge complète n'est nécessaire que lorsque la batterie est presque déchargée. La fin du processus de recharge est indiquée par une baisse significative des performances de l'appareil. Rechargez la batterie selon vos besoins. Utilisez l'appareil uniquement avec les batteries prévues à cet effet. L'utilisation d'autres batteries peut entraîner des blessures ou un risque d'incendie. Lorsque vous n'utilisez pas la batterie, conservez-la à l'écart d'objets métalliques tels que des des

trombones, des pièces de monnaie, des clés, des clous, des vis ou d'autres petites pièces métalliques susceptibles d'établir une connexion entre les contacts. Un court-circuit des contacts de la batterie peut provoquer des brûlures ou un incendie.
Dans des conditions d'utilisation abusive, du liquide peut s'échapper de la batterie. Évitez tout contact. En cas de contact accidentel avec de l'eau, rincez à l'eau. Si du liquide entre en contact avec les yeux, consultez également un médecin. Le liquide s'échappant de la batterie peut provoquer des irritations ou des brûlures.

Chargement de la batterie

La batterie lithium-ion est livrée partiellement chargée. Chargez complètement la batterie avant la première utilisation. Une batterie 4 Ah complètement chargée nécessite environ 2 heures de charge à une température ambiante comprise entre 0 °C et 40 °C.

- Branchez le chargeur à une source d'alimentation. Le voyant vert du chargeur s'allume pour indiquer que le chargeur est alimenté.
- Insérez complètement la batterie dans le chargeur. Le voyant rouge du chargeur s'allume pour indiquer que le processus de charge est en cours.
- Une fois le chargement terminé, le voyant rouge s'éteint et le voyant vert s'allume.

Remarque :
la batterie peut chauffer pendant le chargement. Ceci est normal. Si la batterie est chaude après une utilisation prolongée dans l'appareil, laissez-la refroidir à température ambiante avant de la charger. Cela prolongera la durée de vie de la batterie.

Avertissement :
Débranchez toujours la batterie de l'appareil avant d'effectuer des travaux de montage, des réglages ou de changer d'accessoires.
Pour retirer la batterie (figure 9) :

- Appuyez sur le bouton de déverrouillage de la batterie situé à l'avant de celle-ci.
  Retirez la batterie de l'appareil.

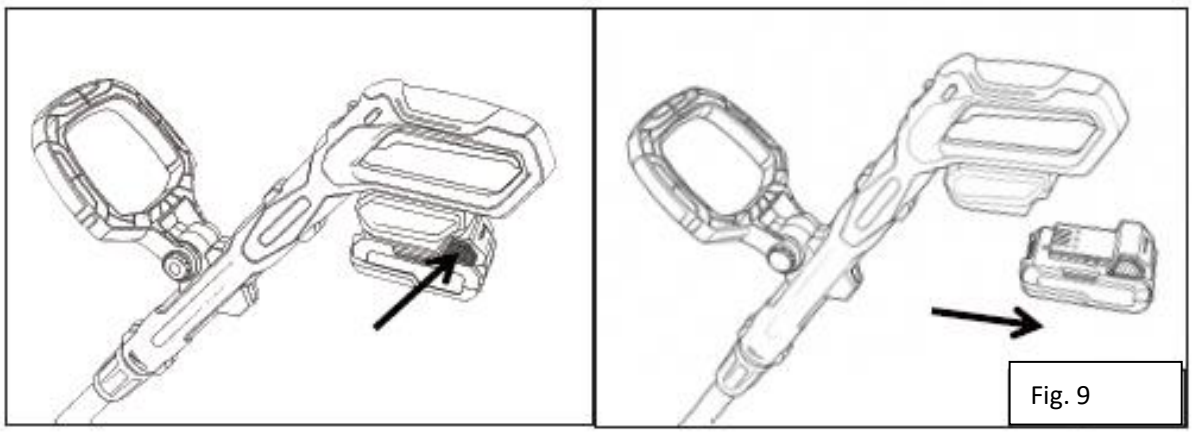

Fig. 9

Avertissement :
Retirez toujours la batterie avant d'effectuer tout réglage sur l'appareil. Lisez attentivement les remarques suivantes avant de mettre en service l'appareil à batterie.
Chargez la batterie à l'aide du chargeur.

Affichage du niveau de charge de la batterie

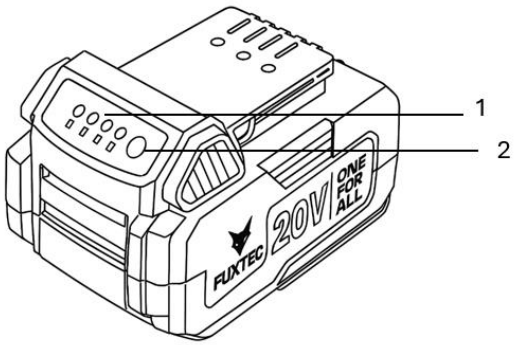

1. Voyant lumineux
2. Bouton CHECK

Appuyez sur la touche CHECK de la batterie pour afficher l'état de charge actuel.
Les voyants lumineux s'allument pendant quelques secondes et indiquent le niveau de charge restant de la batterie.

Affichage			Niveau de charge de la batterie
Allumé	Éteint	Clignote	
■ ■ ■ ■			75% – 100%
■ ■ ■ □			50% – 75%
■ ■ □ □			25% – 50%
■ □ □ □			0% – 25% Charger la batterie
◪ ◪ ◪ ◪			Batterie éventuellement défectueuse

Remarque :
L'état de charge indiqué sur l'affichage de contrôle peut légèrement différer de la valeur réelle en fonction des conditions d'utilisation et de la température ambiante.

Démarrage et arrêt

- Insérez la batterie dans le compartiment prévu à cet effet.

- Tenez la poignée supplémentaire de la main gauche et la poignée principale de la tondeuse de la main droite (figure 10).

Fig. 10

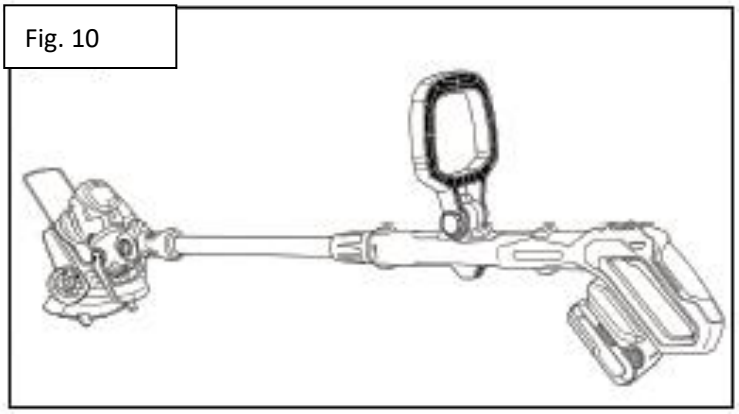

- Appuyez d'abord sur le verrouillage de mise en marche (indiqué par la flèche 2 sur la figure 11), puis maintenez la gâchette enfoncée (indiquée par la flèche 1 sur la figure 11) pour démarrer l'appareil.
- Les boutons « H » (vitesse élevée) et « L » (vitesse faible) situés sur la poignée (indiqués par la flèche 3 dans l'illustration 11) permettent de régler la vitesse de rotation.
- Pour éteindre le coupe-bordures, relâchez la gâchette.

Fig. 11

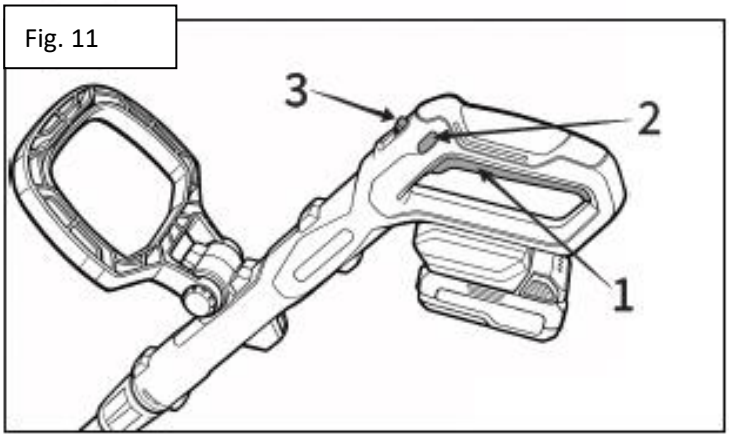

Remarque :
Après utilisation, retirez la batterie de l'appareil.

Réglage de l'angle de coupe

Appuyez sur la pédale pour déverrouiller la tête de coupe (figure 1). À l'aide du pied ou en s'appuyant sur le sol, la tête de coupe peut être tournée de 90°.

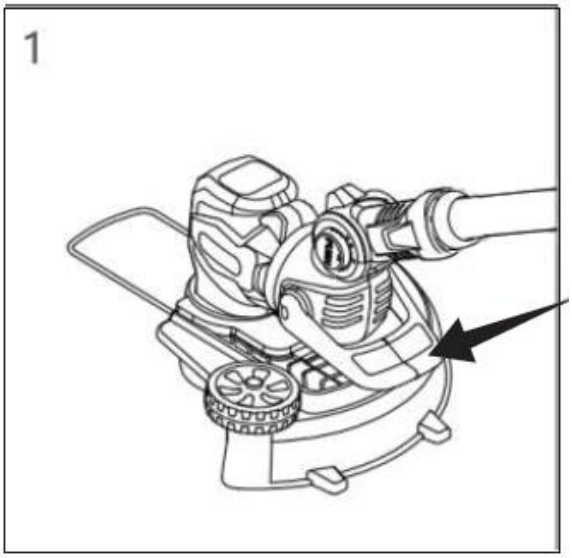

L'appareil se verrouille alors automatiquement et atteint la position illustrée à la figure 2. Dans cette position, vous pouvez couper les bordures de pelouse ; les roues du capot de protection servent alors de support.

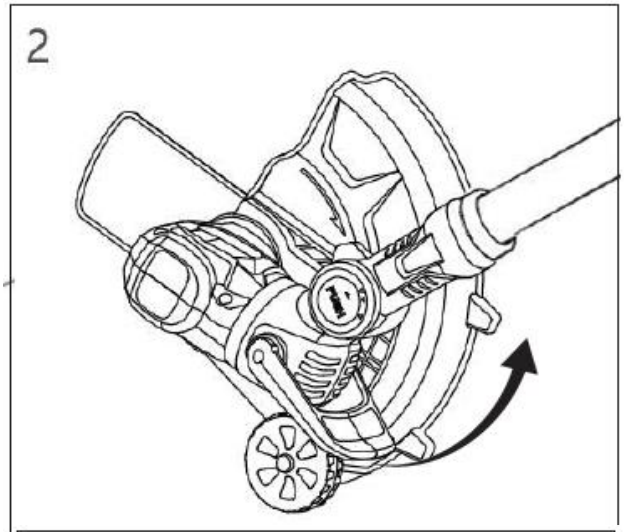

Pour ramener l'appareil dans sa position initiale, appuyez à nouveau sur la pédale pour déverrouiller la tête de coupe. À l'aide de votre pied et du sol, faites pivoter la tête de coupe jusqu'à ce qu'elle soit à nouveau orientée à 90°. L'appareil se verrouille automatiquement et revient dans sa position initiale (illustration 3).

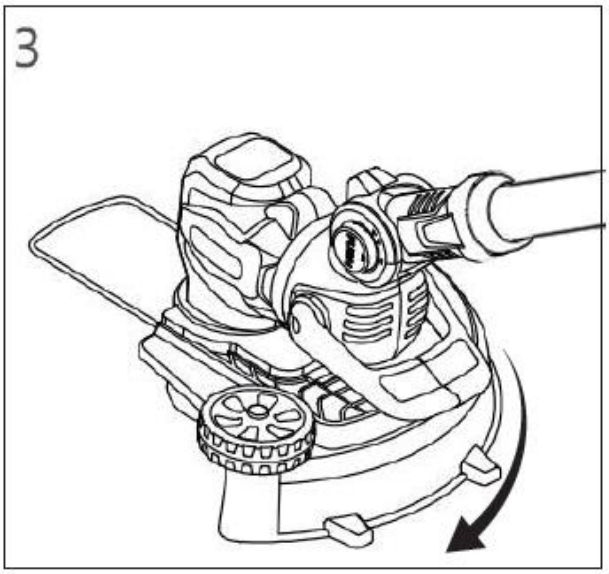

Réglage de la poignée supplémentaire

Appuyez sur le bouton vers l'intérieur pour régler l'angle de la poignée supplémentaire. Une fois l'angle souhaité réglé, relâchez le bouton et attendez qu'il ressorte complètement. L'angle de la poignée supplémentaire est alors fixé de manière sûre.
La poignée supplémentaire peut être réglée sur 10 positions d'enclenchement au total.

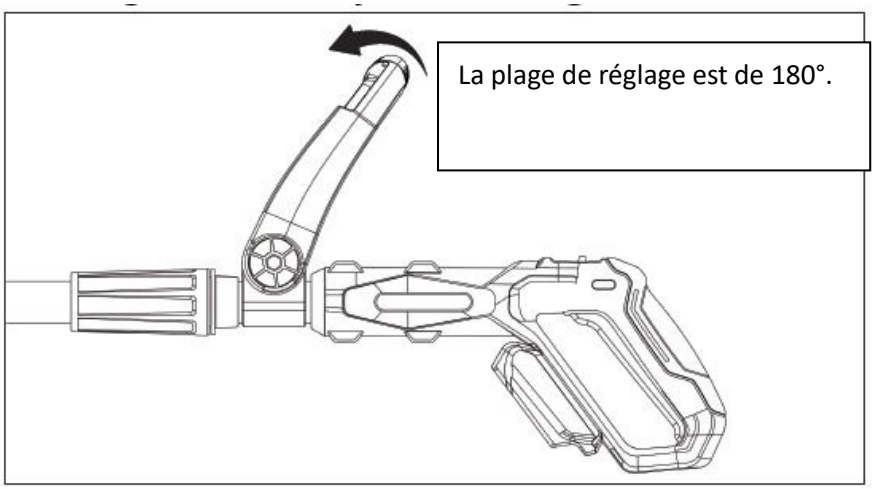

43. NETTOYAGE ET ENTRETIEN

Avertissement :
Retirez toujours la batterie avant d'effectuer toute opération sur l'appareil.

Remarque :
Afin de garantir une longue durée de vie et un fonctionnement fiable, effectuez régulièrement les opérations d'entretien suivantes.
Vérifiez régulièrement l'appareil afin de détecter tout défaut apparent, tel que des fixations desserrées ou des composants usés ou endommagés.
Assurez-vous que les capots et les dispositifs de protection sont intacts et correctement montés.
Effectuez les opérations d'entretien ou de réparation nécessaires avant de continuer à utiliser l'appareil.
Si, malgré une fabrication et des contrôles minutieux, la tondeuse venait à tomber en panne, les réparations ne doivent être effectuées que par un service après-vente agréé.

Remplacement de la bobine de fil

- Appuyez sur les boutons situés de chaque côté du couvercle de la bobine.

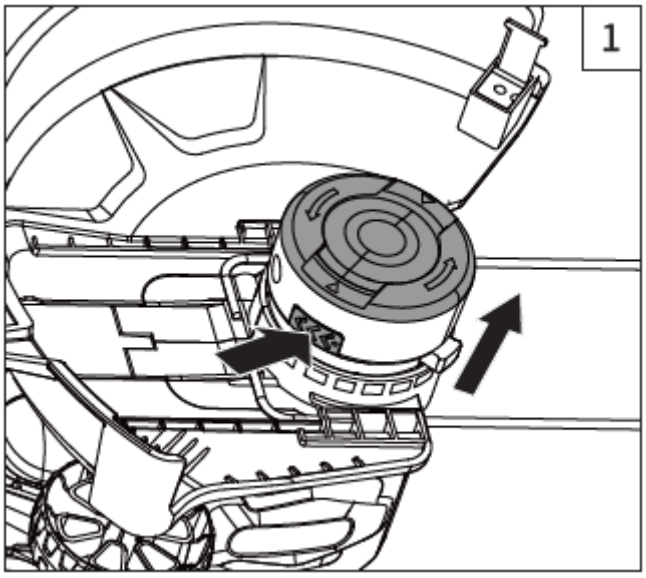

- Retirez le couvercle de la bobine et retirez la bobine vide.

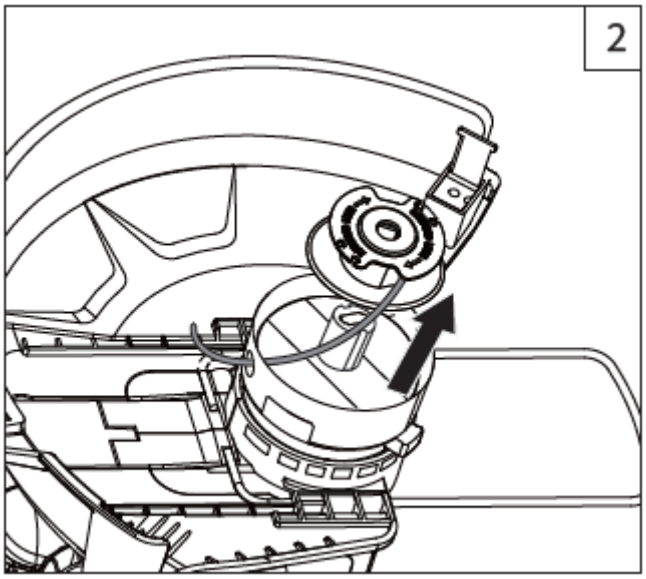

- Insérez une nouvelle bobine et refermez le couvercle.

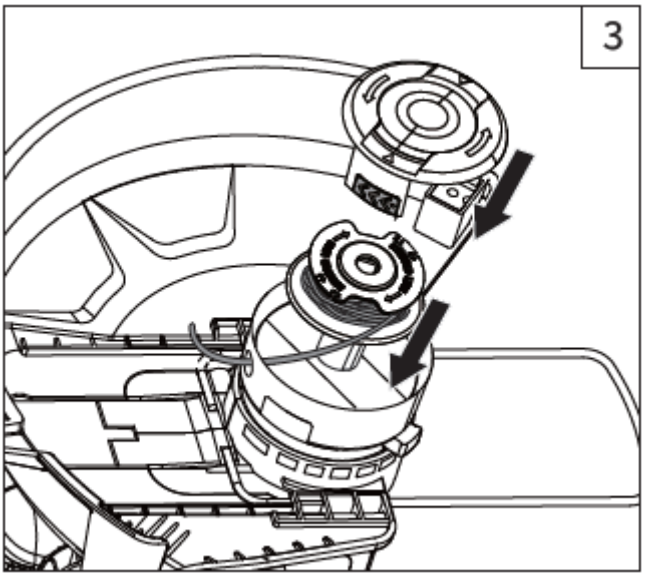

44. ENTRETIEN

Utilisez uniquement des accessoires et des pièces de rechange d'origine.
Seul un appareil régulièrement entretenu et manipulé correctement peut fournir une aide satisfaisante.
Un entretien et une maintenance insuffisants peuvent entraîner des accidents et des blessures imprévus.

45. DÉPANNAGE

Le tableau suivant répertorie les vérifications et les mesures que vous pouvez effectuer si l'appareil ne fonctionne pas correctement.
Si les mesures indiquées ne permettent pas d'identifier ou de résoudre le problème, veuillez contacter le service après-vente.
Vérifiez que l'appareil n'est pas endommagé s'il est entré en contact avec un objet dur ou s'il émet des vibrations anormalement fortes.

Avertissement :
éteignez l'appareil et retirez la batterie avant de rechercher l'erreur.

Code d'erreur	Cause	Solution
E1	Sous-tension de la batterie	Recharger la batterie.
E2	Surtension de la batterie	Utilisez une batterie compatible avec le produit.
E3	Surchauffe de l'appareil	Attendez que l'appareil refroidisse, puis redémarrez-le.
E4	Surcharge de l'appareil	Relâchez la tirette et redémarrez l'appareil.
E5	Protection contre les surintensités activée	Relâchez la gâchette et redémarrez. Si l'appareil ne démarre toujours pas ou ne fonctionne pas normalement, contactez le service après-vente.
E6	Blocage de l'appareil	Relâchez la gâchette et redémarrez l'appareil.
E7	Surchauffe ou dysfonctionnement de la batterie	Attendez que la batterie refroidisse, puis redémarrez. Si l'appareil ne démarre toujours pas, remplacez la batterie par une batterie compatible.
E8	Protection contre le démarrage involontaire	Relâchez la gâchette et redémarrez l'appareil.
E9	Erreur système	Relâchez le déclencheur et redémarrez. Si l'appareil ne démarre toujours pas ou ne

		fonctionne pas normalement, contactez le service après-vente.

46. ACCESSOIRES ET PIÈCES DE RECHANGE

Utilisez uniquement des accessoires et des pièces de rechange d'origine afin de garantir la sécurité et le bon fonctionnement de l'appareil. Vous trouverez de plus amples informations sur www.FUXTEC.com.

47. DESCRIPTION GÉNÉRALE

Référence : FX-E1RT20PRO
Désignation de l'article : coupe-bordures sans fil FUXTEC

48. CARACTÉRISTIQUES TECHNIQUES

Type	**Spécifications**
Fil de coupe	Ø 1,6 mm × 4 m
Température de fonctionnement	−10 °C à +50 °C
Poids net	2,12 kg
Type d'entraînement	Batterie
Tension nominale	20 V
Vitesse nominale	7000 tr/min (vitesse lente), 8500 tr/min (vitesse rapide)
Puissance	180 W
Vitesse maximale du moteur	8500 tr/min
Dispositif de démarrage	Démarreur à câble
Niveau de puissance acoustique LWA (mesuré)	91,9 dB(A)
Niveau de puissance acoustique LWA (garanti)	94 dB(A)
Niveau de pression acoustique LpA	78,5 dB(A)
Technologie de batterie	Li-Ion
Type de prise	Prise UE (type F, conforme VDE)
Tension de la batterie	18 V CC (max. 20 V CC)
Nombre de batteries	1
Capacité de la batterie	2 Ah
Longueur du câble (chargeur)	1,5 m
Largeur de coupe	28 cm (fil nylon) / 24 cm (lame en plastique)
Système de coupe	Fil / lame
Remplacement du fil/lame sans outil	Oui
Diamètre du couteau en plastique	24 cm (PA66)
Arbre d'entraînement	9 dents
Tige	Tube elliptique en aluminium (22 × 30 mm)
Système anti-vibrations	Oui
Fonction télescopique	Oui

Longueur télescopique (plage de réglage)	0–26 cm
Sangle de transport	Oui
Type de poignée	Double poignée
Longueur de lame	43 × 44 mm
Longueur de coupe	28 cm
Dimensions (L × l × H)	129 × 28 × 37,5 cm
Indice de protection (IP)	IP0
Autonomie avec une batterie de 2 Ah	20 à 25 minutes
Vibrations au niveau de la poignée	$\leqslant$ 2,5 m/s^2

49. CONTENU DE LA LIVRAISON

Désignation	**Référence**
Tondeuse à gazon sans fil FUXTEC	FX-E1RT20PRO
Batterie*	FX-E1B2AH
Chargeur*	FX-E1LG2A
Mode d'emploi	

* Uniquement inclus dans la livraison d'un kit.

50. GARANTIE

La période de garantie commence à la date d'achat. Veuillez conserver soigneusement la preuve d'achat. La garantie ne couvre pas les pièces d'usure et ne s'applique pas aux dommages causés par une utilisation inappropriée, une manipulation incorrecte, l'usage de la force, des modifications techniques, l'utilisation d'accessoires ou de pièces de rechange non homologués, ainsi que par des tentatives de réparation effectuées par des personnes non autorisées. Les travaux sous garantie ne peuvent être effectués que par des entreprises spécialisées ou des partenaires de service agréés. Ces conditions s'appliquent en complément des droits de garantie légaux, qui peuvent varier d'un pays à l'autre.

51. REMARQUE CONCERNANT LA DÉCLARATION DE CONFORMITÉ

Nous confirmons que ce produit est conforme aux directives européennes et aux exigences de sécurité en vigueur et qu'il porte le marquage CE. La déclaration de conformité UE (DoC) complète est disponible sur notre site web www.fuxtec.com dans la rubrique « Déclaration de conformité ».

52. RECYCLAGE

Le 1er janvier 2015, est **entré en application le décret 2014-1577** du 23 décembre 2014 relatif à **la signalétique commune des produits recyclables** qui relèvent d'une consigne de tri. Ce

décret entérine utilisation du **logo TRIMAN** qui s'applique aux produits recyclables.
Le TRIMAN est une signalétique qui répond à une obligation réglementaire et fait l'objet d'une diffusion auprès des consommateurs. Conformément au décret d'application relatif à la signalétique commune des produits recyclables qui relèvent d'une consigne de tri précise, tout metteur sur le marché de produits recyclables soumis à un dispositif de **responsabilité élargie des producteurs** doit apposer une signalétique commune sur ses produits, ou à défaut sur l'emballage, la notice ou tout autre support y compris dématérialisé, informant le consommateur que ceux-ci relèvent d'une **consigne de tri**.



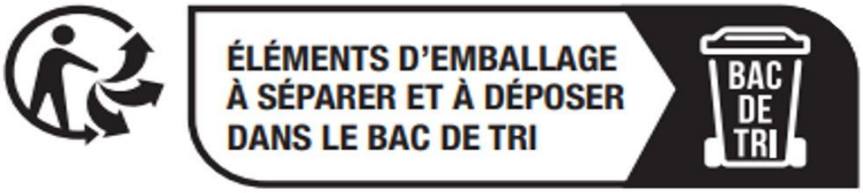

53. SERVICE CLIENTÈLE

Pour toute question concernant la garantie, les réparations ou les pièces de rechange, veuillez contacter :
FUXTEC GmbH
Kappstraße 69
71083 Herrenberg
Allemagne
Téléphone : 070329560888
E-mail : info@fuxtec.de
Rem**arque :** veuillez ne pas envoyer de retours ou de réparations à cette adresse. Pour les retours sous garantie, veuillez contacter notre service clientèle.

54. PROTECTION DES DROITS D'AUTEUR

© 2025 By FUXTEC GmbH
Tous droits réservés. Le contenu de ce manuel est protégé par le droit d'auteur. Son utilisation est autorisée dans le cadre de l'utilisation de l'appareil. Toute utilisation ou reproduction dépassant ce cadre est interdite sans l'autorisation écrite de FUXTEC GmbH. FUXTEC GmbH se réserve le droit d'apporter des modifications à ce manuel d'utilisation sans communication préalable.

VERSIONE ITALIANA

55. INTRODUZIONE E SICUREZZA

Indicazioni generali

Leggere attentamente il presente manuale d'uso originale prima di utilizzare il prodotto per la prima volta e seguire tutte le istruzioni. Conservare il documento in un luogo sicuro per riferimento futuro o per i proprietari successivi. Acquisire familiarità con le funzioni e l'uso corretto del prodotto.
Rispettare tutte le norme di sicurezza riportate nel manuale di manutenzione. Agire sempre in modo responsabile e rispettoso nei confronti di terzi. L'operatore è responsabile di eventuali incidenti o pericoli causati a terzi.

Uso previsto

Il prodotto deve essere utilizzato solo per lo scopo previsto. Qualsiasi uso diverso da quello previsto è considerato improprio. L'utente o l'operatore è l'unico responsabile per eventuali danni o lesioni di qualsiasi tipo che ne derivino; il produttore non si assume alcuna responsabilità in merito. Si prega di notare che il prodotto non è progettato per uso commerciale, artigianale o industriale. È esclusa qualsiasi garanzia o responsabilità se il prodotto viene utilizzato in tali ambiti di applicazione o attività simili.
Non consentire a persone che non hanno letto e compreso integralmente le presenti istruzioni di montare, mettere in funzione, regolare o utilizzare il prodotto. Questo prodotto è destinato esclusivamente ad ambienti ben isolati o ad un uso non continuativo.

Avvertenze di sicurezza

Leggere tutte le istruzioni di sicurezza, le istruzioni per l'uso, le illustrazioni e le specifiche tecniche allegate al prodotto. La mancata osservanza di queste istruzioni può causare gravi lesioni o danni.
L'operatore è tenuto a utilizzare il prodotto in modo conforme alla sua destinazione, a prestare attenzione all'ambiente circostante e a prestare particolare attenzione alle altre persone, in particolare ai bambini. Attenersi sempre alle linee guida di sicurezza specificate.

56. INDICAZIONI GENERALI DI SICUREZZA

Indicazioni per l'uso del presente manuale

Rappresentazioni grafiche
Tutti i componenti importanti dell'apparecchio sono illustrati e spiegati in questo manuale. Le istruzioni per l'uso e la manipolazione sono supportate da immagini corrispondenti.

Avvertenza:
Per la vostra sicurezza, leggete e comprendete queste istruzioni prima dell'uso.
Conservare queste istruzioni per poterle consultare in futuro.

Istruzioni generali di sicurezza per gli utensili elettrici

a) Quando si utilizza un elettroutensile all'aperto, utilizzare esclusivamente prolunghe adatte all'uso esterno. L'uso di un cavo adatto all'uso esterno riduce il rischio di scossa elettrica.
b) Se è inevitabile utilizzare un elettroutensile in un ambiente umido, utilizzare un'alimentazione protetta da un interruttore differenziale (RCD). L'uso di un RCD riduce il rischio di scossa elettrica.

Sicurezza personale

- Prestare attenzione, essere consapevoli di ciò che si sta facendo e usare il buon senso quando si utilizzano utensili elettrici. Non utilizzare utensili elettrici se si è stanchi o sotto l'effetto di droghe, alcol o farmaci. Un momento di disattenzione durante l'uso di utensili elettrici può causare gravi lesioni.
- Utilizzare dispositivi di protezione individuale. Indossare sempre una protezione adeguata per gli occhi. L'uso di dispositivi di protezione quali maschere antipolvere, scarpe antiscivolo, caschi protettivi o protezioni acustiche, a seconda delle condizioni di utilizzo, riduce il rischio di lesioni.
- Prevenire l'accensione accidentale. Assicurarsi che l'interruttore sia in posizione di spegnimento prima di collegare l'apparecchio all'alimentazione elettrica o alla batteria, di prenderlo in mano o di trasportarlo. Trasportare utensili elettrici con il dito sull'interruttore o accendere apparecchi con l'interruttore azionato può causare incidenti.
- Rimuovere gli utensili di regolazione o le chiavi prima di accendere l'utensile elettrico. Un utensile o una chiave fissati alla parte rotante dell'utensile elettrico possono causare lesioni.
- Evitare posture innaturali. Mantenere sempre una posizione stabile e un buon equilibrio. In questo modo è più facile controllare l'utensile elettrico in situazioni impreviste.
- Indossare indumenti adeguati. Non indossare indumenti larghi o gioielli. Tenere capelli, indumenti e gioielli lontani dalle parti mobili. Indumenti larghi, gioielli o capelli lunghi possono essere trascinati dalle parti mobili.
- Se sono presenti dispositivi per il collegamento di aspiratori o raccoglitori di polvere, assicurarsi che siano collegati e utilizzati correttamente. L'uso di tali dispositivi può ridurre i rischi legati alla polvere.
- Non lasciatevi ingannare da un uso frequente degli utensili e non ignorate le norme di sicurezza. Un'azione imprudente può causare gravi lesioni in frazioni di secondo.

Uso e manutenzione degli utensili elettrici

- Non sovraccaricare l'utensile elettrico. Utilizzare l'utensile elettrico adatto all'applicazione. L'utensile elettrico corretto funziona meglio e in modo più sicuro se utilizzato per lo scopo previsto.
- Non utilizzare l'utensile elettrico se non è possibile accenderlo o spegnerlo con l'interruttore. Un utensile elettrico che non può essere controllato tramite l'interruttore è pericoloso e deve essere riparato.
- Scollegare la spina dalla presa di corrente e/o rimuovere la batteria, se rimovibile, prima di effettuare regolazioni, sostituire accessori o riporre l'utensile elettrico. Queste misure di sicurezza preventive riducono il rischio di accensione accidentale.
- Tenere gli utensili elettrici fuori dalla portata dei bambini e non consentire l'uso dell'utensile elettrico a persone che non hanno familiarità con esso o con le presenti istruzioni. Gli utensili

elettrici sono pericolosi nelle mani di utenti non addestrati.

- Prendersi cura degli utensili elettrici e degli accessori. Controllare che le parti mobili siano allineate correttamente o non siano bloccate, che non vi siano parti danneggiate o altre condizioni che potrebbero compromettere il funzionamento dell'utensile elettrico. Far riparare gli utensili elettrici danneggiati prima dell'uso. Molti incidenti sono causati da utensili elettrici in cattivo stato di manutenzione.
- Mantenete gli utensili da taglio affilati e puliti. Gli utensili da taglio sottoposti a una corretta manutenzione con taglienti affilati si inceppano meno spesso e sono più facili da controllare.
- Utilizzare l'utensile elettrico, gli accessori, gli utensili di lavoro ecc. in conformità con le presenti istruzioni e tenendo conto delle condizioni di lavoro e dell'attività da svolgere. L'uso dell'utensile elettrico per applicazioni diverse da quelle previste può causare situazioni pericolose.
- Mantenere le impugnature e le superfici di presa asciutte, pulite e prive di olio e grasso. Impugnature e superfici di presa scivolose non consentono una manipolazione e un controllo sicuri dell'utensile elettrico in situazioni impreviste.

Uso e manutenzione degli utensili a batteria

- Caricare le batterie esclusivamente con il caricabatterie specificato dal produttore. Un caricabatterie adatto a un determinato tipo di batteria può causare un rischio di incendio se utilizzato con un'altra batteria.
- Utilizzare gli utensili elettrici solo con le batterie previste a tale scopo. L'uso di altre batterie può causare lesioni o incendi.
- Quando non è in uso, conservare la batteria lontano da oggetti metallici quali graffette, monete, chiavi, chiodi, viti o altre piccole parti metalliche che potrebbero creare un collegamento tra i contatti. Un cortocircuito dei contatti della batteria può causare ustioni o incendi.
- In condizioni di uso improprio, dalla batteria potrebbe fuoriuscire del liquido. Evitare il contatto. In caso di contatto accidentale con l'acqua, sciacquare. Se il liquido entra a contatto con gli occhi, consultare un medico. Il liquido fuoriuscito dalla batteria può causare irritazioni o ustioni.
- Non utilizzare batterie o utensili danneggiati o modificati. Le batterie danneggiate o modificate possono comportarsi in modo imprevedibile e causare incendi, esplosioni o lesioni.
- Non esporre la batteria o l'utensile al fuoco o a calore eccessivo. L'esposizione al fuoco o a temperature superiori a 130 °C può causare un'esplosione.
- Seguire tutte le istruzioni di ricarica e non ricaricare la batteria o l'utensile al di fuori dell'intervallo di temperatura specificato in queste istruzioni. Una ricarica impropria o al di fuori dell'intervallo di temperatura specificato può danneggiare la batteria e aumentare il rischio di incendio.

Assistenza

- Far riparare o revisionare l'elettroutensile esclusivamente da personale qualificato e utilizzando solo ricambi identici. In questo modo si garantisce il mantenimento della sicurezza

dell'elettroutensile.

- Non riparare o sostituire mai da soli le batterie danneggiate. Gli interventi di assistenza sulle batterie devono essere eseguiti esclusivamente dal produttore o da centri di assistenza autorizzati.

Istruzioni di sicurezza per i tagliaerba

- Non utilizzare la macchina in condizioni meteorologiche avverse, in particolare in caso di pericolo di fulmini.
- Controllare accuratamente l'area di lavoro per verificare la presenza di animali selvatici prima di utilizzare la macchina. Gli animali selvatici possono essere feriti dalla macchina durante il funzionamento.
- Controllare attentamente l'area di lavoro e rimuovere tutti gli oggetti come bastoni, fili metallici, ossa e altri corpi estranei che potrebbero essere proiettati dalla macchina.
- Prima dell'uso, controllare sempre visivamente che il dispositivo di taglio e i dispositivi di protezione non siano danneggiati. Le parti danneggiate aumentano il rischio di lesioni.
- Prima dell'uso, controllare che il cavo di alimentazione e la prolunga non presentino segni di danneggiamento o usura. Non utilizzare la macchina se il cavo è danneggiato o usurato. Spegnere la macchina e scollegare la spina prima di scollegarla dall'alimentazione elettrica. Una prolunga danneggiata o non idonea può causare scosse elettriche, incendi o lesioni gravi.
- Controllare regolarmente il cesto di raccolta dell'erba per verificare che non sia usurato o danneggiato. Un cesto di raccolta dell'erba usurato o danneggiato può aumentare il rischio di proiezione di oggetti.
- Assicurarsi che tutti i dispositivi di protezione siano montati correttamente e funzionino correttamente. I dispositivi di protezione allentati, danneggiati o che non funzionano correttamente possono causare lesioni.
- Mantenere libere da sporcizia le prese d'aria di raffreddamento. Prese d'aria ostruite e depositi possono causare surriscaldamento o incendi.
- Indossare sempre protezioni adeguate per gli occhi e le orecchie. L'uso di dispositivi di protezione adeguati riduce il rischio di lesioni.
- Indossare sempre scarpe antiscivolo durante il funzionamento. Non lavorare a piedi nudi o con sandali aperti. Ciò riduce il rischio di lesioni ai piedi causate dal contatto con il dispositivo di taglio.
- Indossare sempre indumenti adeguati, come pantaloni lunghi che proteggano le gambe dell'operatore. Il contatto con il dispositivo di taglio può causare gravi lesioni.
- Tenere le persone non coinvolte lontane dalla macchina durante il funzionamento. Gli oggetti proiettati possono causare gravi lesioni.
- Non lavorare sopra l'altezza dei fianchi. Ciò aiuta a evitare il contatto con il dispositivo di taglio e consente un migliore controllo della macchina in situazioni impreviste.
- Prestare particolare attenzione quando si lavora sull'erba bagnata. Camminare lentamente per evitare il rischio di scivolare e cadere, causando lesioni.
- Non utilizzare la macchina su pendii eccessivamente ripidi. Ciò riduce il rischio di perdita di controllo, scivolamento e cadute che possono causare lesioni.
- Lavorare sui pendii sempre trasversalmente rispetto alla pendenza, mai in salita o in discesa, e prestare particolare attenzione quando si cambia direzione. Ciò riduce il rischio di perdita di

controllo, scivolamento e cadute che possono causare lesioni.

- Tenere il cavo di alimentazione e la prolunga lontani dall'area di taglio. I cavi possono essere nascosti nell'erba alta o nei cespugli e possono essere tagliati accidentalmente.
- Tenere le parti del corpo lontane dall'utensile di taglio rotante. Toccare la macchina solo quando è completamente scollegata dall'alimentazione elettrica. Il contatto con l'utensile di taglio rotante può causare gravi lesioni.
- Trasportare la macchina solo quando è spenta e lontano dal corpo. Il contatto accidentale con l'utensile di taglio rotante può causare lesioni.
- Utilizzare esclusivamente fili di taglio, teste di taglio o lame previsti dal produttore. Non sostituire i fili di taglio con fili metallici o lame. Ricambi non corretti possono causare perdita di controllo, danni e lesioni.

Istruzioni di sicurezza per i caricabatterie

Avvertenza:
Leggere tutte le avvertenze di sicurezza e le istruzioni. La mancata osservanza delle avvertenze di sicurezza e delle istruzioni può causare scosse elettriche, incendi e/o lesioni gravi.
Conservare tutte le avvertenze di sicurezza e le istruzioni per poterle consultare in futuro.
Questo caricabatterie non è destinato all'uso da parte di bambini o persone con capacità fisiche, sensoriali o mentali limitate o con mancanza di esperienza e conoscenza.
Se il cavo di alimentazione è danneggiato, deve essere sostituito dal produttore, dal suo servizio di assistenza o da una persona qualificata per evitare pericoli.

- Tenere il caricabatterie lontano dalla pioggia e dall'umidità. La penetrazione di acqua nel caricabatterie aumenta il rischio di scossa elettrica.
- Tenere pulito il caricabatterie. Lo sporco può causare il rischio di scossa elettrica.
- Controllare il caricabatterie, il cavo e la spina prima di ogni utilizzo. Se si riscontrano danni, non utilizzare il caricabatterie.
- Non aprire mai il caricabatterie da soli. Le riparazioni devono essere eseguite esclusivamente da personale qualificato e solo utilizzando ricambi originali.
- Caricabatterie, cavi o spine danneggiati aumentano il rischio di scossa elettrica.
- Non appoggiare oggetti sul caricabatterie e non posizionarlo su superfici morbide. Esiste il pericolo di incendio.
- Assicurarsi sempre che la tensione di rete corrisponda a quella indicata sulla targhetta del caricabatterie.
- Non utilizzare mai il caricabatterie se il cavo, la spina o l'alloggiamento sono stati danneggiati da agenti esterni. In tal caso, portare il caricabatterie al centro di assistenza più vicino.
- Non aprire il caricabatterie.

Avvertenze di sicurezza per le batterie

- Caricare le batterie esclusivamente con il caricabatterie indicato dal produttore. Un caricabatterie adatto a un determinato tipo di batteria può causare un pericolo di incendio se utilizzato con un'altra batteria.
- Utilizzare gli utensili elettrici solo con le batterie previste a tale scopo. L'uso di altre batterie

può causare lesioni o incendi.

- Quando non è in uso, conservare la batteria lontano da oggetti metallici come graffette, monete, chiavi, chiodi, viti o altre piccole parti metalliche che potrebbero creare un collegamento tra i contatti. Un cortocircuito dei contatti della batteria può causare ustioni o incendi.
- In condizioni di uso improprio, dalla batteria potrebbe fuoriuscire del liquido. Evitare il contatto. In caso di contatto accidentale con l'acqua, sciacquare. Se il liquido entra a contatto con gli occhi, consultare un medico. Il liquido fuoriuscito dalla batteria può causare irritazioni o ustioni.
- Fate riparare o revisionare il vostro elettroutensile esclusivamente da personale qualificato e utilizzando solo ricambi identici. In questo modo si garantisce il mantenimento della sicurezza dell'elettroutensile.

Avvertenza:
Durante l'uso di utensili alimentati a batteria è necessario osservare le misure di sicurezza di base per evitare il rischio di incendio, fuoriuscita di elettroliti e lesioni. Tra queste figurano le seguenti precauzioni:

- Assicurarsi che la batteria utilizzata sia adatta all'utensile in questione.
- Assicurarsi che l'esterno della batteria sia pulito e asciutto prima di inserirla nel caricabatterie.
- Caricare la batteria esclusivamente con il caricabatterie raccomandato dal produttore. L'uso di un caricabatterie non idoneo può causare scosse elettriche, surriscaldamento o fuoriuscita di liquido corrosivo dalla batteria.
- In caso di fuoriuscita di elettrolito, evitare il contatto con la pelle. In caso di perdita, sciacquare la zona interessata con acqua. In caso di contatto con gli occhi o le mucose, consultare immediatamente un medico.
- Assicurarsi che l'apparecchio sia spento prima di inserire la batteria. L'inserimento di una batteria in un apparecchio acceso può causare incidenti.
- Utilizzare l'apparecchio solo con il tipo di batteria indicato in queste istruzioni. L'uso di un altro tipo di batteria può causare gravi lesioni e pericolo di incendio.
- Quando non è in uso, conservare la batteria lontano da oggetti metallici come graffette, monete, chiavi o altre piccole parti metalliche che potrebbero causare un cortocircuito.
- Smaltire le batterie in modo corretto. Assicurarsi che lo smaltimento avvenga in modo corretto:
    - Non gettare nel fuoco
    - Non gettare nell'acqua
    - Non gettare nei fiumi o nei corsi d'acqua
    - Smaltire negli appositi contenitori di raccolta

57. SIMBOLI APPOSTI SUL PRODOTTO

In questo manuale e sul prodotto stesso vengono utilizzati simboli per segnalare possibili pericoli. È necessario comprendere appieno questi simboli di sicurezza e le loro spiegazioni. Attenzione: le avvertenze da sole non eliminano i pericoli e non sostituiscono le misure di sicurezza necessarie per prevenire gli incidenti.

	Leggere attentamente le istruzioni per l'uso prima dell'utilizzo.
	Pericolo di lesioni causate da parti proiettate. Tenere le persone non coinvolte lontane dall'area di pericolo.
	Indossare protezioni per gli occhi.
	Indossare protezioni acustiche.
	Non esporre alla pioggia o all'umidità.
	Rimuovere la batteria prima di eseguire lavori di manutenzione.
	I vecchi apparecchi elettrici non devono essere smaltiti insieme ai rifiuti domestici. Si prega di consegnarli a un centro di riciclaggio adeguato. Informarsi presso le autorità locali o il proprio rivenditore sulle possibilità di smaltimento adeguate.
	Non toccare la testina durante il funzionamento.
	**Avvertenza:** prima di utilizzare l'apparecchio, leggere attentamente le istruzioni per l'uso e le avvertenze di sicurezza. Conservare queste istruzioni.
	Il livello di rumorosità non supera i 96 dB.
	Questa batteria agli ioni di litio è riciclabile. Attenersi alle norme di riciclaggio vigenti.
	La batteria non deve essere sottoposta a manutenzione o riparazione da parte dell'utente. Gli interventi di assistenza devono essere eseguiti solo da personale qualificato.

	Pericolo di incendio. Tenere la batteria e il caricabatterie lontani da fonti di calore, scintille e fiamme libere.
	Non mettere a contatto con l'acqua. Non pulire o spegnere con acqua. L'acqua può causare pericolo di incendio, esplosione o cortocircuito.
	Rispettare l'intervallo di temperatura consentito. Non esporre la batteria o il caricabatterie a temperature superiori a 40 °C.
	Questo apparecchio deve essere utilizzato solo in ambienti interni.
	Apparecchio di classe di protezione II con doppio isolamento. Non è necessario un collegamento con conduttore di protezione.
	L'apparecchio è protetto da un fusibile di tipo T5A (lento).
CE	Marchio CE Il prodotto è conforme ai requisiti e alle normative della Comunità Europea.

58. DESCRIZIONE DEL PRODOTTO

Verificare la completezza dell'articolo in base alla dotazione descritta. In caso di parti difettose, contattare il nostro servizio clienti FUXTEC.

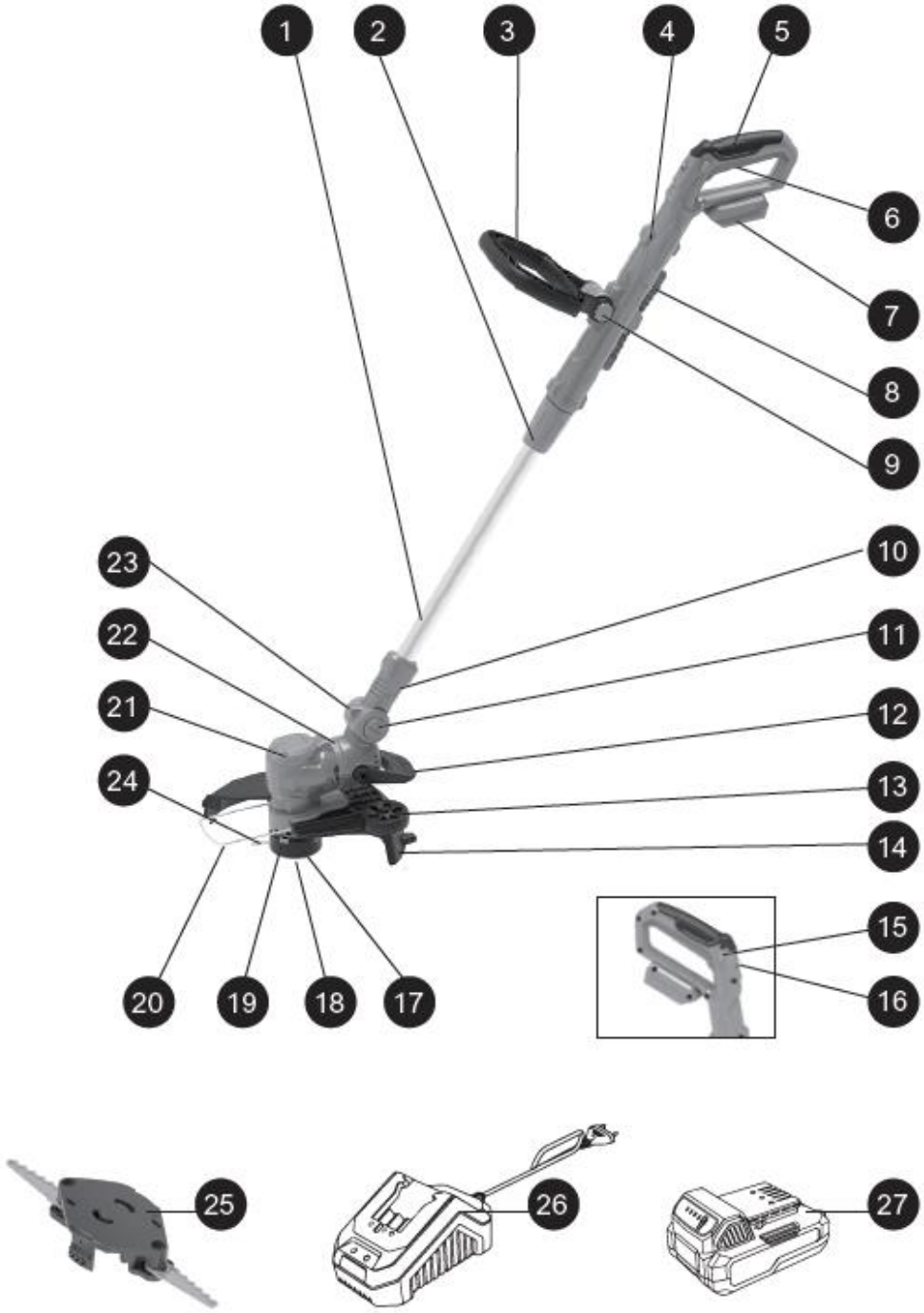

1. Tubo in alluminio
2. Manicotto di bloccaggio per asta
3. Impugnatura aggiuntiva
4. Impugnatura superiore sinistra e destra
5. Impugnatura in gomma sull'impugnatura principale
6. Grilletto
7. Base della batteria
8. Coltello
9. Pulsante
10. Alloggiamento girevole
11. Pulsante di regolazione dell'angolo
12. Pedale
13. Rotella di regolazione
14. Copertura protettiva
15. Blocco accensione
16. Regolatore di velocità
17. Ventola
18. Copertura bobina
19. Pulsante di sgancio del filo
20. Telaio di protezione
21. Alloggiamento dell'apparecchio
22. Anello di fissaggio
23. Alloggiamento girevole
24. Filo di taglio
25. Portacoltello
26. Caricabatterie
27. Batteria

59. MONTAGGIO

Montaggio dell'apparecchio

Nota:
Estraete l'apparecchio e tutti gli accessori dall'imballaggio. Conservate il materiale di imballaggio fuori dalla portata dei bambini e di altre persone.

- Estraete l'apparecchio dalla scatola di imballaggio.
- Allentare il manicotto filettato, estrarre il tubo di alluminio e regolarlo alla lunghezza desiderata. Quindi serrare nuovamente il manicotto filettato (fig. 1).

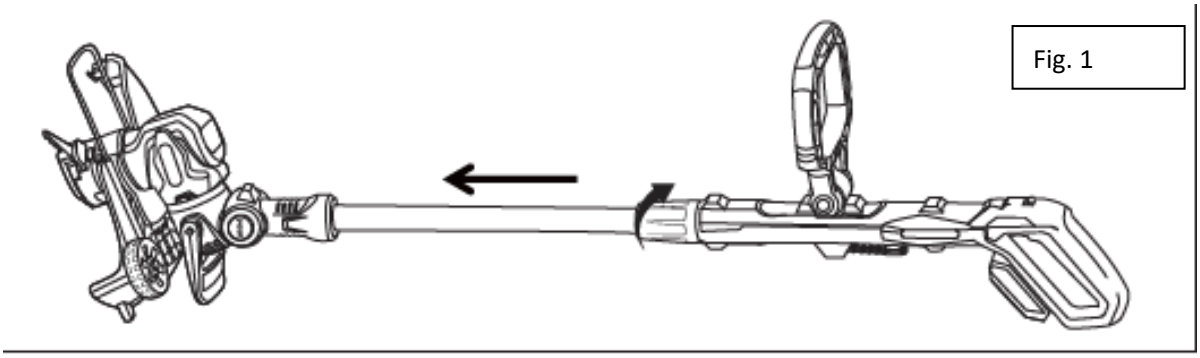

Fig. 1

- Inserire il coperchio di protezione nella testina di taglio nella direzione indicata dalla freccia (vedere angolo superiore sinistro, figura 2). Non appena il gancio del coperchio di protezione è completamente inserito nella scanalatura, l'apparecchio è considerato montato (figura 3). In questa posizione è possibile regolare la posizione della staffa di protezione delle piante. Estrarre completamente la staffa di protezione delle piante per l'uso.

Fig. 2

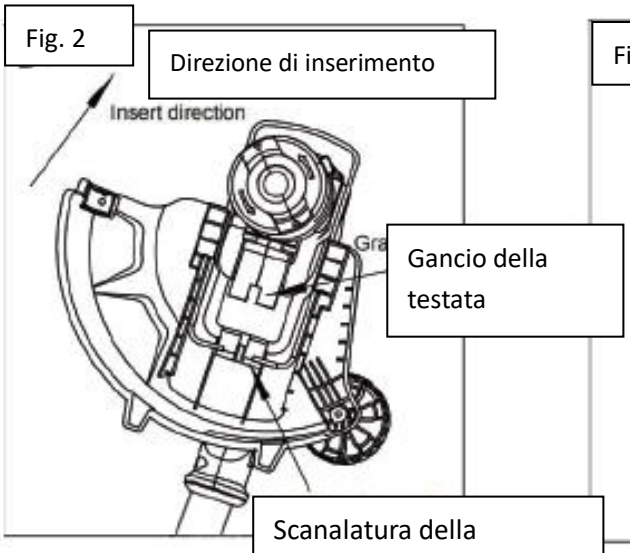

Fig. 3

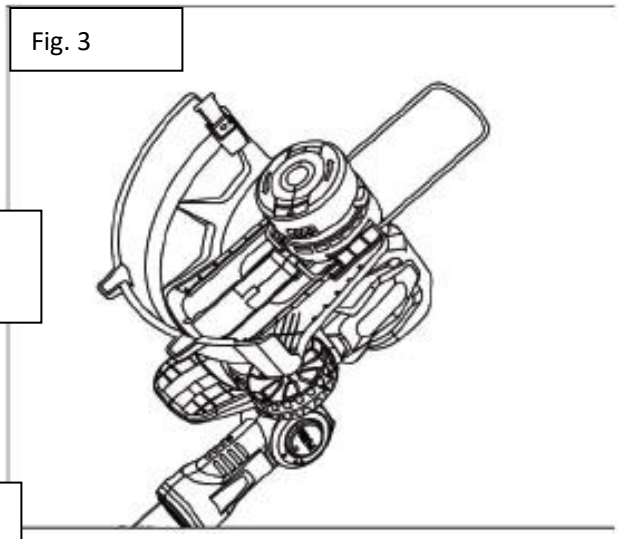

Fig. 4

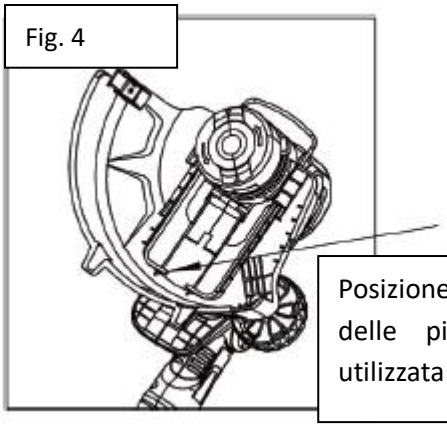

Posizione della barra di protezione delle piante quando non viene utilizzata

- Al termine del lavoro, la barra di protezione delle piante può essere reinserita nella copertura protettiva, come illustrato nella figura 4.

Fig. 5

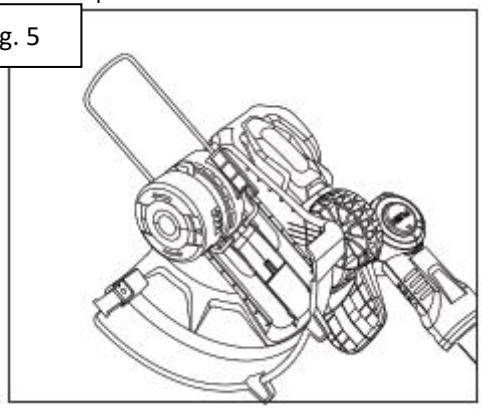

- Fissare l'anello di fissaggio del filo al corpo (figura 5).

Istruzioni di montaggio per il filo di taglio

Avvertenza:
Tenere le mani e le dita lontane dai componenti affilati che servono a limitare la lunghezza del filo, se presenti.

Fig. 6

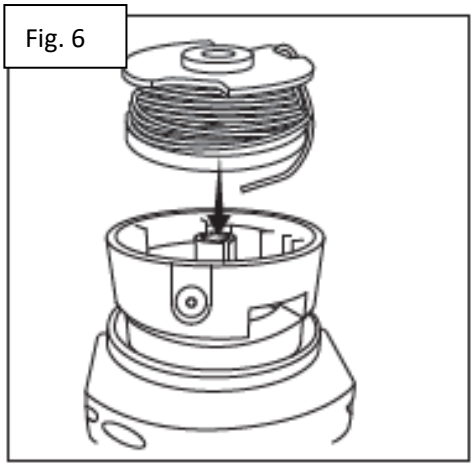

- In base ai segni presenti sul coperchio della testa di taglio, inserire l'estremità del filo di taglio con i rivetti nelle aperture previste a tale scopo sul lato della freccia (figura 6).

- Far passare l'altra estremità del filo di taglio attraverso il piccolo foro rotondo sul lato (figura 7).

Fig. 7

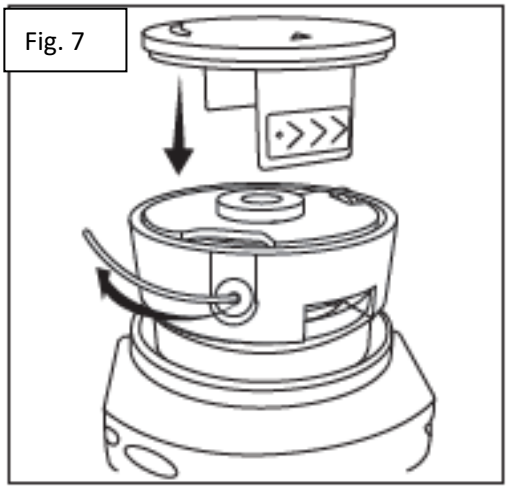

60. MESSA IN FUNZIONE

Uso previsto

Questo tagliaerba è destinato al taglio dei bordi del prato e per piccole superfici erbose in giardini privati. Il tagliaerba non deve essere utilizzato in giardini pubblici, parchi, impianti sportivi, strade, né in agricoltura e silvicoltura.
A causa dei possibili rischi di incidenti, il tagliaerba non deve essere utilizzato per:

- il taglio di cespugli e siepi
- il taglio di fiori

Per motivi di sicurezza, il tagliaerba non è adatto a persone di età inferiore ai 16 anni e a persone che non hanno familiarità con l'uso dell'apparecchio.

Processo di ricarica

Fig. 8

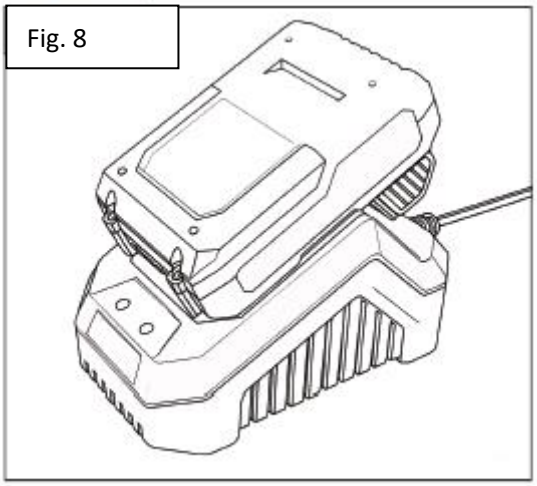

Caricabatterie (figura 8).
La batteria agli ioni di litio può essere ricaricata in qualsiasi momento e non sviluppa alcun effetto memoria anche se parzialmente scarica. Non è necessario scaricare completamente la batteria prima di ricaricarla. Rimuovere la batteria dall'apparecchio quando è opportuno per voi e per il vostro lavoro. È possibile ricaricare completamente la batteria prima di un utilizzo prolungato o intensivo.
A causa delle caratteristiche delle batterie agli ioni di litio, una ricarica completa è necessaria solo quando la batteria è quasi scarica. La fine del processo di ricarica è indicata da una significativa riduzione delle prestazioni del dispositivo.
Ricaricare la batteria secondo necessità. Utilizzare il dispositivo esclusivamente con le batterie previste a tale scopo. L'uso di altre batterie può causare lesioni o pericolo di incendio.
Quando non è in uso, conservare la batteria lontano da oggetti metallici come graffette, monete,

chiavi, chiodi, viti o altre piccole parti metalliche che potrebbero creare un collegamento tra i contatti. Un cortocircuito dei contatti della batteria può causare ustioni o incendi.
In condizioni di uso improprio, dalla batteria potrebbe fuoriuscire del liquido. Evitare il contatto. In caso di contatto accidentale con l'acqua, sciacquare con acqua. Se il liquido entra a contatto con gli occhi, consultare un medico. Il liquido che fuoriesce dalla batteria può causare irritazioni o ustioni.

Ricarica della batteria

La batteria agli ioni di litio viene fornita parzialmente carica. Caricare completamente la batteria prima del primo utilizzo. Una batteria da 4 Ah completamente carica richiede circa 2 ore di ricarica a una temperatura ambiente compresa tra 0 °C e 40 °C.

- Collegare il caricabatterie a una fonte di alimentazione. La spia verde sul caricabatterie si accende e indica che il caricabatterie è alimentato.
- Inserire completamente la batteria nel caricabatterie. La spia rossa sul caricabatterie si accende per indicare che il processo di ricarica è attivo.
- Al termine del processo di ricarica, la spia rossa si spegne e quella verde si accende.

Nota:
la batteria può surriscaldarsi durante la ricarica. Ciò è normale. Se la batteria è calda dopo un uso prolungato nel dispositivo, lasciarla raffreddare a temperatura ambiente prima di ricaricarla. Ciò prolungherà la durata della batteria.

Avvertenza:
Scollegare sempre la batteria dall'apparecchio prima di eseguire lavori di montaggio, regolazioni o sostituzioni di accessori.
Per rimuovere la batteria (figura 9):

- Premere il pulsante di sgancio della batteria sulla parte anteriore della batteria.
  Estrarre la batteria dall'apparecchio.

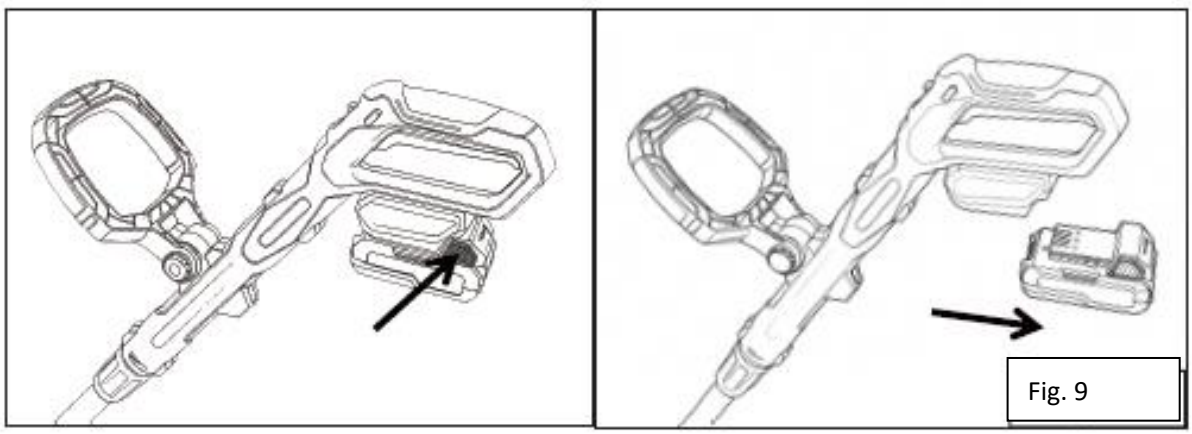

Fig. 9

Avvertenza:
Prima di effettuare qualsiasi regolazione sul dispositivo, rimuovere sempre la batteria. Leggere attentamente le seguenti avvertenze prima di mettere in funzione il dispositivo a batteria.

Caricare la batteria con il caricabatterie.

Visualizzazione del livello di carica della batteria

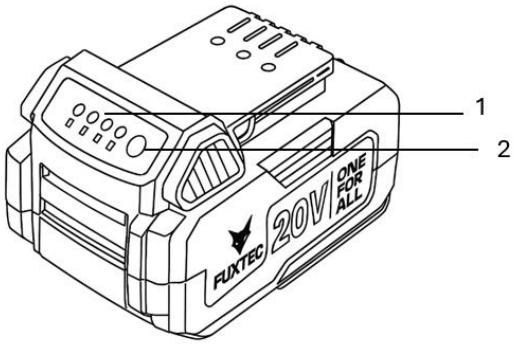

1. Spia di controllo
2. Tasto CHECK

Premere il tasto CHECK sulla batteria per visualizzare lo stato di carica attuale.
Le spie luminose si accendono per alcuni secondi e indicano il livello di carica residuo della batteria.

Indicatore			Livello di carica della batteria
Acceso	Spento	Lampeggiante	
			75% – 100
			50% – 75%
			25% – 50%
			0% – 25% Caricare la batteria
			Batteria potenzialmente difettosa

Nota
Lo stato di carica visualizzato sull'indicatore di controllo può differire leggermente dal valore effettivo a seconda delle condizioni di utilizzo e della temperatura ambiente.

Avvio e spegnimento

- Inserire la batteria nel vano batteria.

- Tenere l'impugnatura ausiliaria con la mano sinistra e l'impugnatura principale del tagliaerba con la mano destra (figura 10).

Fig. 10

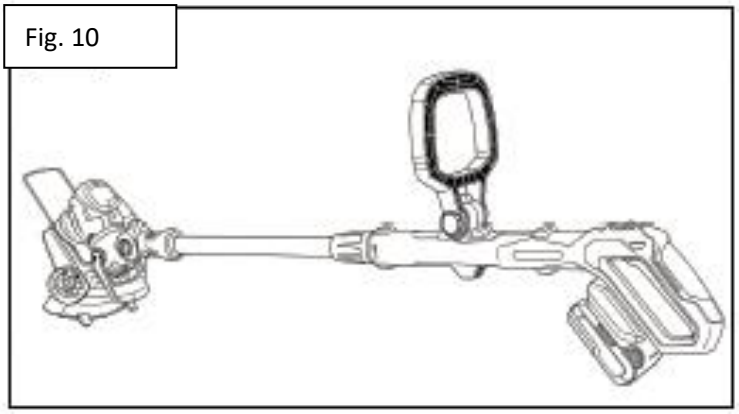

- Premere prima il blocco di accensione (contrassegnato dalla freccia 2 nella figura 11), quindi tenere premuto il grilletto (contrassegnato dalla freccia 1 nella figura 11) per avviare l'apparecchio.
- È possibile regolare la velocità utilizzando i pulsanti "H" (alta velocità) e "L" (bassa velocità) situati sull'impugnatura (contrassegnati dalla freccia 3 nella figura 11).
- Per spegnere il tagliaerba, rilasciare il grilletto.

Fig. 11

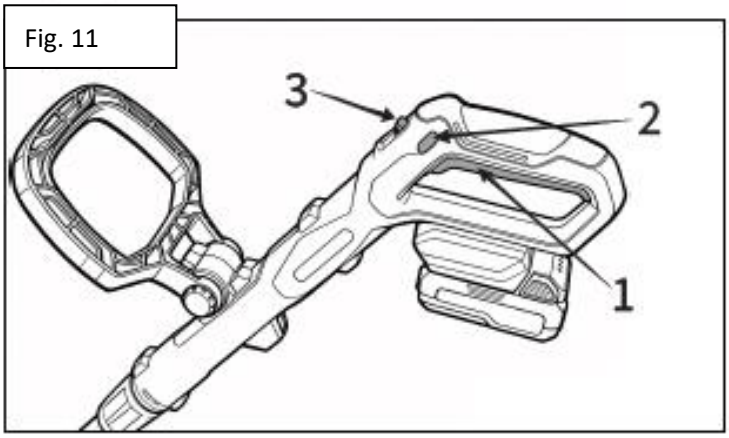

Nota:
Dopo l'uso, rimuovere la batteria dall'apparecchio.

Regolazione dell'angolo di taglio

Premere il pedale verso il basso per sbloccare la testina di taglio (figura 1). Con l'aiuto del piede o appoggiandosi al suolo, è possibile ruotare la testina di taglio di 90°.

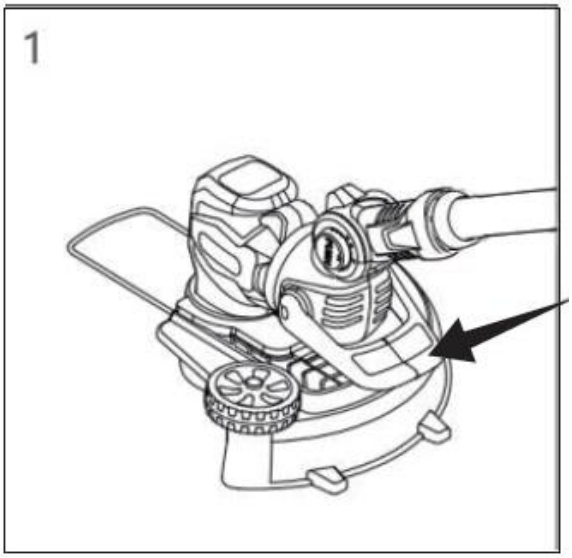

L'apparecchio si blocca automaticamente e raggiunge la posizione illustrata nella figura 2. In questa posizione è possibile tagliare i bordi del prato; le ruote sulla copertura di protezione fungono da supporto.

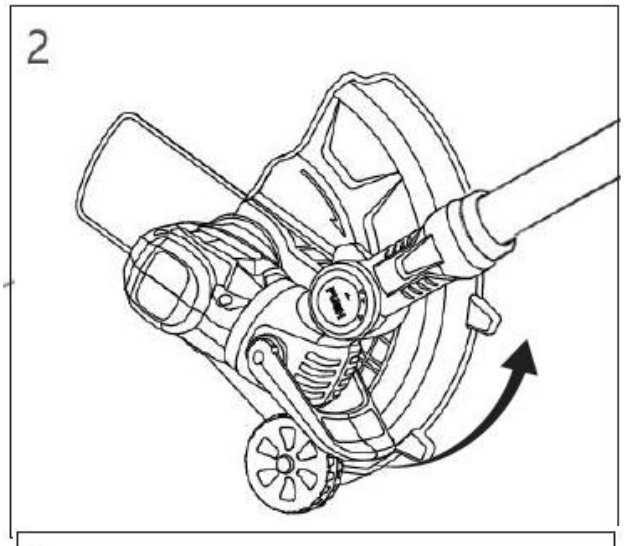

Per riportare l'apparecchio nella posizione iniziale, premere nuovamente il pedale verso il basso per sbloccare la testata di taglio. Ruotare la testata di taglio con l'aiuto del piede e del terreno fino a riportarla in posizione di 90°. L'apparecchio si blocca automaticamente e ritorna nella posizione iniziale (figura 3).

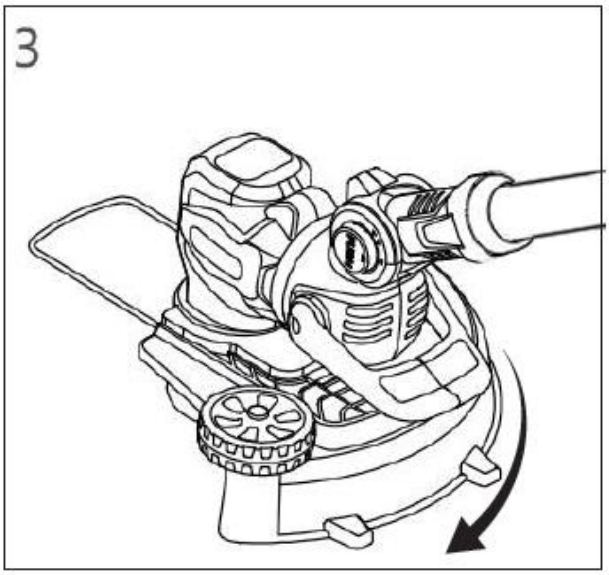

Regolazione dell'impugnatura supplementare

Premere il pulsante verso l'interno per regolare l'angolo dell'impugnatura supplementare. Dopo aver regolato l'angolo desiderato, rilasciare il pulsante e attendere che sia completamente fuoriuscito. L'angolo dell'impugnatura supplementare è quindi fissato in modo sicuro. L'impugnatura supplementare può essere regolata in un totale di 10 posizioni di arresto.

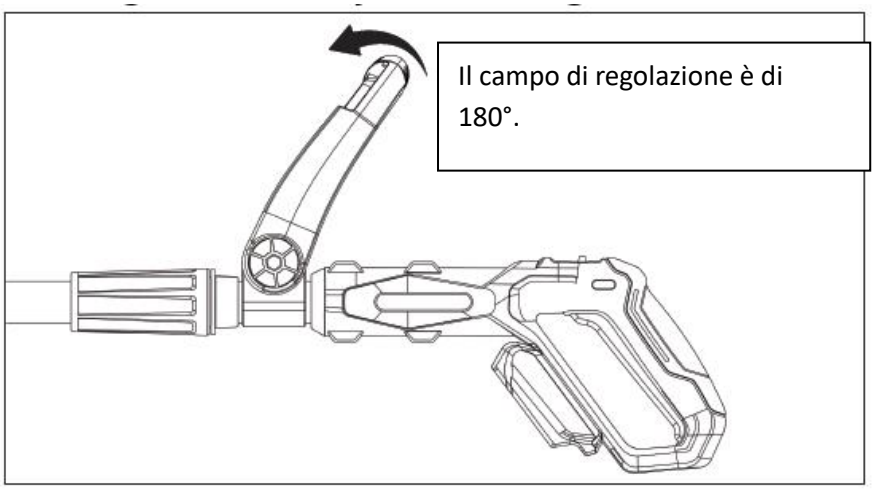

61. PULIZIA E MANUTENZIONE

Avvertenza:
Prima di eseguire qualsiasi intervento sull'apparecchio, rimuovere sempre la batteria.

Nota:
Per garantire una lunga durata e un funzionamento affidabile, eseguire regolarmente i seguenti interventi di manutenzione.
Controllare regolarmente l'apparecchio per individuare eventuali difetti evidenti, come fissaggi allentati e componenti usurati o danneggiati.
Assicurarsi che le coperture e i dispositivi di protezione siano integri e montati correttamente.
Eseguire gli interventi di manutenzione o riparazione necessari prima di continuare a utilizzare il dispositivo.
Se, nonostante l'accurata produzione e il controllo, il tagliaerba dovesse guastarsi, le riparazioni devono essere eseguite esclusivamente da un servizio di assistenza autorizzato.

Sostituzione della bobina del filo

- Premere i pulsanti su entrambi i lati del coperchio della bobina.

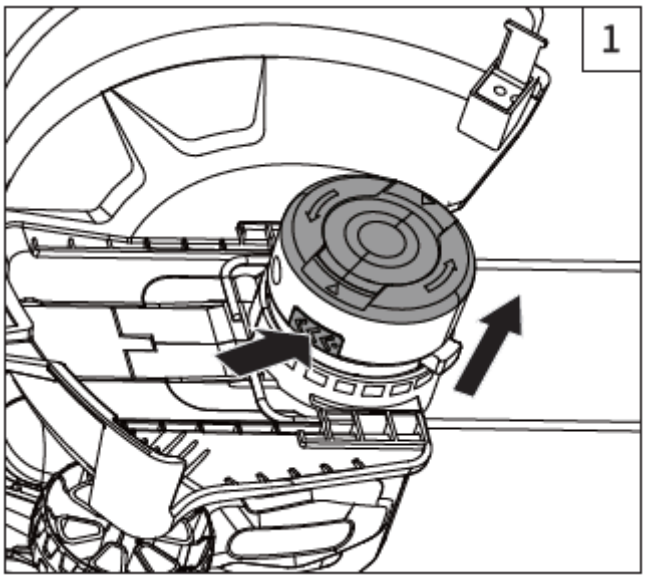

- Rimuovere il coperchio della bobina ed estrarre la bobina vuota.

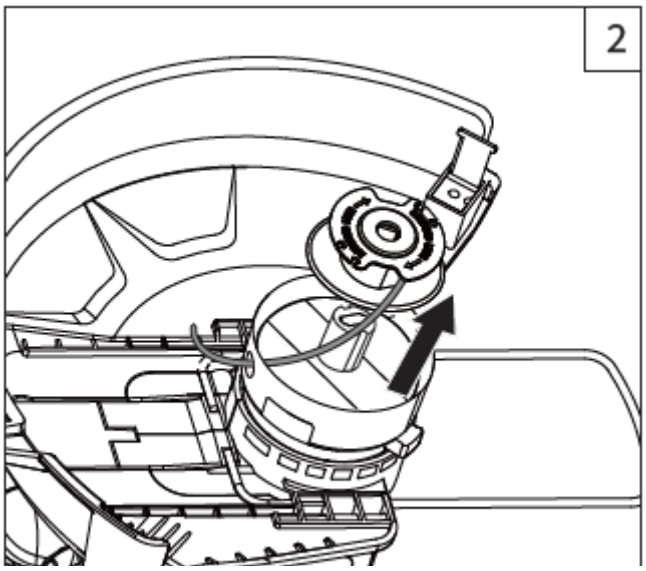

- Inserire una nuova bobina e chiuderla con il coperchio della bobina.

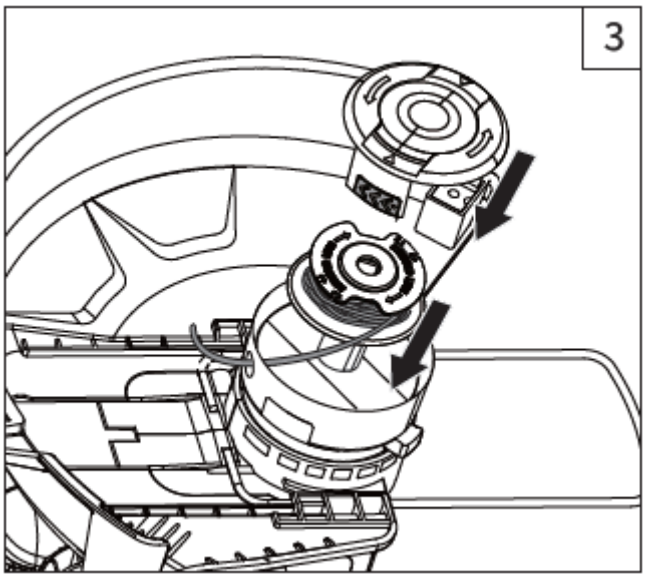

62. MANUTENZIONE DELL'

Utilizzare solo accessori e ricambi originali.
Solo un dispositivo sottoposto a regolare manutenzione e cura può fornire un aiuto soddisfacente.
Una manutenzione e una cura insufficienti possono causare incidenti e lesioni impreviste.

63. RISOLUZIONE DEI PROBLEMI

La tabella seguente contiene i controlli e le misure che è possibile eseguire se l'apparecchio non funziona correttamente.
Se le misure indicate non consentono di identificare o risolvere il problema, contattare il servizio di assistenza clienti.
Controllare che l'apparecchio non sia danneggiato se è entrato in contatto con un oggetto duro o se si verificano vibrazioni insolitamente forti.

Avvertenza:
spegnere l'apparecchio e rimuovere la batteria prima di procedere alla ricerca dei guasti.

Codice di errore	Causa	Soluzione
E1	Sottotensione della batteria	Ricaricare la batteria.
E2	Sovratensione della batteria	Utilizzare una batteria compatibile con il prodotto.
E3	Sovratemperatura del dispositivo	Attendere che il dispositivo si raffreddi, quindi riavviarlo.
E4	Sovraccarico del dispositivo	Rilasciare la cappa e riavviare l'apparecchio.
E5	Protezione da sovracorrente attivata	Rilasciare la leva di azionamento e riavviare. Se l'apparecchio continua a non avviarsi o a non funzionare normalmente, contattare il servizio di assistenza.
E6	Blocco dell'apparecchio	Rilasciare la leva e riavviare l'apparecchio.
E7	Sovratemperatura o malfunzionamento della batteria	Attendere che la batteria si raffreddi e riavviare. Se il dispositivo continua a non avviarsi, sostituire la batteria con una compatibile.
E8	Protezione dall'avvio accidentale	Rilasciare il grilletto e riavviare l'apparecchio.
E9	Errore di sistema	Rilasciare il pulsante di avvio e riavviare l'apparecchio. Se l'apparecchio continua a non avviarsi o a non funzionare normalmente, contattare il servizio di assistenza.

64. ACCESSORI E RICAMBI

Per garantire la sicurezza e il corretto funzionamento dell'apparecchio, utilizzare solo accessori e ricambi originali. Per ulteriori informazioni, visitare il sito www.FUXTEC.com.

65. DESCRIZIONE GENERALE

Codice articolo: FX-E1RT20PRO
Denominazione dell'articolo: FUXTEC Tagliabordi a batteria

66. DATI TECNICI

Tipo	Specifiche
Filo di taglio	Ø 1,6 mm × 4 m
Temperatura di esercizio	Da −10 °C a +50 °C

Peso netto	2,12 kg
Tipo di alimentazione	Batteria
Tensione nominale	20 V
Velocità nominale	7000 giri/min (bassa velocità), 8500 giri/min (alta velocità)
Potenza	180 W
Velocità massima del motore	8500 giri/min
Dispositivo di avviamento	Avviamento a fune
Livello di potenza sonora LWA (misurato)	91,9 dB(A)
Livello di potenza sonora LWA (garantito)	94 dB(A)
Livello di pressione sonora LpA	78,5 dB(A)
Tecnologia batteria	Li-Ion
Tipo di spina	Spina UE (tipo F, conforme VDE)
Tensione della batteria	18 V CC (max. 20 V CC)
Numero di batterie	1
Capacità batteria	2 Ah
Lunghezza cavo (caricabatterie)	1,5 m
Larghezza di taglio	28 cm (filo di nylon) / 24 cm (lama in plastica)
Sistema di taglio	Filo / Lama
Sostituzione del filo/coltello senza attrezzi	Sì
Diametro lama in plastica	24 cm (PA66)
Albero motore	9 denti
Albero	Tubo ellittico in alluminio (22 × 30 mm)
Sistema antivibrante	Sì
Funzione telescopica	Sì
Lunghezza telescopica (campo di regolazione)	0–26 cm
Cinghia di trasporto	Sì
Tipo di impugnatura	Doppia impugnatura
Lunghezza lama	43 × 44 mm
Lunghezza di taglio	28 cm
Dimensioni (L × P × A)	129 × 28 × 37,5 cm
Grado di protezione (IP)	IP0
Autonomia con una batteria da 2 Ah	20-25 minuti
Vibrazione sull'impugnatura	$\leqslant$2,5 m/s^2

67.CONTENUTO DELLA CONFEZIONE

Denominazione	**Codice articolo**
FUXTEC Tagliabordi a batteria	FX-E1RT20PRO
Batteria*	FX-E1B2AH
Caricabatteria*	FX-E1LG2A
Manuale d'uso	

* Incluso solo nella confezione di un set.

68. GARANZIA

Il periodo di garanzia decorre dalla data di acquisto. Conservare con cura la prova d'acquisto come documento giustificativo. La garanzia non copre le parti soggette a usura e non si applica ai danni causati da uso improprio, manipolazione impropria, uso della forza, modifiche tecniche, utilizzo di accessori o ricambi non approvati, nonché tentativi di riparazione da parte di persone non autorizzate. Gli interventi in garanzia possono essere eseguiti esclusivamente da aziende specializzate autorizzate o da partner di assistenza. Queste condizioni si applicano in aggiunta ai diritti di garanzia previsti dalla legge, che possono variare a seconda del Paese.

69. NOTA SULLA DICHIARAZIONE DI CONFORMITÀ

Confermiamo che questo prodotto è conforme alle direttive europee e ai requisiti di sicurezza vigenti e reca il marchio CE. La dichiarazione di conformità UE completa (DoC) è disponibile sul nostro sito web all'indirizzo www.fuxtec.com nella sezione "Dichiarazione di conformità".

70. SMALTIMENTO

Il materiale di imballaggio è costituito principalmente da materiali riciclabili. Smaltire tutti i componenti dell'imballaggio in conformità alle norme locali sulla raccolta differenziata. Riciclando l'imballaggio, darete un prezioso contributo alla tutela dell'ambiente e all'uso sostenibile delle risorse.
Questo prodotto non deve essere smaltito con i normali rifiuti domestici. In conformità alla direttiva europea 2012/19/UE sui rifiuti di apparecchiature elettriche ed elettroniche (RAEE), il dispositivo deve essere consegnato a un centro di raccolta autorizzato per i rifiuti di apparecchiature elettriche ed elettroniche al termine della sua vita utile.
Il corretto smaltimento e riciclo dei materiali contribuisce a proteggere l'ambiente e la salute umana. Per ulteriori informazioni sulla restituzione e lo smaltimento, contattare le autorità locali competenti in materia di rifiuti o il rivenditore presso il quale è stato acquistato il prodotto.

Cenni sullo smaltimento

Smaltire il contenuto dell’imballo secondo le normative previste del proprio comune sulla raccolta differenziata.
Visitare il sito www.fuxtec.it per avere maggiori informazioni sulla composizione dei materiali dell’imballo.

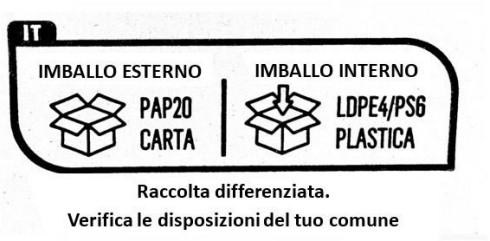

71. SERVIZIO CLIENTI

Per domande relative alla garanzia, alla riparazione o ai pezzi di ricambio, rivolgersi a:
FUXTEC GmbH
Kappstraße 69
71083 Herrenberg
Germania
Telefono: 070329560888
E-mail: info@fuxtec.de
Nota: si prega di non inviare resi o riparazioni a questo indirizzo. Per i resi in garanzia, si prega di contattare il nostro servizio clienti.

72. COPYRIGHT

© 2025 By FUXTEC GmbH
Tutti i diritti riservati. I contenuti di queste istruzioni sono protetti dal diritto d'autore. Il loro utilizzo è consentito nell'ambito del funzionamento. Qualsiasi utilizzo o riproduzione che esuli da tale ambito non è consentito senza l'autorizzazione scritta di FUXTEC GmbH. FUXTEC GmbH si riserva il diritto di apportare modifiche alle presenti istruzioni per l'uso anche senza previa comunicazione.

VERSIÓN EN ESPAÑOL

73. INTRODUCCIÓN Y SEGURIDAD

Indicaciones generales

Lea atentamente este manual de instrucciones original antes de utilizar el producto por primera vez y siga todas las instrucciones. Guarde el documento en un lugar seguro para consultarlo más adelante o para futuros propietarios. Familiarícese con las funciones y el uso adecuado del producto. Respete todas las normas de seguridad indicadas en el manual de servicio. Actúe siempre de forma responsable y respetuosa con terceros. El operador es responsable de los accidentes o peligros que puedan sufrir terceros.

Uso previsto

El producto solo debe utilizarse de acuerdo con su finalidad prevista. Cualquier uso que exceda esta finalidad se considerará uso indebido. El usuario o el operador serán los únicos responsables de los daños o lesiones de cualquier tipo que se deriven de ello; el fabricante no asumirá ninguna responsabilidad al respecto. Tenga en cuenta que el producto no está diseñado para uso comercial, artesanal o industrial. Se excluye cualquier garantía o responsabilidad si el producto se utiliza en dichos ámbitos de aplicación o en actividades similares.
No permita que ninguna persona que no haya leído y comprendido completamente estas instrucciones monte, ponga en funcionamiento, ajuste u opere el producto. Este producto está diseñado exclusivamente para espacios bien aislados o para un uso no permanente.

Indicaciones de seguridad

Lea todas las instrucciones de seguridad, las instrucciones de uso, las ilustraciones y los datos técnicos que se incluyen con el producto. El incumplimiento de estas instrucciones puede provocar lesiones graves o daños. El operador está obligado a utilizar el producto de acuerdo con su finalidad, a prestar atención al entorno y a tener especial cuidado con otras personas, especialmente con los niños. Respete siempre las directrices de seguridad especificadas.

74. INDICACIONES GENERALES DE SEGURIDAD

Indicaciones para el uso de este manual

Representaciones gráficas
Todos los componentes importantes del aparato se muestran y explican en este manual. Las instrucciones de uso y manejo se complementan con las ilustraciones correspondientes.

Advertencia:
Por su propia seguridad, lea y comprenda estas instrucciones antes de utilizar el aparato.
Conserve estas instrucciones para consultarlas posteriormente.

Instrucciones generales de seguridad para herramientas eléctricas

a) Cuando utilice una herramienta eléctrica en exteriores, utilice únicamente cables alargadores aptos para uso en exteriores. El uso de un cable apto para uso en exteriores reduce el riesgo de descarga eléctrica.
b) Si es inevitable utilizar una herramienta eléctrica en un entorno húmedo, utilice una fuente de alimentación protegida por un interruptor diferencial (RCD). El uso de un RCD reduce el riesgo de descarga eléctrica.

Seguridad personal

- Esté atento, preste atención a lo que hace y utilice el sentido común al utilizar herramientas eléctricas. No utilice herramientas eléctricas si está cansado o bajo la influencia de drogas, alcohol o medicamentos. Un momento de descuido al trabajar con herramientas eléctricas puede provocar lesiones graves.
- Utilice equipo de protección personal. Utilice siempre protección ocular adecuada. El uso de

equipo de protección, como mascarillas antipolvo, calzado de seguridad antideslizante, cascos o protectores auditivos, según las condiciones de uso, reduce el riesgo de lesiones.

- Evite el encendido accidental. Asegúrese de que el interruptor esté en la posición de apagado antes de conectar la herramienta a la fuente de alimentación o a la batería, antes de cogerla o transportarla. Transportar herramientas eléctricas con el dedo en el interruptor o encender herramientas con el interruptor accionado puede provocar accidentes.
- Retire las herramientas de ajuste o las llaves antes de encender la herramienta eléctrica. Una herramienta o llave fijada a la parte giratoria de la herramienta eléctrica puede provocar lesiones.
- Evite posturas antinaturales. Mantenga siempre una postura segura y un buen equilibrio. De este modo, podrá controlar mejor la herramienta eléctrica en situaciones inesperadas.
- Lleve ropa adecuada. No lleve ropa holgada ni joyas. Mantenga el pelo, la ropa y las joyas alejados de las piezas móviles. La ropa holgada, las joyas o el pelo largo pueden quedar atrapados en las piezas móviles.
- Si hay dispositivos para conectar sistemas de aspiración o recogida de polvo, asegúrese de que estén conectados y se utilicen correctamente. El uso de estos dispositivos puede reducir los riesgos relacionados con el polvo.
- No se confíe por el uso frecuente de las herramientas y no ignore las normas de seguridad. Una acción descuidada puede provocar lesiones graves en fracciones de segundo.

Uso y mantenimiento de las herramientas eléctricas

- No sobrecargue la herramienta eléctrica. Utilice la herramienta eléctrica adecuada para su aplicación. La herramienta eléctrica adecuada funciona mejor y es más segura cuando se utiliza correctamente.
- No utilice la herramienta eléctrica si no se puede encender o apagar con el interruptor. Una herramienta eléctrica que no se puede controlar con el interruptor es peligrosa y debe repararse.
- Desenchufe la herramienta de la fuente de alimentación y/o retire la batería, si es extraíble, antes de realizar ajustes, cambiar accesorios o guardar la herramienta eléctrica. Estas medidas de seguridad preventivas reducen el riesgo de encendido accidental.
- Mantenga las herramientas eléctricas fuera del alcance de los niños y no permita que personas que no estén familiarizadas con la herramienta eléctrica o con estas instrucciones trabajen con ella. Las herramientas eléctricas son peligrosas en manos de usuarios no capacitados.
- Cuide las herramientas eléctricas y los accesorios. Compruebe que las piezas móviles estén correctamente alineadas o no estén atascadas, que no haya piezas dañadas ni otras condiciones que puedan afectar al funcionamiento de la herramienta eléctrica. Repare las herramientas eléctricas dañadas antes de utilizarlas. Muchos accidentes son causados por herramientas eléctricas en mal estado.
- Mantenga las herramientas de corte afiladas y limpias. Las herramientas de corte con un mantenimiento adecuado y con filos afilados se atascan con menos frecuencia y son más fáciles de controlar.
- Utilice la herramienta eléctrica, los accesorios, las herramientas de trabajo, etc. de acuerdo con estas instrucciones y teniendo en cuenta las condiciones de trabajo y la tarea a realizar. El

uso de la herramienta eléctrica para aplicaciones distintas a las previstas puede dar lugar a situaciones peligrosas.

- Mantenga los mangos y las superficies de agarre secos, limpios y libres de aceite y grasa. Los mangos y las superficies de agarre resbaladizos no permiten un manejo y control seguros de la herramienta eléctrica en situaciones inesperadas.

Uso y cuidado de las herramientas a batería

- Cargue las baterías únicamente con el cargador especificado por el fabricante. Un cargador adecuado para un tipo de batería determinado puede provocar un incendio si se utiliza con otra batería.
- Utilice las herramientas eléctricas únicamente con las baterías previstas para ello. El uso de otras baterías puede provocar lesiones o incendios.
- Cuando no utilice la batería, guárdela lejos de objetos metálicos como clips, monedas, llaves, clavos, tornillos u otras piezas metálicas pequeñas que puedan establecer una conexión entre los contactos. Un cortocircuito en los contactos de la batería puede provocar quemaduras o incendios.
- En condiciones de uso indebido, puede salir líquido de la batería. Evite el contacto. En caso de contacto accidental con agua, enjuague con agua. Si el líquido entra en contacto con los ojos, acuda además a un médico. El líquido que sale de la batería puede causar irritación o quemaduras.
- No utilice baterías ni herramientas que estén dañadas o modificadas. Las baterías dañadas o modificadas pueden comportarse de forma impredecible y provocar incendios, explosiones o lesiones.
- No exponga la batería ni la herramienta al fuego ni a un calor excesivo. La exposición al fuego o a temperaturas superiores a 130 °C puede provocar una explosió .
- Siga todas las instrucciones de carga y no cargue la batería ni la herramienta fuera del rango de temperatura especificado en este manual. Una carga incorrecta o fuera del rango de temperatura especificado puede dañar la batería y aumentar el riesgo de incendio.

Servicio

- Deje que su herramienta eléctrica sea revisada o reparada únicamente por personal cualificado y utilizando piezas de repuesto idénticas. De este modo se garantiza que se mantenga la seguridad de la herramienta eléctrica.
- Nunca repare ni mantenga usted mismo las baterías dañadas. El mantenimiento de las baterías solo debe ser realizado por el fabricante o por socios de servicio autorizados.

Indicaciones de seguridad para cortabordes

- No utilice la máquina en condiciones meteorológicas adversas, especialmente si hay riesgo de tormenta eléctrica.
- Inspeccione minuciosamente la zona de trabajo en busca de animales salvajes antes de utilizar la máquina. Los animales salvajes pueden resultar heridos por la máquina durante su funcionamiento.
- Inspeccione cuidadosamente la zona de trabajo y retire todos los objetos, como palos,

alambres, huesos y otros cuerpos extraños, que puedan ser proyectados por la máquina.

- Antes de utilizar la máquina, compruebe siempre visualmente que el dispositivo de corte y los dispositivos de protección no estén dañados. Las piezas dañadas aumentan el riesgo de lesiones.
- Antes de utilizar la máquina, compruebe que el cable de alimentación y el cable alargador no presenten daños ni desgaste. No utilice la máquina si el cable está dañado o desgastado. Apague la máquina y desenchufe el cable antes de desconectarlo de la fuente de alimentación. Un cable alargador dañado o inadecuado puede provocar descargas eléctricas, incendios o lesiones graves.
- Compruebe periódicamente si la cesta recogedora de hierba presenta desgaste o daños. Una cesta recogedora de hierba desgastada o dañada puede aumentar el riesgo de que salgan disparados objetos.
- Asegúrese de que todos los dispositivos de protección estén correctamente instalados y funcionen correctamente. Los dispositivos de protección sueltos, dañados o que no funcionan correctamente pueden provocar lesiones.
- Mantenga las entradas de aire de refrigeración libres de suciedad. Las entradas de aire bloqueadas y los depósitos pueden provocar sobrecalentamiento o incendios.
- Utilice siempre protección ocular y auditiva adecuada. El equipo de protección adecuado reduce el riesgo de lesiones.
- Lleve siempre calzado de seguridad antideslizante durante el funcionamiento. No trabaje descalzo ni con sandalias abiertas. De este modo se reduce el riesgo de lesiones en los pies por contacto con el dispositivo de corte.
- Lleve siempre ropa adecuada, como pantalones largos que protejan las piernas del operario. El contacto con el dispositivo de corte puede provocar lesiones graves.
- Mantenga a las personas ajenas al trabajo alejadas de la máquina durante su funcionamiento. Los objetos proyectados pueden causar lesiones graves.
- No trabaje por encima de la altura de la cadera. Esto ayuda a evitar el contacto con el dispositivo de corte y permite un mejor control de la máquina en situaciones inesperadas.
- Tenga especial cuidado al trabajar en césped mojado. Camine despacio para evitar el riesgo de resbalar y caer, lo que podría provocar lesiones.
- No utilice la máquina en pendientes excesivamente pronunciadas. Esto reduce el riesgo de perder el control, resbalar y caer, lo que puede provocar lesiones.
- Trabaje siempre en las pendientes en sentido transversal, nunca hacia arriba o hacia abajo, y tenga especial cuidado al cambiar de dirección. Esto reduce el riesgo de perder el control, resbalar y caer, lo que podría provocar lesiones.
- Mantenga el cable de alimentación y el cable alargador alejados de la zona de corte. Los cables pueden quedar ocultos entre la hierba alta o los arbustos y cortarse accidentalmente.
- Mantenga las partes del cuerpo alejadas de la herramienta de corte giratoria. No toque la máquina hasta que esté completamente desconectada de la fuente de alimentación. El contacto con la herramienta de corte giratoria puede provocar lesiones graves.
- Transporte la máquina solo cuando esté apagada y alejada del cuerpo. El contacto accidental con el dispositivo de corte giratorio puede provocar lesiones.
- Utilice únicamente hilos de corte, cabezales de corte o cuchillas previstos por el fabricante. No sustituya los hilos de corte por alambres metálicos o cuchillas. Las piezas de repuesto

incorrectas pueden provocar la pérdida de control, daños y lesiones.

Instrucciones de seguridad para cargadores de baterías

Advertencia:
Lea todas las instrucciones e indicaciones de seguridad. El incumplimiento de las instrucciones e indicaciones de seguridad puede provocar descargas eléctricas, incendios y/o lesiones graves.
Conserve todas las instrucciones e indicaciones de seguridad para consultarlas posteriormente.
Este cargador no está diseñado para ser utilizado por niños ni por personas con capacidades físicas, sensoriales o mentales limitadas o con falta de experiencia y conocimientos.
Si el cable de alimentación está dañado, debe ser sustituido por el fabricante, su servicio de atención al cliente o una persona igualmente cualificada para evitar riesgos.

- Mantenga el cargador alejado de la lluvia y la humedad. La entrada de agua en el cargador aumenta el riesgo de descarga eléctrica.
- Mantenga el cargador limpio. La suciedad puede provocar el riesgo de descarga eléctrica.
- Compruebe el cargador, el cable y el enchufe antes de cada uso. Si detecta algún daño, no utilice el cargador.
- Nunca abra el cargador usted mismo. Las reparaciones solo deben ser realizadas por personal cualificado y utilizando piezas de repuesto originales.
- Los cargadores, cables o enchufes dañados aumentan el riesgo de descarga eléctrica.
- No coloque objetos sobre el cargador ni lo coloque sobre superficies blandas. Existe riesgo de incendio.
- Asegúrese siempre de que la tensión de red coincida con la tensión indicada en la placa de características del cargador.
- No utilice nunca el cargador si el cable, el enchufe o la carcasa han sufrido daños externos. En tal caso, lleve el cargador al servicio técnico más cercano.
- No abra el cargador.

Indicaciones de seguridad para baterías

- Cargue las baterías únicamente con el cargador especificado por el fabricante. Un cargador adecuado para un tipo de batería determinado puede provocar un riesgo de incendio si se utiliza con otra batería.
- Utilice las herramientas eléctricas únicamente con las baterías previstas para ello. El uso de otras baterías puede provocar lesiones o incendios.
- Cuando no utilice la batería, manténgala alejada de objetos metálicos como clips, monedas, llaves, clavos, tornillos u otras piezas metálicas pequeñas que puedan establecer una conexión entre los contactos. Un cortocircuito en los contactos de la batería puede provocar quemaduras o un incendio.
- En condiciones de uso indebido, puede salir líquido de la batería. Evite el contacto. En caso de contacto accidental con agua, enjuague con agua. Si el líquido entra en contacto con los ojos, acuda además a un médico. El líquido que sale de la batería puede causar irritación o quemaduras.
- Deje que solo personal cualificado y especializado realice el mantenimiento o la reparación

de su herramienta eléctrica, y utilice únicamente piezas de repuesto idénticas. De este modo se garantiza que se mantenga la seguridad de la herramienta eléctrica.

Advertencia:
Durante el uso de herramientas que funcionan con batería, se deben observar las medidas de seguridad básicas para evitar el riesgo de incendio, la fuga de electrolito y lesiones. Entre otras, se deben tomar las siguientes precauciones:

- Asegúrese de que la batería utilizada sea adecuada para la herramienta en cuestión.
- Asegúrese de que el exterior de la batería esté limpio y seco antes de colocarla en el cargador.
- Cargue la batería únicamente con el cargador recomendado por el fabricante. El uso de un cargador inadecuado puede provocar descargas eléctricas, sobrecalentamiento o fugas de líquido corrosivo de la batería.
- Si se produce una fuga de electrolito, evite el contacto con la piel. En caso de fuga, enjuague la zona afectada con agua. En caso de contacto con los ojos o las mucosas, acuda inmediatamente al médico.
- Asegúrese de que el dispositivo esté apagado antes de insertar la batería. Insertar una batería en un dispositivo encendido puede provocar accidentes.
- Utilice el dispositivo únicamente con el tipo de batería especificado en este manual. El uso de otro tipo de batería puede provocar lesiones graves y riesgo de incendio.
- Cuando no utilice la batería, manténgala alejada de objetos metálicos como clips, monedas, llaves u otras piezas metálicas pequeñas que puedan provocar un cortocircuito.
- Deseche las baterías de forma adecuada. Asegúrese de desecharlas correctamente:
    - No las tire al fuego.
    - No las tire al agua.
    - No las tire a ríos o cursos de agua
    - Deséchelas en los contenedores de recogida previstos para ello

75. SÍMBOLOS EN EL PRODUCTO

En este manual, así como en el propio producto, se utilizan símbolos para indicar posibles peligros. Es necesario comprender completamente estos símbolos de seguridad y sus explicaciones. Tenga en cuenta que las advertencias por sí solas no eliminan los peligros y no sustituyen las medidas de seguridad necesarias para evitar accidentes.

	Lea atentamente el manual de instrucciones antes de utilizar el producto.
	Peligro de lesiones por piezas proyectadas. Mantenga a las personas ajenas al trabajo alejadas de la zona de peligro.
	Utilice protección ocular.
	Utilice protección auditiva.
	No exponer a la lluvia ni a la humedad.
	Retire la batería antes de realizar tareas de mantenimiento.
	Los aparatos eléctricos usados no deben desecharse con la basura doméstica. Llévelos a un punto de reciclaje adecuado. Consulte a las autoridades locales o a su distribuidor sobre las opciones de eliminación adecuadas.
	No toque el cabezal de corte durante el funcionamiento.
	**Advertencia:** antes de utilizar el aparato, lea atentamente el manual de instrucciones y las instrucciones de seguridad. Conserve este manual.
	El nivel de ruido no supera los 96 dB.
	Esta batería de ionen de litio es reciclable. Respete las normas de reciclaje vigentes.
	El usuario no debe realizar el mantenimiento ni la reparación de la batería. Las tareas de mantenimiento solo deben ser realizadas por personal cualificado.

	Peligro de incendio. Mantenga la batería y el cargador alejados del calor, las chispas y las llamas abiertas.
	No las ponga en contacto con agua. No las limpie ni las apague con agua. El agua puede provocar incendios, explosiones o cortocircuitos.
	Respete el rango de temperatura permitido. No exponga la batería ni el cargador a temperaturas superiores a 40 °C.
	Este aparato solo debe utilizarse en interiores.
	Aparato de clase de protección II con doble aislamiento. No es necesaria una conexión a tierra.
	El dispositivo está protegido con un fusible de tipo T5A (lento).
	Marca CE El producto cumple los requisitos y normativas de la Comunidad Europea.

76. DESCRIPCIÓN DEL PRODUCTO

Compruebe que el artículo esté completo según el contenido del envío descrito. Si hay piezas defectuosas, póngase en contacto con nuestro servicio de atención al cliente de FUXTEC.

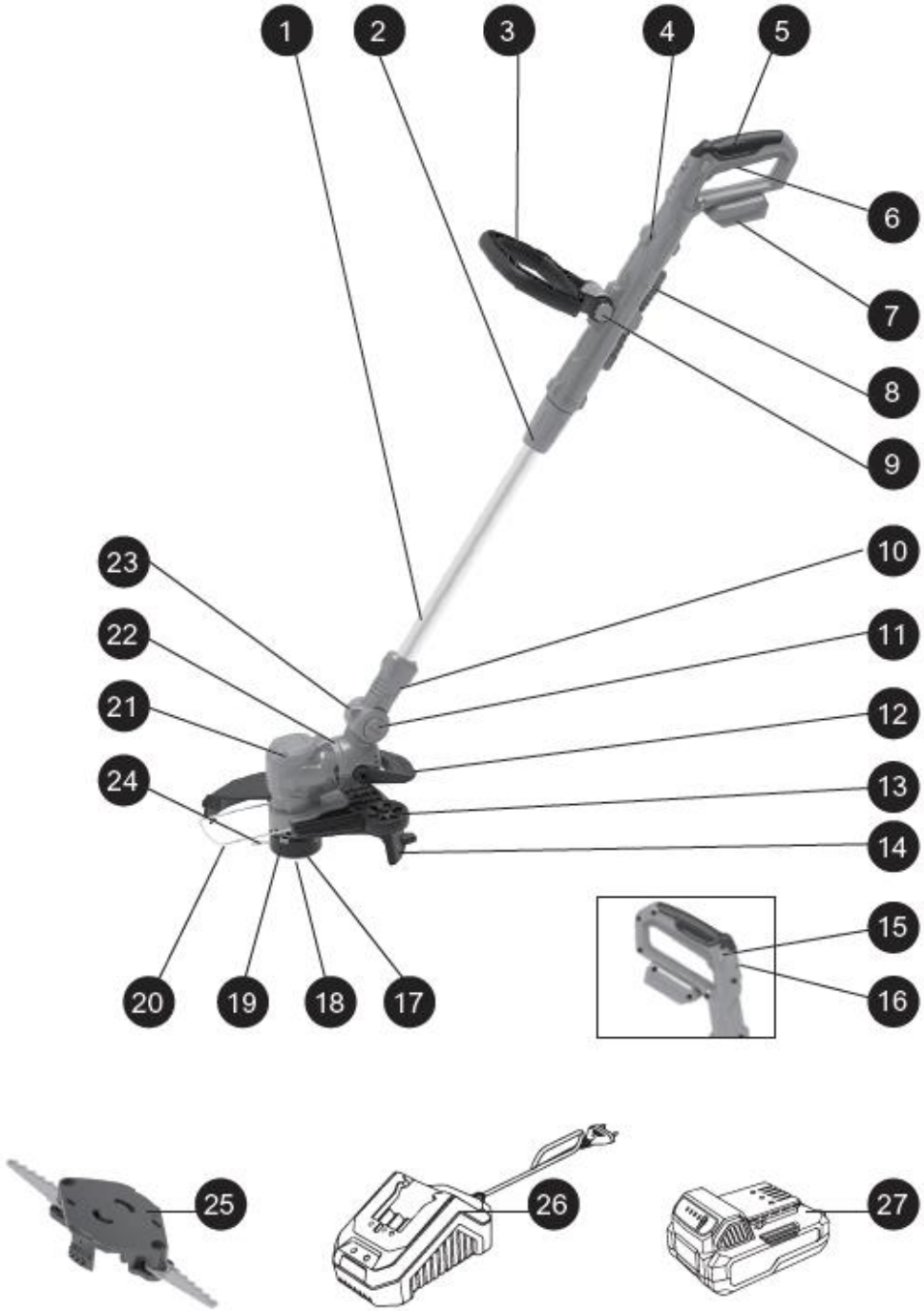

1. Tubo de aluminio
2. Casquillo de bloqueo para barra
3. Mango adicional
4. Empuñadura superior izquierda y derecha
5. Empuñadura de goma en la empuñadura principal
6. Gatillo
7. Placa base de la batería
8. Cuchilla
9. Botón
10. Carcasa giratoria
11. Botón de ajuste angular
12. Pedal
13. Rueda de ajuste
14. Cubierta protectora
15. Bloqueo de encendido
16. Regulador de velocidad
17. Ventilador
18. Cubierta de la bobina
19. Botón de liberación de hilo
20. Marco protector
21. Carcasa del dispositivo
22. Anillo de fijación
23. Carcasa giratoria
24. Hilo de corte
25. Portacuchillas
26. Cargador
27. Batería

77. MONTAJE

Montaje del dispositivo

Nota:
Saque el dispositivo y todos los accesorios del embalaje. Mantenga el material de embalaje fuera del alcance de los niños y otras personas.

- Saque el aparato de la caja de embalaje.
- Afloje el casquillo roscado, tire del tubo de aluminio hacia fuera y ajuste la longitud deseada. A continuación, vuelva a apretar el casquillo roscado (fig. 1).

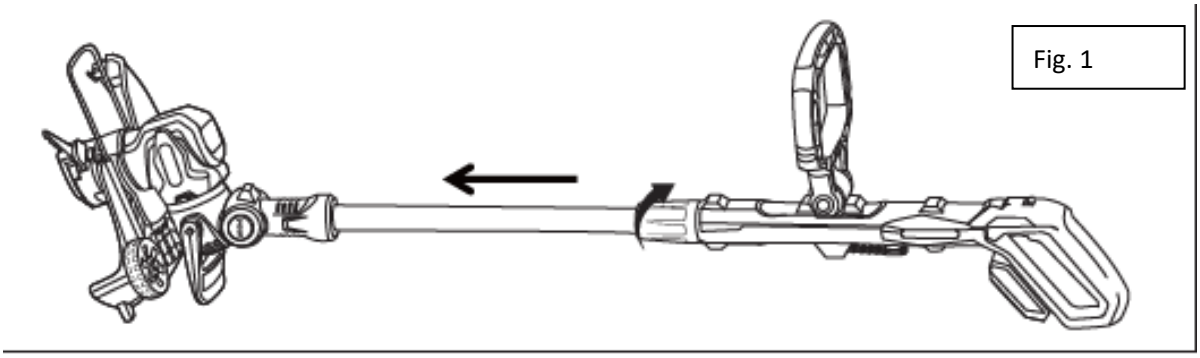

Fig. 1

- Inserte la cubierta protectora en el cabezal cortacésped en la dirección de la flecha (véase la esquina superior izquierda, figura 2). Una vez que el gancho de la cubierta protectora haya encajado completamente en la ranura, el aparato se considerará montado (figura 3).
  En este estado, se puede ajustar la posición del arco protector de plantas. Extraiga completamente el arco protector de plantas para su funcionamiento.

Fig. 2

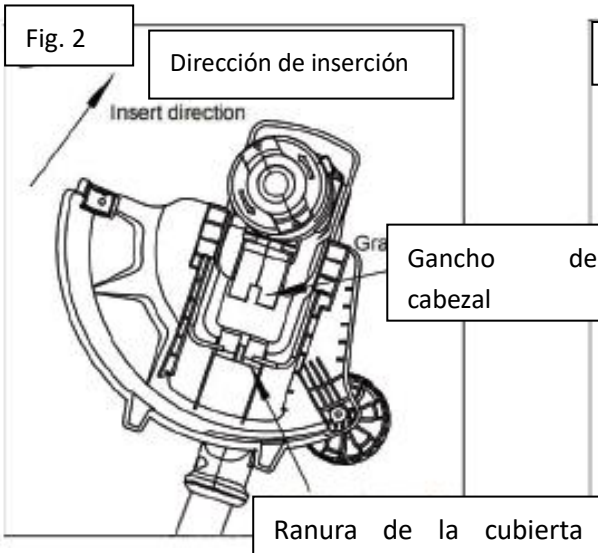

Fig. 3

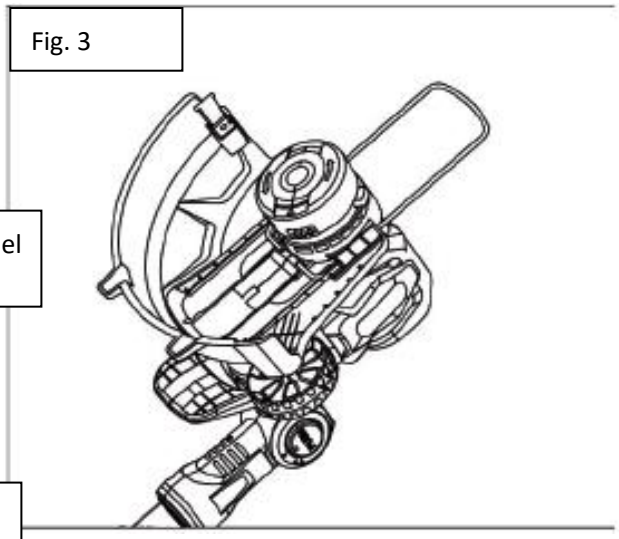

Fig. 4

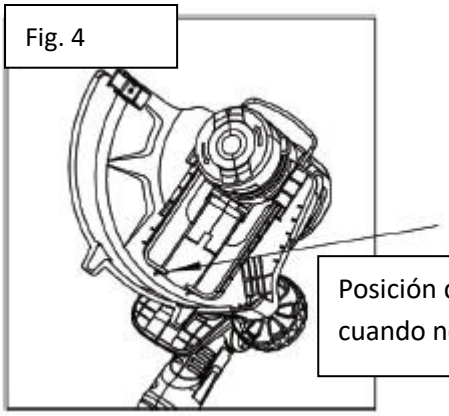

Posición del arco protector de plantas cuando no se utiliza

- Una vez finalizado el trabajo, el arco protector de las plantas se puede volver a introducir en la cubierta protectora, tal y como se muestra en la ilustración 4.

Fig. 5

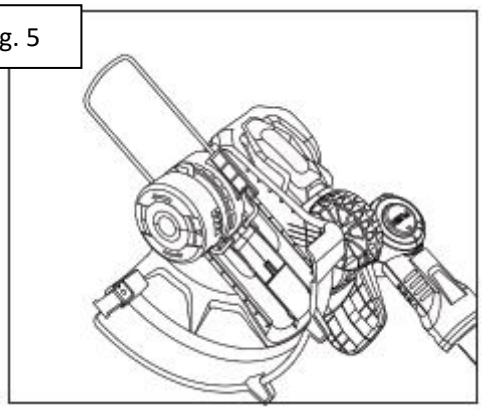

- Coloque el anillo de sujeción del hilo en la carcasa (figura 5).

Instrucciones de montaje del hilo de corte

Nota:
Mantenga las manos y los dedos alejados de las piezas afiladas que sirven para limitar la longitud del hilo, si las hay.

Fig. 6

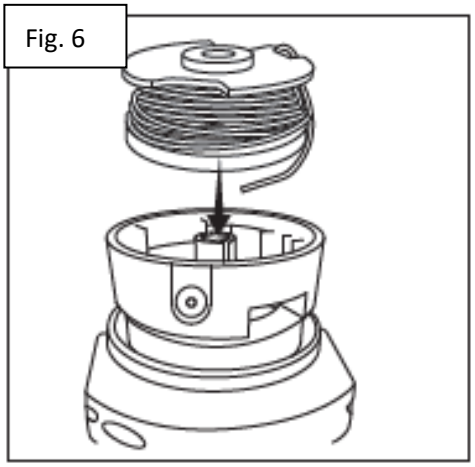

- De acuerdo con las marcas de la cubierta del cabezal de corte, inserte el extremo del hilo de corte con los remaches en las aberturas previstas para ello en el lado de la flecha (figura 6).

- Pase el otro extremo del hilo de corte por la pequeña abertura redonda situada en el lateral (figura 7).

Fig. 7

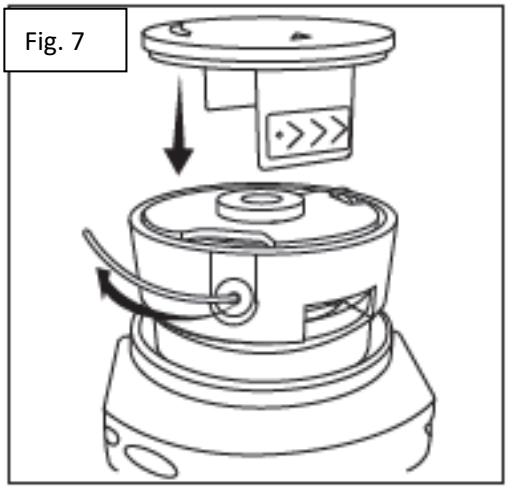

78. PUESTA EN SERVICIO

Uso previsto

Esta recortadora está diseñada para recortar bordes de césped y para superficies de césped pequeñas en jardines privados. La recortadora no debe utilizarse en jardines públicos, parques, instalaciones deportivas, carreteras ni en la agricultura y la silvicultura.
Debido al riesgo de accidentes, la recortadora no debe utilizarse para:

- cortar arbustos y setos
- cortar flores

Por motivos de seguridad, la recortadora no es adecuada para personas menores de 16 años ni para personas que no estén familiarizadas con el manejo del aparato.

Proceso de carga

Cargador de batería (figura 8).
La batería de ionen litio se puede cargar en cualquier momento y no presenta efecto memoria, incluso cuando está parcialmente descargada. No es necesario descargar completamente la batería antes de volver a cargarla. Retire la batería del dispositivo cuando le resulte conveniente para usted y su trabajo. Puede cargar completamente la batería antes de un uso prolongado o intensivo.
Debido a las propiedades de las baterías de ionen litio, solo es necesario cargarlas completamente cuando están casi descargadas. El final del proceso de carga se indica por una disminución significativa del rendimiento del dispositivo.

Fig. 8

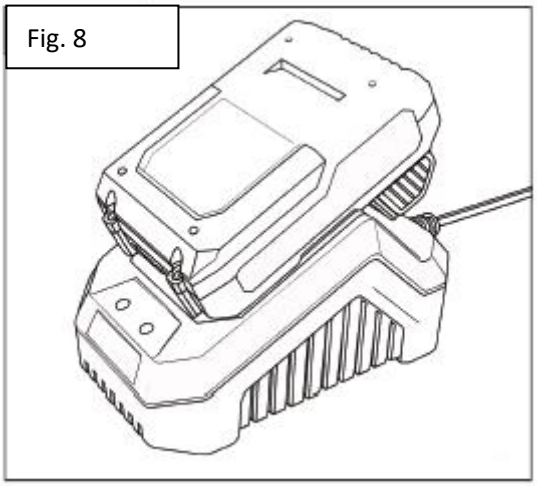

Cargue la batería según sea necesario. Utilice el dispositivo únicamente con las baterías previstas para ello. El uso de otras baterías puede provocar lesiones o riesgo de incendio.
Cuando no utilice la batería, manténgala alejada de objetos metálicos como , clips, monedas, llaves,

clavos, tornillos u otras piezas metálicas pequeñas que puedan establecer una conexión entre los contactos. Un cortocircuito en los contactos de la batería puede provocar quemaduras o un incendio. En condiciones de uso indebido, puede salir líquido de la batería. Evite el contacto. En caso de contacto accidental con agua, enjuague con agua. Si el líquido entra en contacto con los ojos, acuda además a un médico. El líquido que sale de la batería puede causar irritación o quemaduras.

Carga de la batería

La batería de iones de litio se entrega parcialmente cargada. Cargue completamente la batería antes de utilizarla por primera vez. Una batería de 4 Ah completamente cargada necesita aproximadamente 2 horas de carga a una temperatura ambiente entre 0 °C y 40 °C.

- Conecte el cargador a una fuente de alimentación. La luz indicadora verde del cargador se encenderá para indicar que el cargador está recibiendo alimentación.
- Introduzca la batería completamente en el cargador. La luz indicadora roja del cargador se encenderá para indicar que el proceso de carga está activo.
- Una vez finalizado el proceso de carga, la luz indicadora roja se apagará y la luz indicadora verde se encenderá.

Nota:
La batería puede calentarse durante el proceso de carga. Esto es normal. Si la batería está caliente después de un uso prolongado en el dispositivo, déjela enfriar a temperatura ambiente antes de cargarla. Esto prolongará la vida útil de la batería.

Advertencia:
Desconecte siempre la batería del dispositivo antes de realizar trabajos de montaje, ajustes o cambios de accesorios.
Para retirar la batería (figura 9):

- Pulse el botón de desbloqueo de la batería situado en la parte delantera de la batería. Extraiga la batería del dispositivo.

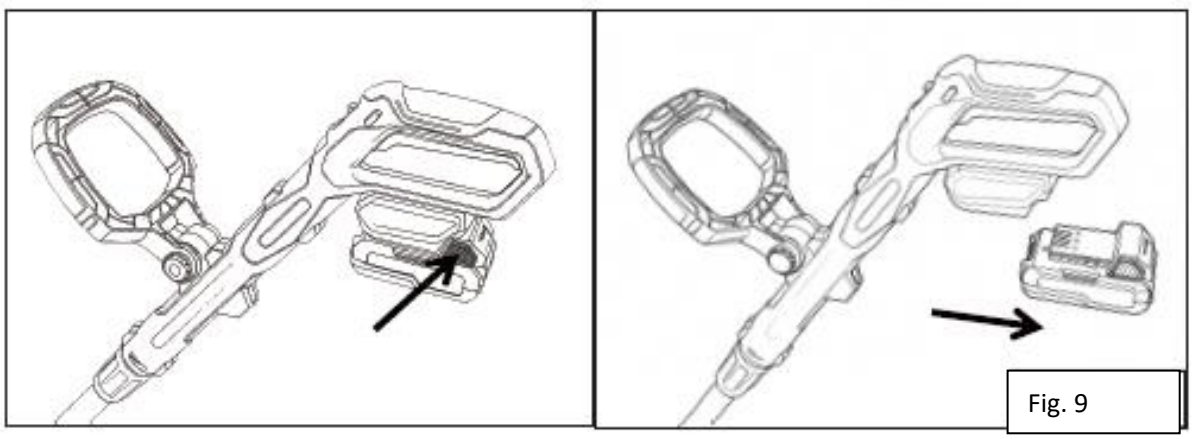

Fig. 9

Advertencia:
Retire siempre la batería antes de realizar cualquier ajuste en el dispositivo. Lea atentamente las

siguientes instrucciones antes de poner en funcionamiento el dispositivo con batería.
Cargue la batería con el cargador.

Indicador del nivel de carga de la batería

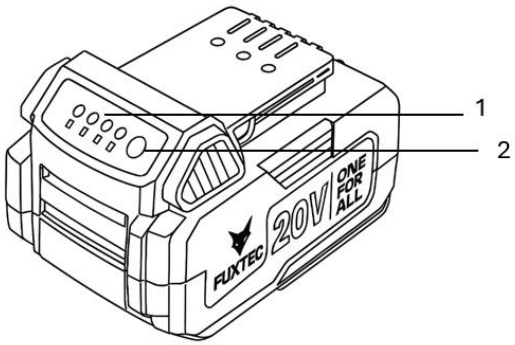

1. Indicador luminoso
2. Botón CHECK

Pulse el botón CHECK de la batería para mostrar el estado de carga actual.
Las luces indicadoras se iluminan durante unos segundos y muestran el nivel restante de la batería.

Indicador			Nivel de carga de la batería
Se ilumina	Apagado	Parpadea	
■ ■ ■ ■			75% – 100%
■ ■ ■ □			50% – 75%
■ ■ □ □			25% – 50%
■ □ □ □			0% – 25% Cargar batería
◪ ◪ ◪ ◪			La batería puede estar defectuosa

Nota:
El estado de carga que se muestra en el indicador de control puede diferir ligeramente del valor real, dependiendo de las condiciones de uso y la temperatura ambiente.

Encendido y apagado

- Inserte la batería en el compartimento de la batería.

- Sujete el mango adicional con la mano izquierda y el mango principal del cortabordes con la mano derecha (figura 10).

Fig. 10

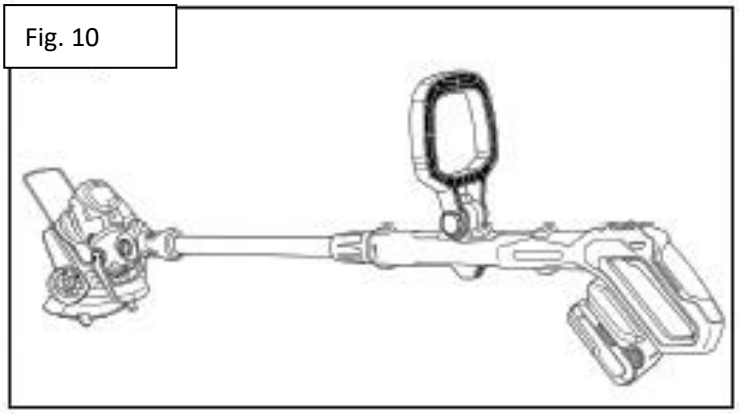

- Primero, pulse el bloqueo de encendido (indicado con la flecha 2 en la figura 11) y, a continuación, mantenga pulsado el gatillo (indicado con la flecha 1 en la figura 11) para arrancar el aparato.
- Las teclas «H» (alta velocidad) y «L» (baja velocidad) situadas en el mango (indicadas con la flecha 3 en la ilustración 11) permiten ajustar la velocidad de giro.
- Para apagar el cortabordes, suelte el gatillo.

Fig. 11

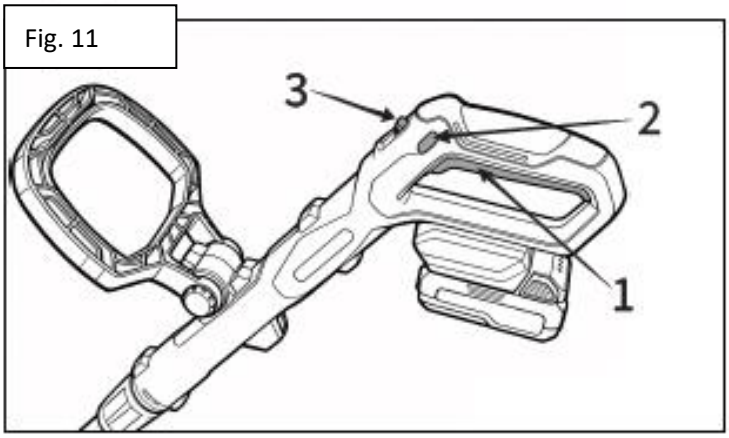

Nota:
Después de utilizarlo, retire la batería del aparato.

Ajuste del ángulo de corte

Pulse el pedal hacia abajo para desbloquear el cabezal de corte (figura 1). Con ayuda del pie o apoyándolo en el suelo, el cabezal de corte se puede girar 90°.

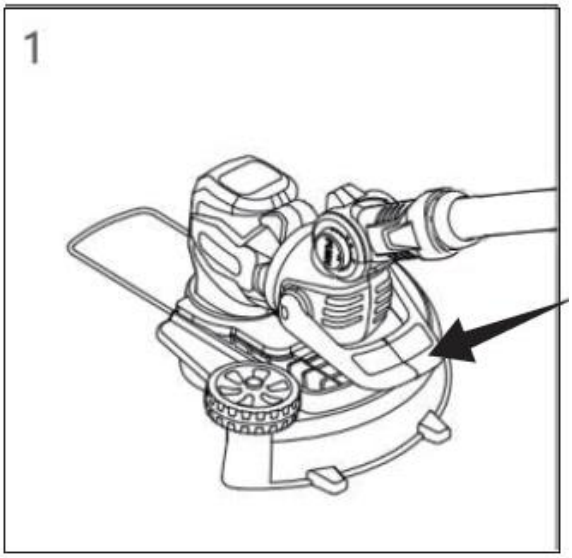

El aparato se bloquea automáticamente y alcanza la posición que se muestra en la figura 2. En esta posición se puede realizar el corte de los bordes del césped; las ruedas de la cubierta protectora sirven de apoyo.

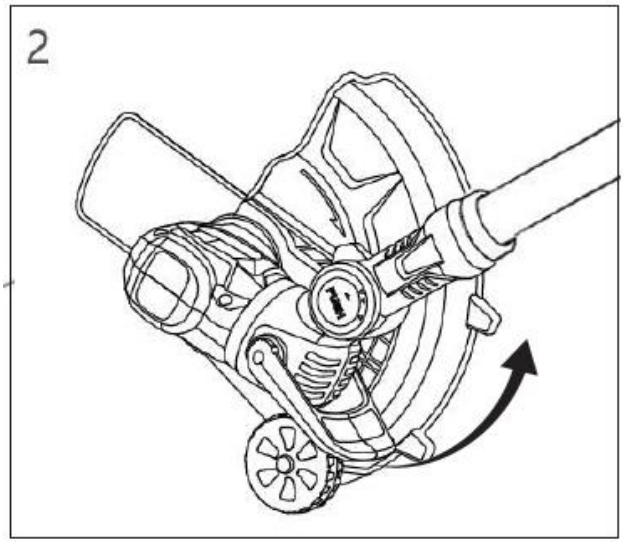

Para volver a colocar el aparato en la posición inicial, vuelva a pisar el pedal para desbloquear el cabezal de corte. Gire el cabezal de corte con ayuda del pie y del suelo hasta que vuelva a estar alineado en un ángulo de 90°. El aparato se bloquea automáticamente y vuelve a la posición inicial (figura 3).

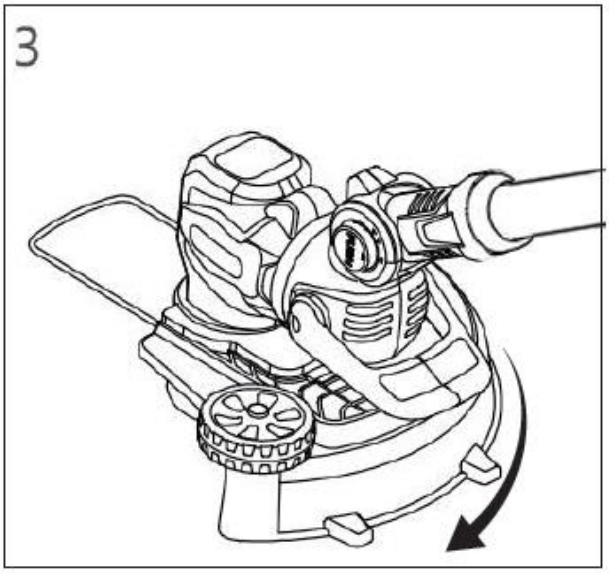

Ajuste del mango adicional

Presione el botón hacia dentro para ajustar el ángulo del mango adicional. Una vez ajustado el ángulo deseado, suelte el botón y espere hasta que haya vuelto a salir completamente. El ángulo del mango adicional quedará entonces fijado de forma segura.

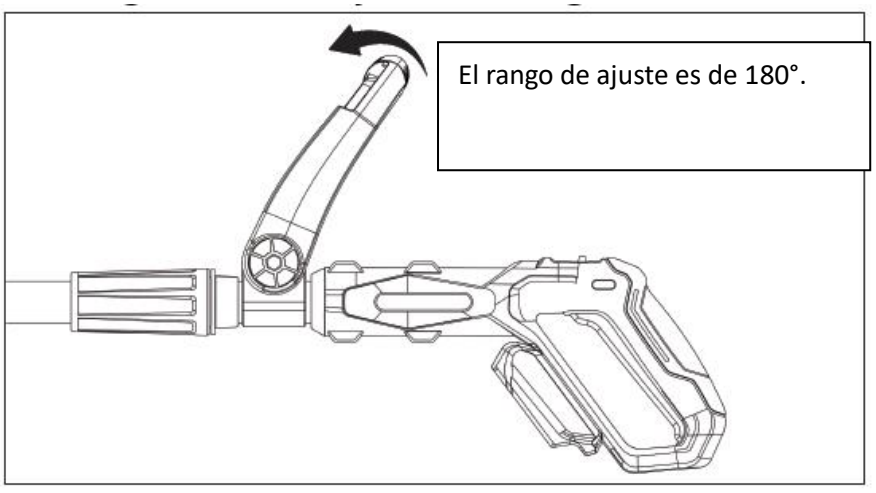

El asa adicional se puede ajustar en un total de 10 posiciones de bloqueo.

79. LIMPIEZA Y MANTENIMIENTO

Advertencia:
Retire siempre la batería antes de realizar cualquier trabajo en el aparato.

Nota:
Para garantizar una larga vida útil y un funcionamiento fiable, realice los siguientes trabajos de mantenimiento con regularidad.
Compruebe periódicamente el dispositivo en busca de defectos evidentes, como fijaciones sueltas y componentes desgastados o dañados.
Asegúrese de que las cubiertas y los dispositivos de protección no estén dañados y estén correctamente montados. Realice los trabajos de mantenimiento o reparación necesarios antes de seguir utilizando el aparato.
Si, a pesar de su cuidadosa fabricación y comprobación, la recortadora fallara, las reparaciones solo podrán ser realizadas por un servicio técnico autorizado.

Sustitución de la bobina de hilo

- Presione los botones a ambos lados de la tapa del carrete.

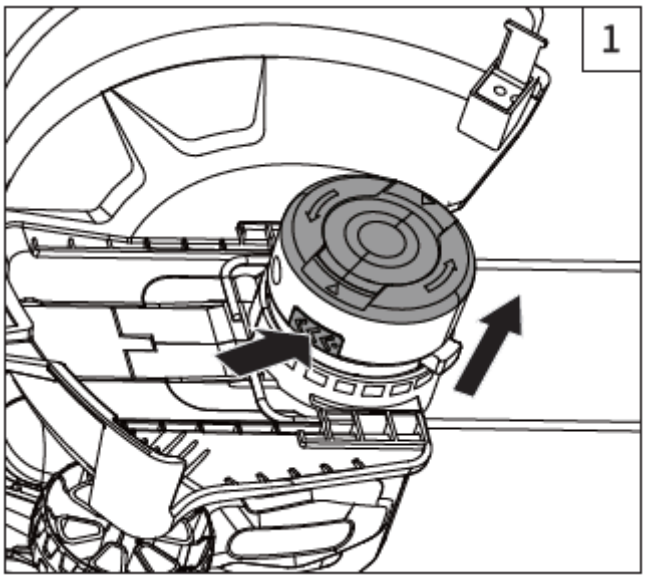

- Retire la tapa de la bobina y extraiga la bobina vacía.

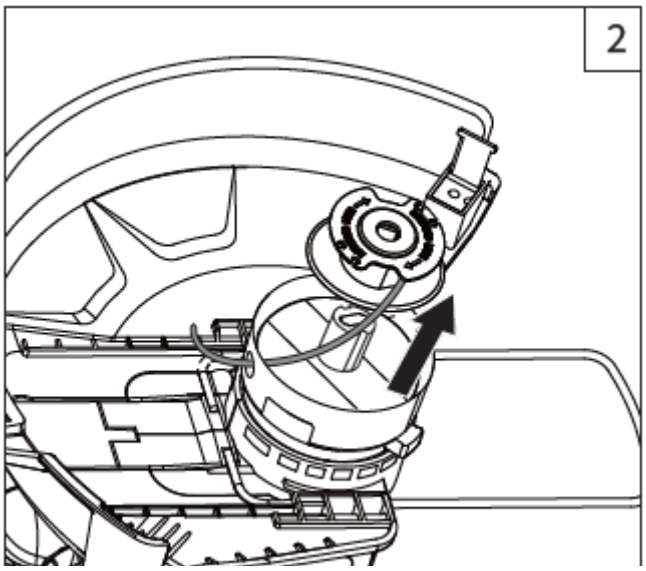

- Inserte una bobina nueva y ciérrela con la tapa de la bobina.

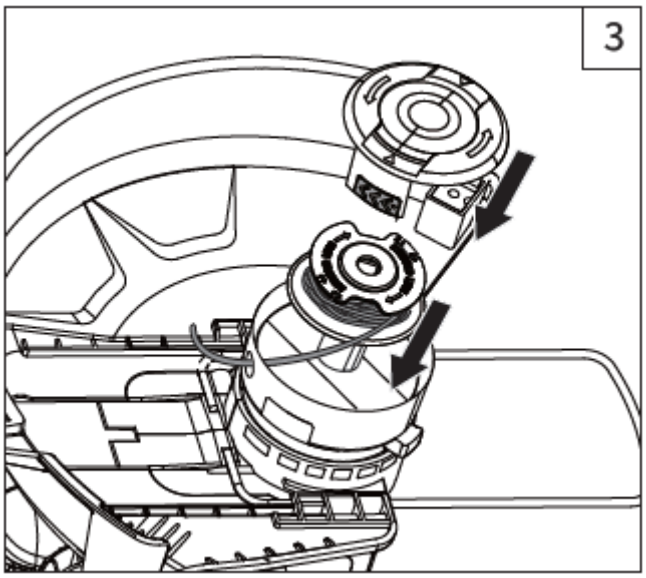

80. MANTENIMIENTO

Utilice únicamente accesorios y piezas de repuesto originales.
Solo un dispositivo que se someta a un mantenimiento y un tratamiento regulares puede servir como ayuda satisfactoria.
Un mantenimiento y cuidado insuficientes pueden provocar accidentes y lesiones imprevistos.

81. SOLUCIÓN DE PROBLEMAS

La siguiente tabla contiene comprobaciones y medidas que puede realizar si el dispositivo no funciona correctamente.
Si las medidas indicadas no identifican o solucionan el problema, póngase en contacto con el servicio de atención al cliente.
Compruebe si el dispositivo presenta daños si ha entrado en contacto con un objeto duro o si se producen vibraciones inusualmente fuertes.

Advertencia:
Apague el dispositivo y retire la batería antes de realizar la búsqueda de errores.

Código de error	Causa	Solución
E1	Subtensión de la batería	Cargar la batería.
E2	Sobretensión de la batería	Utilice una batería compatible con el producto.
E3	Sobretemperatura del dispositivo	Espere a que el dispositivo se enfríe y, a continuación, reinícielo.
E4	Sobrecarga del dispositivo	Suelte la palanca y reinicie el dispositivo.
E5	Protección contra sobrecorriente activada	Suelte el gatillo y reinicie. Si el dispositivo sigue sin arrancar o no funciona con normalidad, póngase en contacto con el servicio de atención al cliente.
E6	Bloqueo del aparato	Suelte el tirador y reinicie el aparato.
E7	Sobretemperatura o mal funcionamiento de la batería	Espere a que la batería se enfríe y reinicie. Si el dispositivo sigue sin encenderse, sustituya la batería por una compatible.
E8	Protección contra el arranque involuntario	Suelte el gatillo y reinicie el dispositivo.
E9	Error del sistema	Suelte el tirador y reinicie. Si el aparato sigue sin arrancar o no funciona con normalidad, póngase en contacto con el servicio de atención al cliente.

82. ACCESORIOS Y PIEZAS DE REPUESTO

Utilice únicamente accesorios y piezas de repuesto originales para garantizar la seguridad y el correcto funcionamiento del dispositivo. Para obtener más información, visite www.FUXTEC.com.

83. DESCRIPCIÓN GENERAL

Número de artículo: FX-E1RT20PRO
Denominación del artículo: Cortabordes a batería FUXTEC

84. DATOS TÉCNICOS

Tipo	Especificaciones
Hilo de corte	Ø 1,6 mm × 4 m
Temperatura de funcionamiento	De −10 °C a +50 °C
Peso neto	2,12 kg
Tipo de accionamiento	Batería

Tensión nominal	20 V
Velocidad nominal	7000 rpm (velocidad baja), 8500 rpm (velocidad alta)
Potencia	180 W
Velocidad máxima del motor	8500 rpm
Dispositivo de arranque	Arranque por cable
Nivel de potencia acústica LWA (medido)	91,9 dB(A)
Nivel de potencia acústica LWA (garantizado)	94 dB(A)
Nivel de presión acústica LpA	78,5 dB(A)
Tecnología de batería	Li-Ion
Tipo de enchufe	Enchufe UE (tipo F, conforme con VDE)
Tensión de la batería	18 V CC (máx. 20 V CC)
Número de baterías	1
Capacidad de la batería	2 Ah
Longitud del cable (cargador)	1,5 m
Ancho de corte	28 cm (hilo de nailon) / 24 cm (cuchilla de plástico)
Sistema de corte	Hilo / cuchilla
Cambio de hilo/cuchilla sin herramientas	Sí
Diámetro de la cuchilla de plástico	24 cm (PA66)
Eje de transmisión	9 dientes
Eje	Tubo elíptico de aluminio (22 × 30 mm)
Sistema antivibraciones	Sí
Función telescópica	Sí
Longitud telescópica (rango de ajuste)	0-26 cm
Correa de transporte	Sí
Diseño del mango	Mango doble
Longitud de la espada	43 × 44 mm
Longitud de corte	28 cm
Dimensiones (L × A × H)	129 × 28 × 37,5 cm
Grado de protección (IP)	IP0
Autonomie avec une batterie de 2 Ah	20-25 minutos
Vibrations au niveau de la poignée	$\leqslant$2,5 m/s^2

85.CONTENIDO DEL ENVÍO

Denominación	**Número de artículo**
Cortabordes a batería FUXTEC	FX-E1RT20PRO
Batería*	FX-E1B2AH
Cargador*	FX-E1LG2A
Manual de instrucciones	

* Solo incluido en el volumen de suministro de un set.

86. GARANTÍA

El periodo de garantía comienza en la fecha de compra. Conserve cuidadosamente el comprobante de compra como prueba. La garantía no cubre las piezas de desgaste y no se aplica a los daños causados por un uso inadecuado, un manejo incorrecto, el uso de la fuerza, modificaciones técnicas, el uso de accesorios o piezas de repuesto no autorizados, así como por intentos de reparación por parte de personas no autorizadas. Los trabajos de garantía solo pueden ser realizados por empresas especializadas autorizadas o socios de servicio. Estas condiciones se aplican de forma complementaria a los derechos de garantía legales, que pueden variar según el país.

87. NOTA SOBRE LA DECLARACIÓN DE CONFORMIDAD

Confirmamos que este producto cumple con las directivas europeas y los requisitos de seguridad vigentes y lleva el marcado CE. La declaración de conformidad de la UE (DoC) completa está disponible en nuestro sitio web www.fuxtec.com, en la sección «Declaración de conformidad».

88. ELIMINACIÓN DE RESIDUOS

El material de embalaje está compuesto principalmente por materiales reciclables. Deseche todos los componentes del embalaje de acuerdo con las normas locales de separación de residuos. Al reciclar el embalaje, usted contribuye de forma valiosa a la protección del medio ambiente y al uso sostenible de los recursos.
Este producto no debe desecharse con la basura doméstica normal. De acuerdo con la Directiva europea 2012/19/UE sobre residuos de aparatos eléctricos y electrónicos (RAEE), al final de su vida útil, el aparato debe entregarse en un punto de recogida autorizado para residuos de aparatos eléctricos y electrónicos.
La eliminación y el reciclaje adecuados de los materiales contribuyen a la protección del medio ambiente y de la salud humana. Para obtener más información sobre la devolución y la eliminación, póngase en contacto con su autoridad local de residuos o con el distribuidor donde compró el producto.

89. SERVICIO DE ATENCIÓN AL CLIENTE

Si tiene alguna pregunta sobre la garantía, la reparación o las piezas de repuesto, póngase en contacto con:
FUXTEC GmbH
Kappstraße 69
71083 Herrenberg
Alemania
Teléfono: 070329560888
Correo electrónico: info@fuxtec.de
Nota: No envíe devoluciones ni reparaciones a esta dirección. Para devoluciones en caso de garantía,

póngase en contacto con nuestro servicio de atención al cliente.

90. PROTECCIÓN DE DERECHOS DE AUTOR

© 2025 By FUXTEC GmbH
Todos los derechos reservados. El contenido de este manual está protegido por derechos de autor. Su uso está permitido en el marco del funcionamiento. No se permite ningún otro uso o reproducción sin la autorización por escrito de FUXTEC GmbH. FUXTEC GmbH se reserva el derecho a realizar modificaciones en este manual de instrucciones sin previo aviso.

VERSÃO EM PORTUGUÊS

91. INTRODUÇÃO E SEGURANÇA

Instruções gerais

Leia atentamente este manual de instruções original antes de utilizar o produto pela primeira vez e siga todas as instruções. Guarde o documento em local seguro para referência futura ou para os próximos proprietários. Familiarize-se com as funções e a utilização correta do produto. Respeite todas as normas de segurança indicadas no manual de manutenção. Aja sempre de forma responsável e respeitosa para com terceiros. O operador é responsável por acidentes ou perigos causados a terceiros.

Utilização adequada

O produto só pode ser utilizado de acordo com a sua finalidade prevista. Qualquer utilização além disso é considerada não conforme. O utilizador ou operador é o único responsável por quaisquer danos ou lesões resultantes; o fabricante não assume qualquer responsabilidade por isso. Tenha em atenção que o produto não foi concebido para utilização comercial, artesanal ou industrial. A garantia ou responsabilidade é excluída se o produto for utilizado nessas áreas de aplicação ou em atividades semelhantes.
Não permita que nenhuma pessoa que não tenha lido e compreendido totalmente estas instruções monte, coloque em funcionamento, ajuste ou utilize o produto. Este produto destina-se exclusivamente a espaços bem isolados ou a uma utilização não permanente.

Instruções de segurança

Leia todas as instruções de segurança, instruções de operação, ilustrações e especificações técnicas que acompanham o produto. O não cumprimento destas especificações pode resultar em ferimentos graves ou danos. O operador é obrigado a utilizar o produto de acordo com a sua finalidade, prestar atenção ao ambiente e ter especial cuidado com outras pessoas, especialmente crianças. Siga sempre as diretrizes de segurança especificadas.

92. INSTRUÇÕES GERAIS DE SEGURANÇA

Instruções para a utilização deste manual

Representações gráficas

Todos os componentes importantes do aparelho são apresentados e explicados neste manual. As instruções de utilização e manuseamento são acompanhadas pelas ilustrações correspondentes.

Aviso:

Para sua própria segurança, leia e compreenda estas instruções antes de utilizar o aparelho.
Guarde estas instruções para consulta futura.

Instruções gerais de segurança para ferramentas elétricas

a) Ao utilizar uma ferramenta elétrica ao ar livre, utilize apenas cabos de extensão adequados para uso externo. A utilização de um cabo adequado para uso externo reduz o risco de choque elétrico.
b) Se for inevitável utilizar uma ferramenta elétrica em ambiente húmido, utilize uma fonte de alimentação protegida por um disjuntor diferencial (RCD). A utilização de um RCD reduz o risco de choque elétrico.

Segurança pessoal

- Esteja atento, preste atenção ao que está a fazer e utilize o bom senso ao utilizar ferramentas elétricas. Não utilize ferramentas elétricas se estiver cansado ou sob a influência de drogas, álcool ou medicamentos. Um momento de desatenção ao trabalhar com ferramentas elétricas pode resultar em ferimentos graves.
- Utilize equipamento de proteção individual. Use sempre proteção ocular adequada. O uso de equipamento de proteção, como máscara contra poeira, calçado de segurança antiderrapante, capacete ou proteção auditiva, dependendo das condições de utilização, reduz o risco de lesões.
- Evite o arranque acidental. Certifique-se de que o interruptor está na posição desligada antes de ligar o aparelho à fonte de alimentação ou à bateria, pegar nele ou transportá-lo. Transportar ferramentas elétricas com o dedo no interruptor ou ligar aparelhos com o interruptor pressionado pode causar acidentes.
- Retire as ferramentas de ajuste ou chaves inglesas antes de ligar a ferramenta elétrica. Uma ferramenta ou chave presa à parte rotativa da ferramenta elétrica pode causar ferimentos.
- Evite posturas corporais não naturais. Mantenha sempre uma posição segura e um bom equilíbrio. Isto permite controlar melhor a ferramenta elétrica em situações inesperadas.
- Use roupas adequadas. Não use roupas largas ou joias. Mantenha o cabelo, as roupas e as joias longe de peças móveis. Roupas largas, joias ou cabelos compridos podem ser puxados por peças móveis.
- Se existirem dispositivos para ligar sistemas de aspiração ou recolha de pó, certifique-se de que estão ligados e a ser utilizados corretamente. A utilização desses dispositivos pode reduzir os riscos associados ao pó.
- Não se deixe enganar por uma falsa sensação de segurança devido ao uso frequente de ferramentas e não ignore os princípios de segurança. Ações descuidadas podem causar ferimentos graves em frações de segundos.

Utilização e manutenção de ferramentas elétricas

- Não sobrecarregue a ferramenta elétrica. Utilize a ferramenta elétrica adequada para a sua aplicação. A ferramenta elétrica correta funciona melhor e é mais segura quando utilizada de acordo com a sua finalidade.
- Não utilize a ferramenta elétrica se não for possível ligá-la ou desligá-la com o interruptor. Uma ferramenta elétrica que não pode ser controlada pelo interruptor é perigosa e deve ser reparada.
- Desligue a ficha da fonte de alimentação e/ou remova a bateria, se for removível, antes de fazer ajustes, trocar acessórios ou guardar a ferramenta elétrica. Estas medidas de segurança preventivas reduzem o risco de ligação acidental.
- Mantenha as ferramentas elétricas fora do alcance das crianças e não permita que pessoas que não estejam familiarizadas com a ferramenta elétrica ou com estas instruções trabalhem com ela. As ferramentas elétricas são perigosas nas mãos de utilizadores não treinados.
- Cuide bem das ferramentas elétricas e dos acessórios. Verifique se as peças móveis estão corretamente alinhadas ou presas, se há peças danificadas ou outras condições que possam afetar o funcionamento da ferramenta elétrica. Repare as ferramentas elétricas danificadas antes de as utilizar. Muitos acidentes são causados por ferramentas elétricas mal conservadas.
- Mantenha as ferramentas de corte afiadas e limpas. Ferramentas de corte com manutenção adequada e com gumes afiados emperram com menos frequência e são mais fáceis de controlar.
- Utilize a ferramenta elétrica, acessórios, ferramentas de inserção, etc., de acordo com estas instruções e tendo em conta as condições de trabalho e a tarefa a realizar. A utilização da ferramenta elétrica para outras aplicações que não as previstas pode conduzir a situações perigosas.
- Mantenha os punhos e as superfícies de aperto secos, limpos e livres de óleo e gordura. Punhos e superfícies de aperto escorregadios não permitem o manuseamento e controlo seguros da ferramenta elétrica em situações inesperadas.

Utilização e manutenção de ferramentas a bateria

- Carregue as baterias exclusivamente com o carregador indicado pelo fabricante. Um carregador adequado para um determinado tipo de bateria pode causar risco de incêndio se for utilizado com outra bateria.
- Utilize ferramentas elétricas apenas com as baterias previstas para o efeito. A utilização de outras baterias pode causar ferimentos ou incêndios.
- Quando não estiver a utilizar a bateria, guarde-a longe de objetos metálicos, como clipes, moedas, chaves, pregos, parafusos ou outras peças metálicas pequenas que possam estabelecer uma ligação entre os contactos. Um curto-circuito nos contactos da bateria pode causar queimaduras ou incêndios.
- Em condições de utilização indevida, pode ocorrer uma fuga de líquido da bateria. Evite o contacto. Em caso de contacto acidental com água, lave com água. Se o líquido entrar em contacto com os olhos, consulte um médico. O líquido que sai da bateria pode causar irritações ou queimaduras.

- Não utilize uma bateria ou ferramenta que tenha sido danificada ou alterada. As baterias danificadas ou alteradas podem apresentar um comportamento imprevisível e causar incêndios, explosões ou riscos de ferimentos.
- Não exponha a bateria ou a ferramenta ao fogo ou ao calor excessivo. A exposição ao fogo ou a temperaturas superiores a 130 °C pode causar uma explosão.
- Siga todas as instruções de carregamento e não carregue a bateria ou a ferramenta fora da faixa de temperatura especificada neste manual. O carregamento inadequado ou fora da faixa de temperatura especificada pode danificar a bateria e aumentar o risco de incêndio.

Assistência

- A manutenção ou reparação da sua ferramenta elétrica deve ser realizada exclusivamente por pessoal qualificado e utilizando apenas peças de substituição idênticas. Isto garante que a segurança da ferramenta elétrica é mantida.
- Nunca faça a manutenção ou repare baterias danificadas por conta própria. O serviço de manutenção das baterias deve ser realizado exclusivamente pelo fabricante ou por parceiros de serviço autorizados.

Instruções de segurança para aparadores de relva

- Não utilize a máquina em condições meteorológicas adversas, especialmente se houver risco de trovoadas.
- Inspecione cuidadosamente a área de trabalho em busca de animais selvagens antes de utilizar a máquina. Os animais selvagens podem ser feridos pela máquina durante o funcionamento.
- Verifique cuidadosamente a área de trabalho e remova todos os objetos, como paus, fios, ossos e outros corpos estranhos, que possam ser projetados pela máquina.
- Antes da utilização, verifique sempre visualmente se o dispositivo de corte e os dispositivos de proteção estão intactos. Peças danificadas aumentam o risco de ferimentos.
- Antes da utilização, verifique se o cabo de alimentação e o cabo de extensão apresentam danos ou desgaste. Não utilize a máquina se o cabo estiver danificado ou desgastado. Desligue a máquina e retire a ficha da tomada antes de a desligar da alimentação elétrica. Um cabo de extensão danificado ou inadequado pode provocar choques elétricos, incêndios ou ferimentos graves.
- Verifique regularmente se o cesto coletor de relva apresenta desgaste ou danos. Um cesto coletor de relva desgastado ou danificado pode aumentar o risco de objetos serem projetados.
- Certifique-se de que todos os dispositivos de proteção estão montados corretamente e funcionam corretamente. Dispositivos de proteção soltos, danificados ou que não funcionam corretamente podem causar ferimentos.
- Mantenha as entradas de ar de refrigeração livres de sujidade. Entradas de ar bloqueadas e depósitos podem causar sobreaquecimento ou incêndio.
- Use sempre proteção adequada para os olhos e ouvidos. Equipamentos de proteção adequados reduzem o risco de ferimentos.
- Use sempre calçado de segurança antiderrapante durante a operação. Não trabalhe descalço

ou com sandálias abertas. Isso reduz o risco de ferimentos nos pés devido ao contacto com o dispositivo de corte.

- Use sempre roupas adequadas, como calças compridas, que protejam as pernas do operador. O contacto com o dispositivo de corte pode causar ferimentos graves.
- Mantenha pessoas não envolvidas afastadas da máquina durante o funcionamento. Objetos projetados podem causar ferimentos graves.
- Não trabalhe acima da altura da anca. Isto ajuda a evitar o contacto com o dispositivo de corte e permite um melhor controlo da máquina em situações inesperadas.
- Tenha especial cuidado ao trabalhar em relva molhada. Ande devagar para evitar o risco de escorregar e cair, o que pode causar ferimentos.
- Não utilize a máquina em declives excessivamente íngremes. Isto reduz o risco de perda de controlo, escorregamento e quedas, que podem causar ferimentos.
- Trabalhe sempre em declives transversais, nunca para cima ou para baixo, e tenha especial cuidado ao mudar de direção. Isto reduz o risco de perda de controlo, escorregões e quedas, que podem causar ferimentos.
- Mantenha o cabo de alimentação e o cabo de extensão afastados da área de corte. Os cabos podem estar escondidos na relva alta ou nos arbustos e ser cortados acidentalmente.
- Mantenha as partes do corpo afastadas da ferramenta de corte rotativa. Só toque na máquina quando estiver completamente desligada da fonte de alimentação. O contacto com a ferramenta de corte rotativa pode causar ferimentos graves.
- Transporte a máquina apenas quando estiver desligada e afastada do corpo. O contacto acidental com o dispositivo de corte rotativo pode causar ferimentos.
- Utilize exclusivamente fios de corte, cabeças de corte ou lâminas previstos pelo fabricante. Não substitua os fios de corte por fios metálicos ou lâminas. Peças de substituição inadequadas podem causar perda de controlo, danos e ferimentos.

Instruções de segurança para carregadores de bateria

Aviso:
Leia todas as instruções e avisos de segurança. O não cumprimento das instruções e avisos de segurança pode provocar choques elétricos, incêndios e/ou ferimentos graves.
Guarde todas as instruções e avisos de segurança para consulta futura.
Este carregador não se destina a ser utilizado por crianças, nem por pessoas com capacidades físicas, sensoriais ou mentais limitadas ou com falta de experiência e conhecimento.
Se o cabo de alimentação estiver danificado, deve ser substituído pelo fabricante, pelo seu serviço de assistência ou por uma pessoa com qualificações semelhantes, a fim de evitar riscos.

- Mantenha o carregador longe da chuva e da humidade. A entrada de água no carregador aumenta o risco de choque elétrico.
- Mantenha o carregador limpo. A sujidade pode causar risco de choque elétrico.
- Verifique o carregador, o cabo e a ficha antes de cada utilização. Se verificar algum dano, não utilize o carregador.
- Nunca abra o carregador por conta própria. As reparações devem ser realizadas exclusivamente por pessoal qualificado e apenas com peças de reposição originais.

- Carregadores, cabos ou fichas danificados aumentam o risco de choque elétrico.
- Não coloque objetos sobre o carregador e não o coloque sobre superfícies macias. Existe risco de incêndio.
- Certifique-se sempre de que a tensão da rede elétrica corresponde à tensão indicada na placa de identificação do carregador.
- Nunca utilize o carregador se o cabo, a ficha ou a caixa tiverem sido danificados por influências externas. Nesse caso, leve o carregador ao centro de assistência mais próximo.
- Não abra o carregador.

Instruções de segurança para baterias

- Carregue as baterias apenas com o carregador indicado pelo fabricante. Um carregador adequado para um determinado tipo de bateria pode causar risco de incêndio se for utilizado com outra bateria.
- Utilize ferramentas elétricas apenas com as baterias previstas para o efeito. A utilização de outras baterias pode causar ferimentos ou incêndios.
- Quando não estiver a utilizar a bateria, guarde-a longe de objetos metálicos, como clipes, moedas, chaves, pregos, parafusos ou outras peças metálicas pequenas que possam estabelecer uma ligação entre os contactos. Um curto-circuito nos contactos da bateria pode causar queimaduras ou incêndio.
- Em condições de utilização indevida, pode ocorrer uma fuga de líquido da bateria. Evite o contacto. Em caso de contacto acidental com água, lave com água. Se o líquido entrar em contacto com os olhos, consulte um médico. O líquido que sai da bateria pode causar irritações ou queimaduras.
- A manutenção ou reparação da sua ferramenta elétrica deve ser realizada exclusivamente por pessoal qualificado e utilizando apenas peças de substituição idênticas. Isto garante que a segurança da ferramenta elétrica é mantida.

Aviso:
Durante a utilização de ferramentas a bateria, devem ser respeitadas medidas de segurança básicas para evitar riscos de incêndio, fuga de eletrólito e ferimentos. Estas incluem, entre outras, as seguintes precauções:

- Certifique-se de que a bateria utilizada é adequada para a ferramenta em questão.
- Certifique-se de que o exterior da bateria está limpo e seco antes de a colocar no carregador.
- Carregue a bateria apenas com o carregador recomendado pelo fabricante. A utilização de um carregador inadequado pode causar choque elétrico, sobreaquecimento ou fuga de líquido corrosivo da bateria.
- Se ocorrer fuga de eletrólito, evite o contacto com a pele. Em caso de fuga, lave a área afetada com água. Em caso de contacto com os olhos ou mucosas, consulte imediatamente um médico.
- Certifique-se de que o dispositivo está desligado antes de inserir a bateria. A inserção de uma bateria num dispositivo ligado pode causar acidentes.
- Utilize o dispositivo apenas com o tipo de bateria especificado neste manual. A utilização

de outro tipo de bateria pode causar ferimentos graves e risco de incêndio.

- Quando não estiver a utilizar a bateria, mantenha-a afastada de objetos metálicos, como clipes, moedas, chaves ou outras peças metálicas pequenas que possam causar um curto-circuito.
- Elimine as baterias de forma adequada. Certifique-se de que a eliminação é feita de forma adequada:
    - Não as atire ao fogo
    - Não a deite na água
    - Não as deite em rios ou corpos de água
    - Elimine-as em contentores de recolha específicos

93. SÍMBOLOS AFIXADOS NO PRODUTO

Este manual e o próprio produto utilizam símbolos para indicar possíveis perigos. Estes símbolos de segurança e as suas explicações devem ser compreendidos na íntegra. Atenção: os avisos de perigo, por si só, não eliminam os perigos e não substituem as medidas de segurança necessárias para evitar acidentes.

	Leia atentamente o manual de instruções antes de utilizar.
	Perigo de ferimentos causados por peças projetadas. Mantenha pessoas não envolvidas afastadas da área de perigo.
	Use proteção para os olhos.
	Use proteção auditiva.
	Não exponha à chuva ou humidade.
	Retire a bateria antes de realizar trabalhos de manutenção.
	Os aparelhos elétricos usados não devem ser eliminados com o lixo doméstico. Por favor, leve-os a um centro de reciclagem adequado. Informe-se junto das autoridades locais ou do seu revendedor sobre as opções de eliminação adequadas.
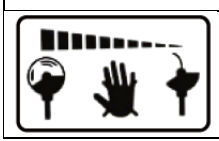	Não toque na cabeça de corte durante o funcionamento.

	**Aviso:** antes de utilizar o aparelho, leia atentamente o manual de instruções e as instruções de segurança. Guarde este manual.
	O nível de ruído não excede 96 dB.
	Esta bateria de iões de lítio é reciclável. Respeite as normas de reciclagem aplicáveis.
	A bateria não pode ser mantida ou reparada pelo utilizador. Os trabalhos de manutenção só podem ser realizados por pessoal qualificado.
	Perigo de incêndio. Mantenha a bateria e o carregador longe do calor, faíscas e chamas abertas.
	Não entre em contacto com água. Não limpe nem apague com água. A água pode causar risco de incêndio, explosão ou curto-circuito.
	Respeite a faixa de temperatura permitida. Não exponha a bateria ou o carregador a temperaturas superiores a 40 °C.
	Este aparelho só pode ser utilizado em espaços interiores.
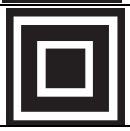	Aparelho da classe de proteção II com isolamento duplo. Não é necessária uma ligação de condutor de proteção.
	O aparelho está protegido com um fusível do tipo T5A (lento).
CE	Marcação CE O produto está em conformidade com os requisitos e regulamentos da Comunidade Europeia.

94. DESCRIÇÃO DO PRODUTO

Verifique se o artigo está completo de acordo com o conteúdo da embalagem descrito. Em caso de peças defeituosas, contacte o nosso serviço de apoio ao cliente FUXTEC.

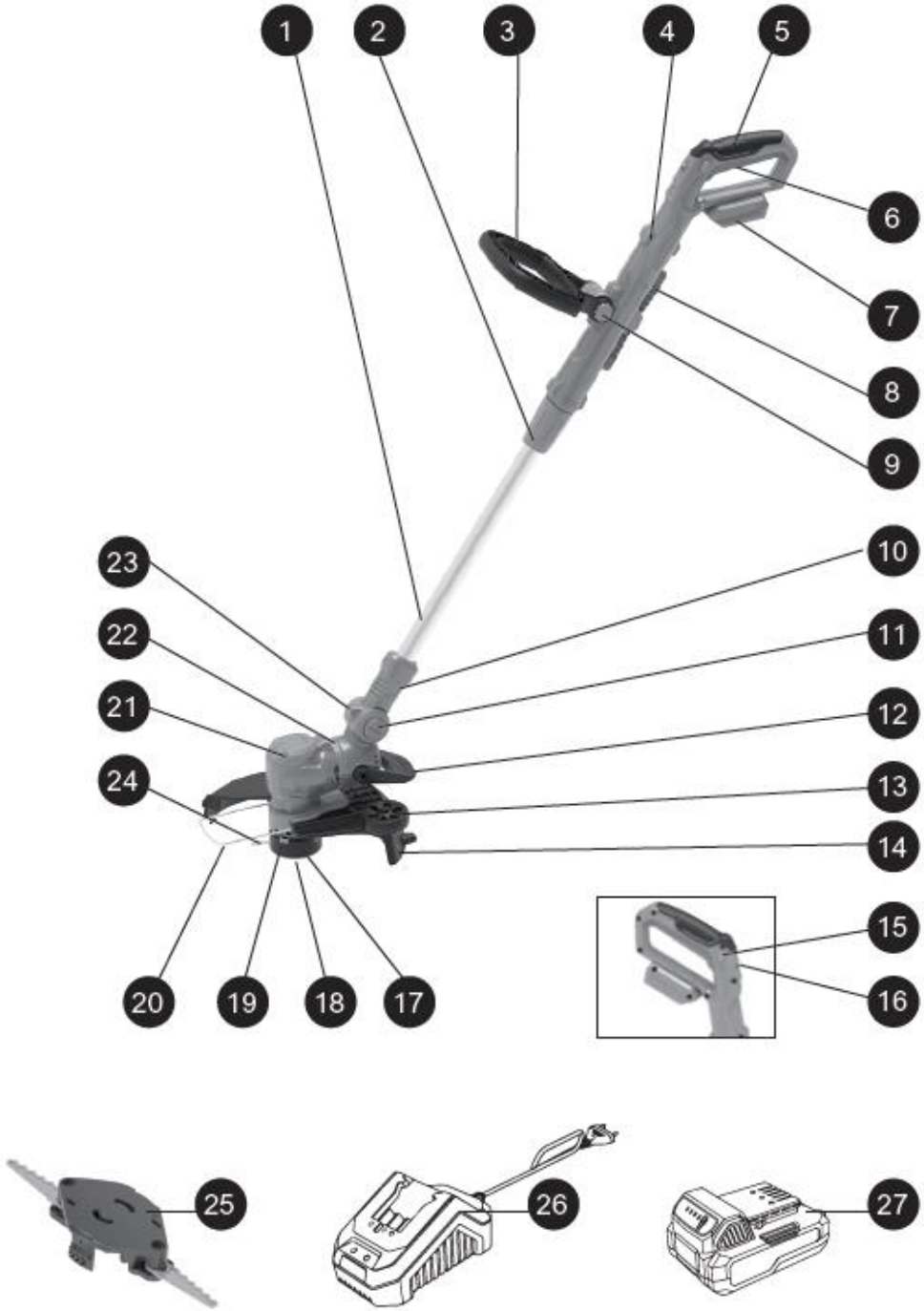

1. Tubo de alumínio
2. Manga de bloqueio para barra
3. Pega adicional
4. Pega superior esquerda e direita
5. Pega de borracha na pega principal
6. Gatilho
7. Base da bateria
8. Faca
9. Botão
10. Carcaça giratória
11. Botão de ajuste de ângulo
12. Pedal
13. Roda de ajuste
14. Tampa de proteção
15. Bloqueio de ativação
16. Regulador de velocidade
17. Ventilador
18. Tampa da bobina
19. Botão de libertação do fio
20. Estrutura de proteção
21. Caixa do aparelho
22. Anel de fixação
23. Caixa giratória
24. Fio de corte
25. Suporte da lâmina
26. Carregador
27. Bateria

95. MONTAGEM

Montagem do aparelho

Nota:
Retire o aparelho e todos os acessórios da embalagem. Mantenha o material de embalagem fora do alcance de crianças e outras pessoas.

- Retire o aparelho da caixa de embalagem.
- Desaperte a bucha roscada, puxe o tubo de alumínio para fora e ajuste o comprimento desejado. Em seguida, aperte novamente a bucha roscada (fig. 1).

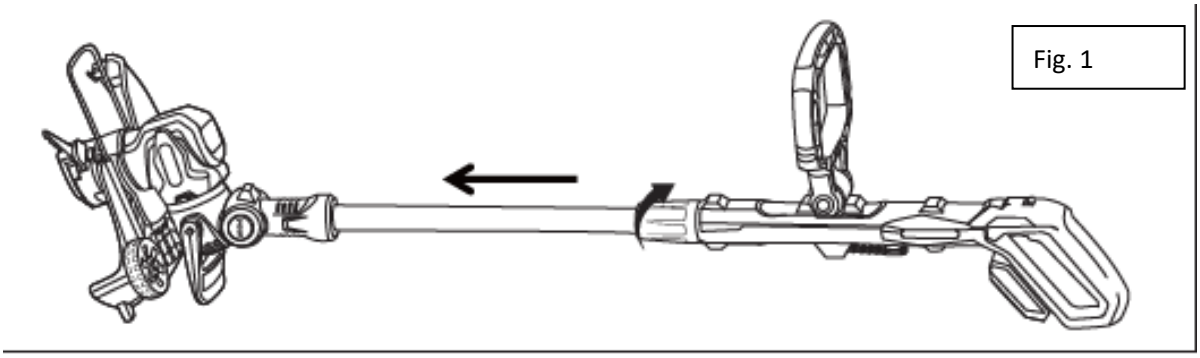

Fig. 1

- Coloque a tampa de proteção na cabeça de corte na direção da seta (ver canto superior esquerdo, figura 2). Assim que o gancho da tampa de proteção estiver completamente encaixado na ranhura, o aparelho está montado (figura 3).
  Nesta posição, é possível ajustar a posição do suporte de proteção das plantas. Puxe o suporte de proteção das plantas completamente para fora para o funcionamento.

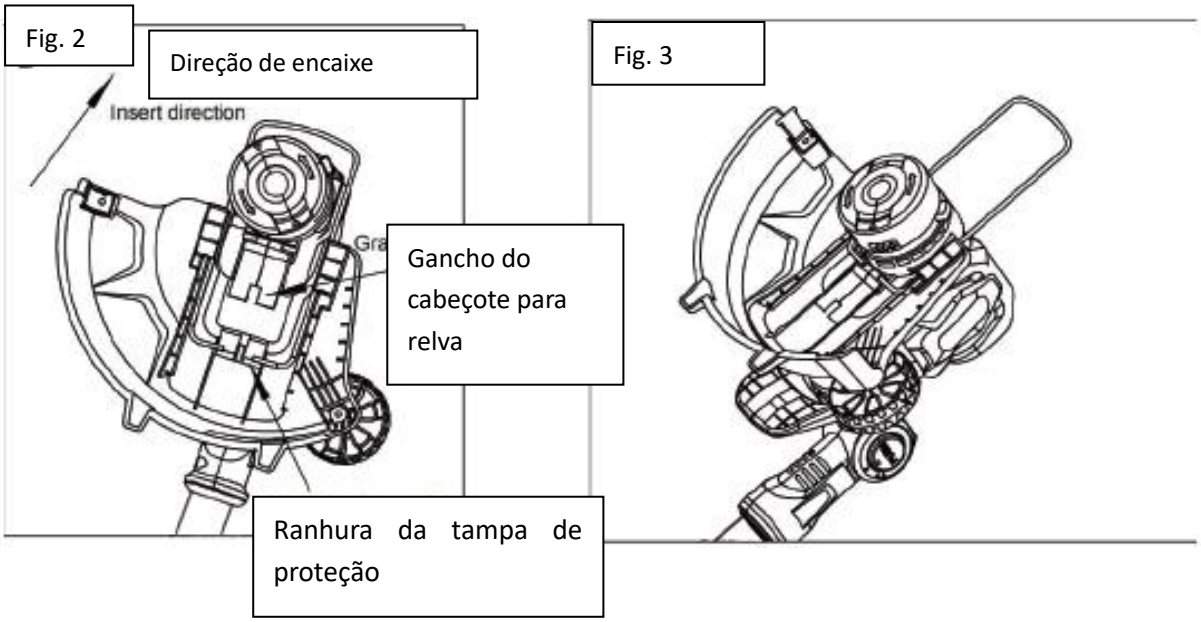

Fig. 4

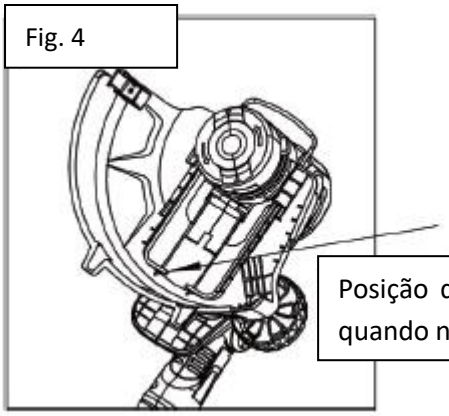

Posição do suporte de proteção das plantas quando não estiver a ser utilizado

- Após a conclusão do trabalho, o suporte de proteção das plantas pode ser novamente inserido na cobertura de proteção, conforme ilustrado na Figura 4.

Fig. 5

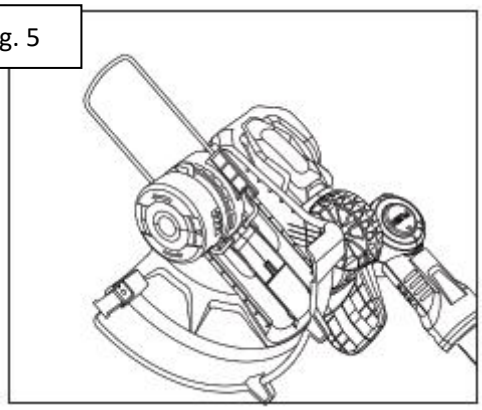

- Coloque o anel de retenção do fio na carcaça (figura 5).

Instruções de montagem para o fio de corte

Nota:
Mantenha as mãos e os dedos afastados das peças afiadas que servem para limitar o comprimento do fio, se existirem.

Fig. 6

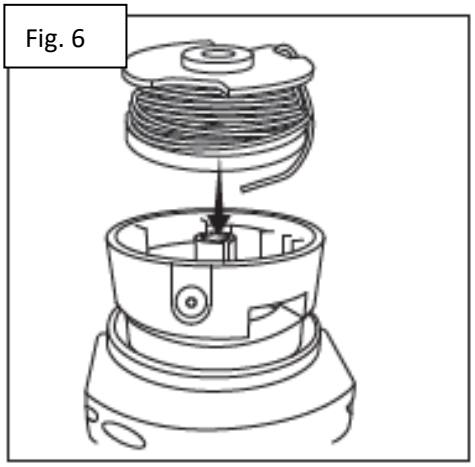

- De acordo com as marcações na tampa da cabeça de corte, insira a extremidade do fio de corte com os rebites nas aberturas previstas para esse efeito no lado da seta (figura 6).

- Passe a outra extremidade do fio de corte pela pequena abertura redonda na lateral (figura 7).

Fig. 7

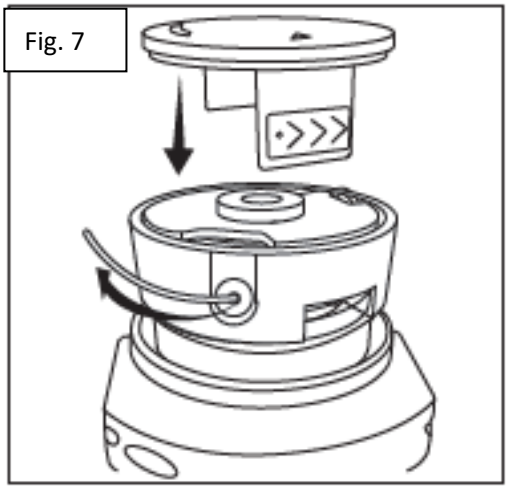

96. COLOCAÇÃO EM FUNCIONAMENTO

Utilização prevista

Este aparador destina-se ao corte de bordas de relva e a pequenas áreas relvadas em jardins privados. O aparador não deve ser utilizado em jardins públicos, parques, instalações desportivas, estradas, nem na agricultura e silvicultura.
Devido ao risco de acidentes, o aparador não deve ser utilizado para:

- cortar arbustos e sebes
- cortar flores

Por motivos de segurança, o aparador não é adequado para pessoas com menos de 16 anos, nem para pessoas que não estejam familiarizadas com o manuseamento do aparelho.

Processo de carregamento

Carregador de bateria (Figura 8).

Fig. 8

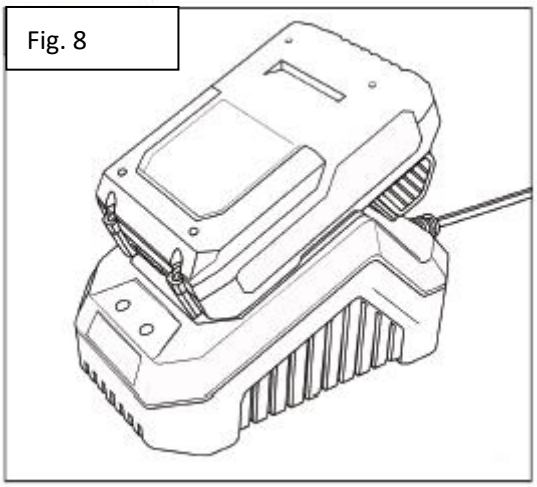

A bateria de iões de lítio pode ser carregada a qualquer momento e não desenvolve efeito de memória, mesmo quando parcialmente descarregada. Não é necessário descarregar completamente a bateria antes de recarregá-la. Retire a bateria do aparelho quando for conveniente para si e para o seu trabalho. Pode carregar completamente a bateria antes de uma utilização prolongada ou intensiva.
Devido às características das baterias de iões de lítio, só é necessário carregá-las completamente quando estiverem quase descarregadas. O fim do processo de carregamento é indicado por uma diminuição significativa do desempenho do aparelho. Carregue a bateria conforme necessário. Utilize o dispositivo exclusivamente com as baterias previstas para o efeito. A utilização de outras baterias pode causar ferimentos ou risco de incêndio. Quando não estiver a utilizar a bateria, guarde-a longe de objetos metálicos, como clipes de pap , moedas, chaves, pregos, parafusos ou outras peças metálicas pequenas que possam estabelecer uma

ligação entre os contactos. Um curto-circuito nos contactos da bateria pode causar queimaduras ou incêndio.
Em condições de utilização indevida, pode ocorrer uma fuga de líquido da bateria. Evite o contacto. Em caso de contacto acidental com água, lave com água. Se o líquido entrar em contacto com os olhos, consulte um médico. O líquido que sai da bateria pode causar irritações ou queimaduras.

Carregar a bateria

A bateria de iões de lítio é fornecida parcialmente carregada. Carregue totalmente a bateria antes da primeira utilização. Uma bateria de 4 Ah totalmente carregada necessita de cerca de 2 horas de tempo de carregamento a uma temperatura ambiente entre 0 °C e 40 °C.

- Ligue o carregador a uma fonte de alimentação. A luz verde no carregador acende, indicando que o carregador está a ser alimentado.
- Insira a bateria completamente no carregador. A luz vermelha no carregador acende, indicando que o processo de carregamento está ativo.
- Após a conclusão do processo de carregamento, a luz vermelha apaga-se e a luz verde acende-se.

Nota:
A bateria pode aquecer durante o processo de carregamento. Isso é normal. Se a bateria estiver quente após um uso prolongado no dispositivo, deixe-a arrefecer à temperatura ambiente antes de carregá-la. Isso prolonga a vida útil da bateria.

Aviso:
Desligue sempre a bateria do dispositivo antes de realizar trabalhos de montagem, ajustes ou troca de acessórios.
Para remover a bateria (Figura 9):

- Pressione o botão de desbloqueio da bateria na parte frontal da bateria.
  Retire a bateria do dispositivo.

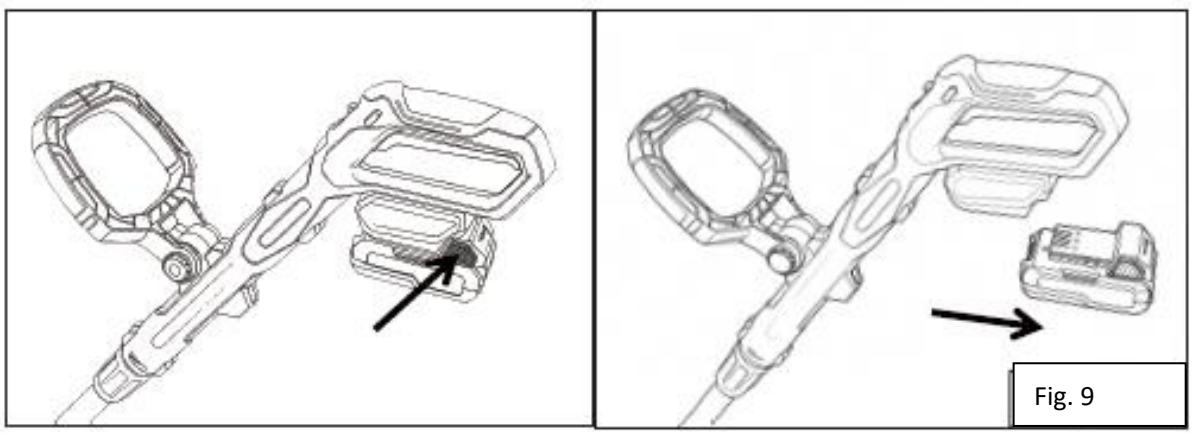

Fig. 9

Aviso:
Remova sempre a bateria antes de realizar qualquer ajuste no aparelho. Leia atentamente as

seguintes instruções antes de colocar o aparelho com bateria em funcionamento.
Carregue a bateria com o carregador.

Indicar o nível da bateria

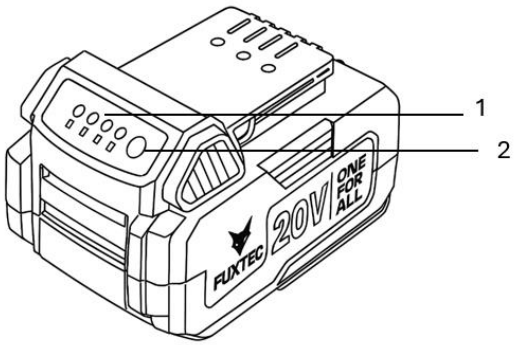

1. Luz indicadora
2. Tecla CHECK

Prima o botão CHECK na bateria para visualizar o estado atual de carga.
As luzes indicadoras acendem durante alguns segundos e mostram o nível restante da bateria.

Indicação			Nível de carga da bateria
Acende	Apagado	A piscar	
			75% – 100%
			50% – 75%
			25 % – 50%
			0 % – 25 % Carregar bateria
			Bateria possivelmente defeituosa

Nota:
O estado de carga indicado no visor de controlo pode diferir ligeiramente do valor real, dependendo das condições de utilização e da temperatura ambiente.

Ligar e desligar

- Coloque a bateria no compartimento da bateria.

- Segure a pega adicional com a mão esquerda e a pega principal do aparador com a mão direita (Figura 10).

Fig. 10

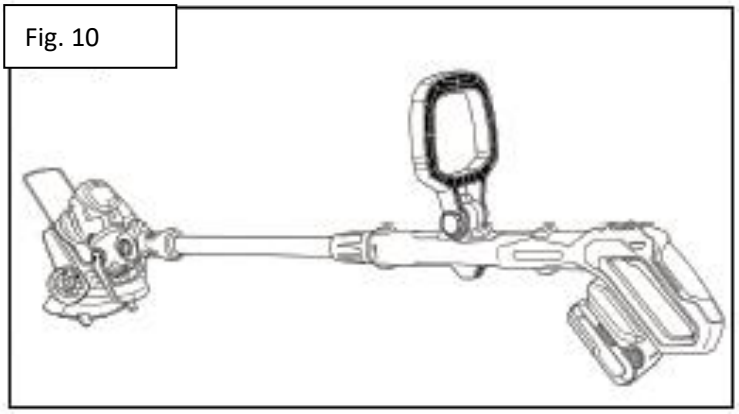

- Primeiro, pressione o bloqueio de ligar (indicado pela seta 2 na Figura 11) e, em seguida, mantenha o gatilho pressionado (indicado pela seta 1 na Figura 11) para ligar o aparelho.
- As teclas «H» (velocidade alta) e «L» (velocidade baixa) na pega (indicadas pela seta 3 na Figura 11) permitem ajustar a velocidade.
- Para desligar o aparador de relva, solte o gatilho.

Fig. 11

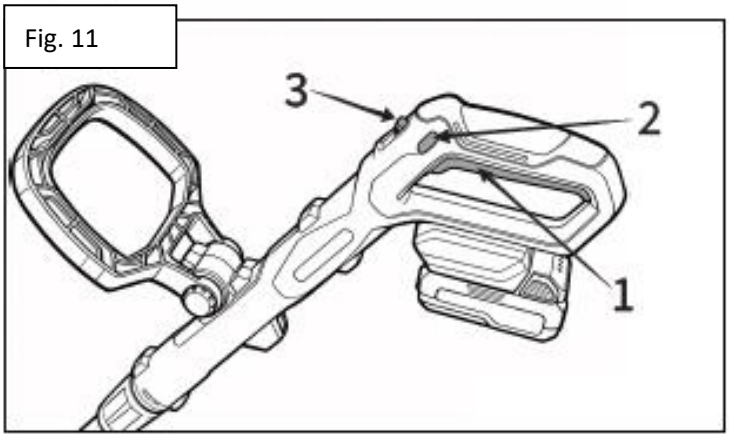

Nota:
Após a utilização, retire a bateria do aparelho.

Ajuste do ângulo de corte

Pressione o pedal para baixo para desbloquear a cabeça de corte (figura 1). Com a ajuda do pé ou apoiando no chão, a cabeça de corte pode ser girada em 90°.

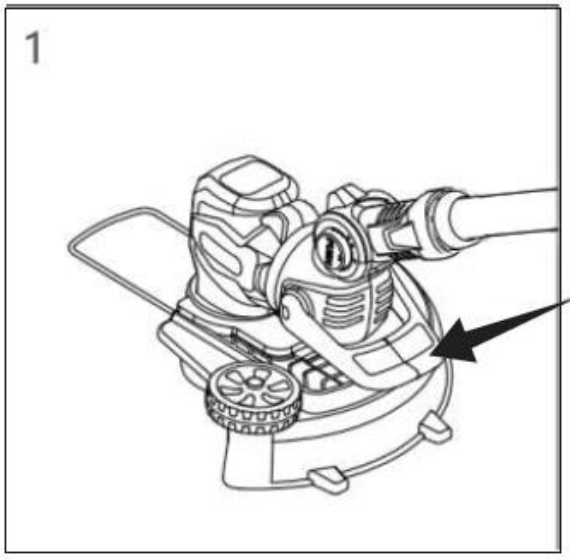

O aparelho bloqueia automaticamente e atinge a posição mostrada na figura 2. Nesta posição, é possível cortar a relva ao longo dos bordos; as rodas na cobertura de proteção servem de apoio.

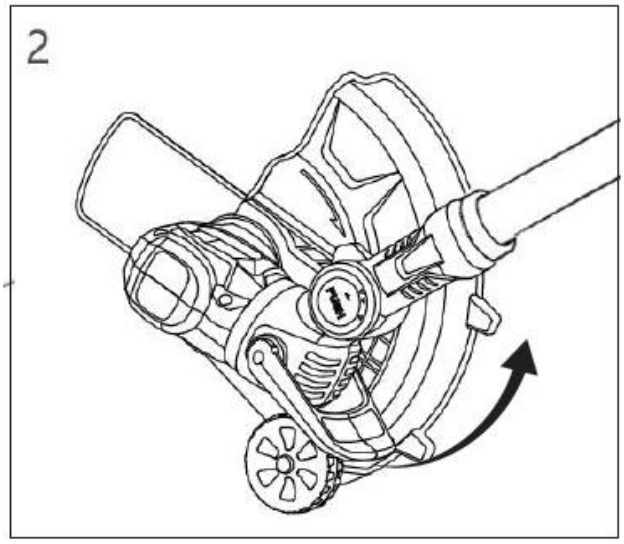

Para retornar o aparelho à posição inicial, pressione novamente o pedal para desbloquear o cabeçote de corte. Gire o cabeçote de corte com o auxílio do pé e do chão até que ele esteja novamente alinhado em 90°. O aparelho bloqueia automaticamente e retorna à posição original (figura 3).

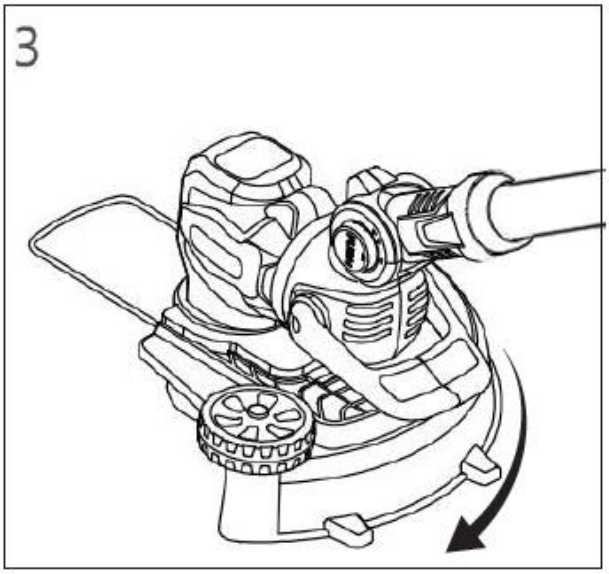

Ajuste da pega adicional

Pressione o botão para dentro para ajustar o ângulo da pega adicional. Depois de ajustar o ângulo desejado, solte o botão e aguarde até que ele salte completamente para fora. O ângulo da pega adicional fica então fixado com segurança.
A pega adicional pode ser ajustada em 10 posições de encaixe no total.

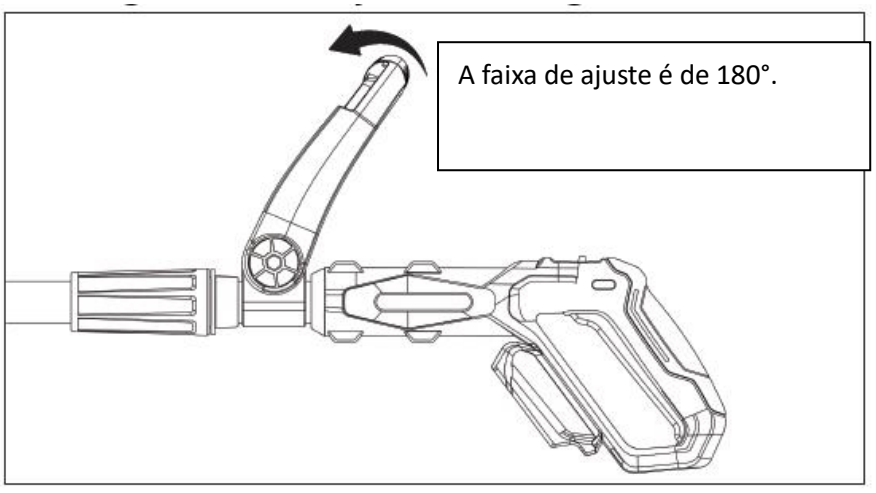

97. LIMPEZA E MANUTENÇÃO

Aviso:
Retire sempre a bateria antes de realizar qualquer trabalho no aparelho.

Nota:
Para garantir uma longa vida útil e um funcionamento fiável, realize regularmente os seguintes trabalhos de manutenção.
Verifique regularmente o aparelho quanto a defeitos evidentes, como fixações soltas e componentes gastos ou danificados.
Certifique-se de que as tampas e os dispositivos de proteção estão intactos e montados corretamente. Realize os trabalhos de manutenção ou reparação necessários antes de continuar a utilizar o aparelho.
Se, apesar da fabricação e verificação cuidadosas, o aparador apresentar uma avaria, as reparações devem ser realizadas exclusivamente por um serviço de assistência autorizado.

Substituição da bobina de fio

- Pressione os botões em ambos os lados da tampa da bobina.

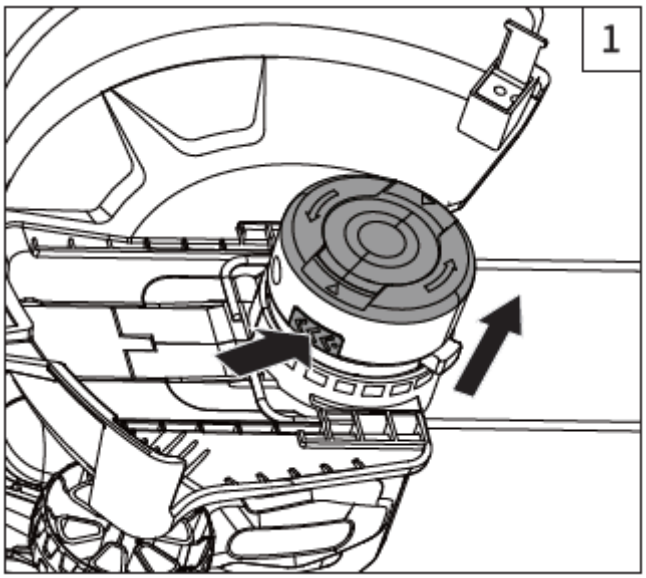

- Retire a tampa da bobina e remova a bobina vazia.

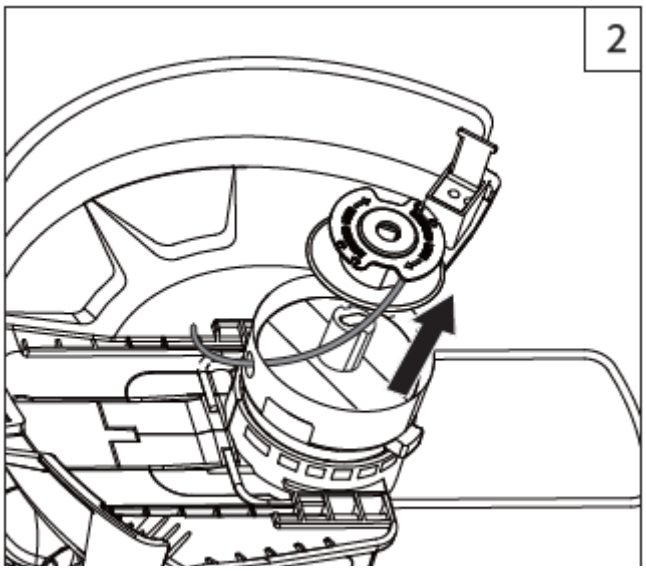

- Insira uma bobina nova e feche com a tampa da bobina.

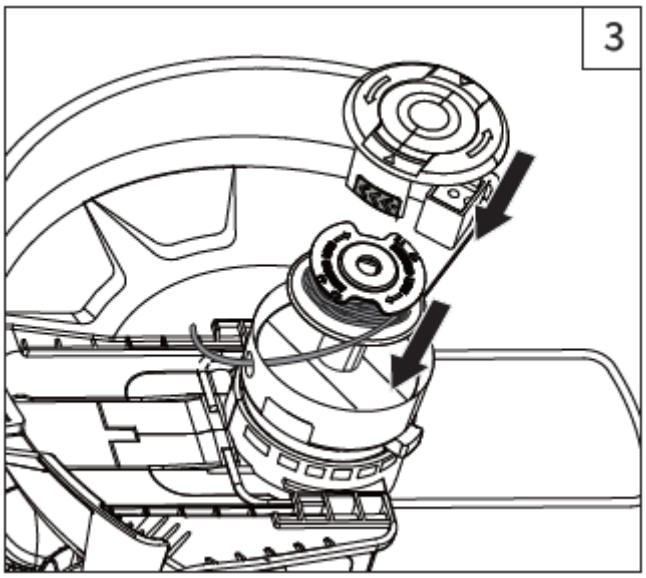

98. MANUTENÇÃO DO

Utilize apenas acessórios e peças de substituição originais.
Apenas um aparelho com manutenção e tratamento regulares pode servir como uma ajuda satisfatória.
A manutenção e os cuidados inadequados podem causar acidentes e lesões imprevistos.

99. RESOLUÇÃO DE PROBLEMAS

A tabela seguinte contém verificações e medidas que pode realizar se o aparelho não estiver a funcionar corretamente.
Se as medidas indicadas não identificarem ou resolverem o problema, contacte o serviço de assistência ao cliente.
Verifique se o aparelho está danificado se tiver entrado em contacto com um objeto duro ou se ocorrerem vibrações invulgarmente fortes.

Aviso:
Desligue o dispositivo e remova a bateria antes de procurar o erro.

Código de erro	Causa	Solução
E1	Subtensão da bateria	Carregar a bateria.
E2	Sobretensão da bateria	Utilize uma bateria compatível com o produto.
E3	Temperatura excessiva do dispositivo	Aguarde até que o dispositivo arrefeça e, em seguida, reinicie-o.
E4	Sobrecarga do dispositivo	Solte o exaustor e reinicie o aparelho.
E5	Proteção contra sobrecorrente ativada	Solte o gatilho e reinicie. Se o dispositivo continuar sem iniciar ou não funcionar normalmente, contacte o serviço de assistência ao cliente.
E6	Bloqueio do aparelho	Solte o gatilho e reinicie o aparelho.
E7	Temperatura excessiva ou mau funcionamento da bateria	Aguarde até que a bateria arrefeça e reinicie. Se o dispositivo continuar sem iniciar, substitua a bateria por uma bateria compatível.
E8	Proteção contra arranque acidental	Solte o gatilho e reinicie o dispositivo.
E9	Erro do sistema	Solte o gatilho e reinicie. Se o aparelho continuar sem ligar ou não funcionar normalmente, contacte o serviço de assistência técnica.

100. ACESSÓRIOS E PEÇAS SOBRESSALENTES

Utilize apenas acessórios e peças de substituição originais para garantir a segurança e o funcionamento correto do aparelho. Para mais informações, consulte www.FUXTEC.com.

101. DESCRIÇÃO GERAL

Número do artigo: FX-E1RT20PRO
Designação do artigo: Aparador de relva a bateria FUXTEC

102. DADOS TÉCNICOS

Tipo	Especificações
Fio de corte	Ø 1,6 mm × 4 m
Temperatura de funcionamento	−10 °C a +50 °C
Peso líquido	2,12 kg
Tipo de acionamento	Bateria
Tensão nominal	20 V

Velocidade nominal	7000 rpm (velocidade baixa), 8500 rpm (velocidade alta)
Potência	180 W
Velocidade máxima do motor	8500 rpm
Dispositivo de arranque	Arranque por corda
Nível de potência sonora LWA (medido)	91,9 dB(A)
Nível de potência sonora LWA (garantido)	94 dB(A)
Nível de pressão sonora LpA	78,5 dB(A)
Tecnologia da bateria	Li-Ion
Tipo de ficha	Ficha UE (tipo F, em conformidade com VDE)
Tensão da bateria	18 V CC (máx. 20 V CC)
Número de baterias	1
Capacidade da bateria	2 Ah
Comprimento do cabo (carregador)	1,5 m
Largura de corte	28 cm (fio de nylon) / 24 cm (lâmina de plástico)
Sistema de corte	Fio / Lâmina
Troca de fio/lâmina sem ferramentas	Sim
Diâmetro da lâmina de plástico	24 cm (PA66)
Eixo de transmissão	9 dentes
Haste	Tubo elíptico de alumínio (22 × 30 mm)
Sistema antivibração	Sim
Função telescópica	Sim
Comprimento telescópico (faixa de ajuste)	0–26 cm
Alça de transporte	Sim
Modelo do punho	Pega dupla
Comprimento da lâmina	43 × 44 mm
Comprimento de corte	28 cm
Dimensões (C × L × A)	129 × 28 × 37,5 cm
Tipo de proteção (IP)	IP0
Autonomia da bateria com uma bateria de 2 Ah	20-25 minutos
Vibração na pega	$\leqslant$2,5 m/s^2

103. CONTEÚDO DA EMBALAGEM

Designação	**Número do artigo**
FUXTEC Aparador de relva a bateria	FX-E1RT20PRO
Bateria*	FX-E1B2AH
Carregador*	FX-E1LG2A
Manual de instruções	

* Incluído exclusivamente no conteúdo de um conjunto.

104. GARANTIA

O prazo de garantia começa na data da compra. Guarde cuidadosamente o comprovativo de compra como prova. A garantia não cobre peças de desgaste e não se aplica a danos causados por utilização inadequada, manuseamento incorreto, uso de força, alterações técnicas, utilização de acessórios ou peças de substituição não aprovados, bem como tentativas de reparação por pessoas não autorizadas. Os trabalhos de garantia só podem ser realizados por empresas especializadas ou parceiros de assistência autorizados. Estas condições aplicam-se em complemento aos direitos de garantia legais, que podem variar consoante o país.

105. NOTA SOBRE A DECLARAÇÃO DE CONFORMIDADE

Confirmamos que este produto está em conformidade com as diretivas europeias e os requisitos de segurança aplicáveis e possui a marcação CE. A declaração de conformidade completa da UE (DoC) está disponível no nosso site www.fuxtec.com, na secção «Declaração de conformidade».

106. DE ELIMINAÇÃO

O material de embalagem é composto principalmente por materiais recicláveis. Descarte todos os componentes da embalagem de acordo com as regulamentações locais de separação de resíduos. Ao reciclar a embalagem, você contribui de forma valiosa para a proteção do meio ambiente e o uso sustentável dos recursos.
Este produto não deve ser eliminado com o lixo doméstico normal. De acordo com a Diretiva Europeia 2012/19/UE relativa aos resíduos de equipamentos elétricos e eletrónicos (REEE – Resíduos de Equipamentos Elétricos e Eletrónicos), o aparelho deve ser entregue num ponto de recolha autorizado para resíduos de equipamentos elétricos e eletrónicos no final da sua vida útil.
A eliminação e reciclagem adequadas dos materiais contribuem para a proteção do ambiente e da saúde humana. Para mais informações sobre a devolução e eliminação, contacte a sua autoridade local responsável pela gestão de resíduos ou o revendedor onde adquiriu o produto.

107. SERVIÇO DE APOIO AO CLIENTE

Em caso de dúvidas sobre garantia, reparação ou peças de substituição, contacte:
FUXTEC GmbH
Kappstraße 69
71083 Herrenberg
Alemanha
Telefone: 070329560888
E-mail: info@fuxtec.de
Observação: não envie devoluções ou reparações para este endereço. Para devoluções em caso de garantia, entre em contacto com o nosso serviço de apoio ao cliente.

108. DIREITOS DE AUTOR

© 2025 By FUXTEC GmbH

Todos os direitos reservados. O conteúdo deste manual está protegido por direitos de autor. A sua utilização é permitida no âmbito da operação. Qualquer utilização ou reprodução além disso não é permitida sem a autorização por escrito da FUXTEC GmbH. A FUXTEC GmbH reserva-se o direito de fazer alterações neste manual de instruções, mesmo sem comunicação prévia.

NEDERLANDSE VERSIE

109. INLEIDING EN VEILIGHEID

Algemene aanwijzingen

Lees deze originele handleiding zorgvuldig door voordat u het product voor het eerst gebruikt en volg alle instructies op. Bewaar het document op een veilige plaats voor later gebruik of voor volgende eigenaren. Maak uzelf vertrouwd met de functies en het juiste gebruik van het product. Neem alle veiligheidsvoorschriften in de onderhoudshandleiding in acht. Handel altijd verantwoordelijk en met respect voor derden. De gebruiker is verantwoordelijk voor ongevallen of gevaren die derden worden berokkend.

Beoogd gebruik

Het product mag alleen worden gebruikt voor het beoogde doel. Elk ander gebruik wordt beschouwd als oneigenlijk gebruik. De gebruiker of exploitant is als enige aansprakelijk voor schade of letsel van welke aard dan ook die hieruit voortvloeit; de fabrikant aanvaardt hiervoor geen verantwoordelijkheid. Houd er rekening mee dat het product niet is ontworpen voor commercieel, ambachtelijk of industrieel gebruik. Er wordt geen garantie of aansprakelijkheid verleend als het product in dergelijke toepassingsgebieden of vergelijkbare activiteiten wordt gebruikt.
Laat niemand die deze handleiding niet volledig heeft gelezen en begrepen het product monteren, in bedrijf stellen, afstellen of bedienen. Dit product is uitsluitend bedoeld voor goed geïsoleerde ruimtes of voor niet-permanent gebruik.

Veiligheidsinstructies

Lees alle veiligheidsinstructies, bedieningsinstructies, afbeeldingen en technische gegevens die bij het product zijn geleverd. Het niet opvolgen van deze voorschriften kan leiden tot ernstig letsel of schade. De gebruiker is verplicht het product volgens de voorschriften te gebruiken, op de omgeving te letten en bijzondere aandacht te besteden aan andere personen, met name kinderen. Houd u altijd aan de voorgeschreven veiligheidsrichtlijnen.

110. ALGEMENE VEILIGHEIDSINSTRUCTIES

Aanwijzingen voor het gebruik van deze handleiding

Grafische afbeeldingen
Alle belangrijke onderdelen van het apparaat worden in deze handleiding weergegeven en uitgelegd.

De bedienings- en gebruiksinstructies worden ondersteund door bijbehorende afbeeldingen.

Waarschuwing:
Lees en begrijp deze instructies voor uw eigen veiligheid voordat u het apparaat in gebruik neemt.
Bewaar deze instructies voor later gebruik.

Algemene veiligheidsinstructies voor elektrisch gereedschap

a) Gebruik bij het gebruik van elektrisch gereedschap buitenshuis uitsluitend verlengsnoeren die geschikt zijn voor gebruik buitenshuis. Het gebruik van een snoer dat geschikt is voor gebruik buitenshuis vermindert het risico op elektrische schokken.
b) Als het gebruik van elektrisch gereedschap in een vochtige omgeving onvermijdelijk is, gebruik dan een stroomvoorziening die is beveiligd met een aardlekschakelaar (RCD). Het gebruik van een RCD vermindert het risico op een elektrische schok.

Persoonlijke veiligheid

- Wees alert, let op wat u doet en werk met gezond verstand bij het gebruik van elektrisch gereedschap. Gebruik geen elektrisch gereedschap als u moe bent of onder invloed bent van drugs, alcohol of medicijnen. Een moment van onoplettendheid bij het werken met elektrisch gereedschap kan leiden tot ernstig letsel.
- Gebruik persoonlijke beschermingsmiddelen. Draag altijd geschikte oogbescherming. Het gebruik van beschermingsmiddelen zoals een stofmasker, antislipveiligheidsschoenen, een veiligheidshelm of gehoorbescherming, afhankelijk van de gebruiksomstandigheden, vermindert het risico op letsel.
- Voorkom onbedoeld inschakelen. Zorg ervoor dat de schakelaar in de uit-stand staat voordat u het apparaat aansluit op de stroomvoorziening of de accu, het oppakt of draagt. Het dragen van elektrisch gereedschap met uw vinger op de schakelaar of het inschakelen van apparaten met de schakelaar ingedrukt kan tot ongelukken leiden.
- Verwijder instelgereedschap of moersleutels voordat u het elektrisch gereedschap inschakelt. Gereedschap of een sleutel die aan het draaiende deel van het elektrisch gereedschap vastzit, kan letsel veroorzaken.
- Vermijd een onnatuurlijke houding. Zorg altijd voor een veilige houding en een goed evenwicht. Hierdoor kunt u het elektrisch gereedschap in onverwachte situaties beter onder controle houden.
- Draag geschikte kleding. Draag geen wijde kleding of sieraden. Houd haar, kleding en sieraden uit de buurt van bewegende delen. Losse kleding, sieraden of lang haar kunnen door bewegende delen worden meegesleurd.
- Als er voorzieningen zijn voor het aansluiten van stofafzuig- of stofopvangsystemen, zorg er dan voor dat deze zijn aangesloten en correct worden gebruikt. Het gebruik van dergelijke voorzieningen kan stofgerelateerde gevaren verminderen.
- Laat u niet misleiden door veelvuldig gebruik van gereedschap en negeer de veiligheidsvoorschriften niet. Onoplettendheid kan binnen fracties van seconden tot ernstig letsel leiden.

Gebruik en onderhoud van elektrisch gereedschap

- Overbelast het elektrisch gereedschap niet. Gebruik het elektrisch gereedschap dat geschikt is voor uw toepassing. Het juiste elektrisch gereedschap werkt beter en veiliger bij correct gebruik.
- Gebruik het elektrisch gereedschap niet als het niet met de schakelaar kan worden in- of uitgeschakeld. Elektrisch gereedschap dat niet met de schakelaar kan worden bediend, is gevaarlijk en moet worden gerepareerd.
- Haal de stekker uit het stopcontact en/of verwijder de accu, indien deze verwijderbaar is, voordat u instellingen wijzigt, accessoires verwisselt of het elektrisch gereedschap opbergt. Deze preventieve veiligheidsmaatregelen verminderen het risico van onbedoeld inschakelen.
- Bewaar elektrisch gereedschap buiten het bereik van kinderen en laat niemand met het elektrisch gereedschap werken die niet bekend is met het gereedschap of deze instructies. Elektrisch gereedschap is gevaarlijk in de handen van ongetrainde gebruikers.
- Onderhoud elektrisch gereedschap en accessoires zorgvuldig. Controleer of bewegende delen correct zijn uitgelijnd of vastzitten, of onderdelen beschadigd zijn of andere omstandigheden aanwezig zijn die de werking van het elektrisch gereedschap kunnen beïnvloeden. Laat beschadigd elektrisch gereedschap repareren voordat u het gebruikt. Veel ongelukken worden veroorzaakt door slecht onderhouden elektrisch gereedschap.
- Houd snijgereedschap scherp en schoon. Goed onderhouden snijgereedschap met scherpe snijranden loopt minder vaak vast en is gemakkelijker te controleren.
- Gebruik elektrisch gereedschap, accessoires, inzetgereedschap enz. in overeenstemming met deze instructies en rekening houdend met de werkomstandigheden en de uit te voeren taak. Het gebruik van elektrisch gereedschap voor andere dan de beoogde toepassingen kan tot gevaarlijke situaties leiden.
- Houd handgrepen en greepvlakken droog, schoon en vrij van olie en vet. Gladde handgrepen en greepvlakken maken een veilige bediening en controle van het elektrisch gereedschap in onverwachte situaties onmogelijk.

Gebruik en onderhoud van accugereedschap

- Laad accu's uitsluitend op met de door de fabrikant aangegeven lader. Een lader die geschikt is voor een bepaald type accu kan brandgevaar opleveren bij gebruik met een andere accu.
- Gebruik elektrisch gereedschap alleen met de daarvoor bestemde accu's. Het gebruik van andere accu's kan leiden tot letsel of brand.
- Bewaar de accu, wanneer deze niet in gebruik is, uit de buurt van metalen voorwerpen zoals paperclips, munten, sleutels, spijkers, schroeven of andere kleine metalen onderdelen die een verbinding tussen de contacten kunnen maken. Kortsluiting van de accucontacten kan brandwonden of brand veroorzaken.
- Onder onjuiste omstandigheden kan er vloeistof uit de accu lekken. Vermijd contact. Spoel bij onbedoeld contact met water af. Raadpleeg een arts als er vloeistof in de ogen terechtkomt. Vloeistof die uit de accu lekt, kan irritatie of brandwonden veroorzaken.
- Gebruik geen accu of gereedschap dat beschadigd of gewijzigd is. Beschadigde of gewijzigde accu's kunnen onvoorspelbaar gedrag vertonen en brand, explosie of letsel veroorzaken.
- Stel de accu of het gereedschap niet bloot aan vuur of overmatige hitte. Blootstelling aan

vuur of temperaturen boven 130 °C kan een explosie veroorzaken.
- Volg alle oplaadinstructies en laad de accu of het gereedschap niet buiten het in deze handleiding aangegeven temperatuurbereik. Onjuist opladen of opladen buiten het aangegeven temperatuurbereik kan de accu beschadigen en het brandgevaar vergroten.

Service

- Laat uw elektrisch gereedschap uitsluitend door gekwalificeerd vakpersoneel en alleen met identieke reserveonderdelen onderhouden of repareren. Dit zorgt ervoor dat de veiligheid van het elektrisch gereedschap behouden blijft.
- Voer nooit zelf onderhoud of reparaties uit aan beschadigde accu's. Onderhoudswerkzaamheden aan accu's mogen uitsluitend worden uitgevoerd door de fabrikant of door geautoriseerde servicepartners.

Veiligheidsinstructies voor grastrimmers

- Gebruik de machine niet bij slechte weersomstandigheden, vooral niet bij onweer.
- Controleer het werkgebied grondig op wilde dieren voordat u de machine gebruikt. Wilde dieren kunnen tijdens het gebruik door de machine gewond raken.
- Controleer het werkgebied zorgvuldig en verwijder alle voorwerpen zoals stokken, draden, botten en andere vreemde voorwerpen die door de machine kunnen worden weggeslingerd.
- Controleer voor gebruik altijd visueel of het snijmechanisme en de veiligheidsvoorzieningen onbeschadigd zijn. Beschadigde onderdelen verhogen het risico op letsel.
- Controleer voor gebruik het netsnoer en de verlengkabel op beschadigingen of slijtage. Gebruik de machine niet als het snoer beschadigd of versleten is. Schakel de machine uit en trek de stekker uit het stopcontact voordat u de machine loskoppelt van de stroomvoorziening. Een beschadigde of ongeschikte verlengkabel kan leiden tot elektrische schokken, brand of ernstig letsel.
- Controleer de grasopvangbak regelmatig op slijtage of beschadigingen. Een versleten of beschadigde grasopvangbak kan het risico op rondvliegende voorwerpen vergroten.
- Zorg ervoor dat alle veiligheidsvoorzieningen correct zijn gemonteerd en goed functioneren. Losse, beschadigde of niet correct functionerende veiligheidsvoorzieningen kunnen letsel veroorzaken.
- Houd de koelluchtinlaten vrij van vuil. Geblokkeerde luchtinlaten en afzettingen kunnen leiden tot oververhitting of brand.
- Draag altijd geschikte oog- en gehoorbescherming. Geschikte beschermingsmiddelen verminderen het risico op letsel.
- Draag tijdens het gebruik altijd antislipveiligheidsschoenen. Werk niet op blote voeten of met open sandalen. Dit vermindert het risico op letsel aan de voeten door contact met de snijinrichting.
- Draag altijd geschikte kleding, zoals een lange broek, die de benen van de gebruiker beschermt. Contact met het snijmechanisme kan ernstig letsel veroorzaken.
- Houd omstanders tijdens het gebruik uit de buurt van de machine. Weggeslingerde voorwerpen kunnen ernstig letsel veroorzaken.
- Werk niet boven heuphoogte. Dit helpt contact met het snijmechanisme te voorkomen en

zorgt voor een betere controle over de machine in onverwachte situaties.
- Wees extra voorzichtig bij het werken in nat gras. Loop langzaam om het risico op uitglijden en vallen te vermijden, wat tot verwondingen kan leiden.
- Gebruik de machine niet op te steile hellingen. Dit vermindert het risico op controleverlies, uitglijden en vallen, wat tot verwondingen kan leiden.
- Werk op hellingen altijd dwars op de helling, nooit omhoog of omlaag, en wees extra voorzichtig bij het veranderen van richting. Dit vermindert het risico op verlies van controle, uitglijden en vallen, wat tot letsel kan leiden.
- Houd netsnoeren en verlengsnoeren uit de buurt van het maaigebied. Snoeren kunnen verborgen zijn in hoog gras of struiken en per ongeluk worden doorgesneden.
- Houd lichaamsdelen uit de buurt van het roterende snijgereedschap. Raak de machine pas aan als deze volledig is losgekoppeld van de stroomvoorziening. Contact met het roterende snijgereedschap kan ernstig letsel veroorzaken.
- Draag de machine alleen in uitgeschakelde toestand en uit de buurt van uw lichaam. Onbedoeld contact met het draaiende snijgereedschap kan letsel veroorzaken.
- Gebruik uitsluitend snijdraden, snijkoppen of messen die door de fabrikant zijn voorgeschreven. Vervang snijdraden niet door metalen draden of messen. Verkeerde reserveonderdelen kunnen leiden tot verlies van controle, schade en letsel.

Veiligheidsinstructies voor acculaders

Waarschuwing:
Lees alle veiligheidsinstructies en aanwijzingen. Het niet opvolgen van de veiligheidsinstructies en aanwijzingen kan leiden tot elektrische schokken, brand en/of ernstig letsel.
Bewaar alle veiligheidsinstructies en aanwijzingen voor later gebruik.
Deze lader is niet bedoeld voor gebruik door kinderen of personen met beperkte fysieke, zintuiglijke of mentale capaciteiten of een gebrek aan ervaring en kennis.
Als het netsnoer beschadigd is, moet het worden vervangen door de fabrikant, de klantenservice of een vergelijkbaar gekwalificeerd persoon om gevaren te voorkomen.

- Houd de lader uit de buurt van regen en vocht. Als er water in de lader komt, verhoogt dit het risico op een elektrische schok.
- Houd de lader schoon. Vuil kan het risico op een elektrische schok vergroten.
- Controleer voor elk gebruik de oplader, de kabel en de stekker. Gebruik de oplader niet als u schade constateert.
- Open de lader nooit zelf. Reparaties mogen uitsluitend worden uitgevoerd door gekwalificeerd vakpersoneel en alleen met originele reserveonderdelen.
- Beschadigde opladers, kabels of stekkers verhogen het risico op een elektrische schok.
- Leg geen voorwerpen op de lader en plaats deze niet op zachte oppervlakken. Er bestaat brandgevaar.
- Controleer altijd of de netspanning overeenkomt met de spanning die op het typeplaatje van de lader staat vermeld.
- Gebruik de lader nooit als de kabel, stekker of behuizing door externe invloeden is beschadigd. Breng de lader in dat geval naar het dichtstbijzijnde servicecentrum.

- Open de lader niet.

Veiligheidsinstructies voor accu's

- Laad accu's uitsluitend op met de door de fabrikant aangegeven lader. Een lader die geschikt is voor een bepaald type accu kan brandgevaar opleveren bij gebruik met een andere accu.
- Gebruik elektrisch gereedschap alleen met de daarvoor bestemde accu's. Het gebruik van andere accu's kan leiden tot letsel of brand.
- Bewaar de accu, wanneer deze niet in gebruik is, uit de buurt van metalen voorwerpen zoals paperclips, munten, sleutels, spijkers, schroeven of andere kleine metalen onderdelen die een verbinding tussen de contacten kunnen maken. Kortsluiting van de accucontacten kan brandwonden of brand veroorzaken.
- Onder onjuiste omstandigheden kan er vloeistof uit de accu lekken. Vermijd contact. Spoel bij onbedoeld contact met water af. Raadpleeg een arts als er vloeistof in de ogen terechtkomt. Vloeistof die uit de accu lekt, kan irritatie of brandwonden veroorzaken.
- Laat uw elektrisch gereedschap uitsluitend door gekwalificeerd vakpersoneel en alleen met identieke reserveonderdelen onderhouden of repareren. Zo blijft de veiligheid van het elektrisch gereedschap gewaarborgd.

Waarschuwing:
Tijdens het gebruik van accu-aangedreven gereedschappen moeten fundamentele veiligheidsmaatregelen in acht worden genomen om brandgevaar, het lekken van elektrolyt en letsel te voorkomen. Hiertoe behoren onder andere de volgende voorzorgsmaatregelen:

- Zorg ervoor dat de gebruikte accu geschikt is voor het betreffende gereedschap.
- Zorg ervoor dat de buitenkant van de accu schoon en droog is voordat u deze in de lader plaatst.
- Laad de accu uitsluitend op met de door de fabrikant aanbevolen lader. Het gebruik van een ongeschikte lader kan leiden tot elektrische schokken, oververhitting of het lekken van bijtende vloeistof uit de accu.
- Als er elektrolyt lekt, vermijd dan contact met de huid. Spoel bij een lek het getroffen gebied af met water. Raadpleeg onmiddellijk een arts bij contact met de ogen of slijmvliezen.
- Zorg ervoor dat het apparaat is uitgeschakeld voordat u de accu plaatst. Het plaatsen van een accu in een ingeschakeld apparaat kan ongelukken veroorzaken.
- Gebruik het apparaat alleen met het type batterij dat in deze handleiding wordt vermeld. Het gebruik van een ander type batterij kan leiden tot ernstig letsel en brandgevaar.
- Bewaar de batterij, wanneer deze niet in gebruik is, uit de buurt van metalen voorwerpen zoals paperclips, munten, sleutels of andere kleine metalen onderdelen die kortsluiting kunnen veroorzaken.
- Voer batterijen op de juiste manier af. Zorg voor een correcte afvalverwerking:
    - Niet in het vuur gooien
    - Niet in water gooien
    - Niet in rivieren of wateren gooien
    - Gooi ze weg in daarvoor bestemde afvalbakken

111. SYMBOLEN OP HET PRODUCT

In deze handleiding en op het product zelf worden symbolen gebruikt om te wijzen op mogelijke gevaren. Deze veiligheidssymbolen en hun uitleg moeten volledig worden begrepen. Let op: de waarschuwingen alleen nemen geen gevaren weg en vervangen niet de noodzakelijke veiligheidsmaatregelen om ongelukken te voorkomen.

	Lees de gebruiksaanwijzing zorgvuldig door voordat u het product in gebruik neemt.
	Gevaar voor letsel door rondvliegende onderdelen. Houd onbetrokken personen uit de gevarenzone.
	Draag oogbescherming.
	Draag gehoorbescherming.
	Niet blootstellen aan regen of vocht.
	Verwijder de accu voordat u onderhoudswerkzaamheden uitvoert.
	Oude elektrische apparaten mogen niet bij het huisvuil worden weggegooid. Breng deze naar een geschikt recyclingpunt. Informeer bij uw lokale overheid of uw dealer naar de juiste afvalverwerkingsmogelijkheden.
	Raak de maaikop tijdens het gebruik niet aan.
	**Waarschuwing:** Lees de gebruiksaanwijzing en de veiligheidsinstructies zorgvuldig door voordat u het apparaat gebruikt. Bewaar deze handleiding.
	Het geluidsniveau overschrijdt 96 dB niet.
	Deze lithium-ionaccu is recyclebaar. Neem de geldende recyclingvoorschriften in acht.
	De accu mag niet door de gebruiker worden onderhouden of gerepareerd. Onderhoudswerkzaamheden mogen alleen door gekwalificeerd personeel worden uitgevoerd.

	Brandgevaar. Houd de accu en de lader uit de buurt van hitte, vonken en open vuur.
	Niet in contact brengen met water. Niet met water reinigen of blussen. Water kan brand-, explosie- of kortsluitingsgevaar veroorzaken.
	Houd rekening met het toegestane temperatuurbereik. Stel de accu of lader niet bloot aan temperaturen boven 40 °C.
	Dit apparaat mag alleen binnenshuis worden gebruikt.
	Apparaat van beschermingsklasse II met dubbele isolatie. Een aardleiding is niet nodig.
	Het apparaat is beveiligd met een zekering van het type T5A (traag).
CE	CE-markering Het product voldoet aan de eisen en voorschriften van de Europese Gemeenschap.

112. PRODUCTBESCHRIJVING

Controleer of het artikel volledig is volgens de beschreven leveringsomvang. Neem bij defecte onderdelen contact op met onze FUXTEC-klantenservice.

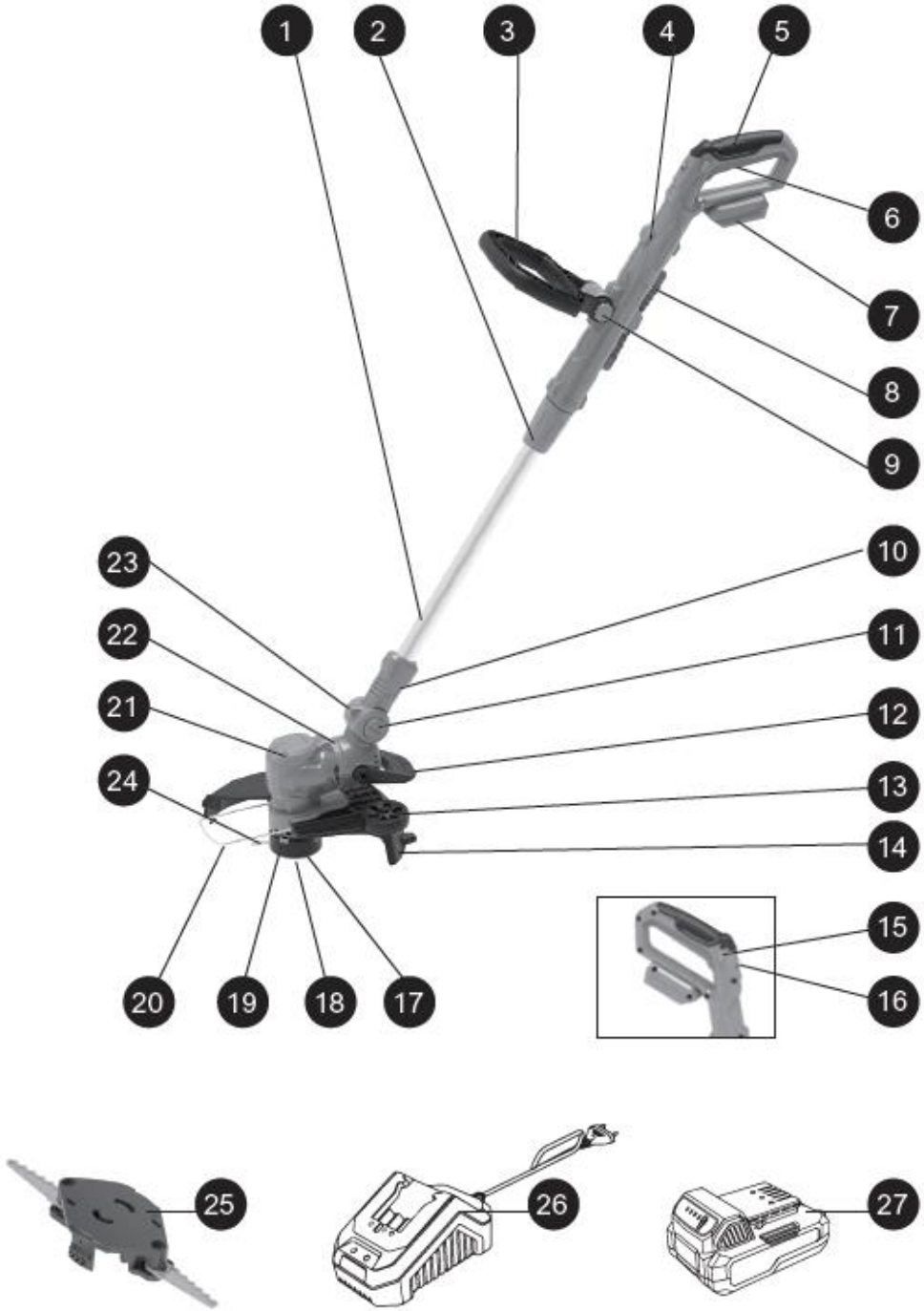

1. Aluminium buis
2. Vergrendelingshuls voor stang
3. Extra handgreep
4. Linker en rechter bovenste handgreep
5. Rubberen handgreep op de hoofdhandgreep
6. Trekker
7. Accubasisplaat
8. Mes
9. Knop
10. Draaibare behuizing
11. Knop voor hoekverstelling
12. Pedaal
13. Trimwiel
14. Beschermkap
15. Inschakelblokkering
16. Toerentalregelaar
17. Ventilatorwiel
18. Spoelafdekking
19. Draadontgrendelingsknop
20. Beschermingsframe
21. Behuizing
22. Bevestigingsring
23. Draaibare behuizing
24. Snijdraad
25. Meshouder
26. Oplader
27. Accu

113. MONTAGE

Montage van het apparaat

Opmerking:
Haal het apparaat en alle accessoires uit de verpakking. Bewaar het verpakkingsmateriaal buiten het bereik van kinderen en andere personen.

- Haal het apparaat uit de verpakkingsdoos.
- Draai de schroefdraadbus los, trek de aluminium buis naar buiten en stel de gewenste lengte in. Draai vervolgens de schroefdraadbus weer vast (afb. 1).

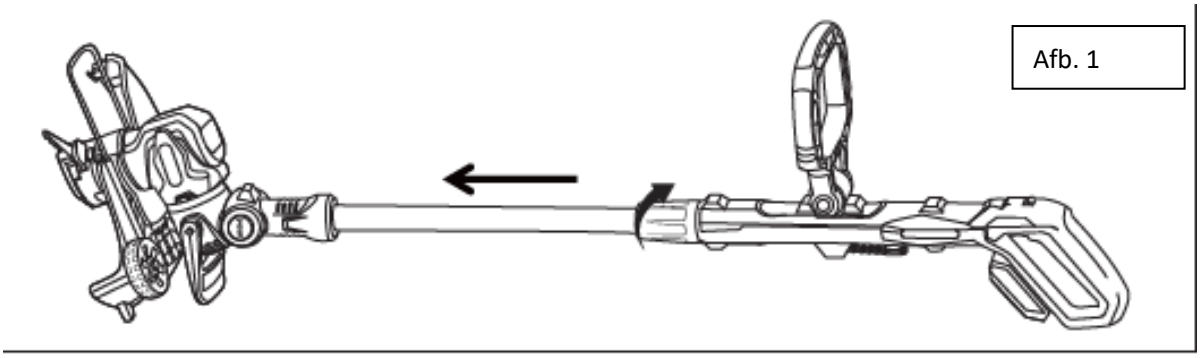

Afb. 1

- Plaats de beschermkap in de grasmaaikop in de richting van de pijl (zie linkerbovenhoek, afbeelding 2). Zodra de haak van de beschermkap volledig in de groef is geklikt, is het apparaat gemonteerd (afbeelding 3).
  In deze toestand kan de positie van de plantbeschermingsbeugel worden ingesteld. Trek de plantbeschermingsbeugel volledig uit voor gebruik.

Afb. 2

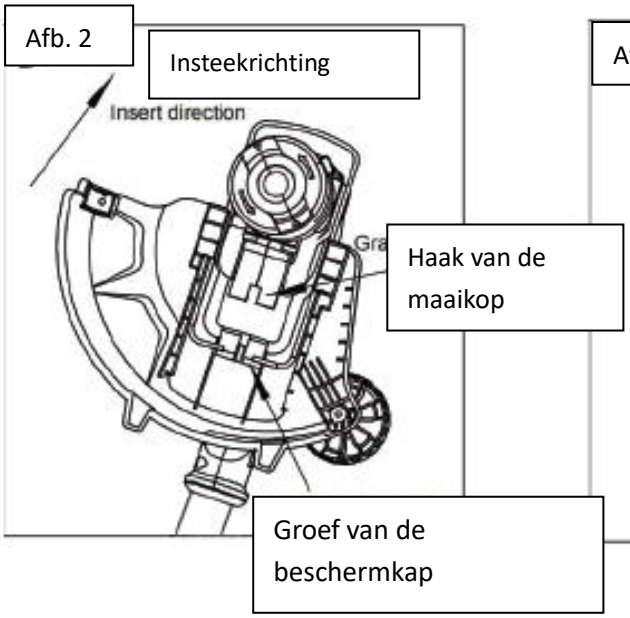

Afb. 3

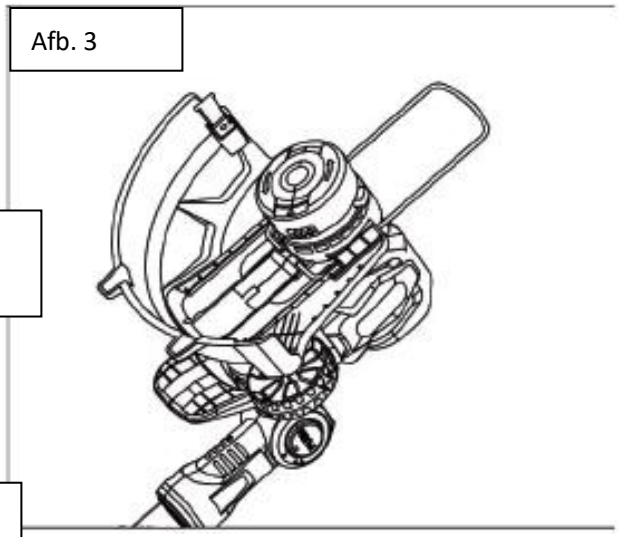

Afb. 4

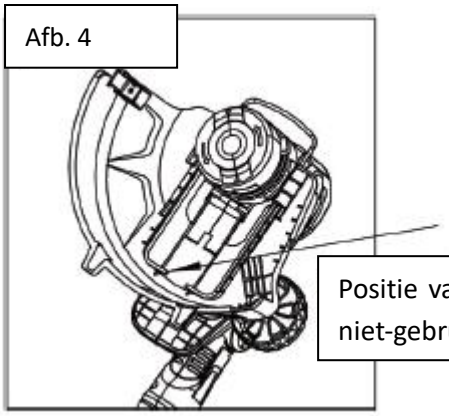

Positie van de plantbeschermingsbeugel bij niet-gebruik

- Na voltooiing van het werk kan de plantbeschermingsbeugel weer in de beschermkap worden geschoven, zoals weergegeven in afbeelding 4.

Afb. 5

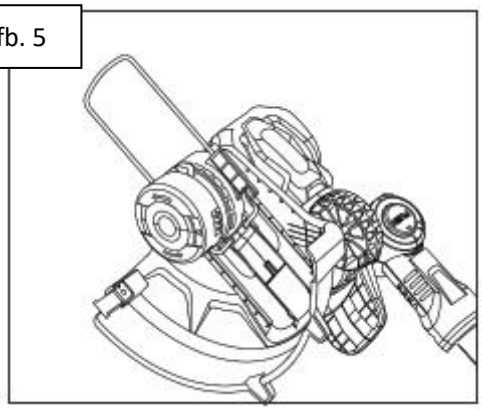

- Bevestig de draadhouderring aan de behuizing (afbeelding 5).

Montagehandleiding voor de snijdraad

Opmerking:
Houd uw handen en vingers uit de buurt van scherpe onderdelen die dienen om de draadlengte te beperken, indien aanwezig.

Afb. 6

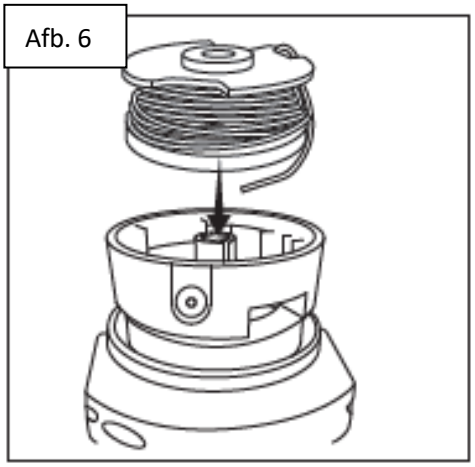

- Plaats het uiteinde van de snijdraad met de klinknagels in de daarvoor bestemde openingen aan de pijlzijde, overeenkomstig de markeringen op de afdekking van de snijkop (afbeelding 6).

- Voer het andere uiteinde van de snijdraad door de kleine ronde opening aan de zijkant (afbeelding 7).

Afb. 7

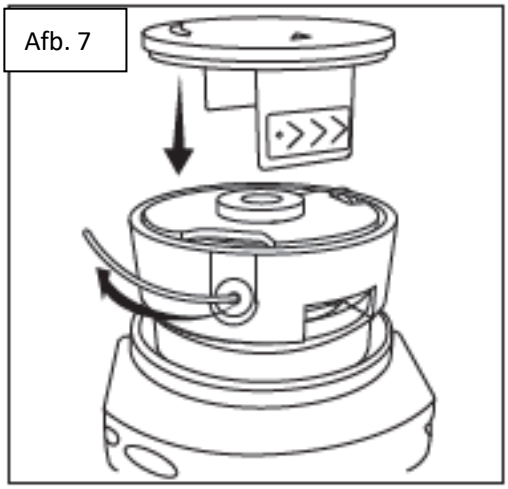

114. INBEDRIJFSTELLING

Beoogd gebruik

Deze trimmer is bedoeld voor het maaien van gazonranden en voor kleinere gazons in privétuinen. De trimmer mag niet worden gebruikt in openbare tuinen, parken, op sportterreinen, op wegen en in de land- en bosbouw.
Vanwege mogelijke ongevallen mag de trimmer niet worden gebruikt voor:

- het maaien van struiken en heggen
- het knippen van bloemen

Om veiligheidsredenen is de trimmer niet geschikt voor personen jonger dan 16 jaar en voor personen die niet vertrouwd zijn met het gebruik van het apparaat.

Oplaadproces

Afb. 8

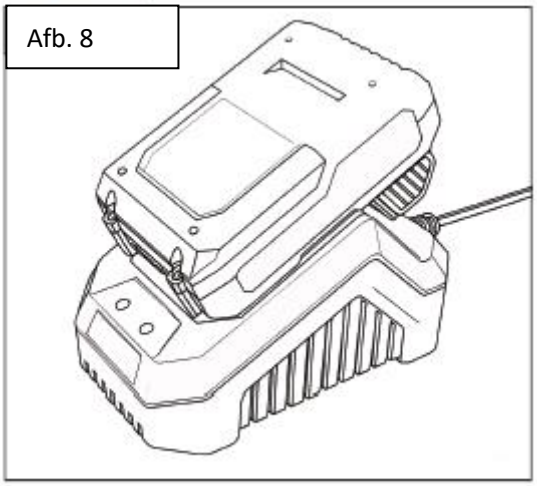

Acculader (afbeelding 8).
De lithium-ionaccu kan op elk moment worden opgeladen en vertoont geen geheugeneffect, zelfs niet bij gedeeltelijke ontlading. Het is niet nodig om de accu volledig te ontladen voordat u hem opnieuw oplaadt. Verwijder de accu uit het apparaat wanneer dat voor u en uw werk zinvol is. U kunt de accu volledig opladen voordat u hem langdurig of intensief gaat gebruiken.
Vanwege de eigenschappen van lithium-ion-accu's is volledig opladen alleen nodig als de accu bijna leeg is. Het einde van het laadproces wordt aangegeven door een aanzienlijke afname van het vermogen van het apparaat.
Laad de accu op wanneer dat nodig is. Gebruik het apparaat uitsluitend met de daarvoor bestemde accu's. Het gebruik van andere accu's kan leiden tot letsel of brandgevaar.
Bewaar de accu, wanneer deze niet in gebruik is, uit de buurt van metalen voorwerpen zoals k ,

paperclips, munten, sleutels, spijkers, schroeven of andere kleine metalen onderdelen die een verbinding tussen de contacten kunnen maken. Kortsluiting van de accucontacten kan brandwonden of brand veroorzaken.
Onder onjuiste omstandigheden kan er vloeistof uit de batterij lekken. Vermijd contact. Spoel bij onbedoeld contact met water af. Raadpleeg een arts als er vloeistof in de ogen terechtkomt. Vloeistof die uit de batterij lekt, kan irritatie of brandwonden veroorzaken.

Batterij opladen

De lithium-ionbatterij wordt gedeeltelijk opgeladen geleverd. Laad de batterij volledig op voordat u deze voor het eerst gebruikt. Een volledig opgeladen 4 Ah-batterij heeft bij een omgevingstemperatuur tussen 0 °C en 40 °C ongeveer 2 uur oplaadtijd nodig.

- Sluit de lader aan op een stroombron. Het groene controlelampje op de lader gaat branden en geeft aan dat de lader van stroom wordt voorzien.
- Schuif de accu volledig in de lader. Het rode controlelampje op de lader gaat branden en geeft aan dat het laadproces actief is.
- Na voltooiing van het laadproces gaat het rode controlelampje uit en gaat het groene controlelampje branden.

Opmerking:
De accu kan tijdens het opladen warm worden. Dit is normaal. Als de accu na langdurig gebruik in het apparaat heet is, laat u deze dan afkoelen tot kamertemperatuur voordat u hem oplaadt. Dit verlengt de levensduur van de accu.

Waarschuwing:
Koppel de accu altijd los van het apparaat voordat u montagewerkzaamheden uitvoert, instellingen wijzigt of accessoires vervangt.
Om de accu te verwijderen (afbeelding 9):

- Druk op de ontgrendelknop aan de voorkant van de accu.
  Trek de accu uit het apparaat.

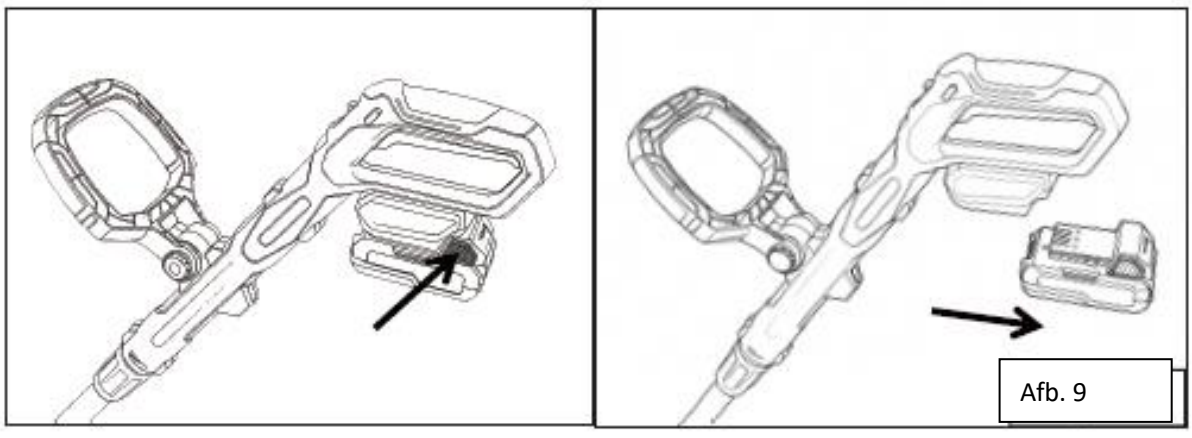

Afb. 9

Waarschuwing:

Verwijder altijd de accu voordat u instellingen aan het apparaat wijzigt. Lees de volgende aanwijzingen zorgvuldig door voordat u het apparaat met accu in gebruik neemt.
Laad de accu op met de lader.

Batterijniveau weergeven

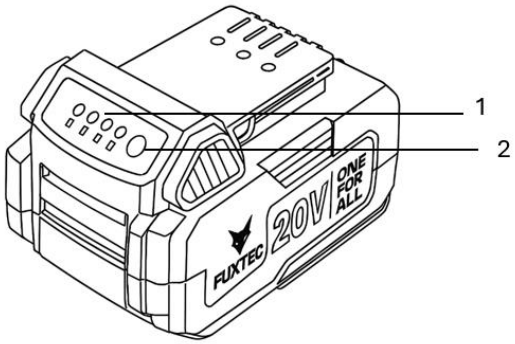

1. Controlelampje
2. CHECK-toets

Druk op de CHECK-toets op de accu om de huidige laadstatus weer te geven.
De controlelampjes branden enkele seconden en geven het resterende batterijniveau aan.

Weergave			Accustatus
Brandt	Uit	Knippert	
			75 % – 100 %
			50 % – 75 %
			25 % – 50 %
			0 % – 25 % Batterij opladen
			Batterij mogelijk defect

Opmerking:
De laadstatus die op het controlelampje wordt weergegeven, kan enigszins afwijken van de werkelijke waarde, afhankelijk van de gebruiksomstandigheden en de omgevingstemperatuur.

Starten en uitschakelen

- Plaats de accu in het accuvak.

- Houd de extra handgreep met uw linkerhand vast en de hoofdhandgreep van de trimmer met uw rechterhand (afbeelding 10).

Afb. 10

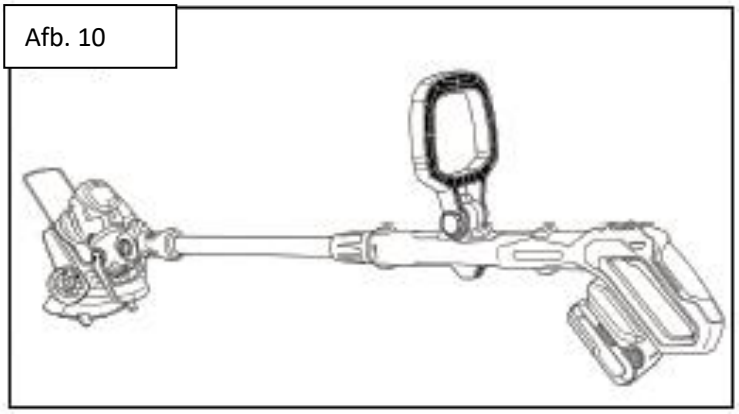

- Druk eerst op de inschakelvergrendeling (aangegeven met pijl 2 in afbeelding 11) en houd vervolgens de trekker ingedrukt (aangegeven met pijl 1 in afbeelding 11) om het apparaat te starten.
- Met de knoppen "H" (hoge snelheid) en "L" (lage snelheid) op de handgreep (aangegeven met pijl 3 in afbeelding 11) kan het toerental worden ingesteld.
- Om de grastrimmer uit te schakelen, laat u de trekker los.

Afb. 11

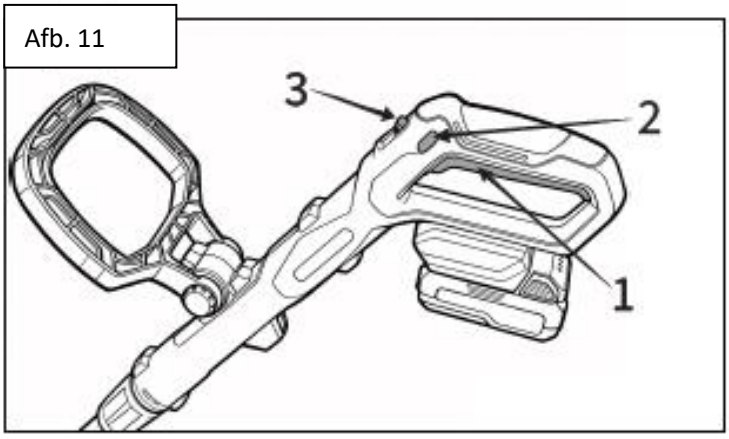

Opmerking:
Verwijder na gebruik de accu uit het apparaat.

Instelling van de snijhoek

Druk het voetpedaal naar beneden om de graskop te ontgrendelen (afbeelding 1). Met behulp van de voet of door steun op de grond kan de graskop 90° worden gedraaid.

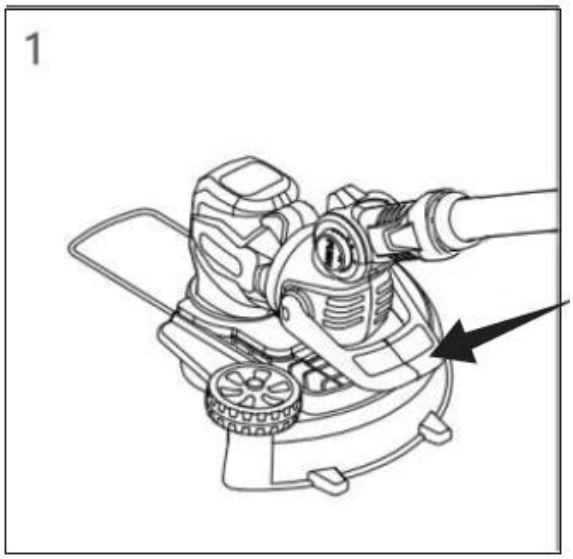

Het apparaat vergrendelt daarbij automatisch en bereikt de in afbeelding 2 weergegeven positie. In deze stand kan het gras langs de rand worden gemaaid; de wielen aan de beschermkap dienen daarbij als ondersteuning.

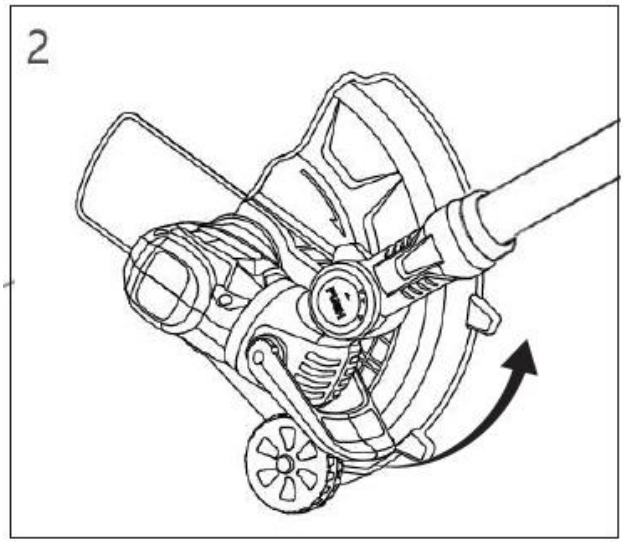

Om het apparaat weer in de uitgangspositie te brengen, drukt u opnieuw het voetpedaal in om de maaikop te ontgrendelen. Draai de maaikop met behulp van uw voet en de grond terug totdat deze weer 90° is gedraaid. Het apparaat vergrendelt automatisch en keert terug naar de oorspronkelijke positie (afbeelding 3).

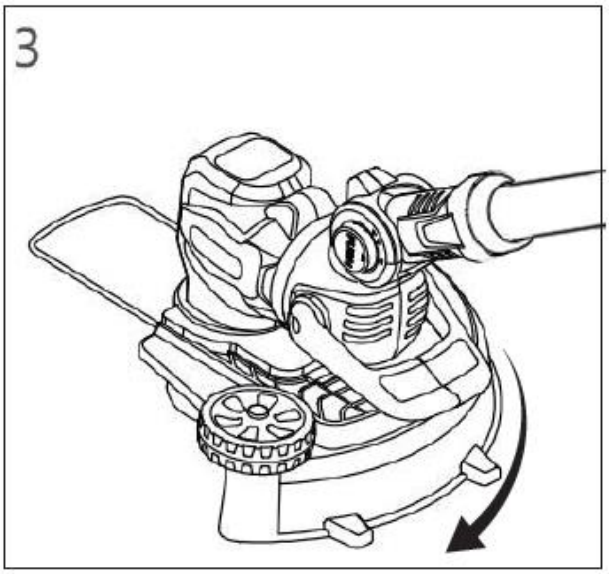

Instelling van de extra handgreep

Druk de knop naar binnen om de hoek van de extra handgreep in te stellen. Nadat de gewenste hoek is ingesteld, laat u de knop los en wacht u tot deze volledig weer naar buiten is gekomen. De hoek van de extra handgreep is dan veilig vastgezet.
De extra handgreep kan in totaal in 10 vergrendelingsposities worden ingesteld.

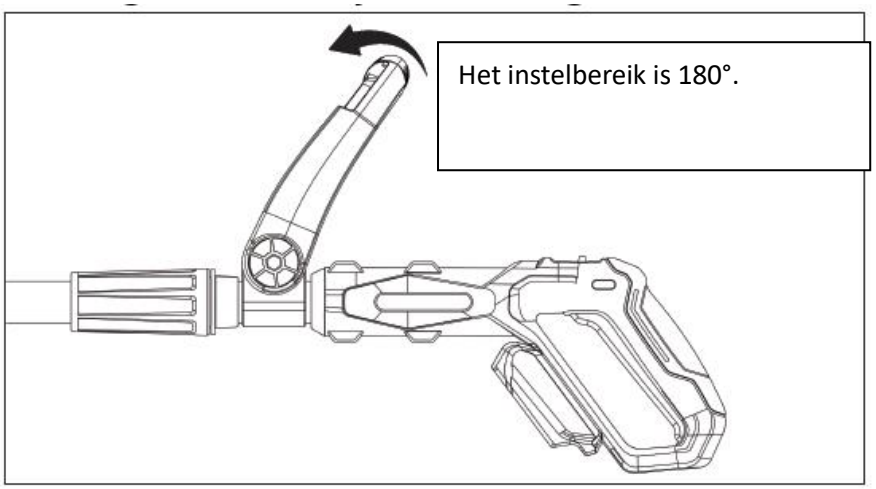

115. REINIGING EN ONDERHOUD

Waarschuwing:
Verwijder altijd de accu voordat u werkzaamheden aan het apparaat uitvoert.

Opmerking:
Voer regelmatig de volgende onderhoudswerkzaamheden uit om een lange levensduur en een betrouwbare werking te garanderen.
Controleer het apparaat regelmatig op zichtbare gebreken, zoals losse bevestigingen en versleten of beschadigde onderdelen.
Zorg ervoor dat afdekkingen en beschermingsvoorzieningen onbeschadigd zijn en correct zijn gemonteerd. Voer de nodige onderhouds- of reparatiewerkzaamheden uit voordat u het apparaat verder gebruikt.
Mocht de trimmer ondanks zorgvuldige productie en controle toch defect raken, dan mogen reparaties uitsluitend worden uitgevoerd door een erkende klantenservice.

Vervanging van de draadspoel

- Druk op de knoppen aan beide zijden van het spoeldeksel.

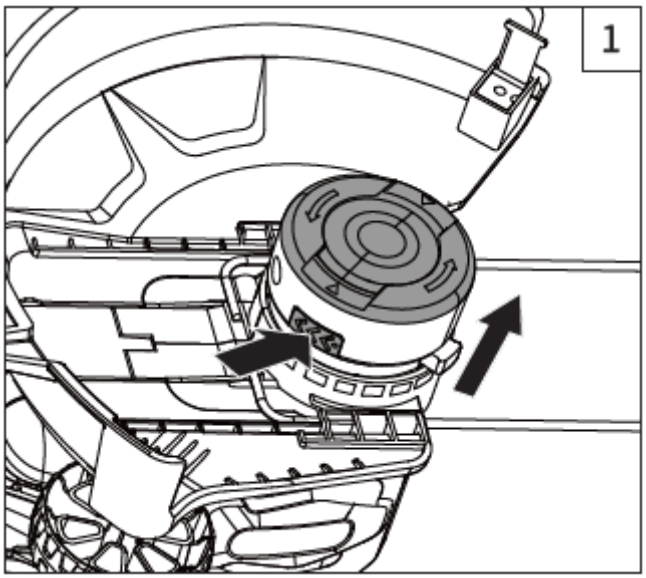

- Verwijder het spoeldeksel en haal de lege spoel eruit.

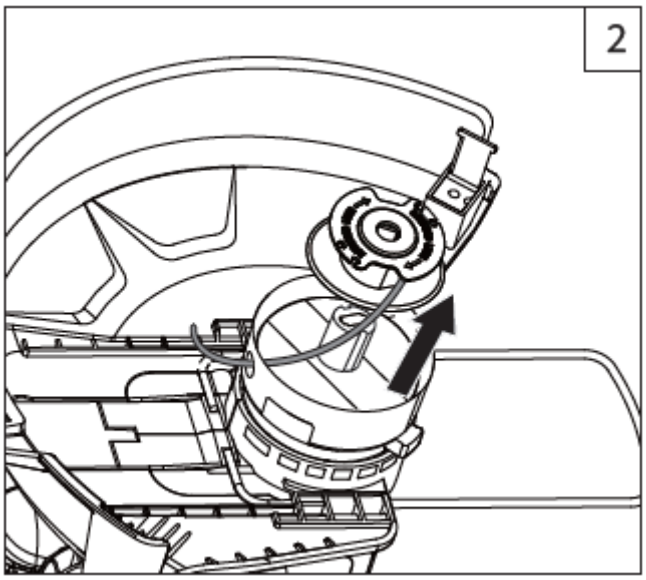

- Plaats een nieuwe spoel en sluit deze af met het spoeldeksel.

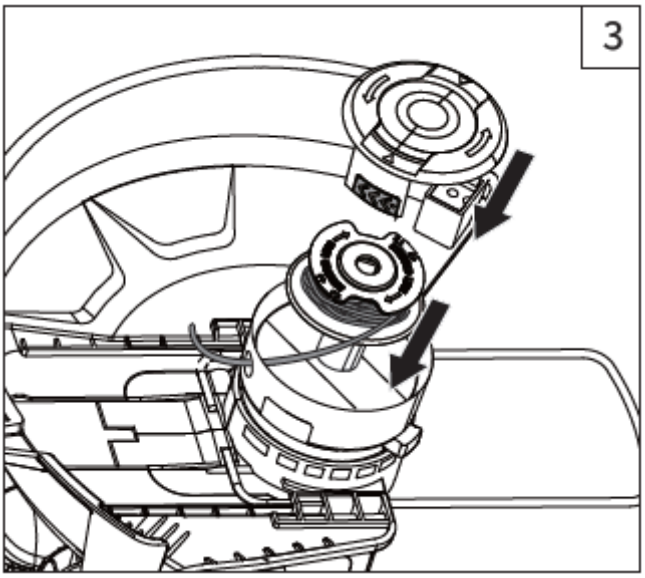

116. ONDERHOUD VAN DE

Gebruik alleen originele accessoires en originele reserveonderdelen.
Alleen een apparaat dat regelmatig wordt onderhouden en behandeld, kan naar behoren functioneren.
Onvoldoende onderhoud en verzorging kan leiden tot onvoorziene ongelukken en verwondingen.

117. PROBLEMEN OPLOSSEN

De volgende tabel bevat controles en maatregelen die u kunt uitvoeren als het apparaat niet correct functioneert.
Als de aangegeven maatregelen het probleem niet identificeren of verhelpen, neem dan contact op met de klantenservice.
Controleer het apparaat op beschadigingen als het in contact is gekomen met een hard voorwerp of als er ongewoon sterke trillingen optreden.

Waarschuwing:
Schakel het apparaat uit en verwijder de batterij voordat u op zoek gaat naar de fout.

Foutcode	Oorzaak	Oplossing
E1	Onderspanning van de accu	Laad de accu op.
E2	Overbelasting van de accu	Gebruik een batterij die compatibel is met het product.
E3	Overtemperatuur van het apparaat	Wacht tot het apparaat is afgekoeld en start het vervolgens opnieuw op.
E4	Overbelasting van het apparaat	Laat de afzuiging los en start het apparaat opnieuw op.
E5	Overstroombeveiliging geactiveerd	Laat de trekker los en start opnieuw. Als het apparaat nog steeds niet start of niet normaal werkt, neem dan contact op met de klantenservice.
E6	Blokkering van het apparaat	Laat de trekker los en start het apparaat opnieuw op.
E7	Overtemperatuur of storing van de accu	Wacht tot de batterij is afgekoeld en start opnieuw op. Als het apparaat nog steeds niet opstart, vervang dan de batterij door een compatibele batterij.
E8	Beveiliging tegen onbedoeld opstarten	Laat de trekker los en start het apparaat opnieuw op.
E9	Systeemfout	Laat de trekker los en start opnieuw. Als het apparaat nog steeds niet start of niet normaal werkt, neem dan contact op met de klantenservice.

118. ACCESSOIRES EN RESERVEONDERDELEN

Gebruik alleen originele accessoires en reserveonderdelen om de veiligheid en goede werking van het apparaat te garanderen. Meer informatie vindt u op www.FUXTEC.com.

119. ALGEMENE BESCHRIJVING

Artikelnummer: FX-E1RT20PRO
Artikelnaam: FUXTEC accu-grastrimmer

120. TECHNISCHE GEGEVENS

Type	Specificatie
Snijdraad	Ø 1,6 mm × 4 m
Bedrijfstemperatuur	−10 °C tot +50 °C
Nettogewicht	2,12 kg

Aandrijving	Accu
Nominale spanning	20 V
Nominale toerental	7000 tpm (lage stand), 8500 tpm (hoge stand)
Vermogen	180 W
Maximaal motortoerental	8500 tpm
Startmechanisme	Trekkoordstarter
Geluidsvermogensniveau LWA (gemeten)	91,9 dB(A)
Geluidsvermogensniveau LWA (gegarandeerd)	94 dB(A)
Geluidsdrukniveau LpA	78,5 dB(A)
Accutechnologie	Li-ion
Type stekker	EU-stekker (type F, VDE-conform)
Accuspanning	18 V DC (max. 20 V DC)
Aantal accu's	1
Accucapaciteit	2 Ah
Kabellengte (oplader)	1,5 m
Snijbreedte	28 cm (nylon draad) / 24 cm (kunststof mes)
Snijsysteem	Draad / mes
Gereedschaploze draad-/meswissel	Ja
Diameter kunststofmes	24 cm (PA66)
Aandrijfas	9 tanden
Schaft	Elliptische aluminium buis (22 × 30 mm)
Antivibratiesysteem	Ja
Telescoopfunctie	Ja
Telescooplengte (verstelbereik)	0–26 cm
Draagriem	Ja
Handgreepuitvoering	Dubbele handgreep
Lengte zwaard	43 × 44 mm
Snijlengte	28 cm
Afmetingen (L × B × H)	129 × 28 × 37,5 cm
Beschermingsklasse (IP)	IP0
Batterijduur met een 2 Ah-accu	20-25 minuten
Trilling in de handgreep	$\leqslant$2,5 m/s^2

121. LEVERINGSOMVANG

Benaming	**Artikelnummer**
FUXTEC accu-graskantensnijder	FX-E1RT20PRO
Accu*	FX-E1B2AH
Oplader*	FX-E1LG2A
Gebruiksaanwijzing	

* Alleen inbegrepen in de leveringsomvang van een set.

122. GARANTIE

De garantieperiode gaat in op de datum van aankoop. Bewaar het aankoopbewijs zorgvuldig als bewijs. De garantie dekt geen slijtageonderdelen en geldt niet voor schade die is veroorzaakt door oneigenlijk gebruik, onjuiste behandeling, geweld, technische wijzigingen, het gebruik van niet-goedgekeurde accessoires of reserveonderdelen, of reparatiepogingen door niet-geautoriseerde personen. Garantiewerkzaamheden mogen uitsluitend worden uitgevoerd door geautoriseerde gespecialiseerde bedrijven of servicepartners. Deze voorwaarden gelden als aanvulling op de wettelijke garantierechten, die per land kunnen verschillen.

123. OPMERKING OVER DE CONFORMITEITSVERKLARING

Wij bevestigen dat dit product voldoet aan de geldende Europese richtlijnen en veiligheidseisen en voorzien is van de CE-markering. De volledige EU-conformiteitsverklaring (DoC) is beschikbaar op onze website www.fuxtec.com onder 'Conformiteitsverklaring'.

124. AFVALVERWERKING

Het verpakkingsmateriaal bestaat voornamelijk uit recyclebare materialen. Gelieve alle verpakkingsonderdelen af te voeren volgens de lokale voorschriften voor afvalscheiding. Door de verpakking te recycleren, levert u een waardevolle bijdrage aan de bescherming van het milieu en het duurzame gebruik van hulpbronnen.
Dit product mag niet met het normale huisvuil worden weggegooid. Volgens de Europese richtlijn 2012/19/EU betreffende afgedankte elektrische en elektronische apparatuur (AEEA – Afgedankte Elektrische en Elektronische Apparatuur) moet het apparaat aan het einde van zijn levensduur worden ingeleverd bij een erkend inzamelpunt voor afgedankte elektrische en elektronische apparatuur.
De juiste verwijdering en recycling van de materialen dragen bij aan de bescherming van het milieu en de menselijke gezondheid. Voor meer informatie over het retourneren en verwijderen kunt u contact opnemen met uw lokale afvalverwerkingsbedrijf of met de dealer waar u het product hebt gekocht.

125. KLANTENSERVICE

Voor vragen over garantie, reparatie of reserveonderdelen kunt u contact opnemen met:
FUXTEC GmbH
Kappstraße 69
71083 Herrenberg
Duitsland
Telefoon: 070329560888
E-mail info@fuxtec.de
Opmerking: stuur geen retourzendingen of reparaties naar dit adres. Neem voor retourzendingen in

geval van garantie contact op met onze klantenservice.

126. AUTEURSRECHT

© 2025 By FUXTEC GmbH
Alle rechten voorbehouden. De inhoud van deze handleiding is auteursrechtelijk beschermd. Het gebruik ervan is toegestaan in het kader van de bediening. Elk ander gebruik of elke andere reproductie is zonder schriftelijke toestemming van FUXTEC GmbH niet toegestaan. FUXTEC GmbH behoudt zich het recht voor om zonder voorafgaande kennisgeving wijzigingen in deze handleiding aan te brengen.

SVENSKA VERSIONEN

127. INTRODUKTION OCH SÄKERHET

Allmän information

Läs igenom denna originalbruksanvisning noggrant innan du använder produkten för första gången och följ alla anvisningar. Förvara dokumentet på ett säkert ställe för senare referens eller för efterföljande ägare. Bekanta dig med produktens funktioner och korrekt användning. Följ alla säkerhetsföreskrifter som anges i servicehandboken. Agera alltid ansvarsfullt och hänsynsfullt gentemot tredje part. Operatören bär ansvaret för olyckor eller faror som uppstår för tredje part.

Avsedd användning

Produkten får endast användas i enlighet med dess avsedda användningsområde. All annan användning anses vara icke avsedd. Användaren eller operatören är ensam ansvarig för skador eller personskador av något slag som uppstår till följd av detta; tillverkaren tar inget ansvar för detta. Observera att produkten inte är avsedd för kommersiellt, hantverksmässigt eller industriellt bruk. Garanti eller ansvar utesluts om produkten används i sådana tillämpningsområden eller liknande aktiviteter.
Låt ingen person som inte har läst och förstått denna bruksanvisning i sin helhet montera, ta i drift, justera eller använda produkten. Denna produkt är endast avsedd för välisolerade utrymmen eller för tillfällig användning.

Säkerhetsanvisningar

Läs alla säkerhetsanvisningar, bruksanvisningar, illustrationer och tekniska uppgifter som medföljer produkten. Underlåtenhet att följa dessa anvisningar kan leda till allvarliga skador eller personskador. Användaren är skyldig att använda produkten på avsett sätt, vara uppmärksam på omgivningen och ta särskild hänsyn till andra personer, särskilt barn. Följ alltid de angivna säkerhetsanvisningarna.

128. ALLMÄNNA SÄKERHETSANVISNINGAR

Anvisningar för användning av denna handbok

Grafiska illustrationer

Alla viktiga komponenter i enheten visas och förklaras i denna handbok. Användnings- och hanteringsanvisningarna stöds av motsvarande illustrationer.

Varning:

För din egen säkerhet bör du läsa och förstå dessa anvisningar innan du använder produkten.

Spara dessa anvisningar för senare uppslag.

Allmänna säkerhetsanvisningar för elverktyg

a) Använd endast förlängningssladdar som är avsedda för utomhusbruk när du använder ett elverktyg utomhus. Användning av en sladd som är avsedd för utomhusbruk minskar risken för elstötar.
b) Om det är oundvikligt att använda ett elverktyg i fuktig miljö, använd en strömkälla som är skyddad med en jordfelsbrytare (RCD). Användning av en RCD minskar risken för elstötar.

Personlig säkerhet

- Var uppmärksam, var medveten om vad du gör och använd sunt förnuft när du använder elverktyg. Använd inte elverktyg om du är trött eller påverkad av droger, alkohol eller mediciner. Ett ögonblicks ouppmärksamhet när du arbetar med elverktyg kan leda till allvarliga skador.
- Använd personlig skyddsutrustning. Bär alltid lämpligt ögonskydd. Användning av skyddsutrustning som dammmask, halkfria skyddsskor, skyddshjälm eller hörselskydd, beroende på användningsförhållandena, minskar risken för skador.
- Förhindra oavsiktlig start. Se till att strömbrytaren är i avstängt läge innan du ansluter enheten till strömkällan eller batteriet, lyfter upp den eller bär den. Att bära elverktyg med fingret på strömbrytaren eller starta enheter med strömbrytaren intryckt kan leda till olyckor.
- Ta bort inställningsverktyg eller skiftnycklar innan du startar elverktyget. Ett verktyg eller en nyckel som fastnat i den roterande delen av elverktyget kan orsaka skador.
- Undvik onaturliga kroppsställningar. Se alltid till att du har ett säkert fotfäste och god balans. På så sätt kan du bättre kontrollera elverktyget i oväntade situationer.
- Bär lämpliga kläder. Bär inte vida kläder eller smycken. Håll hår, kläder och smycken borta från rörliga delar. Lösa kläder, smycken eller långt hår kan fastna i rörliga delar.
- Om det finns anordningar för anslutning av dammsugare eller dammuppsamlare, se till att dessa är anslutna och används på rätt sätt. Användning av sådana anordningar kan minska dammrelaterade risker.
- Låt inte frekvent användning av verktyg lura dig till en falsk trygghet och ignorera inte säkerhetsprinciperna. Ouppmärksamhet kan leda till allvarliga skador inom bråkdelen av en sekund.

Användning och skötsel av elverktyg

- Överbelasta inte elverktyget. Använd det elverktyg som är lämpligt för din applikation. Rätt

elverktyg fungerar bättre och säkrare när det används på avsett sätt.

- Använd inte elverktyget om det inte går att slå på eller stänga av med strömbrytaren. Ett elverktyg som inte kan styras med strömbrytaren är farligt och måste repareras.
- Koppla bort nätkontakten från strömkällan och/eller ta bort batteriet, om det är avtagbart, innan du gör inställningar, byter tillbehör eller förvarar elverktyget. Dessa förebyggande säkerhetsåtgärder minskar risken för oavsiktlig start.
- Förvara elverktyg utom räckhåll för barn och låt inte personer som inte är bekanta med elverktyget eller dessa instruktioner arbeta med det. Elverktyg är farliga i händerna på ovana användare.
- Skött elverktyg och tillbehör noggrant. Kontrollera att rörliga delar är korrekt inriktade eller fastnar, att delar är skadade eller att det finns andra förhållanden som kan påverka elverktygets funktion. Låt skadade elverktyg repareras innan de används. Många olyckor orsakas av dåligt underhållna elverktyg.
- Håll skärverktyg vassa och rena. Korrekt underhållna skärverktyg med vassa skäreggar fastnar mindre ofta och är lättare att kontrollera.
- Använd elverktyg, tillbehör, insatsverktyg etc. i enlighet med dessa anvisningar och med hänsyn till arbetsförhållandena och den arbete som ska utföras. Användning av elverktyget för andra ändamål än de avsedda kan leda till farliga situationer.
- Håll handtag och greppytor torra, rena och fria från olja och fett. Halka handtag och greppytor gör det omöjligt att hantera och kontrollera elverktyget på ett säkert sätt i oväntade situationer.

Användning och skötsel av batteridrivna verktyg

- Ladda batterierna endast med den laddare som anges av tillverkaren. En laddare som är lämplig för en viss batterityp kan utgöra brandfara om den används med ett annat batteri.
- Använd endast elverktyg med de batterier som är avsedda för detta ändamål. Användning av andra batterier kan leda till personskador eller brand.
- Förvara batteriet, när det inte används, på avstånd från metallföremål som gem, mynt, nycklar, spikar, skruvar eller andra små metalldelar som kan skapa en kontakt mellan kontakterna. En kortslutning av batterikontakterna kan orsaka brännskador eller brand.
- Under felaktiga förhållanden kan vätska läcka ut från batteriet. Undvik kontakt. Vid oavsiktlig kontakt med vatten, skölj med vatten. Om vätska kommer i ögonen, uppsök dessutom läkare. Vätska som läcker ut från batteriet kan orsaka irritation eller brännskador.
- Använd inte batterier eller verktyg som är skadade eller modifierade. Skadade eller modifierade batterier kan uppvisa oförutsägbart beteende och orsaka brand, explosion eller personskada.
- Utsätt inte batteriet eller verktyget för eld eller överdriven värme. Exponering för eld eller temperaturer över 130 °C kan orsaka explosion.
- Följ alla laddningsanvisningar och ladda inte batteriet eller verktyget utanför det temperaturområde som anges i denna bruksanvisning. Felaktig laddning eller laddning utanför det angivna temperaturområdet kan skada batteriet och öka brandrisken.

Service

- Låt endast kvalificerad personal serva eller reparera ditt elverktyg och använd endast identiska reservdelar. Detta säkerställer att elverktygets säkerhet bibehålls.
- Underhåll eller reparera aldrig skadade batterier själv. Service på batterier får endast utföras av tillverkaren eller auktoriserade servicepartner.

Säkerhetsanvisningar för grästrimmer

- Använd inte maskinen vid dåliga väderförhållanden, särskilt vid risk för blixtnedslag.
- Undersök arbetsområdet noggrant för vilda djur innan maskinen används. Vilda djur kan skadas av maskinen under drift.
- Kontrollera arbetsområdet noggrant och ta bort alla föremål som pinnar, trådar, ben och andra främmande föremål som kan slungas iväg av maskinen.
- Kontrollera alltid visuellt före användning att skärutrustningen och skyddsanordningarna är oskadda. Skadade delar ökar risken för skador.
- Kontrollera nätkabeln och förlängningskabeln före användning för att se om de är skadade eller slitna. Använd inte maskinen om kabeln är skadad eller sliten. Stäng av maskinen och dra ur kontakten innan du kopplar bort den från strömkällan. En skadad eller olämplig förlängningskabel kan orsaka elstötar, brand eller allvarliga skador.
- Kontrollera regelbundet gräsuppsamlingskorgen för slitage eller skador. En sliten eller skadad gräsuppsamlingskorg kan öka risken för flygande föremål.
- Se till att alla skyddsanordningar är korrekt monterade och fungerar som de ska. Lösa, skadade eller felaktigt fungerande skyddsanordningar kan orsaka skador.
- Håll kylningsluftintagen fria från smuts. Blockerade luftintag och avlagringar kan leda till överhettning eller brand.
- Använd alltid lämpligt ögon- och hörselskydd. Lämplig skyddsutrustning minskar risken för skador.
- Bär alltid halkfria skyddsskor under drift. Arbeta inte barfota eller med öppna sandaler. Detta minskar risken för skador på fötterna vid kontakt med skärutrustningen.
- Bär alltid lämpliga kläder, såsom långbyxor, som skyddar operatörens ben. Kontakt med skärutrustningen kan leda till allvarliga skador.
- Håll oberoende personer borta från maskinen under drift. Utkastade föremål kan orsaka allvarliga skador.
- Arbeta inte över höfthöjd. Detta hjälper till att undvika kontakt med skärutrustningen och ger bättre kontroll över maskinen i oväntade situationer.
- Var särskilt försiktig när du arbetar i vått gräs. Gå långsamt för att undvika risken att halka och falla, vilket kan leda till skador.
- Använd inte maskinen på alltför branta sluttningar. Detta minskar risken för att tappa kontrollen, halka och falla, vilket kan leda till skador.
- Arbeta alltid tvärs över sluttningen, aldrig uppåt eller nedåt, och var särskilt försiktig när du ändrar riktning. Detta minskar risken för att du tappar kontrollen, halkar och faller, vilket kan leda till skador.
- Håll nätkabeln och förlängningskabeln borta från skärområdet. Kablar kan vara dolda i högt gräs eller buskar och skäras av av misstag.
- Håll kroppsdelar borta från det roterande skärverktyget. Rör inte maskinen förrän den är helt frånkopplad från strömförsörjningen. Kontakt med det roterande skärverktyget kan leda till

allvarliga skador.

- Bär endast maskinen när den är avstängd och håll den borta från kroppen. Oavsiktlig kontakt med det roterande skärverktyget kan leda till skador.
- Använd endast skärtrådar, skärhuvuden eller knivar som är avsedda av tillverkaren. Ersätt inte skärtrådar med metalltrådar eller blad. Felaktiga reservdelar kan leda till förlust av kontroll, skador och personskador.

Säkerhetsanvisningar för batteriladdare

Varning:
Läs alla säkerhetsanvisningar och instruktioner. Underlåtenhet att följa säkerhetsanvisningarna och instruktionerna kan leda till elstötar, brand och/eller allvarliga skador.
Spara alla säkerhetsanvisningar och instruktioner för senare referens.
Denna laddare är inte avsedd att användas av barn eller personer med nedsatt fysisk, sensorisk eller mental förmåga eller bristande erfarenhet och kunskap.
Om nätkabeln är skadad måste den bytas ut av tillverkaren, dess kundtjänst eller en liknande kvalificerad person för att undvika faror.

- Håll laddaren borta från regn och fukt. Om vatten tränger in i laddaren ökar risken för elstötar.
- Håll laddaren ren. Smuts kan leda till risk för elstötar.
- Kontrollera laddaren, kablarna och kontakterna före varje användning. Använd inte laddaren om du upptäcker skador.
- Öppna aldrig laddaren själv. Reparationer får endast utföras av kvalificerad personal och endast med originalreservdelar.
- Skadade laddare, kablar eller kontakter ökar risken för elstötar.
- Lägg inga föremål på laddaren och placera den inte på mjuka ytor. Det finns brandrisk.
- Se alltid till att nätspänningen överensstämmer med den spänning som anges på laddarens typskylt.
- Använd aldrig laddaren om kablar, kontakter eller höljet har skadats av yttre påverkan. Ta i så fall laddaren till närmaste serviceställe.
- Öppna inte laddaren.

Säkerhetsanvisningar för batterier

- Ladda batterier endast med den laddare som anges av tillverkaren. En laddare som är lämplig för en viss batterityp kan utgöra brandrisk om den används med ett annat batteri.
- Använd endast elverktyg med de batterier som är avsedda för detta ändamål. Användning av andra batterier kan leda till personskador eller brand.
- Förvara batteriet, när det inte används, på avstånd från metallföremål som gem, mynt, nycklar, spikar, skruvar eller andra små metalldelar som kan skapa en kontakt mellan kontakterna. En kortslutning av batterikontakterna kan orsaka brännskador eller brand.
- Under felaktiga förhållanden kan vätska läcka ut från batteriet. Undvik kontakt. Vid oavsiktlig kontakt med vatten, skölj med vatten. Om vätska kommer i ögonen, uppsök dessutom läkare. Vätska som läcker ut från batteriet kan orsaka irritation eller brännskador.

- Låt endast kvalificerad personal underhålla eller reparera ditt elverktyg och använd endast identiska reservdelar. Detta säkerställer att elverktygets säkerhet bibehålls.

Varning:
Vid användning av batteridrivna verktyg måste grundläggande säkerhetsåtgärder följas för att undvika brandrisk, läckage av elektrolyt och personskador. Detta inkluderar bland annat följande försiktighetsåtgärder:

- Se till att det batteri som används är lämpligt för det aktuella verktyget.
- Se till att batteriets utsida är ren och torr innan det sätts i laddaren.
- Ladda batteriet endast med den laddare som rekommenderas av tillverkaren. Användning av en olämplig laddare kan leda till elstötar, överhettning eller läckage av frätande vätska från batteriet.
- Om elektrolyt läcker ut, undvik kontakt med huden. Vid läckage, skölj det drabbade området med vatten. Vid kontakt med ögon eller slemhinnor, uppsök omedelbart läkare.
- Se till att enheten är avstängd innan batteriet sätts i. Att sätta i ett batteri i en påslagen enhet kan leda till olyckor.
- Använd endast enheten med den batterityp som anges i denna bruksanvisning. Användning av en annan batterityp kan leda till allvarliga skador och brandfara.
- Förvara batteriet, när det inte används, på avstånd från metallföremål som gem, mynt, nycklar eller andra små metalldelar som kan orsaka kortslutning.
- Kassera batterier på rätt sätt. Se till att de kasseras på rätt sätt:
    - Kasta inte i eld
    - Kasta inte i vatten
    - Kasta inte i floder eller vattendrag
    - Kasta dem i avsedda insamlingsbehållare

129. SYMBOLER PÅ PRODUKTEN

I denna handbok och på själva produkten används symboler för att uppmärksamma möjliga faror. Dessa säkerhetssymboler och deras förklaringar måste förstås fullständigt. Observera: Varningarna i sig eliminerar inte farorna och ersätter inte de nödvändiga säkerhetsåtgärderna för att undvika olyckor.

	Läs bruksanvisningen noggrant innan användning.
	Risk för skador genom flygande delar. Håll oskyldiga personer borta från farozonen.
	Använd ögonskydd.

	Använd hörselskydd.
	Utsätt inte för regn eller fukt.
	Ta bort batteriet före underhållsarbete.
	Elektriska apparater får inte kastas i hushållsavfallet. Lämna dem till en lämplig återvinningsstation. Fråga din lokala myndighet eller återförsäljare om lämpliga avfallshanteringsalternativ.
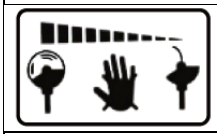	Rör inte gräsklipparen under drift.
	**Varning:** Läs igenom bruksanvisningen och säkerhetsanvisningarna noggrant innan du använder maskinen. Spara denna bruksanvisning.
	Ljudnivån överstiger inte 96 dB.
	Denna litiumjonbatteri är återvinningsbar. Följ gällande återvinningsbestämmelser.
	Batteriet får inte underhållas eller repareras av användaren. Servicearbeten får endast utföras av kvalificerad personal.
	Brandfara. Håll batteriet och laddaren borta från värme, gnistor och öppen eld.
	Kom inte i kontakt med vatten. Rengör eller släck inte med vatten. Vatten kan orsaka brand-, explosions- eller kortslutningsrisk.
	Observera tillåtet temperaturområde. Utsätt inte batteriet eller laddaren för temperaturer över 40 °C.
	Denna enhet får endast användas inomhus.
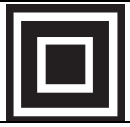	Enhet av skyddsklass II med dubbel isolering. En skyddsledaranslutning är inte nödvändig.

	Enheten är säkrad med en säkring av typ T5A (trög).
CE	CE-märkning Produkten uppfyller kraven och föreskrifterna i Europeiska gemenskapen.

130. PRODUKTBESKRIVNING

Kontrollera att artikeln är komplett enligt den beskrivna leveransomfattningen. Vid defekta delar, vänligen kontakta vår FUXTEC-kundtjänst.

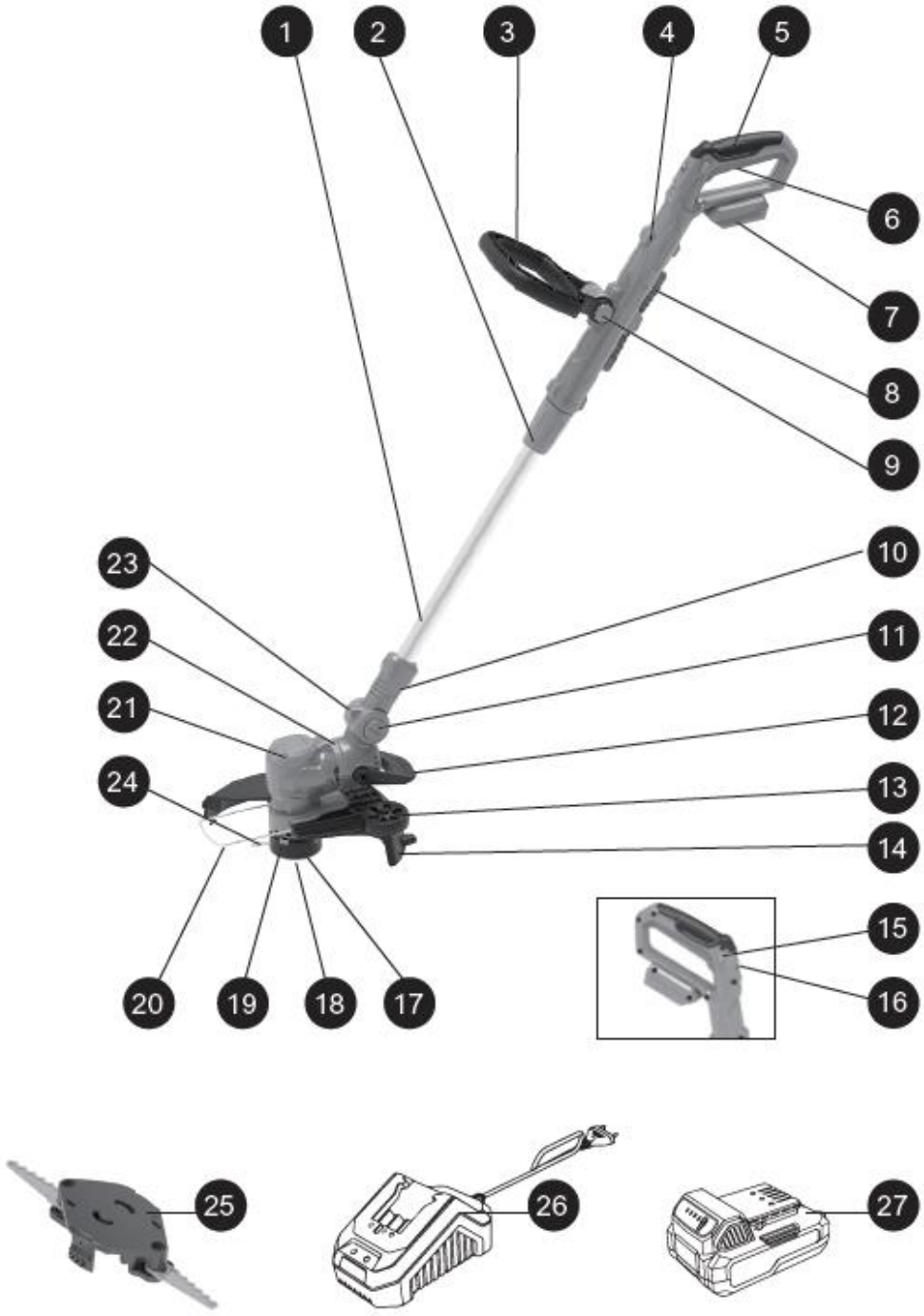

1. Aluminiumrör
2. Låshylsa för stång
3. Extra handtag
4. Vänster och höger övre handtag
5. Gummigrepp på huvudgreppet

6. Avtryckare
7. Batterifotplatta
8. Kniv
9. Knapp
10. Vridbart hölje
11. Vinkelinställningsknapp
12. Pedal
13. Trimhjul
14. Skyddskåpa
15. Säkerhetslås
16. Varvtalsregulator
17. Fläkthjul
18. Spolskydd
19. Trådutlösarknapp
20. Skyddsram
21. Enhetshölje
22. Fästring
23. Vridbart hölje
24. Skärtråd
25. Knivhållare
26. Laddare
27. Batteri

131. MONTERING

Montering av enheten

Obs!

Ta ut enheten och alla tillbehör ur förpackningen. Förvara förpackningsmaterialet utom räckhåll för

barn och andra personer.

- Ta ut enheten ur förpackningskartongen.
- Lossa gänghylsan, dra ut aluminiumröret och ställ in önskad längd. Dra sedan åt gänghylsan igen (fig. 1).

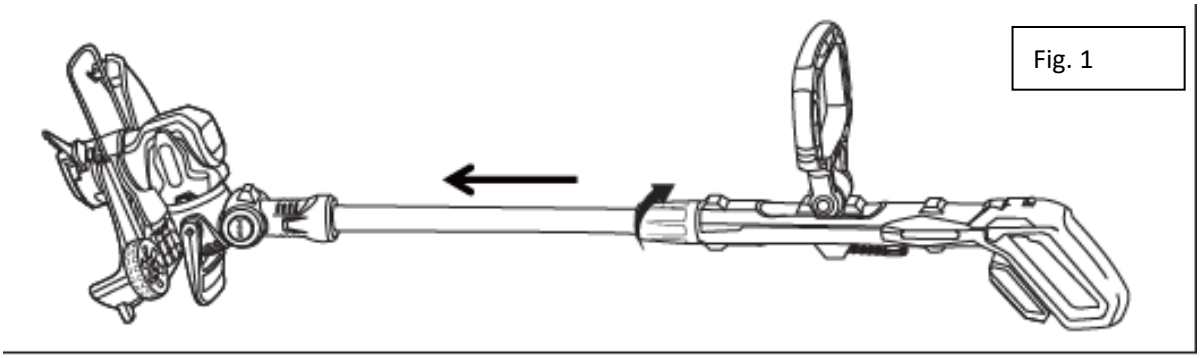

Fig. 1

- Sätt in skyddskåpan i gräsklipparen i pilens riktning (se övre vänstra hörnet, bild 2). Så snart skyddskåpans krok har låst fast helt i spåret är enheten monterad (bild 3).
  I detta läge kan växtskyddsbågens position justeras. Dra ut växtskyddsbågen helt för användning.

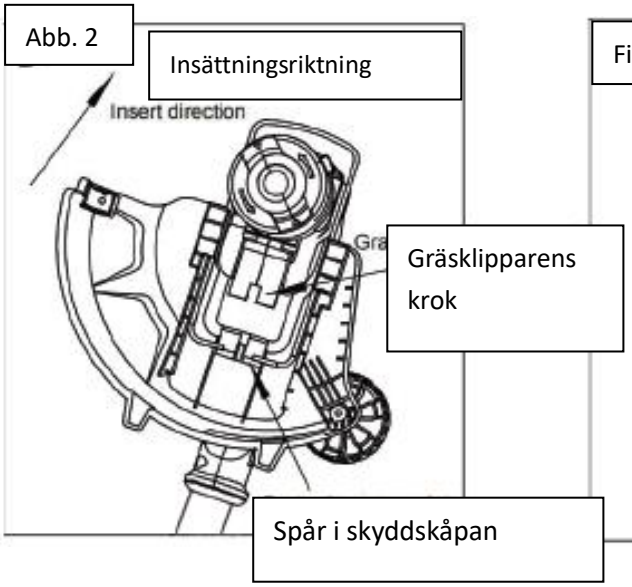

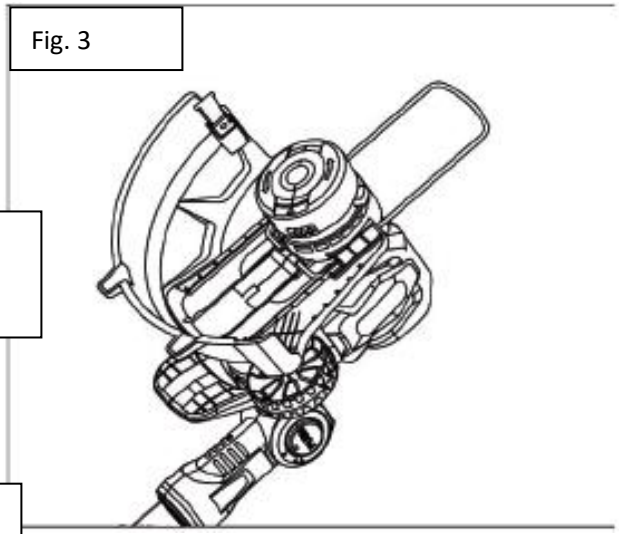

Fig. 3

Fig. 4

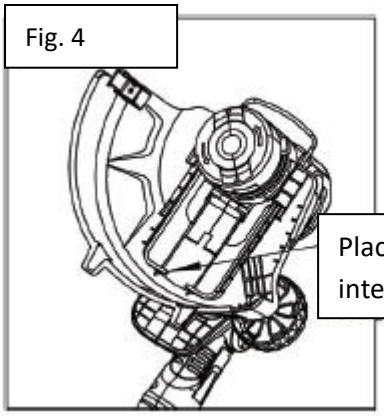

Placering av växtskyddsbågen när den inte används

- När arbetet är avslutat kan växtskyddsbågen återföras till skyddskåpan, såsom visas i figur 4.

Fig. 5

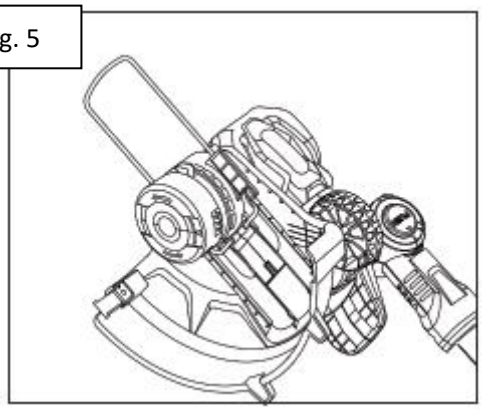

- Fäst trådhållarringen på höljet (figur 5).

Monteringsanvisning för skärtråden

Obs!
Håll händer och fingrar borta från vassa delar som används för att begränsa trådlängden, om sådana finns.

- Sätt in änden av skärtråden med nitarna i de avsedda öppningarna på pilens sida enligt markeringarna på skärhuvudets lock (figur 6).

Fig. 6

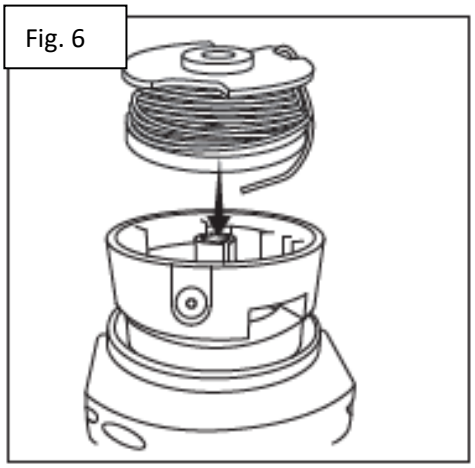

- För in den andra änden av skärtråden genom den lilla runda öppningen på sidan (figur 7).

Fig. 7

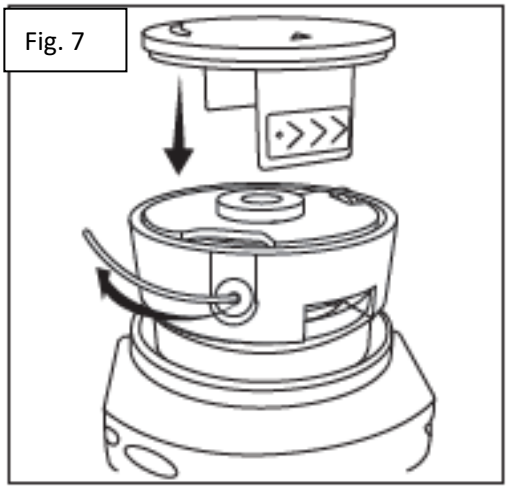

132. IDRIFTTAGNING

Avsedd användning

Denna trimmer är avsedd för att klippa gräsmattans kanter och för mindre gräsmattor i privata trädgårdar. Trimmern får inte användas i offentliga trädgårdar, parker, på idrottsanläggningar, på gator eller inom jord- och skogsbruk.
På grund av risk för olycksfall får trimmern inte användas för:

- klippning av buskar och häckar
- klippning av blommor

Av säkerhetsskäl är trimmern inte lämplig för personer under 16 år eller för personer som inte är vana vid att hantera maskinen.

Laddning

Batteriladdare (bild 8).

Fig. 8

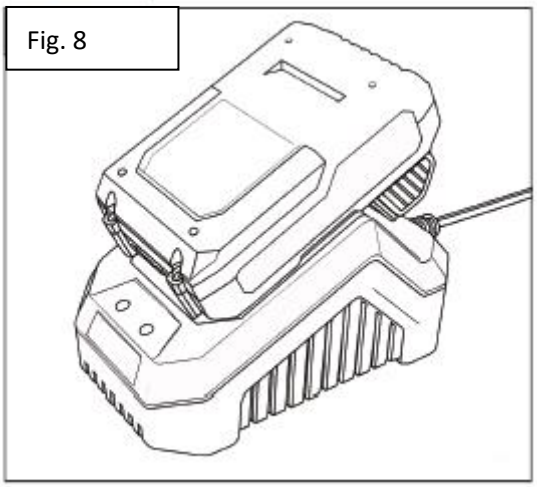

Litiumjonbatteriet kan laddas när som helst och utvecklar ingen minneseffekt även vid partiell urladdning. Det är inte nödvändigt att ladda ur batteriet helt innan det laddas igen. Ta ut batteriet ur enheten när det är lämpligt för dig och ditt arbete. Du kan ladda batteriet helt innan en längre eller intensiv användning.
På grund av litiumjonbatteriers egenskaper är det endast nödvändigt att ladda batteriet helt när det är nästan urladdat. Laddningen är klar när enhetens prestanda minskar avsevärt.
Ladda batteriet efter behov. Använd endast enheter med batterier som är avsedda för detta ändamål. Användning av andra batterier kan leda till personskador eller brandfara.
Förvara batteriet, när det inte används, på avstånd från metallföremål som , gem, mynt, nycklar, spikar, skruvar eller andra små metalldelar som kan skapa en kontakt mellan kontakterna. En kortslutning av batterikontakterna kan orsaka brännskador eller brand.

Under felaktiga förhållanden kan vätska läcka ut från batteriet. Undvik kontakt. Skölj med vatten vid oavsiktlig kontakt. Om vätska kommer i ögonen, uppsök dessutom läkare. Vätska som läcker ut från batteriet kan orsaka irritation eller brännskador.

Ladda batteriet

Litiumjonbatteriet levereras delvis laddat. Ladda batteriet helt innan du använder det för första gången. Ett fulladdat 4 Ah-batteri behöver cirka 2 timmars laddningstid vid en omgivningstemperatur mellan 0 °C och 40 °C.

- Anslut laddaren till en strömkälla. Den gröna kontrollampan på laddaren tänds och visar att laddaren får ström.
- Skjut in batteriet helt i laddaren. Den röda kontrollampan på laddaren tänds och visar att laddningen pågår.
- När laddningen är klar slocknar den röda kontrollampan och den gröna kontrollampan tänds.

Obs!
Batteriet kan bli varmt under laddningen. Detta är normalt. Om batteriet är varmt efter längre användning i enheten, låt det svalna till rumstemperatur innan du laddar det. Detta förlänger batteriets livslängd.

Varning:
Koppla alltid bort batteriet från enheten innan du utför monteringsarbeten, inställningar eller byter tillbehör.
Så här tar du bort batteriet (bild 9):

- Tryck på batteriets låsknapp på framsidan.
  Dra ut batteriet ur enheten.

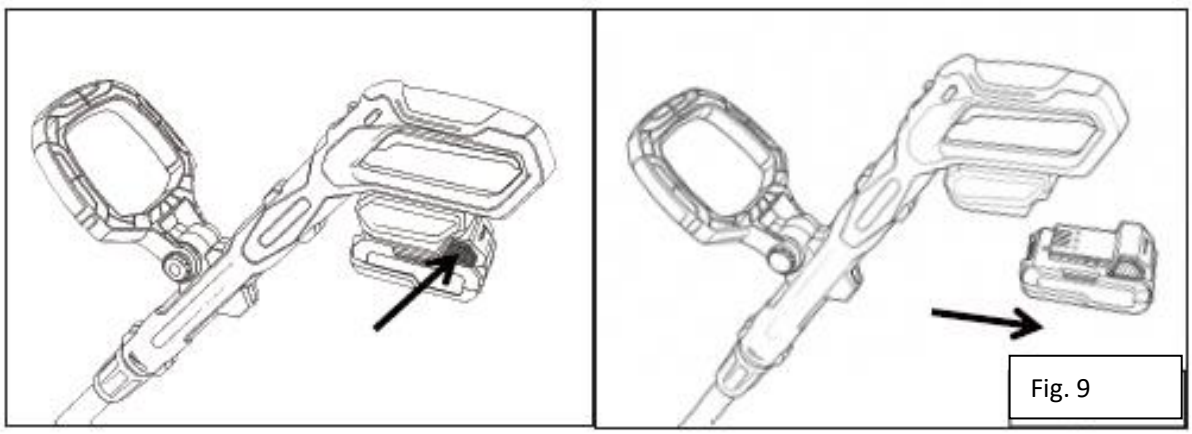

Fig. 9

Varning:
Ta alltid bort batteriet innan du utför inställningar på enheten. Läs igenom följande anvisningar noggrant innan du tar batteridrivna enheter i bruk.
Ladda batteriet med laddaren.

Visa batterinivå

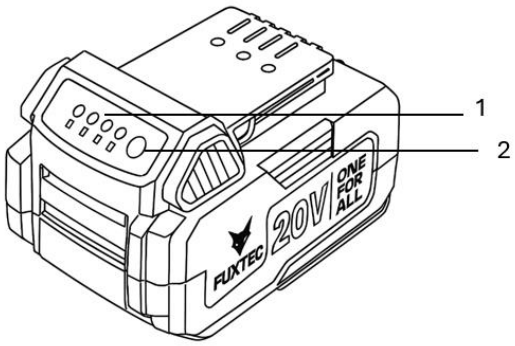

1. Kontrollampa
2. CHECK-knapp

Tryck på CHECK-knappen på batteriet för att visa aktuell laddningsnivå.
Kontrollamporna lyser i några sekunder och visar återstående batterinivå.

Display			Batterinivå
Lyser	Släckt	Blinkar	
			75 % – 100 %
			50 % – 75 %
			25 % – 50 %
			0 % – 25 %
			Batteriet kan vara defekt

Obs
Laddningsstatusen som visas på kontrollindikatorn kan avvika något från det faktiska värdet beroende på användningsförhållanden och omgivningstemperatur.

Starta och stänga av

- Sätt i batteriet i batterifacket.

- Håll i extrahandtaget med vänster hand och trimmerns huvudhandtag med höger hand (bild 10).

Fig. 10

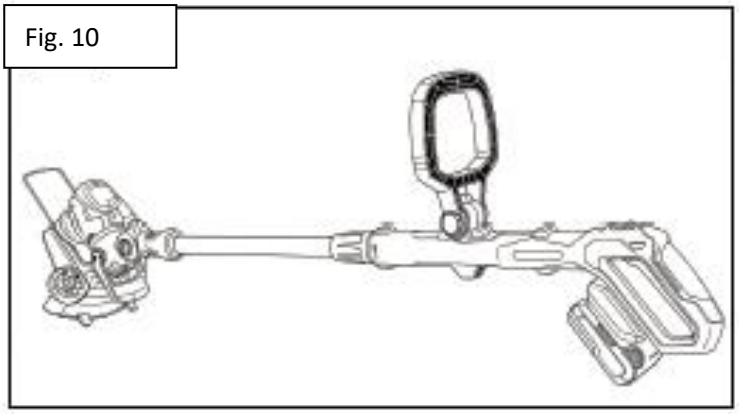

- Tryck först på startspärren (markerad med pil 2 i bild 11) och håll sedan avtryckaren intryckt (markerad med pil 1 i bild 11) för att starta maskinen.
- Varvtalet kan ställas in med knapparna "H" (hög hastighet) och "L" (låg hastighet) på handtaget (markerade med pil 3 i figur 11).

Fig. 11

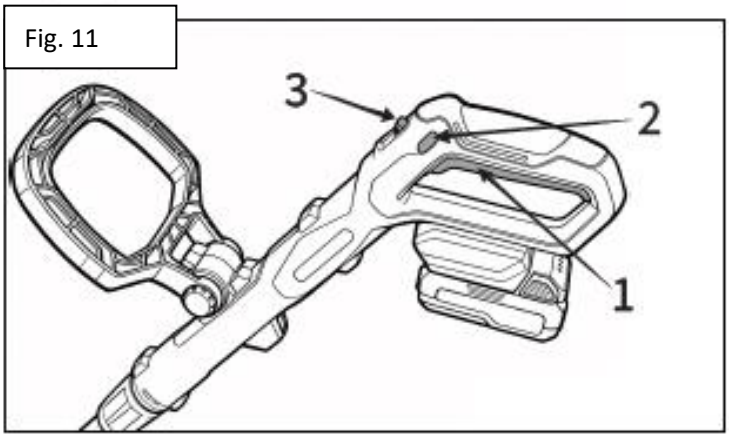

- För att stänga av grästrimmern släpper du avtryckaren.

Obs!
Ta ut batteriet ur maskinen efter användning.

Inställning av klippvinkeln

Tryck ner fotpedalen för att låsa upp gräsklipparen (figur 1). Med hjälp av foten eller genom att stödja på marken kan gräsklipparen vridas 90°.

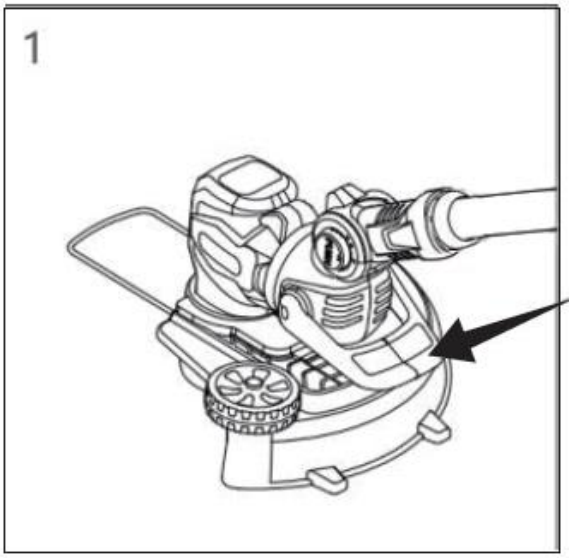

Enheten låses automatiskt och når den position som visas i bild 2. I detta läge kan gräskanten klippas; hjulen på skyddskåpan fungerar som stöd.

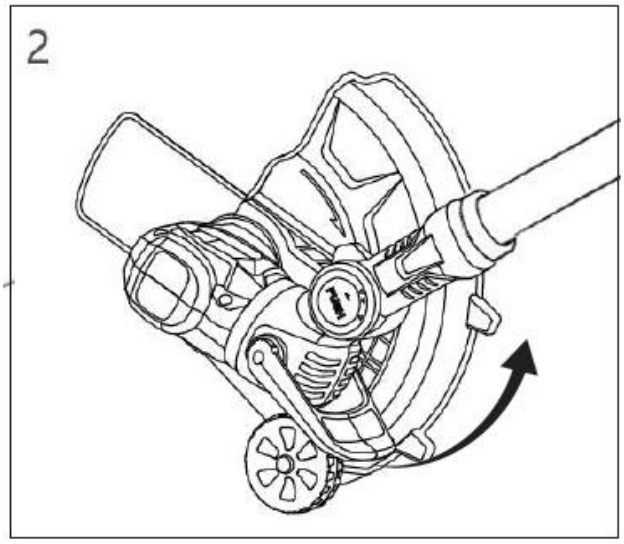

För att återföra enheten till utgångsläget trycker du återigen ned fotpedalen för att låsa upp gräsklipparen. Vrid tillbaka gräsklipparen med hjälp av foten och marken tills den återigen är vinklad 90°. Enheten låses automatiskt och återgår till sitt ursprungliga läge (bild 3).

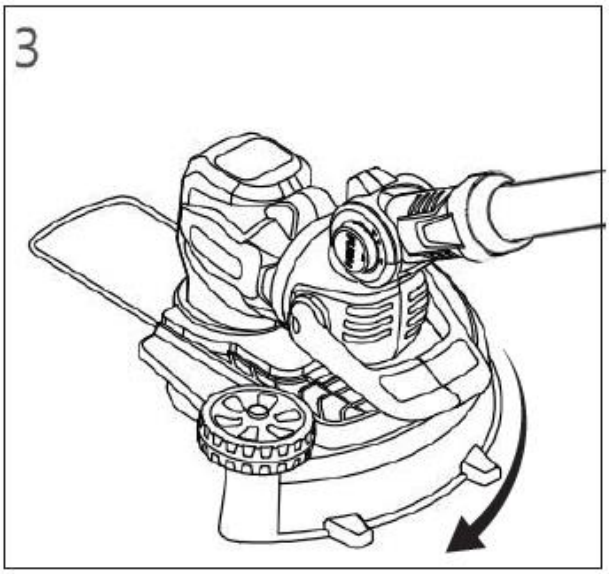

Justering av extrahandtaget

Tryck in knappen för att justera vinkeln på extrahandtaget. När önskad vinkel har ställts in släpper du knappen och väntar tills den har hoppat ut helt igen. Vinkeln på extrahandtaget är nu säkert fixerad. Extrahandtaget kan ställas in i totalt 10 låspositioner.

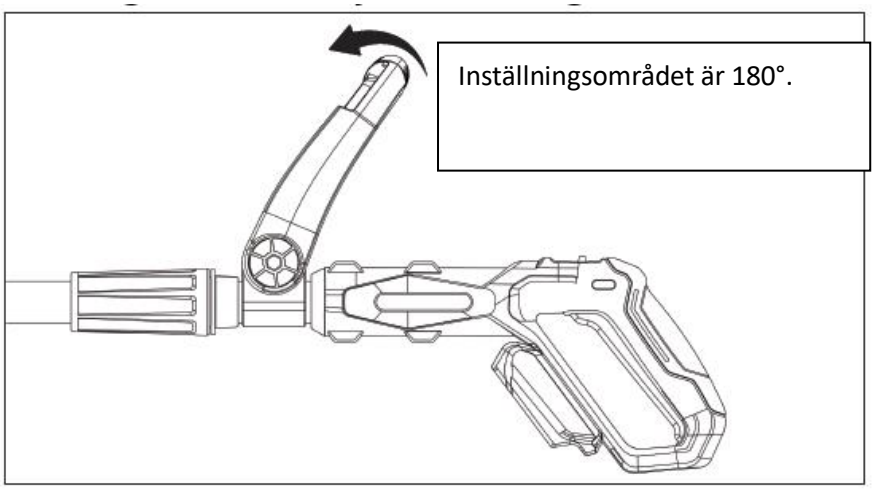

133. RENGÖRING OCH UNDERHÅLL

Varning:
Ta alltid bort batteriet innan du utför något arbete på enheten.

Anmärkning:
För att säkerställa lång livslängd och tillförlitlig drift ska följande underhållsarbeten utföras regelbundet.
Kontrollera regelbundet enheten för uppenbara fel, såsom lösa fästen och slitna eller skadade komponenter.
Se till att kåpor och skyddsanordningar är oskadda och korrekt monterade. Utför nödvändiga underhålls- eller reparationsarbeten innan du fortsätter att använda enheten.
Om trimmern trots noggrann tillverkning och kontroll skulle gå sönder, får reparationer endast utföras av en auktoriserad kundtjänst.

Byte av trådspolen

- Tryck på knapparna på båda sidor av spolskyddet.

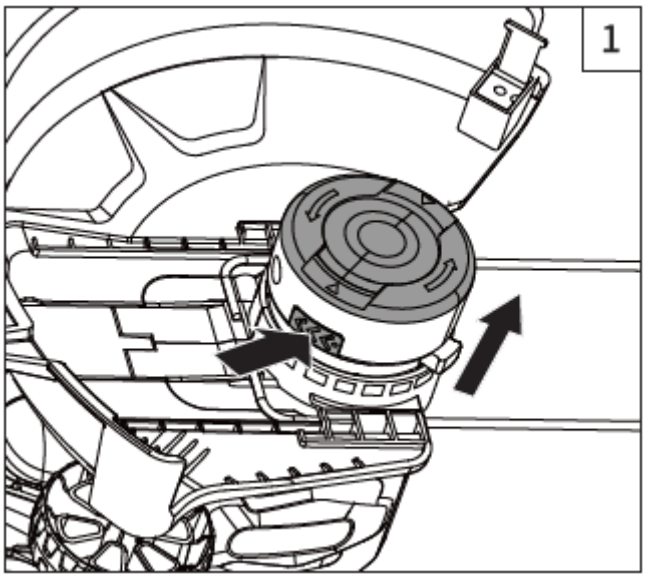

- Ta bort spolskyddet och ta ut den tomma spolen.

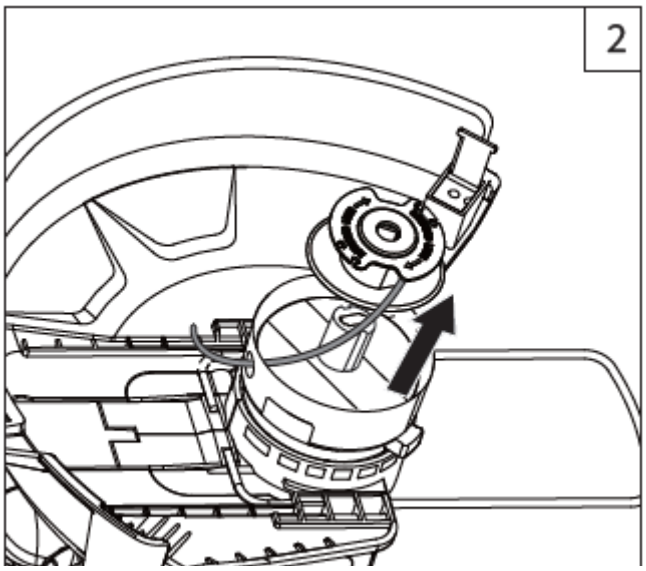

- Sätt i en ny spole och stäng spolkåpan.

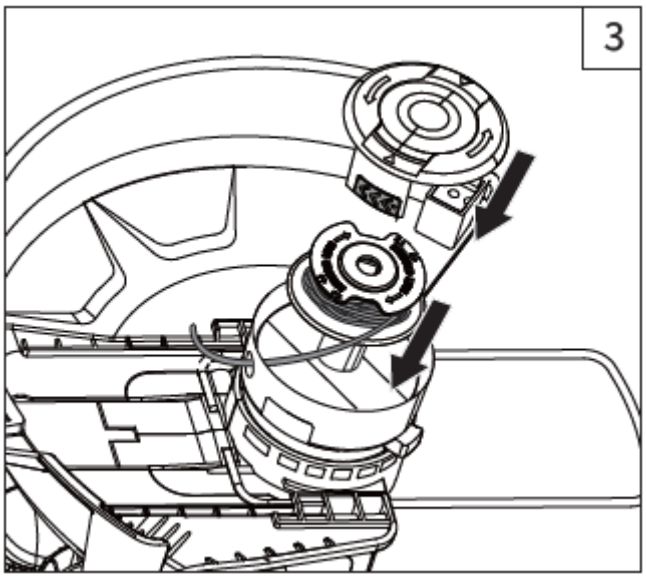

134. UNDERHÅLL AV

Använd endast original tillbehör och original reservdelar.
Endast en regelbundet underhållen och skött apparat kan fungera som ett tillfredsställande hjälpmedel.
Otillräckligt underhåll och skötsel kan leda till oförutsedda olyckor och skador.

135. FELSÖKNING

Följande tabell innehåller kontroller och åtgärder som du kan utföra om enheten inte fungerar som den ska.
Om de angivna åtgärderna inte identifierar eller åtgärdar problemet, kontakta kundtjänst.
Kontrollera enheten för skador om den har kommit i kontakt med ett hårt föremål eller om ovanligt starka vibrationer uppstår.

Varning:

Stäng av enheten och ta bort batteriet innan du felsöker.

Felkod	Orsak	Lösning
E1	Underspänning i batteriet	Ladda batteriet.
E2	Överspänning i batteriet	Använd ett batteri som är kompatibelt med produkten.
E3	Övertemperatur i enheten	Vänta tills enheten har svalnat och starta sedan om den.
E4	Överbelastning av enheten	Släpp avdragaren och starta om enheten.
E	Överströmsskydd aktiverat	Släpp avdragaren och starta om. Om enheten fortfarande inte startar eller inte fungerar normalt, kontakta kundtjänst.
E	Enheten är blockerad	Släpp avdragaren och starta om enheten.
E7	Övertemperatur eller fel på batteriet	Vänta tills batteriet har svalnat och starta om. Om enheten fortfarande inte startar, byt ut batteriet mot ett kompatibelt batteri.
E8	Skydd mot oavsiktlig start	Släpp avtryckaren och starta om enheten.
E9	Systemfel	Släpp avtryckaren och starta om. Om enheten fortfarande inte startar eller inte fungerar normalt, kontakta kundtjänst.

136. TILLBEHÖR OCH RESERVDELAR

Använd endast original tillbehör och reservdelar för att säkerställa enhetens säkerhet och korrekta funktion. Mer information finns på www.FUXTEC.com.

137. ALLMÄN BESKRIVNING

Artikelnummer: FX-E1RT20PRO
Artikelnamn: FUXTEC batteridriven grästrimmer

138. TEKNISKA DATA

Typ	Specifikation
Skärtråd	Ø 1,6 mm × 4 m
Driftstemperatur	−10 °C till +50 °C
Nettovikt	2,12 kg
Drivtyp	Batteri
Nominell spänning	20 V
Nominellt varvtal	7000 rpm (låg hastighet), 8500 rpm (hög hastighet)
Effekt	180 W
Maximal motorhastighet	8500 rpm

Startanordning	Repstart
Ljudeffektnivå LWA (uppmätt)	91,9 dB(A)
Ljudeffektnivå LWA (garanterad)	94 dB(A)
Ljudtrycksnivå LpA	78,5 dB(A)
Batteriteknik	Li-Ion
Kontakttyp	EU-kontakt (typ F, VDE-godkänd)
Batterispänning	18 V DC (max. 20 V DC)
Antal batterier	1
Batterikapacitet	2 Ah
Kabellängd (laddare)	1,5 m
Skärbredd	28 cm (nylontråd) / 24 cm (plastkniv)
Skärsystem	Tråd / kniv
Verktygslöst byte av tråd/kniv	Ja
Plastknivens diameter	24 cm (PA66)
Drivaxel	9-tandad
Skaft	Elliptiskt aluminiumrör (22 × 30 mm)
Antivibrationssystem	Ja
Teleskopfunktion	Ja
Teleskoplängd (inställningsområde)	0–26 cm
Bärrem	Ja
Handtagsutförande	Dubbelt handtag
Svärdlängd	43 × 44 mm
Skärlängd	28 cm
Mått (L × B × H)	129 × 28 × 37,5 cm
Skyddsklass (IP)	IP0
Batteritid med ett 2 Ah-batteri	20–25 minuter
Vibrationer i handtaget	$\leqslant$2,5 m/s^2

139. LEVERANSOMFATTNING

Beteckning	**Artikelnummer**
FUXTEC batteridriven grästrimmer	FX-E1RT20PRO
Batteri*	FX-E1B2AH
Laddare*	FX-E1LG2A
Bruksanvisning	

* Ingår endast i leveransen av ett set.

140. GARANTI

Garantiperioden börjar löpa från inköpsdatumet. Spara inköpsbeviset noggrant som bevis. Garantin omfattar inte slitdelar och gäller inte skador som orsakats av felaktig användning, felaktig hantering, våld, tekniska ändringar, användning av icke godkända tillbehör eller reservdelar samt reparationsförsök utförda av icke auktoriserade personer. Garantiarbeten får endast utföras av

auktoriserade fackföretag eller servicepartner. Dessa villkor gäller som komplement till de lagstadgade garantirättigheterna, som kan variera från land till land.

141. ANMÄRKNING OM FÖRSÄKRAN OM ÖVERENSSTÄMMELSE

Vi bekräftar att denna produkt uppfyller gällande europeiska direktiv och säkerhetskrav och är CE-märkt. Den fullständiga EU-försäkran om överensstämmelse (DoC) finns tillgänglig på vår webbplats www.fuxtec.com under rubriken ”Försäkran om överensstämmelse”.

142. AVFALLSHANTERING

Förpackningsmaterialet består huvudsakligen av återvinningsbara material. Kassera alla förpackningsdelar i enlighet med lokala bestämmelser om avfallssortering. Genom att återvinna förpackningen bidrar du på ett värdefullt sätt till miljöskyddet och en hållbar användning av resurser.
Denna produkt får inte kasseras med vanligt hushållsavfall. Enligt den europeiska direktiven 2012/19/EU om avfall som utgörs av eller innehåller elektriska eller elektroniska produkter (WEEE – Waste Electrical and Electronic Equipment) måste enheten vid slutet av sin livslängd lämnas in till en godkänd insamlingsplats för avfall som utgörs av eller innehåller elektriska eller elektroniska produkter.
Korrekt avfallshantering och återvinning av materialen bidrar till att skydda miljön och människors hälsa. Mer information om återlämning och avfallshantering får du från din lokala avfallsmyndighet eller från den återförsäljare där du köpte produkten.

143. KUNDTJÄNST

Vid frågor om garanti, reparation eller reservdelar, vänligen kontakta:
FUXTEC GmbH
Kappstraße 69
71083 Herrenberg
Tyskland
Telefon: 070329560888
E-post info@fuxtec.de
Observera: Skicka inte returer eller reparationer till denna adress. För returer inom ramen för garantin, vänligen kontakta vår kundtjänst.

144. UPPHOVSRÄTT

© 2025 By FUXTEC GmbH
Alla rättigheter förbehållna. Innehållet i denna bruksanvisning är upphovsrättsskyddat. Användning är tillåten inom ramen för driften. Användning eller kopiering utöver detta är inte tillåten utan skriftligt tillstånd från FUXTEC GmbH. FUXTEC GmbH förbehåller sig rätten att göra ändringar i denna bruksanvisning utan föregående meddelande.

WERSJA POLSKA

145. WPROWADZENIE I BEZPIECZEŃSTWO

Ogólne wskazówki

Przed pierwszym użyciem produktu należy uważnie przeczytać niniejszą instrukcję obsługi i postępować zgodnie z zawartymi w niej wskazówkami. Dokument należy przechowywać w bezpiecznym miejscu na potrzeby przyszłych odniesień lub dla kolejnych właścicieli. Zapoznaj się z funkcjami i prawidłowym użytkowaniem produktu. Przestrzegaj wszystkich zasad bezpieczeństwa wymienionych w instrukcji obsługi. Zawsze postępuj odpowiedzialnie i z rozwagą w stosunku do osób trzecich. Operator ponosi odpowiedzialność za wypadki lub zagrożenia, które mogą wystąpić w stosunku do osób trzecich.

Zastosowanie zgodne z przeznaczeniem

Produkt może być używany wyłącznie zgodnie z jego przeznaczeniem. Każde inne użycie jest uważane za niezgodne z przeznaczeniem. Za wszelkie wynikające z tego szkody lub obrażenia odpowiedzialność ponosi wyłącznie użytkownik lub operator; producent nie ponosi za to żadnej odpowiedzialności. Należy pamiętać, że produkt nie jest przeznaczony do użytku komercyjnego, rzemieślniczego lub przemysłowego. Gwarancja lub odpowiedzialność są wykluczone, jeśli produkt jest używany w takich obszarach zastosowań lub podobnych działaniach.
Nie należy pozwalać osobom, które nie przeczytały i nie zrozumiały w całości niniejszej instrukcji, na montaż, uruchomienie, regulację lub obsługę produktu. Produkt ten jest przeznaczony wyłącznie do dobrze izolowanych pomieszczeń lub do krótkotrwałego użytkowania.

Wskazówki dotyczące bezpieczeństwa

Należy zapoznać się ze wszystkimi instrukcjami bezpieczeństwa, instrukcjami obsługi, ilustracjami i danymi technicznymi dołączonymi do produktu. Nieprzestrzeganie tych wytycznych może spowodować poważne obrażenia lub szkody. Operator jest zobowiązany do użytkowania produktu zgodnie z przeznaczeniem, zwracania uwagi na otoczenie i zachowania szczególnej ostrożności w stosunku do innych osób, zwłaszcza dzieci. Należy zawsze przestrzegać podanych wytycznych bezpieczeństwa.

146. OGÓLNE WSKAZÓWKI DOTYCZĄCE BEZPIECZEŃSTWA

Wskazówki dotyczące korzystania z niniejszej instrukcji

Ilustracje
Wszystkie ważne elementy urządzenia są przedstawione i opisane w niniejszej instrukcji obsługi. Wskazówki dotyczące obsługi i użytkowania są poparte odpowiednimi ilustracjami.

Ostrzeżenie:
Dla własnego bezpieczeństwa przed użyciem należy przeczytać i zrozumieć niniejsze instrukcje.
Należy zachować niniejsze instrukcje do wykorzystania w przyszłości.

Ogólne wskazówki dotyczące bezpieczeństwa dotyczące elektronarzędzi

a) Podczas pracy z elektronarzędziem na zewnątrz należy używać wyłącznie przedłużaczy przeznaczonych do użytku na zewnątrz. Użycie kabla przeznaczonego do użytku na zewnątrz zmniejsza ryzyko porażenia prądem elektrycznym.
b) Jeśli nie można uniknąć pracy z elektronarzędziem w wilgotnym otoczeniu, należy używać zasilania zabezpieczonego wyłącznikiem różnicowoprądowym (RCD). Używanie wyłącznika RCD zmniejsza ryzyko porażenia prądem elektrycznym.

Bezpieczeństwo osobiste

- Należy zachować czujność, zwracać uwagę na to, co się robi, i kierować się zdrowym rozsądkiem podczas pracy z elektronarzędziami. Nie należy używać elektronarzędzi, gdy jest się zmęczonym lub pod wpływem narkotyków, alkoholu lub leków. Chwila nieuwagi podczas pracy z elektronarzędziami może spowodować poważne obrażenia.
- Należy używać środków ochrony indywidualnej. Zawsze należy nosić odpowiednią ochronę oczu. Stosowanie środków ochrony, takich jak maska przeciwpyłowa, antypoślizgowe obuwie ochronne, kask ochronny lub ochronniki słuchu, w zależności od warunków pracy, zmniejsza ryzyko obrażeń.
- Zapobiegaj przypadkowemu włączeniu. Przed podłączeniem urządzenia do źródła zasilania lub akumulatora, podniesieniem lub przenoszeniem urządzenia upewnij się, że przełącznik znajduje się w pozycji wyłączonej. Przenoszenie elektronarzędzi z palcem na przełączniku lub włączanie urządzeń z wciśniętym przełącznikiem może prowadzić do wypadków.
- Przed włączeniem elektronarzędzia należy wyjąć narzędzia regulacyjne lub klucze. Narzędzie lub klucz przymocowany do obracającej się części elektronarzędzia może spowodować obrażenia.
- Unikaj nienaturalnych pozycji ciała. Zawsze zapewnij sobie stabilną pozycję i dobrą równowagę. Dzięki temu łatwiej będzie kontrolować elektronarzędzie w nieoczekiwanych sytuacjach.
- Należy nosić odpowiednią odzież. Nie należy nosić luźnej odzieży ani biżuterii. Należy trzymać włosy, odzież i biżuterię z dala od ruchomych części. Luźna odzież, biżuteria lub długie włosy mogą zostać wciągnięte przez ruchome części.
- Jeśli dostępne są urządzenia do podłączenia odkurzaczy lub urządzeń do zbierania pyłu, upewnij się, że są one podłączone i prawidłowo używane. Korzystanie z takich urządzeń może zmniejszyć zagrożenia związane z pyłem.
- Niech częste używanie narzędzi nie wprowadza w błąd i nie ignoruj zasad bezpieczeństwa. Nieostrożne działanie może w ciągu ułamka sekundy doprowadzić do poważnych obrażeń.

Użytkowanie i konserwacja elektronarzędzi

- Nie przeciążaj narzędzia elektrycznego. Używaj narzędzia elektrycznego odpowiedniego do

danego zastosowania. Odpowiednie narzędzie elektryczne działa lepiej i jest bezpieczniejsze, gdy jest używane zgodnie z przeznaczeniem.

- Nie używaj narzędzia elektrycznego, jeśli nie można go włączyć lub wyłączyć za pomocą przełącznika. Narzędzie elektryczne, którego nie można sterować za pomocą przełącznika, jest niebezpieczne i wymaga naprawy.
- Przed przystąpieniem do regulacji, wymiany akcesoriów lub przechowywania narzędzia elektrycznego należy odłączyć wtyczkę od źródła zasilania i/lub wyjąć akumulator, jeśli jest to możliwe. Te środki ostrożności zmniejszają ryzyko przypadkowego włączenia.
- Elektronarzędzia należy przechowywać w miejscu niedostępnym dla dzieci i nie pozwalać na obsługę elektronarzędzia osobom, które nie zapoznały się z niniejszymi instrukcjami. Elektronarzędzia są niebezpieczne w rękach osób nieprzeszkolonych.
- Należy dbać o narzędzia elektryczne i akcesoria. Sprawdzić, czy ruchome części są prawidłowo wyrównane lub nie są zacięte, czy nie ma uszkodzonych części lub innych stanów, które mogą wpływać na działanie narzędzia elektrycznego. Uszkodzone narzędzia elektryczne należy naprawić przed użyciem. Wiele wypadków jest spowodowanych przez źle konserwowane narzędzia elektryczne.
- Narzędzia tnące należy utrzymywać w stanie ostrym i czystym. Prawidłowo konserwowane narzędzia tnące z ostrymi krawędziami tnącymi rzadziej się zaciskają i są łatwiejsze do kontrolowania.
- Narzędzia elektryczne, akcesoria, narzędzia robocze itp. należy używać zgodnie z niniejszymi instrukcjami, biorąc pod uwagę warunki pracy i wykonywane czynności. Używanie narzędzia elektrycznego do celów innych niż przewidziane może prowadzić do niebezpiecznych sytuacji.
- Uchwyty i powierzchnie chwytne należy utrzymywać w stanie suchym, czystym i wolnym od oleju i smaru. Śliskie uchwyty i powierzchnie chwytne uniemożliwiają bezpieczną obsługę i kontrolę elektronarzędzia w nieoczekiwanych sytuacjach.

Użytkowanie i konserwacja narzędzi akumulatorowych

- Akumulatory należy ładować wyłącznie za pomocą ładowarki wskazanej przez producenta. Ładowarka odpowiednia dla określonego typu akumulatora może stwarzać zagrożenie pożarowe w przypadku użycia z innym akumulatorem.
- Narzędzia elektryczne należy używać wyłącznie z akumulatorami przeznaczonymi do tego celu. Użycie innych akumulatorów może spowodować obrażenia ciała lub pożar.
- Gdy akumulator nie jest używany, należy go przechowywać z dala od metalowych przedmiotów, takich jak spinacze biurowe, monety, klucze, gwoździe, śruby lub inne małe metalowe elementy, które mogą spowodować zwarcie między stykami. Zwarcie styków akumulatora może spowodować oparzenia lub pożar.
- W nieprawidłowych warunkach z akumulatora może wyciekać płyn. Należy unikać kontaktu z nim. W przypadku przypadkowego kontaktu z wodą należy przepłukać miejsce kontaktu. Jeśli płyn dostanie się do oczu, należy dodatkowo skonsultować się z lekarzem. Płyn wyciekający z akumulatora może powodować podrażnienia lub oparzenia.
- Nie należy używać akumulatorów ani narzędzi, które zostały uszkodzone lub zmodyfikowane. Uszkodzone lub zmodyfikowane akumulatory mogą zachowywać się w nieprzewidywalny sposób i stwarzać ryzyko pożaru, wybuchu lub obrażeń ciała.
- Nie wystawiaj akumulatora ani narzędzia na działanie ognia lub nadmiernego ciepła.

Działanie ognia lub temperatur powyżej 130°C może spowodować eksplozję.

- Należy przestrzegać wszystkich instrukcji dotyczących ładowania i nie ładować akumulatora ani narzędzia poza zakresem temperatur podanym w niniejszej instrukcji. Nieprawidłowe ładowanie lub ładowanie poza podanym zakresem temperatur może spowodować uszkodzenie akumulatora i zwiększyć ryzyko pożaru.

Serwis

- Narzędzia elektryczne powinny być serwisowane lub naprawiane wyłącznie przez wykwalifikowany personel i przy użyciu identycznych części zamiennych. Zapewni to zachowanie bezpieczeństwa narzędzia elektrycznego.
- Nigdy nie należy samodzielnie konserwować ani naprawiać uszkodzonych akumulatorów. Prace serwisowe związane z akumulatorami mogą być wykonywane wyłącznie przez producenta lub autoryzowanych partnerów serwisowych.

Wskazówki bezpieczeństwa dotyczące podkaszarek do trawy

- Nie używaj urządzenia w złych warunkach pogodowych, zwłaszcza gdy istnieje ryzyko uderzenia pioruna.
- Przed użyciem urządzenia należy dokładnie sprawdzić obszar pracy pod kątem obecności dzikich zwierząt. Dzikie zwierzęta mogą zostać zranione przez urządzenie podczas pracy.
- Dokładnie sprawdź obszar pracy i usuń wszystkie przedmioty, takie jak patyki, druty, kości i inne ciała obce, które mogą zostać wyrzucone przez maszynę.
- Przed użyciem zawsze sprawdź wzrokowo, czy urządzenie tnące i osłony są nieuszkodzone. Uszkodzone części zwiększają ryzyko obrażeń.
- Przed użyciem sprawdź, czy przewód zasilający i przedłużacz nie są uszkodzone lub zużyte. Nie używaj maszyny, jeśli przewód jest uszkodzony lub zużyty. Wyłącz maszynę i wyjmij wtyczkę z gniazdka przed odłączeniem od źródła zasilania. Uszkodzony lub nieodpowiedni przedłużacz może spowodować porażenie prądem, pożar lub poważne obrażenia.
- Regularnie sprawdzaj kosz na trawę pod kątem zużycia lub uszkodzeń. Zużyty lub uszkodzony kosz na trawę może zwiększać ryzyko rozrzucania przedmiotów.
- Upewnij się, że wszystkie osłony są prawidłowo zamontowane i działają prawidłowo. Luźne, uszkodzone lub nieprawidłowo działające osłony mogą spowodować obrażenia.
- Utrzymuj wloty powietrza chłodzącego w czystości. Zablokowane wloty powietrza i osady mogą prowadzić do przegrzania lub pożaru.
- Zawsze należy nosić odpowiednią ochronę oczu i słuchu. Odpowiedni sprzęt ochronny zmniejsza ryzyko obrażeń.
- Podczas pracy należy zawsze nosić antypoślizgowe obuwie ochronne. Nie należy pracować boso ani w otwartych sandałach. Zmniejsza to ryzyko obrażeń stóp w wyniku kontaktu z urządzeniem tnącym.
- Zawsze noś odpowiednią odzież, taką jak długie spodnie, które chronią nogi operatora. Kontakt z urządzeniem tnącym może spowodować poważne obrażenia.
- Podczas pracy należy trzymać osoby postronne z dala od maszyny. Odrzucone przedmioty mogą spowodować poważne obrażenia.
- Nie pracuj powyżej wysokości bioder. Pomaga to uniknąć kontaktu z urządzeniem tnącym i

umożliwia lepszą kontrolę maszyny w nieoczekiwanych sytuacjach.

- Należy zachować szczególną ostrożność podczas pracy na mokrej trawie. Należy poruszać się powoli, aby uniknąć ryzyka poślizgnięcia się i upadku, które mogą spowodować obrażenia.
- Nie używaj maszyny na zbyt stromych zboczach. Zmniejsza to ryzyko utraty kontroli, poślizgnięcia się i upadku, które mogą spowodować obrażenia.
- Podczas pracy na zboczach należy zawsze poruszać się poprzecznie do zbocza, nigdy w górę lub w dół, i zachować szczególną ostrożność podczas zmiany kierunku. Zmniejsza to ryzyko utraty kontroli, poślizgnięcia się i upadku, które mogą prowadzić do obrażeń.
- Trzymaj kabel zasilający i przedłużacz z dala od obszaru cięcia. Kable mogą być ukryte w wysokiej trawie lub krzakach i mogą zostać przypadkowo przecięte.
- Trzymaj części ciała z dala od obracającego się narzędzia tnącego. Nie dotykaj maszyny, dopóki nie zostanie całkowicie odłączona od zasilania. Kontakt z obracającym się narzędziem tnącym może spowodować poważne obrażenia.
- Przenoś maszynę tylko w stanie wyłączonym i trzymaj ją z dala od ciała. Nieumyślny kontakt z obracającym się urządzeniem tnącym może spowodować obrażenia.
- Należy używać wyłącznie nici tnących, głowic tnących lub noży przewidzianych przez producenta. Nie należy zastępować nici tnących metalowymi drutami lub ostrzami. Nieprawidłowe części zamienne mogą spowodować utratę kontroli, uszkodzenia i obrażenia.

Wskazówki dotyczące bezpieczeństwa dotyczące ładowarek akumulatorów

Ostrzeżenie:
Przeczytaj wszystkie wskazówki dotyczące bezpieczeństwa i instrukcje. Nieprzestrzeganie wskazówek dotyczących bezpieczeństwa i instrukcji może spowodować porażenie prądem, pożar i/lub poważne obrażenia.
Zachowaj wszystkie wskazówki dotyczące bezpieczeństwa i instrukcje do późniejszego wykorzystania.
Ładowarka nie jest przeznaczona do użytku przez dzieci ani osoby o ograniczonych zdolnościach fizycznych, sensorycznych lub umysłowych lub braku doświadczenia i wiedzy.
Jeśli przewód zasilający jest uszkodzony, należy go wymienić u producenta, w serwisie lub u podobnie wykwalifikowanej osoby, aby uniknąć zagrożeń.

- Należy chronić ładowarkę przed deszczem i wilgocią. Wniknięcie wody do ładowarki zwiększa ryzyko porażenia prądem elektrycznym.
- Utrzymuj ładowarkę w czystości. Zabrudzenia mogą spowodować porażenie prądem elektrycznym.
- Przed każdym użyciem należy sprawdzić ładowarkę, kabel i wtyczkę. W przypadku stwierdzenia uszkodzenia nie należy używać ładowarki.
- Nigdy nie otwieraj ładowarki samodzielnie. Naprawy mogą być wykonywane wyłącznie przez wykwalifikowany personel specjalistyczny i wyłącznie przy użyciu oryginalnych części zamiennych.
- Uszkodzone ładowarki, kable lub wtyczki zwiększają ryzyko porażenia prądem elektrycznym.
- Nie należy kłaść żadnych przedmiotów na ładowarce ani stawiać jej na miękkich powierzchniach. Istnieje ryzyko pożaru.
- Zawsze upewnij się, że napięcie sieciowe jest zgodne z napięciem podanym na tabliczce

znamionowej ładowarki.

- Nigdy nie używaj ładowarki, jeśli kabel, wtyczka lub obudowa zostały uszkodzone przez czynniki zewnętrzne. W takim przypadku należy zanieść ładowarkę do najbliższego punktu serwisowego.
- Nie otwieraj ładowarki.

Wskazówki dotyczące bezpieczeństwa dotyczące akumulatorów

- Akumulatory należy ładować wyłącznie za pomocą ładowarki wskazanej przez producenta. Ładowarka odpowiednia dla określonego typu akumulatora może stwarzać zagrożenie pożarowe w przypadku użycia z innym akumulatorem.
- Narzędzia elektryczne należy używać wyłącznie z akumulatorami przeznaczonymi do tego celu. Użycie innych akumulatorów może spowodować obrażenia lub pożar.
- Gdy akumulator nie jest używany, należy go przechowywać z dala od metalowych przedmiotów, takich jak spinacze biurowe, monety, klucze, gwoździe, śruby lub inne małe metalowe części, które mogą spowodować połączenie styków. Zwarcie styków akumulatora może spowodować oparzenia lub pożar.
- W nieprawidłowych warunkach z akumulatora może wyciekać płyn. Należy unikać kontaktu z nim. W przypadku przypadkowego kontaktu z wodą należy przepłukać miejsce kontaktu. Jeśli płyn dostanie się do oczu, należy dodatkowo skonsultować się z lekarzem. Płyn wyciekający z akumulatora może powodować podrażnienia lub oparzenia.
- Narzędzie elektryczne powinno być konserwowane lub naprawiane wyłącznie przez wykwalifikowany personel i wyłącznie przy użyciu identycznych części zamiennych. Zapewni to zachowanie bezpieczeństwa narzędzia elektrycznego.

Ostrzeżenie:
Podczas korzystania z narzędzi zasilanych akumulatorowo należy przestrzegać podstawowych zasad bezpieczeństwa, aby uniknąć ryzyka pożaru, wycieku elektrolitu i obrażeń ciała. Obejmują one między innymi następujące środki ostrożności:

- Upewnij się, że używany akumulator jest odpowiedni dla danego narzędzia.
- Przed włożeniem akumulatora do ładowarki upewnij się, że jego zewnętrzna powierzchnia jest czysta i sucha.
- Akumulator należy ładować wyłącznie za pomocą ładowarki zalecanej przez producenta. Użycie nieodpowiedniej ładowarki może spowodować porażenie prądem, przegrzanie lub wyciek żrącej cieczy z akumulatora.
- W przypadku wycieku elektrolitu należy unikać kontaktu ze skórą. W przypadku wycieku należy przepłukać dotknięty obszar wodą. W przypadku kontaktu z oczami lub błonami śluzowymi należy natychmiast zgłosić się do lekarza.
- Przed włożeniem akumulatora upewnij się, że urządzenie jest wyłączone. Włożenie akumulatora do włączonego urządzenia może spowodować wypadek.
- Urządzenie należy używać wyłącznie z akumulatorem typu wskazanego w niniejszej instrukcji. Użycie innego typu akumulatora może spowodować poważne obrażenia i zagrożenie pożarowe.
- Gdy akumulator nie jest używany, należy przechowywać go z dala od metalowych

przedmiotów, takich jak spinacze biurowe, monety, klucze lub inne małe metalowe części, które mogą spowodować zwarcie.

- Zużyte akumulatory należy utylizować w odpowiedni sposób. Należy zadbać o ich prawidłową utylizację:
    - Nie wrzucać do ognia
    - Nie wrzucać do wody
    - Nie wyrzucać do rzek ani innych zbiorników wodnych
    - Należy je wyrzucać do przeznaczonych do tego celu pojemników

147. SYMBOLE UMIESZCZONE NA PRODUKCIE

W niniejszej instrukcji oraz na samym produkcie zastosowano symbole wskazujące na potencjalne zagrożenia. Należy dokładnie zapoznać się z tymi symbolami bezpieczeństwa i ich objaśnieniami. Uwaga: same ostrzeżenia nie eliminują zagrożeń i nie zastępują niezbędnych środków bezpieczeństwa mających na celu zapobieganie wypadkom.

	Przed użyciem należy dokładnie zapoznać się z instrukcją obsługi.
	Niebezpieczeństwo obrażeń spowodowanych odłamkami. Osoby postronne powinny pozostać z dala od obszaru zagrożenia.
	Należy nosić okulary ochronne.
	Należy nosić ochronniki słuchu.
	Nie wystawiać na działanie deszczu lub wilgoci.
	Przed przystąpieniem do konserwacji należy wyjąć akumulator.
	Zużytego sprzętu elektrycznego nie wolno wyrzucać wraz z odpadami komunalnymi. Należy go przekazać do odpowiedniego punktu recyklingu. Informacje na temat odpowiednich możliwości utylizacji można uzyskać w lokalnych władzach lub u sprzedawcy.
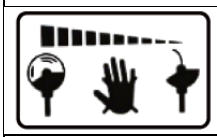	Nie dotykać głowicy koszącej podczas pracy.
	**Ostrzeżenie:** Przed użyciem urządzenia należy uważnie przeczytać instrukcję obsługi i wskazówki dotyczące bezpieczeństwa. Należy zachować niniejszą instrukcję.

	Poziom hałasu nie przekracza 96 dB.
	Ten akumulator litowo-jonowy nadaje się do recyklingu. Należy przestrzegać obowiązujących przepisów dotyczących recyklingu.
	Użytkownik nie może konserwować ani naprawiać akumulatora. Prace serwisowe mogą być wykonywane wyłącznie przez wykwalifikowany personel.
	Niebezpieczeństwo pożaru. Akumulator i ładowarkę należy chronić przed wysoką temperaturą, iskrami i otwartym ogniem.
	Nie dopuścić do kontaktu z wodą. Nie czyścić ani nie gasić wodą. Woda może spowodować zagrożenie pożarem, wybuchem lub zwarciem.
	Należy przestrzegać dopuszczalnego zakresu temperatur. Nie należy wystawiać akumulatora ani ładowarki na działanie temperatur powyżej 40°C.
	Urządzenie to może być używane wyłącznie w pomieszczeniach zamkniętych.
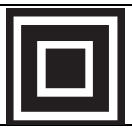	Urządzenie klasy ochronnej II z podwójną izolacją. Podłączenie przewodu ochronnego nie jest wymagane.
	Urządzenie jest zabezpieczone bezpiecznikiem typu T5A (opóźnionym).
	Znak CE Produkt spełnia wymagania i przepisy Wspólnoty Europejskiej.

148. OPIS PRODUKTU

Proszę sprawdzić kompletność artykułu zgodnie z opisem zakresu dostawy. W przypadku uszkodzonych części prosimy o kontakt z naszym działem obsługi klienta FUXTEC.

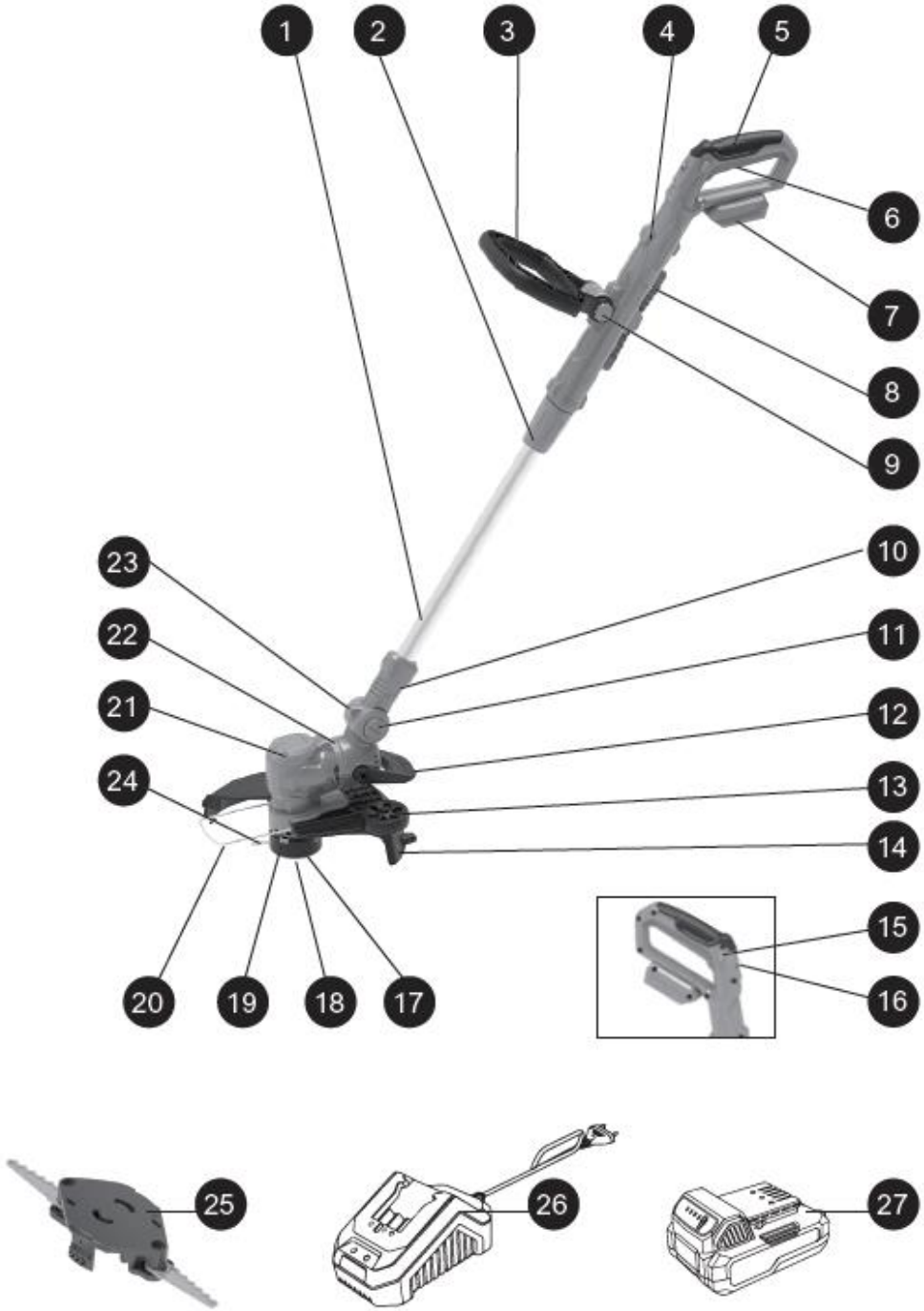

1. Rura aluminiowa
2. Tuleja blokująca do pręta
3. Dodatkowy uchwyt
4. Lewy i prawy uchwyt górny
5. Gumowy uchwyt na uchwycie głównym
6. Spust
7. Podstawa akumulatora
8. Nóż
9. Przycisk
10. Obrót obudowy
11. Przycisk regulacji kąta
12. Pedał
13. Koło regulacyjne
14. Osłona ochronna
15. Blokada włączania
16. Regulator prędkości obrotowej
17. Wentylator
18. Osłona cewki
19. Przycisk wyzwalania nici
20. Rama ochronna
21. Obudowa urządzenia
22. Pierścień mocujący
23. Obrót obudowy
24. Nitka tnąca
25. Uchwyt noża
26. Ładowarka
27. Akumulator

149. MONTAŻ

Montaż urządzenia

Uwaga:
Wyjmij urządzenie oraz wszystkie akcesoria z opakowania. Materiały opakowaniowe należy przechowywać w miejscu niedostępnym dla dzieci i innych osób.

- Wyjmij urządzenie z kartonu.
- Odkręć tuleję gwintowaną, wyciągnij rurę aluminiową na zewnątrz i ustaw żądaną długość. Następnie ponownie dokręć tuleję gwintowaną (rys. 1).

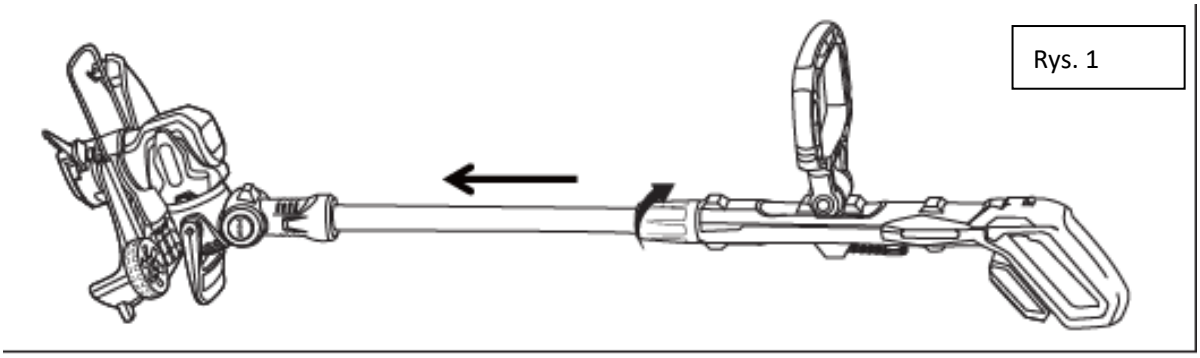

Rys. 1

- Włóż osłonę ochronną do głowicy koszącej zgodnie z kierunkiem strzałki (patrz lewy górny róg, rysunek 2). Gdy hak osłony ochronnej całkowicie zaskoczy w rowku, urządzenie uznaje się za zmontowane (rysunek 3).
  W tym stanie można ustawić pozycję pałąka ochronnego. Wyciągnij całkowicie pałąk ochronny, aby rozpocząć pracę.

Rys. 2

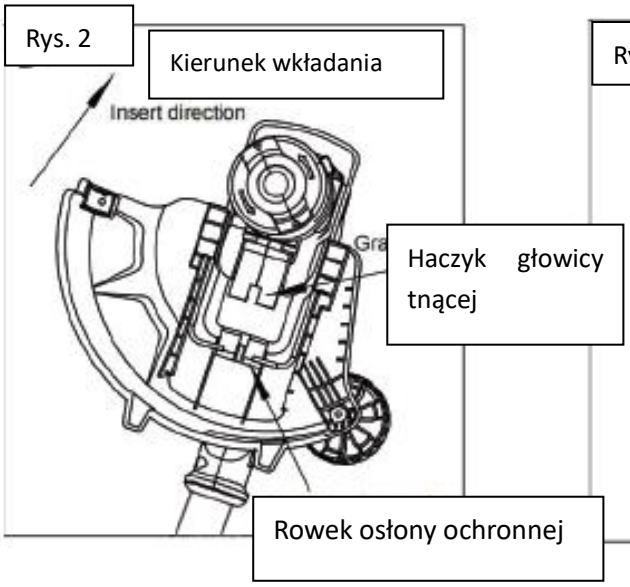

Rys. 3

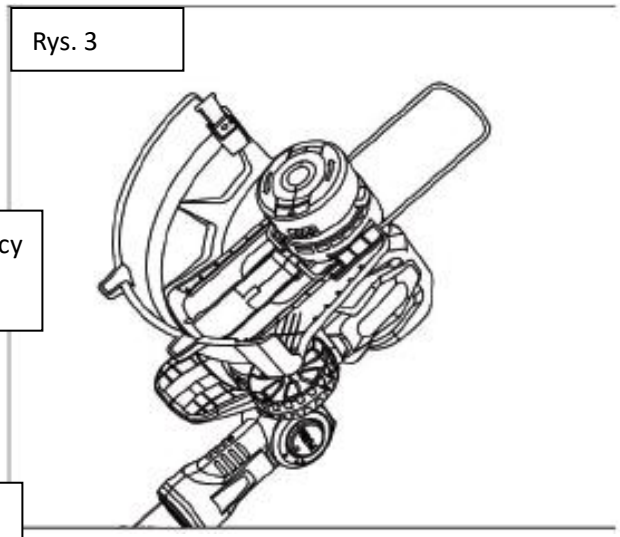

Rys. 4

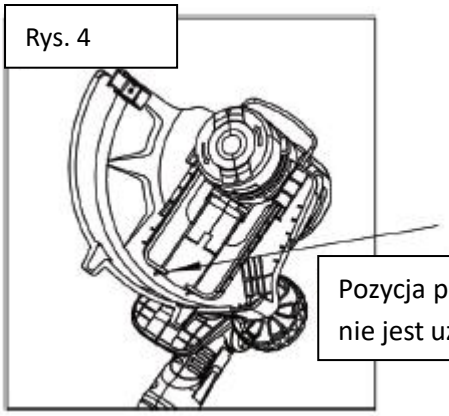

Pozycja pałąka ochronnego roślin, gdy nie jest używany

- Po zakończeniu pracy pałąk ochronny można ponownie wsunąć do osłony ochronnej, jak pokazano na rysunku 4.

Rys. 5

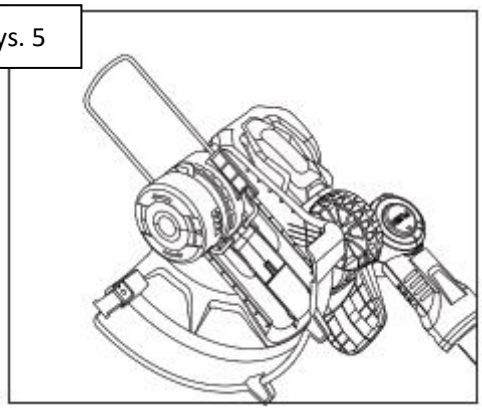

- Załóż pierścień mocujący nić na obudowę (ilustracja 5).

Instrukcja montażu żyłki tnącej

Uwaga:
Trzymaj ręce i palce z dala od ostrych elementów służących do ograniczania długości nici, jeśli są obecne.

Rys. 6

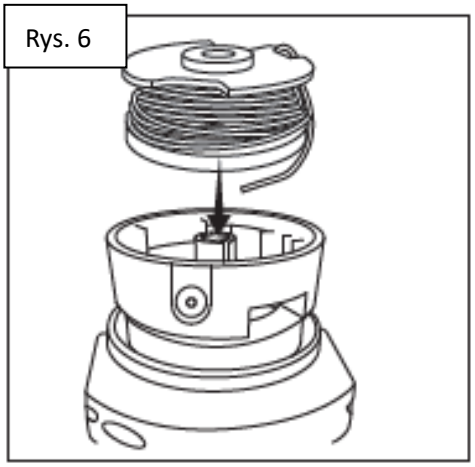

- Zgodnie z oznaczeniami na pokrywie głowicy tnącej, umieść koniec nici tnącej z nitami w przeznaczonych do tego otworach po stronie strzałki (ilustracja 6).

- Przeprowadź drugi koniec nici tnącej przez mały okrągły otwór z boku (rysunek 7).

Rys. 7

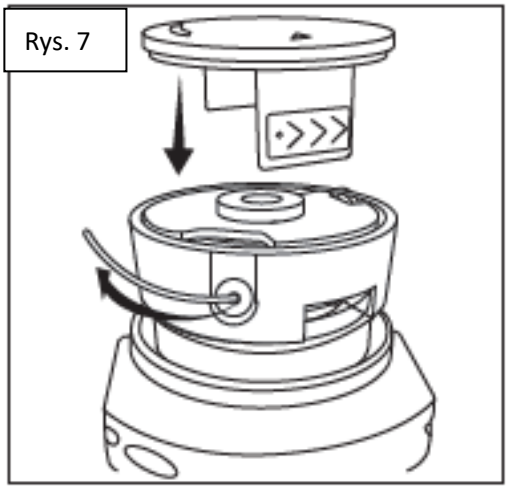

150. URUCHOMIENIE

Zastosowanie zgodne z przeznaczeniem

Ta podkaszarka jest przeznaczona do przycinania krawędzi trawników i mniejszych powierzchni trawników w ogrodach prywatnych. Podkaszarki nie wolno używać w ogrodach publicznych, parkach, na obiektach sportowych, na drogach oraz w rolnictwie i leśnictwie.
Ze względu na potencjalne ryzyko wypadku podkaszarki nie wolno używać do:

- przycinanie krzewów i żywopłotów
- przycinanie kwiatów

Ze względów bezpieczeństwa podkaszarka nie jest przeznaczona dla osób poniżej 16 roku życia oraz osób, które nie są zaznajomione z obsługą urządzenia.

Proces ładowania

Rys. 8

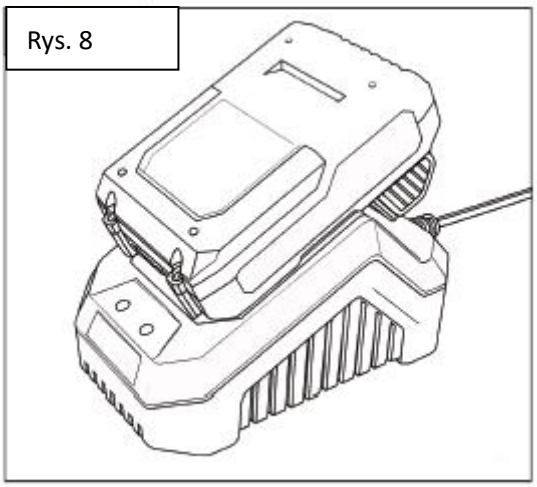

Ładowarka akumulatorów (ilustracja 8).
Akumulator litowo-jonowy można ładować w dowolnym momencie i nie wykazuje on efektu pamięci nawet przy częściowym rozładowaniu. Nie ma konieczności całkowitego rozładowania akumulatora przed ponownym ładowaniem. Wyjmij akumulator z urządzenia, jeśli jest to dla Ciebie i Twojej pracy sensowne. Przed dłuższym lub intensywnym użytkowaniem można całkowicie naładować akumulator.
Ze względu na właściwości akumulatorów litowo-jonowych pełne ładowanie jest konieczne tylko wtedy, gdy akumulator jest prawie rozładowany.
Zakończenie procesu ładowania sygnalizuje wyraźny spadek mocy urządzenia.
Ładuj akumulator w razie potrzeby. Używaj urządzenia wyłącznie z akumulatorami przeznaczonymi do tego celu. Używanie innych akumulatorów może spowodować obrażenia lub zagrożenie pożarowe.
Gdy akumulator nie jest używany, należy go przechowywać z dala od metalowych przedmiotów, takich jak spinacze biurowe, monety, klucze, gwoździe, śruby lub inne małe metalowe elementy, które

mogą spowodować połączenie styków. Zwarcie styków akumulatora może spowodować oparzenia lub pożar.
W nieprawidłowych warunkach z akumulatora może wyciekać płyn. Należy unikać kontaktu z nim. W przypadku przypadkowego kontaktu z wodą należy przepłukać miejsce kontaktu. Jeśli płyn dostanie się do oczu, należy dodatkowo skonsultować się z lekarzem. Płyn wyciekający z akumulatora może powodować podrażnienia lub oparzenia.

Ładowanie akumulatora

Akumulator litowo-jonowy jest dostarczany w stanie częściowo naładowanym. Przed pierwszym użyciem należy całkowicie naładować akumulator. Całkowicie naładowany akumulator 4 Ah wymaga około 2 godzin ładowania w temperaturze otoczenia od 0 °C do 40 °C.

- Podłącz ładowarkę do źródła zasilania. Zielona kontrolka na ładowarce zapali się, sygnalizując, że ładowarka jest zasilana.
- Wsuń akumulator całkowicie do ładowarki. Czerwona kontrolka na ładowarce zaświeci się, sygnalizując, że ładowanie jest aktywne.
- Po zakończeniu ładowania czerwona kontrolka zgaśnie, a zielona kontrolka zaświeci się.

Uwaga:
Podczas ładowania akumulator może się nagrzewać. Jest to normalne zjawisko. Jeśli akumulator jest gorący po dłuższym użytkowaniu w urządzeniu, przed ładowaniem należy poczekać, aż ostygnie do temperatury pokojowej. Wydłuży to żywotność akumulatora.

Ostrzeżenie:
Przed przystąpieniem do montażu, regulacji lub wymiany akcesoriów należy zawsze odłączyć akumulator od urządzenia.
Aby wyjąć akumulator (rysunek 9):

- Nacisnąć przycisk zwalniający akumulator z przodu akumulatora.
  Wyciągnąć akumulator z urządzenia.

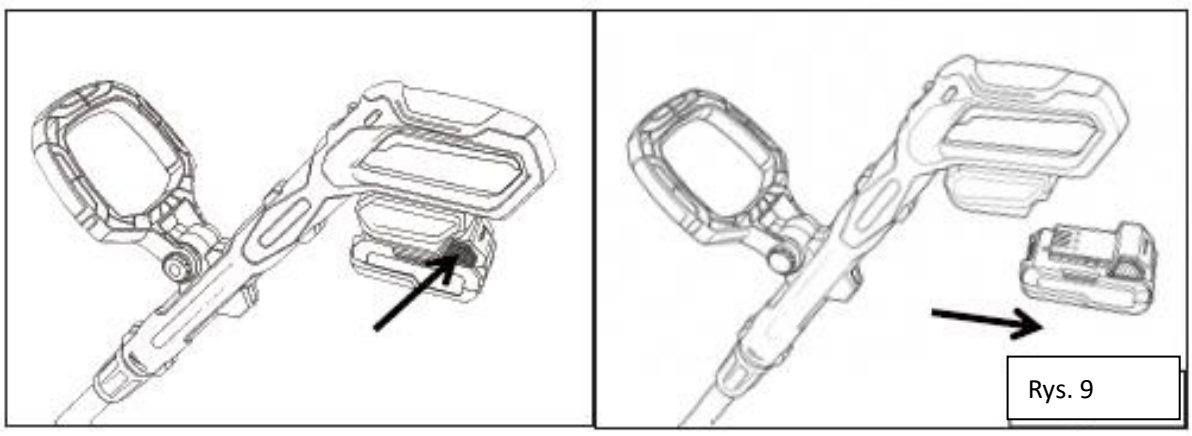

Rys. 9

Ostrzeżenie:
Przed przystąpieniem do jakichkolwiek regulacji urządzenia należy zawsze wyjąć akumulator. Przed

rozpoczęciem użytkowania urządzenia z akumulatorem należy uważnie przeczytać poniższe wskazówki.
Naładuj akumulator za pomocą ładowarki.

Wyświetlanie poziomu naładowania akumulatora

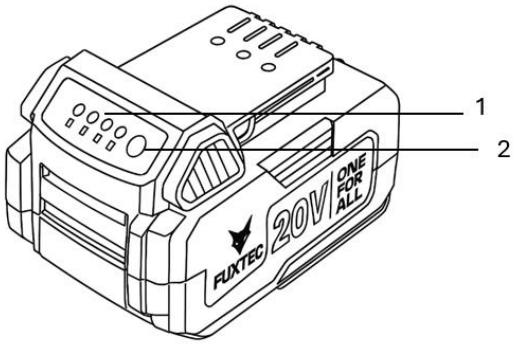

1. Lampka kontrolna
2. Przycisk CHECK

Naciśnij przycisk CHECK na akumulatorze, aby wyświetlić aktualny stan naładowania.
Kontrolki świecą się przez kilka sekund i wskazują pozostały poziom naładowania akumulatora.

Wskaźnik			Poziom naładowania akumulatora
Świeci	Zgaszone	Miga	
			75% – 100%
			50% – 75%
			25% – 50%
			0% – 25% Ładowanie akumulatora
			Bateria może być uszkodzona

Uwaga:
Stan naładowania wyświetlany na wskaźniku kontrolnym może nieznacznie odbiegać od rzeczywistej wartości w zależności od warunków użytkowania i temperatury otoczenia.

Włączanie i wyłączanie

- Włóż akumulator do komory akumulatora.

- Trzymaj dodatkowy uchwyt lewą ręką, a główny uchwyt podkaszarki prawą ręką (ilustracja 10).

Rys. 10

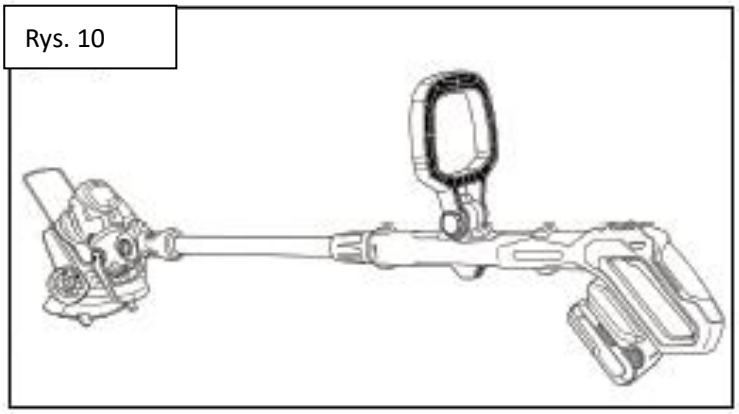

- Aby uruchomić urządzenie, należy najpierw nacisnąć blokadę włączania (oznaczoną strzałką 2 na rysunku 11), a następnie przytrzymać spust (oznaczony strzałką 1 na rysunku 11).
- Za pomocą przycisków „H” (wysoka prędkość) i „L” (niska prędkość) na uchwycie (oznaczonych strzałką 3 na rysunku 11) można regulować prędkość obrotową.
- Aby wyłączyć podkaszarkę do trawy, należy zwolnić spust.

Rys. 11

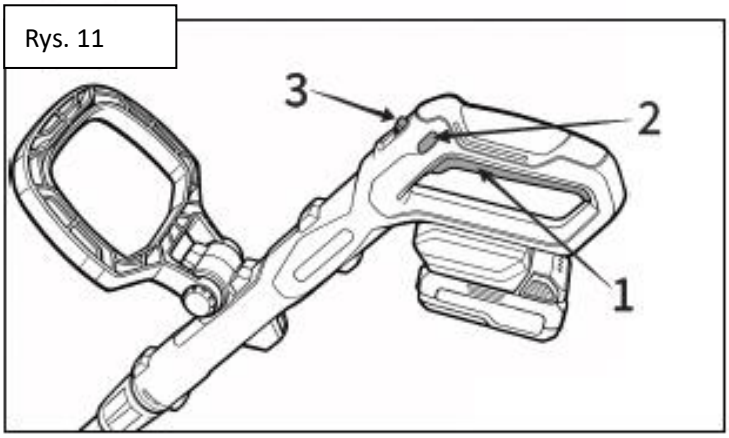

Wskazówka:
Po zakończeniu pracy należy wyjąć akumulator z urządzenia.

Regulacja kąta cięcia

Nacisnąć pedał nożny, aby odblokować głowicę tnącą (rysunek 1). Za pomocą stopy lub opierając się o podłoże można obrócić głowicę tnącą o 90°.

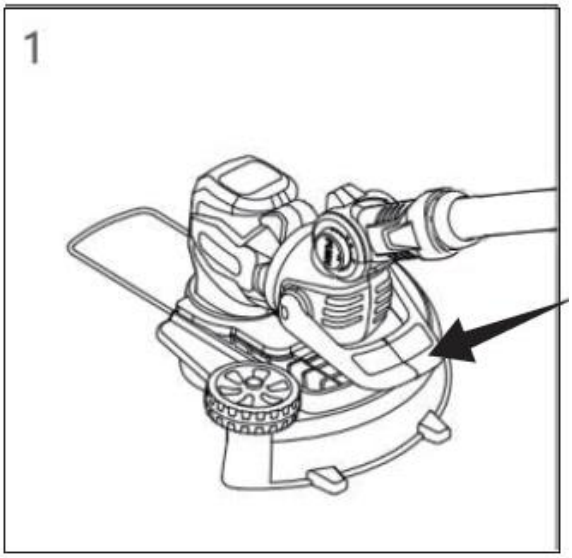

Urządzenie zablokuje się automatycznie i osiągnie pozycję pokazaną na rysunku 2. W tej pozycji można przycinać krawędzie trawnika; koła na osłonie ochronnej służą jako podparcie.

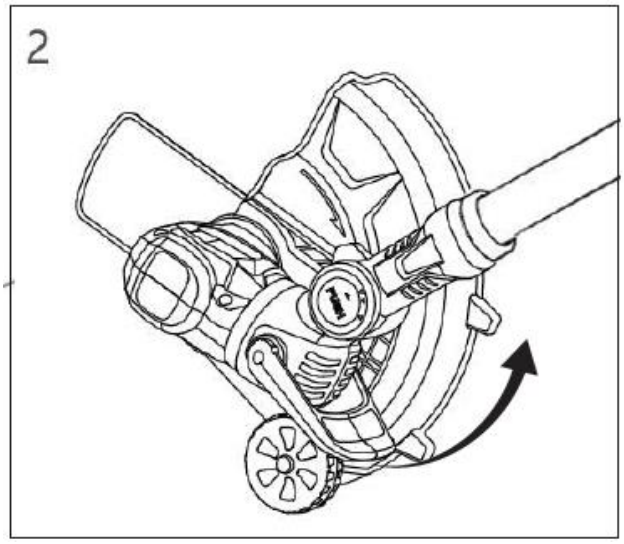

Aby przywrócić urządzenie do pozycji wyjściowej, ponownie naciśnij pedał nożny, aby odblokować głowicę koszącą. Obróć głowicę koszącą za pomocą stopy i podłoża, aż zostanie ponownie ustawiona pod kątem 90°. Urządzenie zablokuje się automatycznie i powróci do pozycji wyjściowej (ilustracja 3).

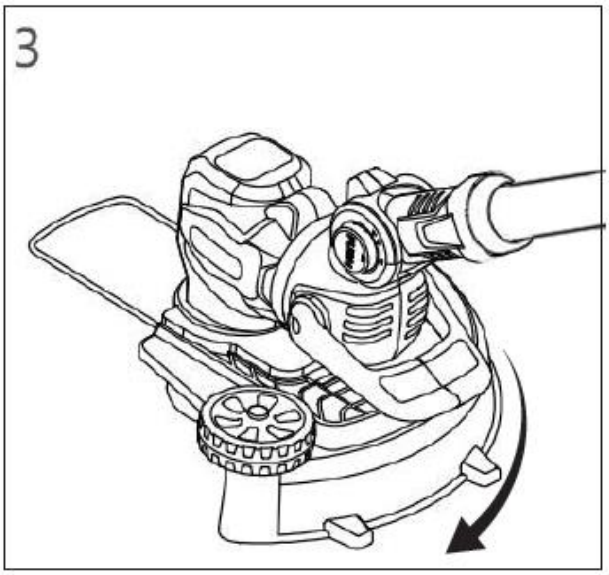

Regulacja dodatkowego uchwytu

Wciśnij przycisk do wewnątrz, aby ustawić kąt dodatkowego uchwytu. Po ustawieniu żądanego kąta zwolnij przycisk i poczekaj, aż całkowicie wyskoczy. Kąt dodatkowego uchwytu zostanie wtedy bezpiecznie zablokowany. Dodatkowy uchwyt można ustawić w 10 pozycjach.

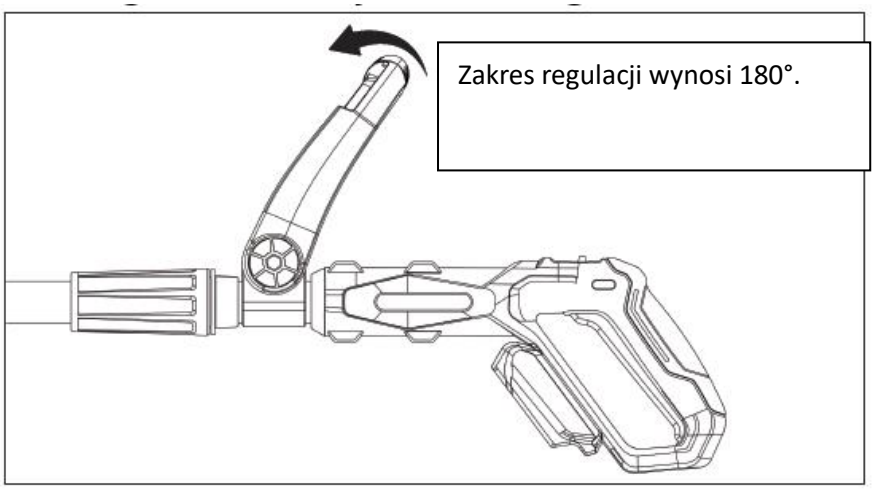

151. CZYSZCZENIE I KONSERWACJA

Ostrzeżenie:
Przed rozpoczęciem jakichkolwiek prac przy urządzeniu należy zawsze wyjąć akumulator.

Wskazówka:
Aby zapewnić długą żywotność i niezawodne działanie, należy regularnie wykonywać następujące czynności konserwacyjne.
Regularnie sprawdzaj urządzenie pod kątem widocznych usterek, takich jak poluzowane mocowania oraz zużyte lub uszkodzone elementy.
Upewnij się, że osłony i zabezpieczenia są nieuszkodzone i prawidłowo zamontowane. Przed dalszym użytkowaniem przeprowadź niezbędne czynności konserwacyjne lub naprawcze.
Jeśli mimo starannej produkcji i kontroli trymer ulegnie awarii, naprawy mogą być wykonywane wyłącznie przez autoryzowany serwis.

Wymiana szpulki nici

- Nacisnąć przyciski po obu stronach pokrywy szpulki.

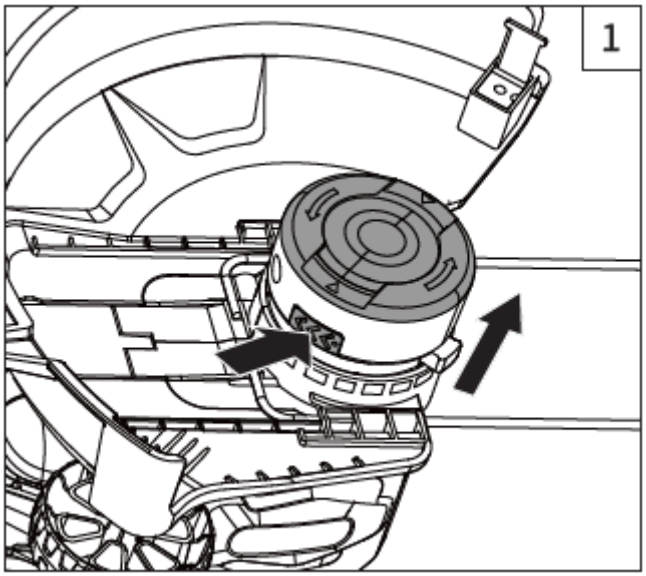

- Zdejmij pokrywę szpulki i wyjmij pustą szpulkę.

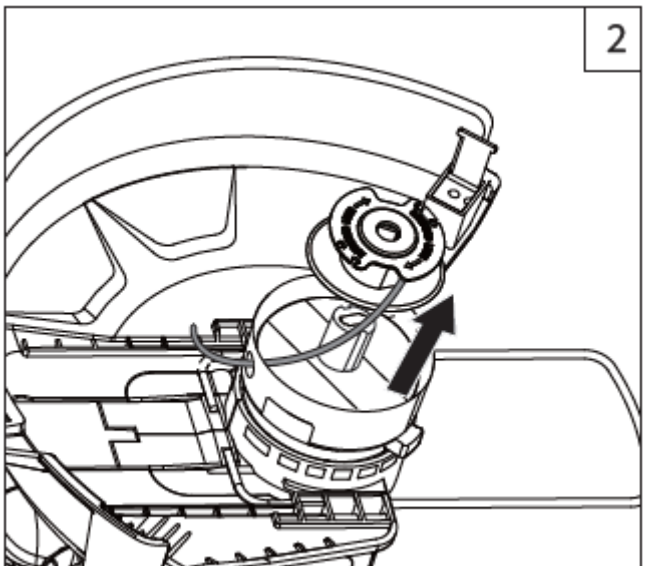

- Włóż nową szpulkę i zamknij ją pokrywą szpulki.

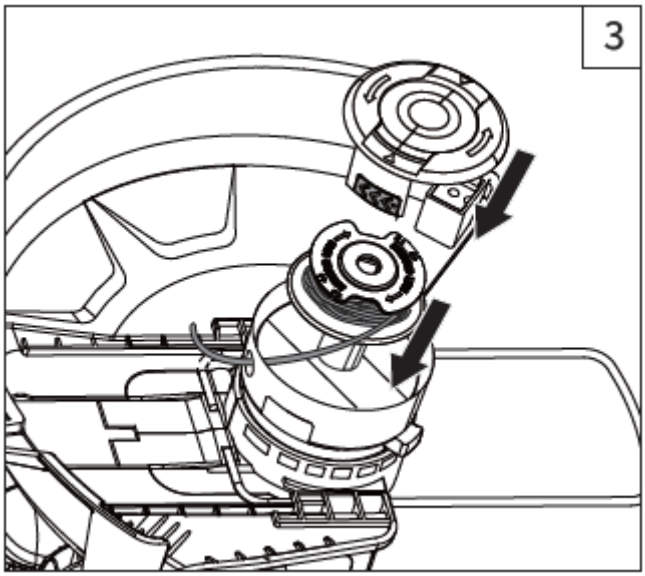

152. KONSERWACJA

Należy używać wyłącznie oryginalnych akcesoriów i części zamiennych.
Tylko regularnie konserwowane i obsługiwane urządzenie może służyć jako zadowalająca pomoc.
Niewystarczająca konserwacja i pielęgnacja mogą prowadzić do nieprzewidzianych wypadków i obrażeń.

153. ROZWIĄZYWANIE PROBLEMÓW

Poniższa tabela zawiera kontrole i działania, które można wykonać, jeśli urządzenie nie działa prawidłowo.
Jeśli podane środki nie pozwolą zidentyfikować lub usunąć problemu, należy skontaktować się z serwisem.
Sprawdź urządzenie pod kątem uszkodzeń, jeśli miało kontakt z twardym przedmiotem lub jeśli występują nietypowo silne wibracje.

Ostrzeżenie:
Przed przystąpieniem do wyszukiwania usterek należy wyłączyć urządzenie i wyjąć akumulator.

Kod błędu	Przyczyna	Rozwiązanie
E1	Niskie napięcie akumulatora	Naładować akumulator.
E2	Nadmierne napięcie akumulatora	Użyj akumulatora zgodnego z produktem.
E3	Przegrzanie urządzenia	Poczekaj, aż urządzenie ostygnie, a następnie uruchom je ponownie.
E4	Przeciążenie urządzenia	Zwolnić wyciąg i ponownie uruchomić urządzenie.
E5	Włączona ochrona przed przetężeniem	Zwolnić wyciąg i ponownie uruchomić urządzenie. Jeśli urządzenie nadal nie uruchamia się lub nie działa normalnie, skontaktować się z serwisem.
E6	Zablokowanie urządzenia	Zwolnić dźwignię i ponownie uruchomić urządzenie.
E7	Przegrzanie lub awaria akumulatora	Poczekaj, aż akumulator ostygnie, i uruchom ponownie. Jeśli urządzenie nadal się nie uruchamia, wymień akumulator na kompatybilny.
E8	Zabezpieczenie przed niezamierzonym uruchomieniem	Zwolnij spust i uruchom ponownie urządzenie.
E9	Błąd systemu	Zwolnij przycisk i uruchom ponownie urządzenie. Jeśli urządzenie nadal nie uruchamia się lub nie działa normalnie, skontaktuj się z serwisem.

154. AKCESORIA I CZĘŚCI ZAMIENNE

Aby zapewnić bezpieczeństwo i prawidłowe działanie urządzenia, należy używać wyłącznie oryginalnych akcesoriów i części zamiennych. Więcej informacji można znaleźć na stronie www.FUXTEC.com.

155. OGÓLNY OPIS

Numer artykułu: FX-E1RT20PRO
Nazwa produktu: Akumulatorowa podkaszarka do trawy FUXTEC

156. DANE TECHNICZNE

Typ	Specyfikacja
Żyłka tnąca	Ø 1,6 mm × 4 m
Temperatura pracy	Od -10 °C do +50 °C
Waga netto	2,12 kg
Rodzaj napędu	Akumulator
Napięcie znamionowe	20 V
Prędkość obrotowa znamionowa	7000 obr./min (niski poziom), 8500 obr./min (wysoki poziom)
Moc	180 W
Maksymalna prędkość obrotowa silnika	8500 obr./min
Urządzenie rozruchowe	Rozrusznik linkowy
Poziom mocy akustycznej LWA (zmierzony)	91,9 dB(A)
Poziom mocy akustycznej LWA (gwarantowany)	94 dB(A)
Poziom ciśnienia akustycznego LpA	78,5 dB(A)
Technologia akumulatorów	Li-Ion
Typ wtyczki	Wtyczka UE (typ F, zgodna z VDE)
Napięcie akumulatora	18 V DC (maks. 20 V DC)
Liczba akumulatorów	1
Pojemność akumulatora	2 Ah
Długość kabla (ładowarka)	1,5 m
Szerokość cięcia	28 cm (nić nylonowa) / 24 cm (noże z tworzywa sztucznego)
System cięcia	Nitka / nóż
Wymiana nici/noża bez użycia narzędzi	Tak
Średnica noża z tworzywa sztucznego	24 cm (PA66)
Wał napędowy	9 zębów
Trzpień	Eliptyczna rura aluminiowa (22 × 30 mm)
System antywibracyjny	Tak
Funkcja teleskopowa	Tak
Długość teleskopowa (zakres regulacji)	0–26 cm
Pas nośny	Tak
Wykonanie uchwytu	Podwójny uchwyt

Długość ostrza	43 × 44 mm
Długość cięcia	28 cm
Wymiary (dł. × szer. × wys.)	129 × 28 × 37,5 cm
Stopień ochrony (IP)	IP0
Czas pracy na akumulatorze o pojemności 2 Ah	20–25 minut
Wibracje w uchwycie	$\leqslant$2,5 m/s^2

157. ZAKRES DOSTAWY

Oznaczenie	**Numer artykułu**
FUXTEC Akumulatorowa podkaszarka do trawy	FX-E1RT20PRO
Akumulator*	FX-E1B2AH
Ładowarka*	FX-E1LG2A
Instrukcja obsługi	

* Zawarte wyłącznie w zestawie.

158. GWARANCJA

Okres gwarancji rozpoczyna się w dniu zakupu. Prosimy o staranne przechowywanie dowodu zakupu jako potwierdzenia. Gwarancja nie obejmuje części zużywających się i nie ma zastosowania w przypadku uszkodzeń spowodowanych niewłaściwym użytkowaniem, nieprawidłową obsługą, użyciem siły, zmianami technicznymi, użyciem niedozwolonych akcesoriów lub części zamiennych, a także próbami naprawy przez osoby nieuprawnione. Prace gwarancyjne mogą być wykonywane wyłącznie przez autoryzowane firmy specjalistyczne lub partnerów serwisowych. Warunki te stanowią uzupełnienie ustawowych praw gwarancyjnych, które mogą się różnić w zależności od kraju.

159. INFORMACJA DOTYCZĄCA DEKLARACJI ZGODNOŚCI

Potwierdzamy, że niniejszy produkt jest zgodny z obowiązującymi dyrektywami europejskimi i wymogami bezpieczeństwa oraz posiada oznaczenie CE. Pełna deklaracja zgodności UE (DoC) jest dostępna na naszej stronie internetowej www.fuxtec.com w sekcji „Deklaracja zgodności”.

160. UTYLIZACJA

Materiały opakowaniowe składają się głównie z materiałów nadających się do recyklingu. Prosimy o utylizację wszystkich elementów opakowania zgodnie z lokalnymi przepisami dotyczącymi segregacji odpadów. Recykling opakowania stanowi cenny wkład w ochronę środowiska i zrównoważone wykorzystanie zasobów.
Produktu nie wolno wyrzucać wraz z normalnymi odpadami komunalnymi. Zgodnie z europejską dyrektywą 2012/19/UE w sprawie zużytego sprzętu elektrycznego i elektronicznego (WEEE – Waste Electrical and Electronic Equipment) urządzenie po zakończeniu eksploatacji należy przekazać do

autoryzowanego punktu zbiórki zużytego sprzętu elektrycznego i elektronicznego. Prawidłowa utylizacja i recykling materiałów przyczyniają się do ochrony środowiska i zdrowia ludzkiego. Więcej informacji na temat zwrotu i utylizacji można uzyskać w lokalnym urzędzie ds. odpadów lub u sprzedawcy, od którego zakupiono produkt.

161. OBSŁUGA KLIENTA

W przypadku pytań dotyczących gwarancji, napraw lub części zamiennych prosimy o kontakt:
FUXTEC GmbH
Kappstraße 69
71083 Herrenberg
Niemcy
Telefon: 070329560888
E-mail info@fuxtec.de
Uwaga: Prosimy nie wysyłać zwrotów ani napraw na ten adres. W przypadku zwrotów w ramach gwarancji prosimy o kontakt z naszym działem obsługi klienta.

162. PRAWA AUTORSKIE

© 2025 By FUXTEC GmbH
Wszelkie prawa zastrzeżone. Treść niniejszej instrukcji jest chroniona prawem autorskim. Jej wykorzystanie jest dozwolone w ramach obsługi urządzenia. Wykorzystanie lub powielanie wykraczające poza ten zakres bez pisemnej zgody FUXTEC GmbH jest zabronione. FUXTEC GmbH zastrzega sobie prawo do wprowadzania zmian w niniejszej instrukcji obsługi bez uprzedniego powiadomienia.

SLOVENSKÁ VERZIA

163. ÚVOD A BEZPEČNOSŤ

Všeobecné pokyny

Pred prvým použitím produktu si pozorne prečítajte tento originálny návod na použitie a dodržiavajte všetky pokyny. Dokument uchovajte na bezpečnom mieste pre neskoršie použitie alebo pre ďalších vlastníkov. Oboznámte sa s funkciami a správnym používaním produktu. Dodržiavajte všetky bezpečnostné pokyny uvedené v servisnej príručke. Vždy konajte zodpovedne a ohľaduplne voči tretím osobám. Prevádzkovateľ nesie zodpovednosť za nehody alebo ohrozenie tretích osôb.

Použitie v súlade s určením

Produkt sa smie používať iba v súlade s jeho určeným účelom. Akékoľvek iné použitie sa považuje za použitie v rozpore s určeným účelom. Za škody alebo zranenia akéhokoľvek druhu, ktoré z toho vyplývajú, zodpovedá výlučne používateľ alebo prevádzkovateľ; výrobca za to nenesie žiadnu zodpovednosť. Upozorňujeme, že produkt nie je určený na komerčné, remeselné alebo priemyselné

použitie. Záruka alebo zodpovednosť sa vylučuje, ak sa produkt používa v takýchto oblastiach použitia alebo pri podobných činnostiach.
Neumožnite žiadnej osobe, ktorá si neprečítala a neporozumela tomuto návodu v celom rozsahu, montovať, uvádzať do prevádzky, nastavovať alebo obsluhovať tento produkt. Tento produkt je určený výlučne pre dobre izolované priestory alebo pre dočasné použitie.

Bezpečnostné pokyny

Prečítajte si všetky bezpečnostné pokyny, pokyny na obsluhu, obrázky a technické údaje priložené k produktu. Nedodržanie týchto pokynov môže viesť k vážnym zraneniam alebo škodám. Obsluhujúca osoba je povinná používať produkt v súlade s určením, dávať pozor na okolie a venovať osobitnú pozornosť ostatným osobám, najmä deťom. Vždy dodržiavajte stanovené bezpečnostné pokyny.

164. VŠEOBECNÉ BEZPEČNOSTNÉ POKYNY

Pokyny na používanie tejto príručky

Grafické znázornenia
Všetky dôležité súčasti zariadenia sú v tejto príručke znázornené a vysvetlené. Pokyny na obsluhu a manipuláciu sú doplnené príslušnými obrázkami.

Upozornenie:
Pre vašu vlastnú bezpečnosť si pred použitím prečítajte a pochopte tieto pokyny.
Tieto pokyny si uchovajte pre neskoršie použitie.

Všeobecné bezpečnostné pokyny pre elektrické náradie

a) Pri prevádzke elektrického náradia vonku používajte výlučne predlžovacie káble, ktoré sú vhodné na vonkajšie použitie. Použitie kábla vhodného na vonkajšie použitie znižuje riziko úrazu elektrickým prúdom.
b) Ak je prevádzka elektrického náradia vo vlhkom prostredí nevyhnutná, používajte napájanie chránené prúdovým chráničom (RCD). Použitie prúdového chrániča znižuje riziko úrazu elektrickým prúdom.

Osobná bezpečnosť

- Pri práci s elektrickým náradím buďte pozorní, venujte pozornosť tomu, čo robíte, a používajte zdravý rozum. Nepoužívajte elektrické náradie, ak ste unavení alebo pod vplyvom drog, alkoholu alebo liekov. Chvíľka nepozornosti pri práci s elektrickým náradím môže viesť k vážnym zraneniam.
- Používajte osobné ochranné prostriedky. Vždy noste vhodné ochranné okuliare. Používanie ochranných prostriedkov, ako sú protiprachová maska, protiskluzová bezpečnostná obuv, ochranná prilba alebo chrániče sluchu, v závislosti od podmienok použitia, znižuje riziko poranenia.
- Zabráňte náhodnému zapnutiu. Pred pripojením zariadenia k napájaniu alebo batérii, pred jeho zdvihnutím alebo prenášaním sa uistite, že je vypínač v polohe VYPNUTÉ. Prenášanie

elektrického náradia s prstom na vypínači alebo zapnutie zariadenia s aktivovaným vypínačom môže viesť k nehodám.
- Pred zapnutím elektrického náradia odstráňte nastavovacie nástroje alebo kľúče. Nástroj alebo kľúč pripevnený k rotujúcej časti elektrického náradia môže spôsobiť zranenia.
- Vyhnite sa neprirodzeným polohám tela. Vždy sa postarajte o bezpečný postoj a dobrú rovnováhu. Týmto spôsobom budete mať v neočakávaných situáciách lepšiu kontrolu nad elektrickým náradím.
- Noste vhodné oblečenie. Nenoste voľné oblečenie ani šperky. Udržujte vlasy, oblečenie a šperky ďalej od pohyblivých častí. Voľné oblečenie, šperky alebo dlhé vlasy sa môžu zachytiť o pohyblivé časti.
- Ak sú k dispozícii zariadenia na pripojenie odsávačov prachu alebo zberačov prachu, uistite sa, že sú pripojené a správne používané. Použitie takýchto zariadení môže znížiť nebezpečenstvo spôsobené prachom.
- Nenechajte sa oklamať častým používaním náradia a nezanedbávajte bezpečnostné zásady. Neopatrné konanie môže v zlomku sekundy viesť k vážnym zraneniam.

Používanie a údržba elektrického náradia

- Elektrické náradie nepreťažujte. Používajte elektrické náradie vhodné pre danú aplikáciu. Správne elektrické náradie funguje lepšie a bezpečnejšie, ak sa používa v súlade s určením.
- Nepoužívajte elektrické náradie, ak sa nedá zapnúť alebo vypnúť vypínačom. Elektrické náradie, ktoré sa nedá ovládať vypínačom, je nebezpečné a musí sa opraviť.
- Pred vykonaním nastavení, výmenou príslušenstva alebo uskladnením elektrického náradia odpojte sieťovú zástrčku zo zdroja napájania a/alebo vyberte akumulátor, ak je odnímateľný. Tieto preventívne bezpečnostné opatrenia znižujú riziko neúmyselného zapnutia.
- Elektrické náradie uchovávajte mimo dosahu detí a nedovoľte, aby s ním pracovali osoby, ktoré nie sú oboznámené s týmto náradím alebo s týmito pokynmi. Elektrické náradie je v rukách neškolených používateľov nebezpečné.
- Elektrické náradie a príslušenstvo starostlivo udržiavajte. Skontrolujte, či sú pohyblivé časti správne vyrovnané alebo či nie sú zaseknuté, či nie sú poškodené alebo či neexistujú iné stavy, ktoré by mohli ovplyvniť prevádzku elektrického náradia. Poškodené elektrické náradie nechajte pred použitím opraviť. Mnoho nehôd je spôsobených zle udržiavaným elektrickým náradím.
- Udržujte rezné nástroje ostré a čisté. Správne udržiavané rezné nástroje s ostrými reznými hranami sa menej zasekávajú a ľahšie sa ovládajú.
- Elektrické náradie, príslušenstvo, nástroje atď. používajte v súlade s týmito pokynmi a s ohľadom na pracovné podmienky a vykonávanú činnosť. Použitie elektrického náradia na iné ako určené účely môže viesť k nebezpečným situáciám.
- Udržujte rukoväte a úchopové plochy suché, čisté a bez oleja a mastnoty. Kĺzavé rukoväte a úchopové plochy neumožňujú bezpečnú manipuláciu a kontrolu elektrického náradia v neočakávaných situáciách.

Používanie a údržba akumulátorového náradia

- Batérie nabíjajte výlučne nabíjačkou určenou výrobcom. Nabíjačka, ktorá je vhodná pre určitý

typ batérie, môže pri použití s inou batériou spôsobiť nebezpečenstvo požiaru.

- Elektrické náradie používajte iba s batériami určenými na tento účel. Použitie iných batérií môže viesť k poraneniu alebo požiaru.
- Keď batériu nepoužívate, uchovávajte ju mimo dosahu kovových predmetov, ako sú kancelárske spinky, mince, kľúče, klince, skrutky alebo iné malé kovové časti, ktoré môžu spôsobiť spojenie medzi kontaktmi. Skratovanie kontaktov batérie môže spôsobiť popáleniny alebo požiar.
- Za nesprávnych podmienok môže z batérie vytekať tekutina. Vyhnite sa kontaktu s ňou. V prípade náhodného kontaktu s vodou opláchnite. Ak sa tekutina dostane do očí, vyhľadajte lekársku pomoc. Tekutina vytekajúca z batérie môže spôsobiť podráždenie alebo popáleniny.
- Nepoužívajte batériu ani náradie, ktoré bolo poškodené alebo upravené. Poškodené alebo upravené batérie môžu vykazovať nepredvídateľné správanie a môžu spôsobiť požiar, výbuch alebo zranenie.
- Nevystavujte batériu ani náradie ohňu ani nadmernému teplu. Vystavenie ohňu alebo teplotám nad 130 °C môže spôsobiť explóziu.
- Dodržiavajte všetky pokyny na nabíjanie a nenabíjajte batériu ani náradie mimo teplotného rozsahu uvedeného v tomto návode. Nesprávne nabíjanie alebo nabíjanie mimo uvedeného teplotného rozsahu môže poškodiť batériu a zvýšiť riziko požiaru.

Servis

- Nechajte svoje elektrické náradie servisovať alebo opravovať výlučne kvalifikovaným odborným personálom a len s použitím identických náhradných dielov. Tým sa zabezpečí zachovanie bezpečnosti elektrického náradia.
- Nikdy neopravujte ani neudržiavajte poškodené batérie sami. Servisné práce na batériách smie vykonávať iba výrobca alebo autorizovaní servisní partneri.

Bezpečnostné pokyny pre kosačky na trávu

- Stroj nepoužívajte za zlých poveternostných podmienok, najmä ak hrozí nebezpečenstvo úderu blesku.
- Pred použitím stroja dôkladne skontrolujte pracovný priestor, či sa v ňom nenachádzajú divoké zvieratá. Divoké zvieratá môžu byť počas prevádzky stroja zranené.
- Dôkladne skontrolujte pracovný priestor a odstráňte všetky predmety, ako sú palice, drôty, kosti a iné cudzie predmety, ktoré by mohli byť strojom odhodené.
- Pred použitím vždy vizuálne skontrolujte, či rezacie zariadenie a ochranné zariadenia nie sú poškodené. Poškodené časti zvyšujú riziko poranenia.
- Pred použitím skontrolujte, či nie sú napájací kábel a predlžovací kábel poškodené alebo opotrebované. Stroj nepoužívajte, ak je kábel poškodený alebo opotrebovaný. Pred odpojením od napájania stroj vypnite a vytiahnite zástrčku. Poškodený alebo nevhodný predlžovací kábel môže spôsobiť úraz elektrickým prúdom, požiar alebo vážne zranenia.
- Pravidelne kontrolujte, či nie je koš na trávu opotrebovaný alebo poškodený. Opotrebovaný alebo poškodený koš na trávu môže zvýšiť riziko odletujúcich predmetov.
- Uistite sa, že všetky ochranné zariadenia sú správne namontované a fungujú správne. Voľné, poškodené alebo nesprávne fungujúce ochranné zariadenia môžu spôsobiť zranenia.

- Udržujte prívody chladiaceho vzduchu bez nečistôt. Zablokované prívody vzduchu a usadeniny môžu spôsobiť prehriatie alebo požiar.
- Vždy noste vhodnú ochranu očí a sluchu. Vhodné ochranné vybavenie znižuje riziko poranenia.
- Počas prevádzky vždy noste protiskluzovú obuv. Nepracujte naboso ani v otvorených sandáloch. Tým sa zníži riziko poranenia nôh pri kontakte s rezacím zariadením.
- Vždy noste vhodné oblečenie, napríklad dlhé nohavice, ktoré chránia nohy obsluhy. Kontakt s rezacím zariadením môže viesť k vážnym zraneniam.
- Počas prevádzky držte nezúčastnené osoby ďalej od stroja. Odletujúce predmety môžu spôsobiť vážne zranenia.
- Nepracujte nad výškou bokov. Pomôže to zabrániť kontaktu s rezacím zariadením a umožní lepšiu kontrolu stroja v neočakávaných situáciách.
- Pri práci na mokrej tráve buďte obzvlášť opatrní. Chodte pomaly, aby ste sa vyhli riziku pošmyknutia a pádu, ktoré môžu viesť k zraneniam.
- Nepoužívajte stroj na príliš strmých svahoch. Tým sa zníži riziko straty kontroly, pošmyknutia a pádu, ktoré môžu viesť k zraneniam.
- Na svahoch vždy pracujte priečne k svahu, nikdy nahor alebo nadol, a buďte obzvlášť opatrní pri zmene smeru. Tým sa zníži riziko straty kontroly, pošmyknutia a pádu, ktoré môžu viesť k zraneniam.
- Držte napájací kábel a predlžovací kábel ďalej od oblasti kosenia. Káble môžu byť skryté vo vysokej tráve alebo kríkoch a môžu sa náhodne pretrhnúť.
- Držte časti tela ďalej od rotujúceho rezného nástroja. Stroj sa dotýkajte až po úplnom odpojení od napájania. Kontakt s rotujúcim rezacím nástrojom môže viesť k vážnym zraneniam.
- Stroj prenášajte len vo vypnutom stave a ďalej od tela. Neúmyselný kontakt s rotujúcim rezacím zariadením môže viesť k zraneniam.
- Používajte výlučne rezacie nite, rezacie hlavy alebo nože určené výrobcom. Náhradné rezacie nite nenahrádzajte kovovými drôtmi alebo čepeľami. Nesprávne náhradné diely môžu viesť k strate kontroly, poškodeniu a zraneniam.

Bezpečnostné pokyny pre nabíjačky akumulátorov

Upozornenie:
Prečítajte si všetky bezpečnostné pokyny a inštrukcie. Nedodržanie bezpečnostných pokynov a inštrukcií môže viesť k úrazu elektrickým prúdom, požiaru a/alebo vážnym zraneniam.
Všetky bezpečnostné pokyny a návody si uchovajte na neskoršie použitie.
Táto nabíjačka nie je určená na používanie deťmi ani osobami s obmedzenými fyzickými, zmyslovými alebo mentálnymi schopnosťami alebo nedostatočnými skúsenosťami a znalosťami.
Ak je napájací kábel poškodený, musí ho vymeniť výrobca, jeho servisný servis alebo podobne kvalifikovaná osoba, aby sa predišlo nebezpečenstvu.

- Chráňte nabíjačku pred dažďom a vlhkosťou. Vniknutie vody do nabíjačky zvyšuje riziko úrazu elektrickým prúdom.
- Udržujte nabíjačku v čistote. Nečistoty môžu viesť k nebezpečenstvu úrazu elektrickým

prúdom.

- Pred každým použitím skontrolujte nabíjačku, kábel a zástrčku. Ak zistíte poškodenie, nabíjačku nepoužívajte.
- Nikdy neotvárajte nabíjačku sami. Opravy smie vykonávať iba kvalifikovaný odborný personál a iba s použitím originálnych náhradných dielov.
- Poškodené nabíjačky, káble alebo zástrčky zvyšujú riziko úrazu elektrickým prúdom.
- Na nabíjačku nekladte žiadne predmety a neumiestňujte ju na mäkké povrchy. Hrozí nebezpečenstvo požiaru.
- Vždy sa uistite, že sieťové napätie zodpovedá napätiu uvedenému na typovom štítku nabíjačky.
- Nikdy nepoužívajte nabíjačku, ak boli káble, konektory alebo kryt poškodené vonkajšími vplyvmi. V takom prípade odneste nabíjačku do najbližšieho servisného strediska.
- Nesnažte sa otvoriť nabíjačku.

Bezpečnostné pokyny pre akumulátory

- Batérie nabíjajte výlučne nabíjačkou určenou výrobcom. Nabíjačka, ktorá je vhodná pre určitý typ batérie, môže pri použití s inou batériou spôsobiť nebezpečenstvo požiaru.
- Elektrické náradie používajte iba s batériami, ktoré sú na to určené. Použitie iných batérií môže spôsobiť zranenia alebo požiar.
- Keď batériu nepoužívate, uchovávajte ju mimo dosahu kovových predmetov, ako sú kancelárske spinky, mince, kľúče, klince, skrutky alebo iné malé kovové časti, ktoré môžu spôsobiť spojenie medzi kontaktmi. Skratovanie kontaktov batérie môže spôsobiť popáleniny alebo požiar.
- Za nesprávnych podmienok môže z batérie vytekať tekutina. Vyhnite sa kontaktu s ňou. V prípade náhodného kontaktu s vodou opláchnite. Ak sa tekutina dostane do očí, vyhľadajte lekársku pomoc. Tekutina vytekajúca z batérie môže spôsobiť podráždenie alebo popáleniny.
- Nechajte svoje elektrické náradie opravovať alebo udržiavať výlučne kvalifikovaným odborným personálom a iba s použitím identických náhradných dielov. Tým sa zabezpečí zachovanie bezpečnosti elektrického náradia.

Upozornenie:
Pri používaní akumulátorových náradí je potrebné dodržiavať základné bezpečnostné opatrenia, aby sa predišlo nebezpečenstvu požiaru, úniku elektrolytu a zraneniam. Medzi tieto opatrenia patria okrem iného nasledujúce bezpečnostné opatrenia:

- Uistite sa, že použitá batéria je vhodná pre dané náradie.
- Pred vložením do nabíjačky sa uistite, že vonkajšia strana akumulátora je čistá a suchá.
- Batériu nabíjajte výlučne nabíjačkou odporúčanou výrobcom. Použitie nevhodnej nabíjačky môže viesť k úrazu elektrickým prúdom, prehriatiu alebo úniku korozívnej kvapaliny z batérie.
- Ak dôjde k úniku elektrolytu, zabráňte kontaktu s pokožkou. V prípade úniku opláchnite postihnuté miesto vodou. V prípade kontaktu s očami alebo sliznicami okamžite vyhľadajte lekársku pomoc.
- Pred vložením batérie sa uistite, že je zariadenie vypnuté. Vloženie batérie do zapnutého

zariadenia môže viesť k nehodám.

- Používajte zariadenie iba s typom batérie uvedeným v tomto návode. Použitie iného typu batérie môže spôsobiť vážne zranenia a nebezpečenstvo požiaru.
- Keď batériu nepoužívate, uchovávajte ju mimo dosahu kovových predmetov, ako sú kancelárske spinky, mince, kľúče alebo iné malé kovové časti, ktoré môžu spôsobiť skrat.
- Batérie likvidujte správnym spôsobom. Dbajte na správnu likvidáciu:
    - Nevhadzujte do ohňa
    - Nevhadzujte do vody
    - Nevyhadzujte do riek alebo vodných tokov
    - Likvidujte v určených zberných nádobách

165. SYMBOLY NA PRODUKTE

V tejto príručke, ako aj na samotnom produkte, sa používajú symboly na upozornenie na možné nebezpečenstvá. Tieto bezpečnostné symboly a ich vysvetlenia je potrebné úplne pochopiť. Upozornenie: Varovné upozornenia samy o sebe neodstraňujú nebezpečenstvá a nenahrádzajú potrebné bezpečnostné opatrenia na prevenciu nehôd.

	Pred použitím si pozorne prečítajte návod na obsluhu.
	Nebezpečenstvo poranenia od lietajúcich častí. Neprítomné osoby držte mimo nebezpečnej zóny.
	Noste ochranné okuliare.
	Používajte ochranu sluchu.
	Nevystavujte dažďu ani vlhkosti.
	Pred údržbou vyberte akumulátor.
	Staré elektrické zariadenia sa nesmú likvidovať spolu s bežným domovým odpadom. Odovzdajte ich na vhodné miesto na recykláciu. Informujte sa u miestnych úradov alebo u svojho predajcu o vhodných možnostiach likvidácie.
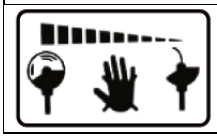	Počas prevádzky sa nedotýkajte žacieho hlava.

	**Upozornenie:** Pred použitím zariadenia si pozorne prečítajte návod na použitie a bezpečnostné pokyny. Tento návod si uschovajte.
	Hlučnosť neprekračuje 96 dB.
	Táto lítium-iónová batéria je recyklovateľná. Dodržiavajte platné predpisy o recyklácii.
	Batériu nesmie používateľ opravovať ani udržiavať. Servisné práce smie vykonávať iba kvalifikovaný odborný personál.
	Nebezpečenstvo požiaru. Batériu a nabíjačku chráňte pred teplom, iskrami a otvoreným ohňom.
	Nesmú prísť do styku s vodou. Nečistite ich vodou ani nehaste vodou. Voda môže spôsobiť nebezpečenstvo požiaru, výbuchu alebo skratu.
	Dodržujte povolený teplotný rozsah. Batériu ani nabíjačku nevystavujte teplotám nad 40 °C.
	Toto zariadenie smie byť používané iba v interiéri.
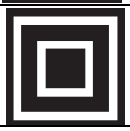	Zariadenie triedy ochrany II s dvojitou izoláciou. Pripojenie ochranného vodiča nie je potrebné.
	Zariadenie je chránené poistkou typu T5A (necitlivá).
	Označenie CE Produkt spĺňa požiadavky a predpisy Európskeho spoločenstva.

166. POPIS PRODUKTU

Skontrolujte, či je výrobok kompletný podľa popisu dodávky. V prípade poškodených dielov kontaktujte náš zákaznícky servis FUXTEC.

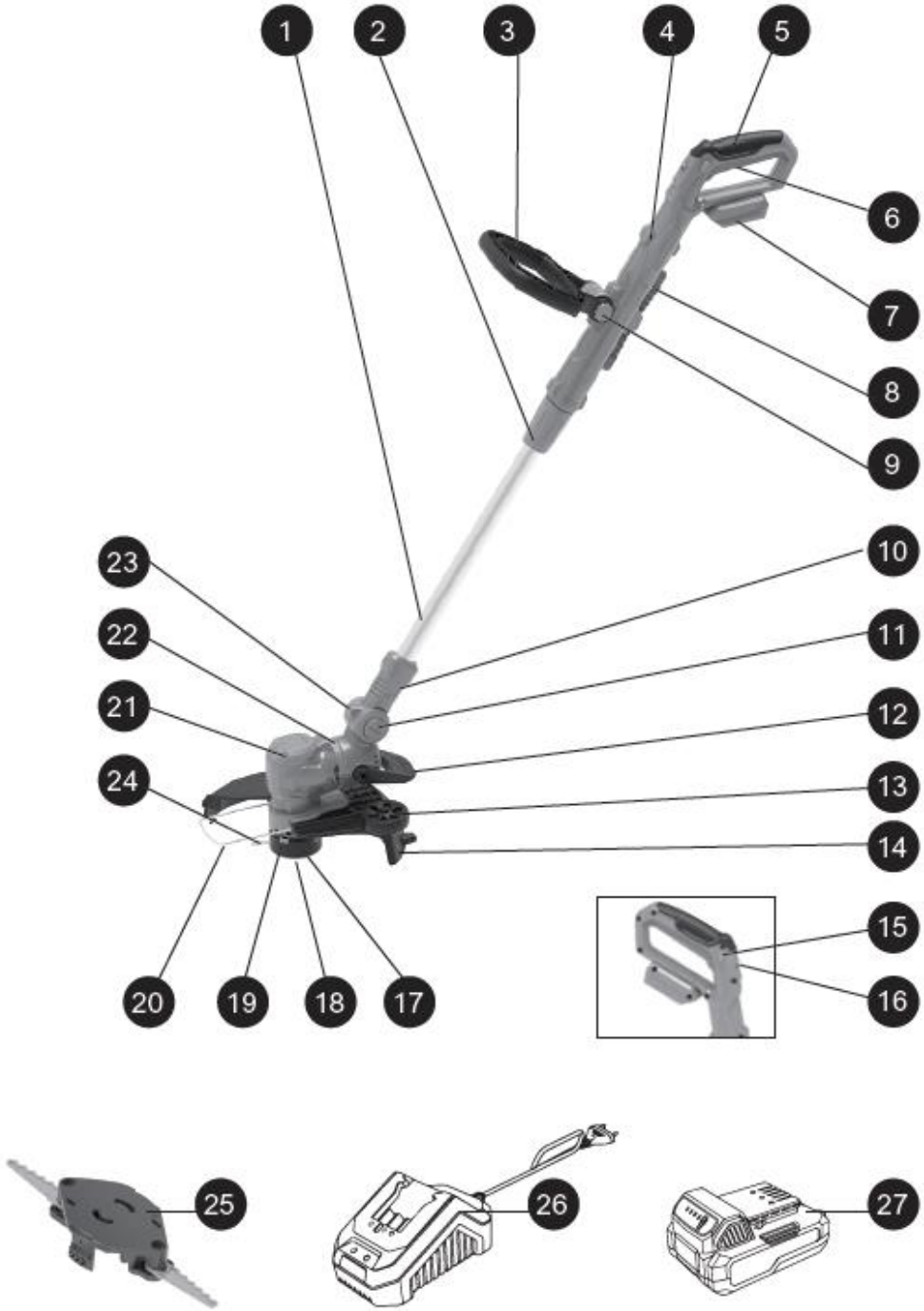

1. Hliníková rúrka
2. Zaisťovacia objímka pre tyč
3. Dodatočná rukoväť
4. Ľavá a pravá horná rukoväť
5. Gumová rukoväť na hlavnej rukoväti
6. Spúšť
7. Základňa akumulátora
8. Nôž
9. Tlačidlo
10. Otočné puzdro
11. Tlačidlo nastavenia uhla
12. Pedál
13. Obrábacie koleso
14. Ochranný kryt
15. Zámka zapnutia
16. Regulátor otáčok
17. Ventilátor
18. Kryt cievky
19. Tlačidlo na uvoľnenie vlákna
20. Ochranný rám
21. Kryt zariadenia
22. Upevňovací krúžok
23. Otočné puzdro
24. Rezací vlákno
25. Držiak noža
26. Nabíjačka
27. Akumulátor

167. MONTÁŽ

Montáž zariadenia

Poznámka:
Vyberte zariadenie a všetko príslušenstvo z obalu. Obalový materiál uchovávajte mimo dosahu detí a iných osôb.

- Vyberte zariadenie z obalového kartónu.
- Uvoľnite závitovú objímku, vytiahnite hliníkovú rúrku von a nastavte požadovanú dĺžku. Potom opäť utiahnite závitovú objímku (obr. 1).

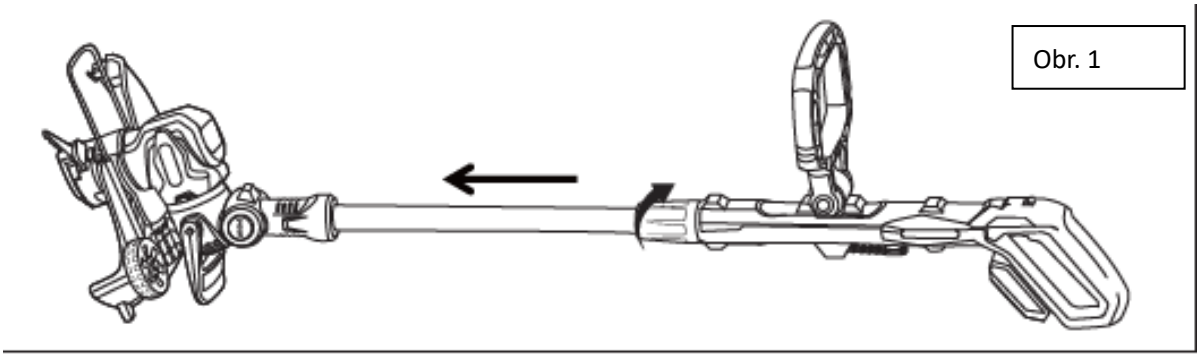

- Vložte ochranný kryt do hlavy na kosenie trávy v smere šípky (pozri ľavý horný roh, obrázok 2). Akonáhle sa háčik ochranného krytu úplne zasunie do drážky, zariadenie je namontované (obrázok 3).
  V tomto stave je možné nastaviť polohu ochranného oblúka. Pred použitím úplne vytiahnite ochranný oblúk.

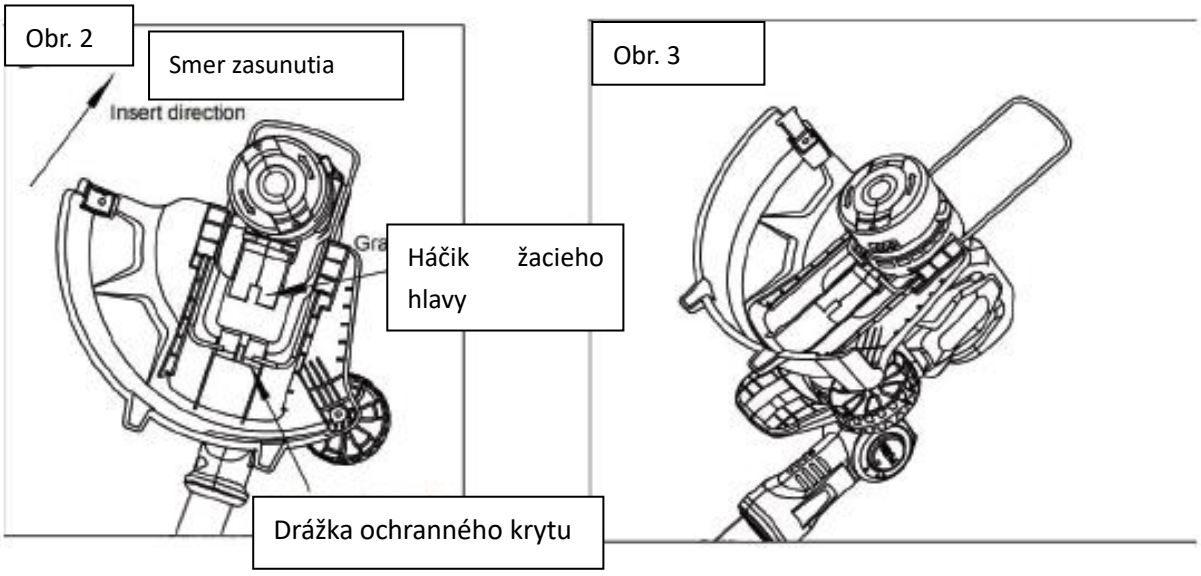

Obr. 4

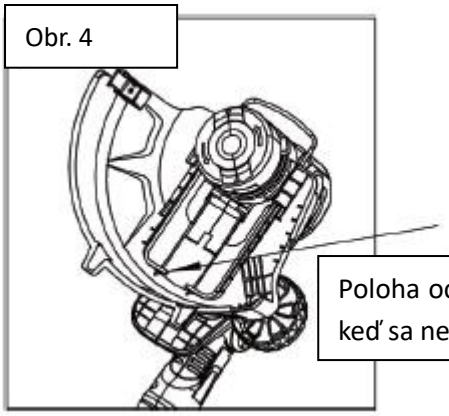

Poloha ochranného rámu pre rastliny, keď sa nepoužíva

- Po ukončení práce je možné ochranný oblúk opäť zasunúť do ochranného krytu, ako je znázornené na obrázku 4.

Obr. 5

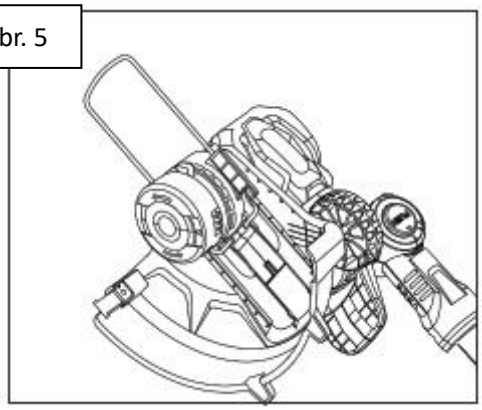

- Pripevnite krúžok na uchytenie nite na kryt (obrázok 5).

Montážne pokyny pre rezací vlákno

Upozornenie:
Držte ruky a prsty ďalej od ostrých častí, ktoré slúžia na obmedzenie dĺžky nite, ak sú k dispozícii.

Obr. 6

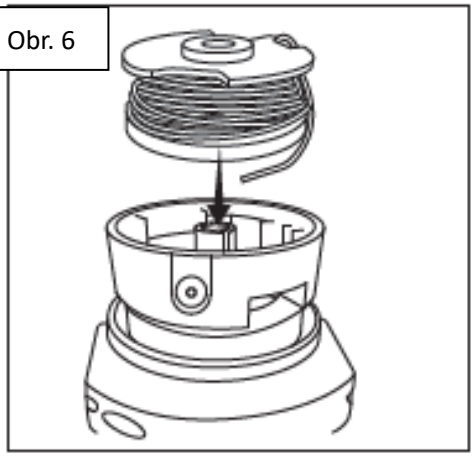

- Podľa značiek na kryte reznej hlavy vložte koniec rezného vlákna s nitmi do otvorov určených na tento účel na strane so šípkou (obrázok 6).

- Druhý koniec rezacieho vlákna preložte cez malý okrúhly otvor na boku (obrázok 7).

Obr. 7

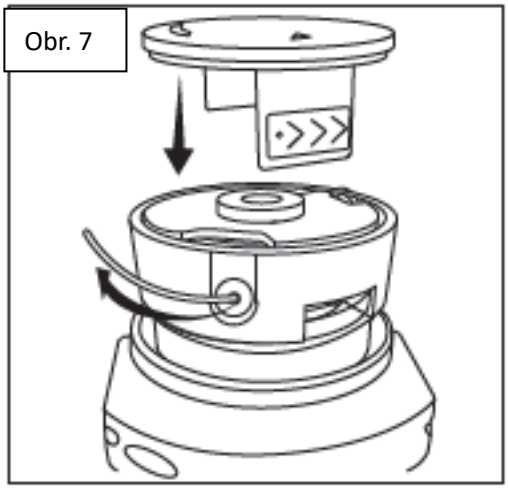

168. UVEDENIE DO PREVÁDZKY

Určené použitie

Tento vyžínač je určený na strihanie okrajov trávnikov a menších trávnatých plôch v súkromných záhradách. Vyžínač sa nesmie používať vo verejných záhradách, parkoch, na športoviskách, na cestách ani v poľnohospodárstve a lesníctve.
Vzhľadom na možné nebezpečenstvo úrazu sa vyžínač nesmie používať na:

- kosenie kríkov a živých plotov
- strihanie kvetov

Z bezpečnostných dôvodov nie je vyžínač vhodný pre osoby mladšie ako 16 rokov ani pre osoby, ktoré nie sú oboznámené s obsluhou zariadenia.

Proces nabíjania

Obr. 8

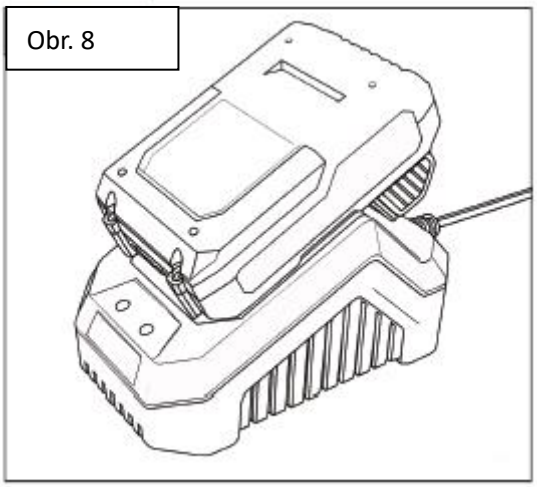

Nabíjačka batérií (obrázok 8).
Lítium-iónová batéria sa môže nabíjať kedykoľvek a ani pri čiastočnom vybití nevykazuje pamäťový efekt. Pred opätovným nabitím nie je potrebné batériu úplne vybiť. Batériu vyberte zo zariadenia, ak je to pre vás a vašu prácu vhodné. Pred dlhším alebo intenzívnym používaním môžete batériu úplne nabiť.
Vzhľadom na vlastnosti lítium-iónových batérií je úplné nabitie potrebné len vtedy, ak je batéria takmer vybitá. Koniec nabíjania je indikovaný výrazným poklesom výkonu zariadenia.
Batériu nabíjajte podľa potreby. Zariadenie používajte výlučne s batériami určenými na tento účel. Použitie iných batérií môže viesť k poraneniam alebo nebezpečenstvu požiaru.
Keď batériu nepoužívate, uchovávajte ju mimo dosahu kovových predmetov, ako sú spinky ( ), kancelárske spinky, mince, kľúče, klince, skrutky alebo iné malé kovové predmety, ktoré môžu spôsobiť spojenie medzi kontaktmi. Skratovanie kontaktov batérie môže spôsobiť popáleniny alebo

požiar.
Za nesprávnych podmienok môže z batérie vytekať tekutina. Vyhnite sa kontaktu s ňou. V prípade náhodného kontaktu s vodou ju opláchnite. Ak sa tekutina dostane do očí, vyhľadajte lekársku pomoc. Tekutina vytekajúca z batérie môže spôsobiť podráždenie alebo popáleniny.

Nabíjanie batérie

Lítium-iónová batéria sa dodáva čiastočne nabitá. Pred prvým použitím batériu úplne nabite. Úplne nabitá 4 Ah batéria potrebuje pri okolitej teplote medzi 0 °C a 40 °C približne 2 hodiny nabíjania.

- Pripojte nabíjačku k zdroju napájania. Zelená kontrolka na nabíjačke sa rozsvieti a signalizuje, že nabíjačka je napájaná.
- Batériu zasuňte úplne do nabíjačky. Červená kontrolka na nabíjačke sa rozsvieti a signalizuje, že nabíjanie prebieha.
- Po dokončení nabíjania červená kontrolka zhasne a rozsvieti sa zelená kontrolka.

Poznámka:
Batéria sa môže počas nabíjania zahrievať. Je to normálne. Ak je batéria po dlhšom používaní v zariadení horúca, nechajte ju pred nabíjaním vychladnúť na izbovú teplotu. Tým sa predĺži životnosť batérie.

Upozornenie:
Pred montážnymi prácami, nastaveniami alebo výmenou príslušenstva vždy odpojte batériu od zariadenia.
Odstránenie batérie (obrázok 9):

- Stlačte tlačidlo na odistenie batérie na prednej strane batérie.
  Vytiahnite batériu zo zariadenia.

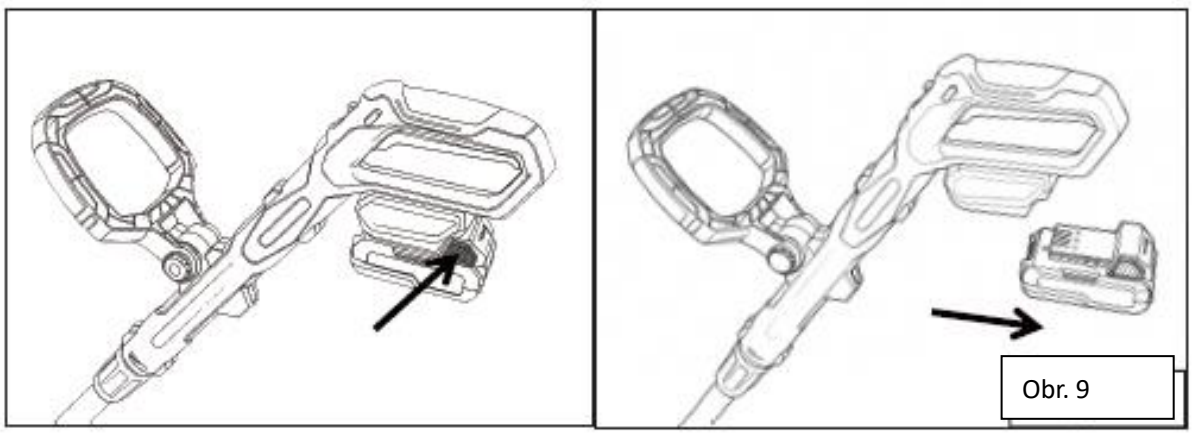

Obr. 9

Upozornenie:
Pred vykonaním akýchkoľvek nastavení na zariadení vždy vyberte batériu. Pred uvedením batériového zariadenia do prevádzky si pozorne prečítajte nasledujúce pokyny.
Nabite batériu pomocou nabíjačky.

Zobrazenie stavu batérie

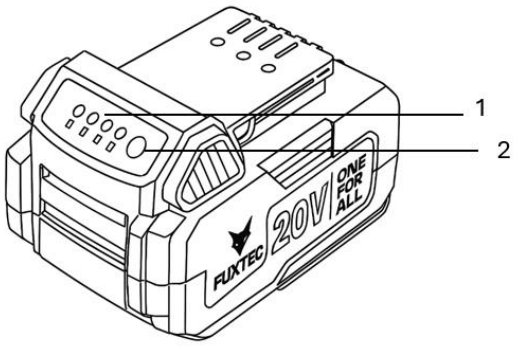

1. Kontrolka
2. Tlačidlo CHECK

Stlačte tlačidlo CHECK na batérii, aby sa zobrazil aktuálny stav nabitia.
Kontrolky svietia niekoľko sekúnd a zobrazujú zostávajúci stav nabitia batérie.

Indikátor			Stav nabitia batérie
Svieti	Vypnuté	Bliká	
■ ■ ■ ■			75 % – 100 %
■ ■ ■ □			50 % – 75 %
■ ■ □ □			25 % – 50 %
■ □ □ □			0 % – 25% Nabíjanie batérie
◪ ◪ ◪ ◪			Batéria je pravdepodobne poškodená

Poznámka:
Stav nabitia zobrazený na kontrolnom displeji sa môže mierne líšiť od skutočnej hodnoty v závislosti od podmienok použitia a okolitej teploty.

Zapnutie a vypnutie

- Vložte akumulátor do priečinka na akumulátor.

- Ľavou rukou držte doplnkovú rukoväť a pravou rukou hlavnú rukoväť vyžínača (obrázok 10).

Obr. 10

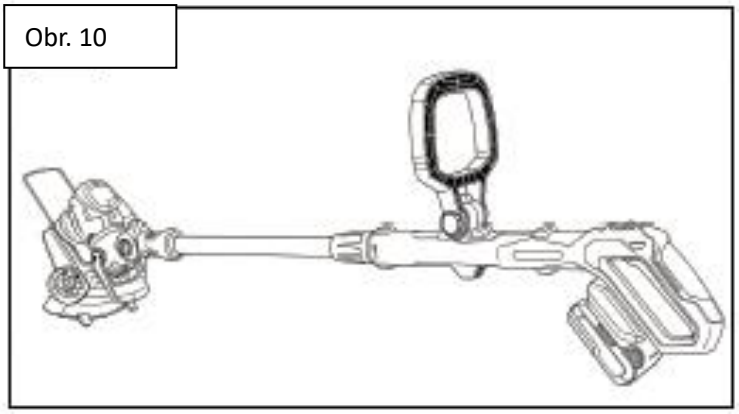

- Najskôr stlačte poistku zapnutia (označenú šípkou 2 na obrázku 11) a potom stlačte a podržte spúšť (označenú šípkou 1 na obrázku 11), aby ste zariadenie spustili.
- Pomocou tlačidiel „H“ (vysoká rýchlosť) a „L“ (nízka rýchlosť) na rukoväti (označené šípkou 3 na obrázku 11) je možné nastaviť otáčky.

Obr. 11

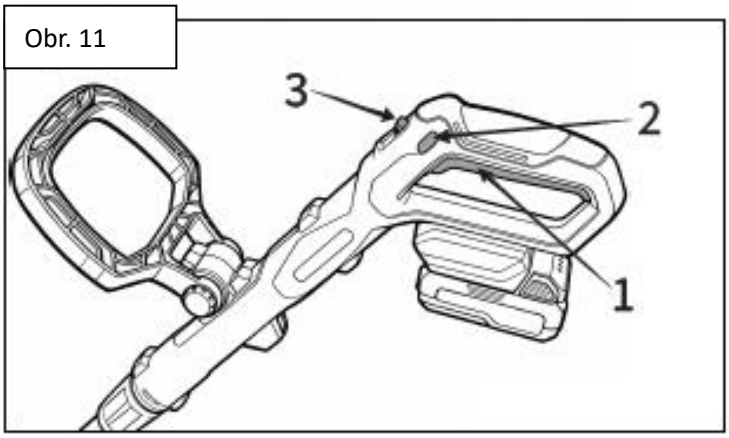

- Na vypnutie krovinorezu uvoľnite spúšť.

Poznámka:
Po použití vyberte batériu zo zariadenia.

Nastavenie uhla rezu

Stlačte pedál, aby sa odomkla hlava na kosenie trávy (obrázok 1). Pomocou nohy alebo oporou o zem je možné hlavu na kosenie trávy otočiť o 90°.

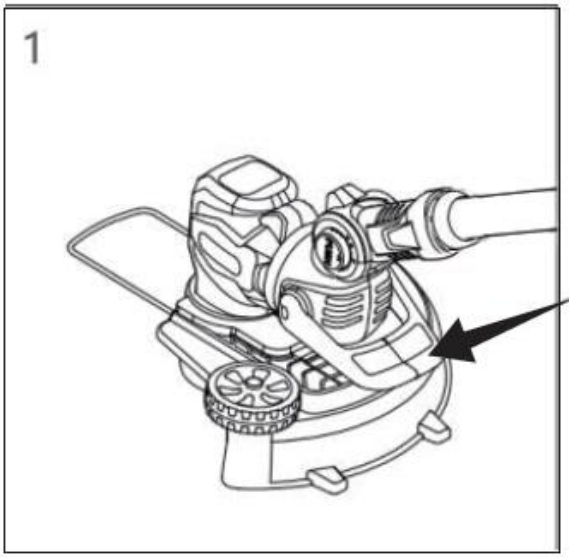

Zariadenie sa pri tom automaticky zablokuje a dosiahne polohu znázornenú na obrázku 2. V tejto polohe je možné strihať okraje trávnika; kolesá na ochrannom kryte slúžia ako opora.

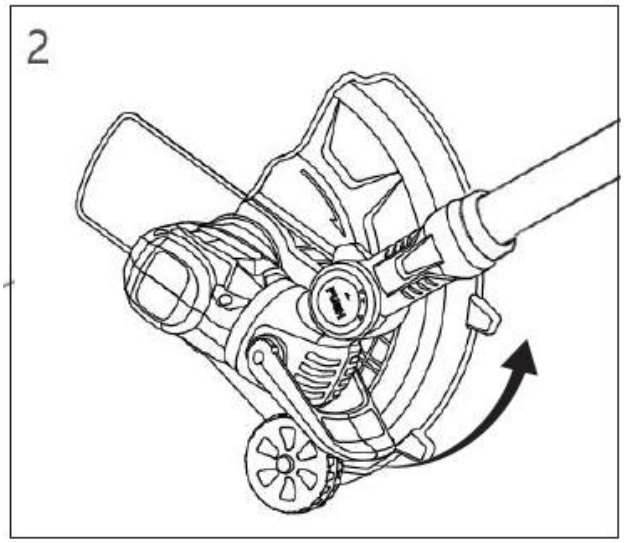

Ak chcete zariadenie vrátiť do východiskovej polohy, opäť stlačte pedál, aby sa odomkol žací mechanizmus. Pomocou nohy a podlahy otočte žací mechanizmus späť, až kým nebude opäť otočený o 90°. Zariadenie sa automaticky zablokuje a vráti sa do pôvodnej polohy (obrázok 3).

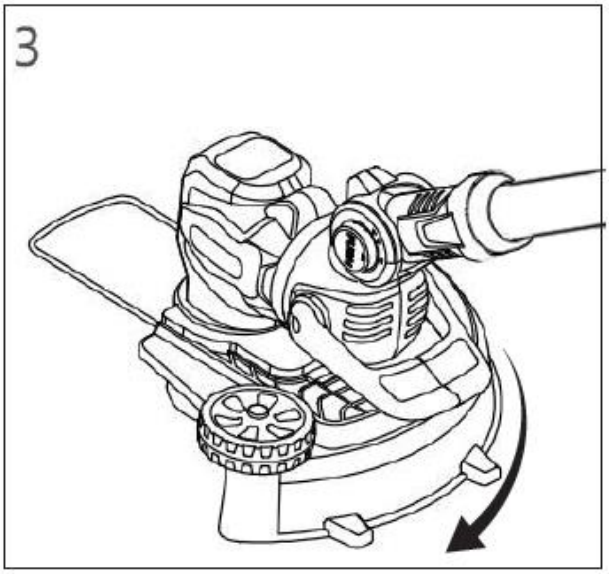

Nastavenie doplnkovej rukoväti

Stlačte tlačidlo dovnútra, aby ste nastavili uhol doplnkovej rukoväti. Po nastavení požadovaného uhla tlačidlo uvoľnite a počkajte, kým sa úplne nevysunie. Uhol doplnkovej rukoväti je potom bezpečne zaistený.
Dodatočná rukoväť sa dá nastaviť do celkom 10 aretovaných polôh.

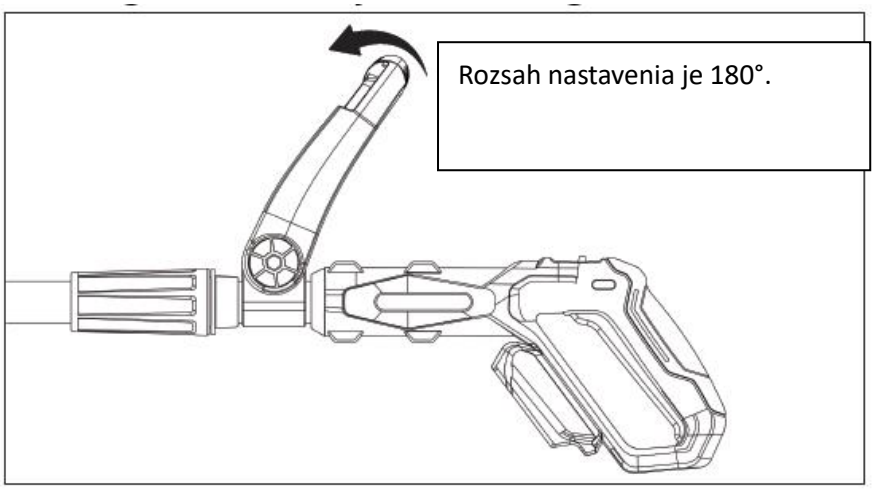

169. ČISTENIE A ÚDRŽBA

Upozornenie:
Pred akoukoľvek prácou na zariadení vždy vyberte akumulátor.

Poznámka:
Aby ste zaistili dlhú životnosť a spoľahlivú prevádzku, pravidelne vykonávajte nasledujúce údržbové práce.
Zariadenie pravidelne kontrolujte, či nevykazuje zjavné nedostatky, ako sú uvoľnené upevnenia a opotrebované alebo poškodené súčiastky.
Uistite sa, že kryty a ochranné zariadenia sú nepoškodené a správne namontované. Pred ďalším používaním vykonajte potrebné údržbové alebo opravné práce.
Ak by napriek starostlivej výrobe a kontrole došlo k poruche vyžínača, opravy smie vykonávať výlučne autorizovaný servis.

Výmena cievky s niťou

- Stlačte tlačidlá na oboch stranách krytu cievky.

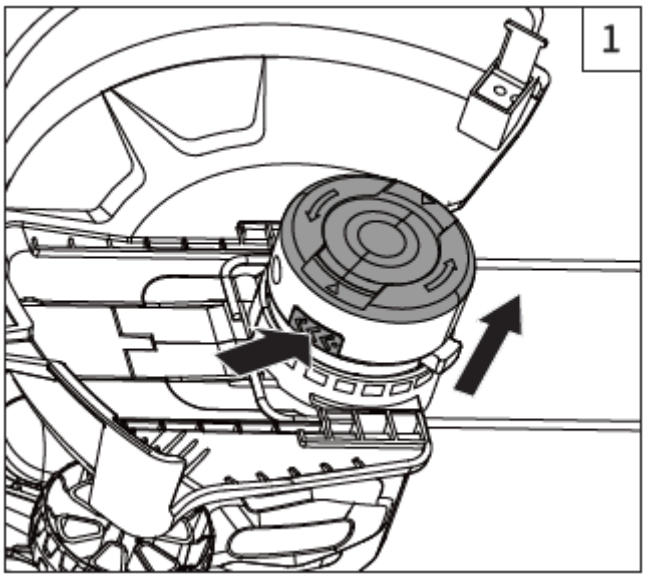

- Odstráňte kryt cievky a vyberte prázdnu cievku.

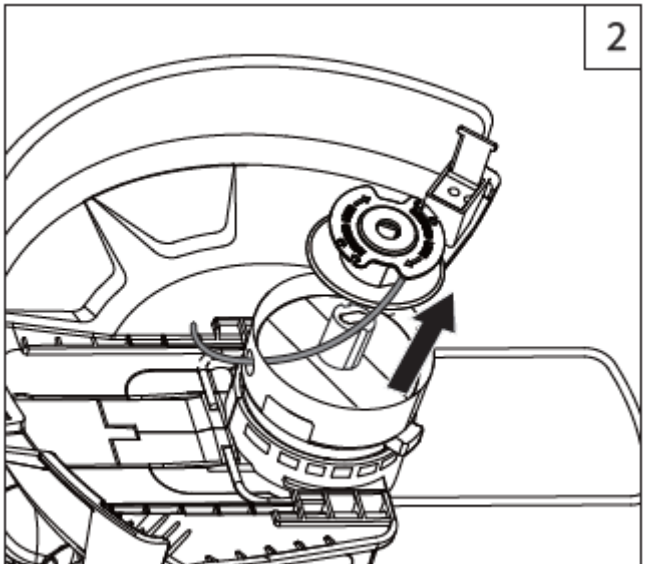

- Vložte novú cievku a uzavrite ju krytom cievky.

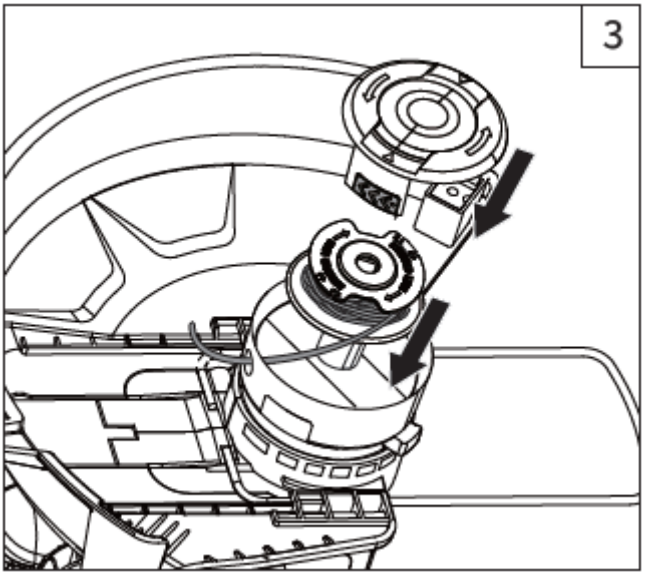

170. ÚDRŽBA

Používajte iba originálne príslušenstvo a originálne náhradné diely.
Iba pravidelne udržiavané a ošetrované zariadenie môže slúžiť ako uspokojivá pomôcka.
Nedostatočná údržba a starostlivosť môžu viesť k nepredvídateľným nehodám a zraneniam.

171. ODSTRAŇOVANIE PORÚCH

Nasledujúca tabuľka obsahuje kontroly a opatrenia, ktoré môžete vykonať, ak zariadenie nefunguje správne.
Ak uvedené opatrenia nezistia alebo neodstránia problém, obráťte sa na zákaznícky servis.
Skontrolujte, či zariadenie nie je poškodené, ak prišlo do kontaktu s tvrdým predmetom alebo ak dochádza k neobvykle silným vibráciám.

Upozornenie:
Pred vyhľadávaním porúch vypnite zariadenie a vyberte batériu.

Chybový kód	Príčina	Riešenie
E1	Nízke napätie batérie	Nabite batériu.
E2	Nadmerné napätie batérie	Použite batériu kompatibilnú s produktom.
E3	Prehriatie zariadenia	Počkajte, kým sa zariadenie ochladí, a potom ho reštartujte.
E4	Preťaženie zariadenia	Uvoľnite odsávač a reštartujte zariadenie.
E5	Aktivovaná ochrana proti nadprúdu	Uvoľnite spúšť a reštartujte zariadenie. Ak sa zariadenie naďalej nespúšťa alebo nefunguje normálne, kontaktujte zákaznícky servis.
E6	Zablokovanie zariadenia	Uvoľnite ťah a reštartujte zariadenie.
E7	Prehriatie alebo porucha batérie	Počkajte, kým sa batéria ochladí, a reštartujte zariadenie. Ak sa zariadenie naďalej nespustí, vymeňte batériu za kompatibilnú batériu.
E8	Ochrana pred neúmyselným spustením	Uvoľnite spúšť a reštartujte zariadenie.
E9	Systémová chyba	Uvoľnite spúšť a reštartujte zariadenie. Ak sa zariadenie naďalej nespúšťa alebo nefunguje normálne, kontaktujte zákaznícky servis.

172. PRÍSLUŠENSTVO A NÁHRADNÉ DIELY

Aby ste zaistili bezpečnosť a správnu funkciu zariadenia, používajte iba originálne príslušenstvo a náhradné diely. Ďalšie informácie nájdete na stránke www.FUXTEC.com.

173. VŠEOBECNÝ POPIS

Číslo výrobku: FX-E1RT20PRO
Názov výrobku: Akumulátorová kosačka na trávu FUXTEC

174. TECHNICKÉ ÚDAJE

Typ	Špecifikácia
Rezací vlákno	Ø 1,6 mm × 4 m
Prevádzková teplota	−10 °C až +50 °C
Čistá hmotnosť	2,12 kg
Typ pohonu	Akumulátor
Menovité napätie	20 V
Menovitá rýchlosť otáčania	7000 ot./min (nízka rýchlosť), 8500 ot./min (vysoká rýchlosť)

Výkon	180 W
Maximálne otáčky motora	8500 ot/min
Spúšťací mechanizmus	Šnúrový štartér
Hladina akustického výkonu LWA (meraná)	91,9 dB(A)
Hladina akustického výkonu LWA (garantovaná)	94 dB(A)
Hladina akustického tlaku LpA	78,5 dB(A)
Technológia akumulátora	Li-Ion
Typ zástrčky	Konektor EU (typ F, v súlade s VDE)
Napätie akumulátora	18 V DC (max. 20 V DC)
Počet akumulátorov	1
Kapacita akumulátora	2 Ah
Dĺžka kábla (nabíjačka)	1,5 m
Šírka rezu	28 cm (nylonová niť) / 24 cm (plastový nôž)
Rezací systém	Nit / nôž
Výmena nite/noža bez použitia náradia	Áno
Priemer plastového noža	24 cm (PA66)
Hnací hriadeľ	9 zubov
Hriadeľ	Eliptická hliníková rúrka (22 × 30 mm)
Antivibračný systém	Áno
Teleskopická funkcia	Áno
Dĺžka teleskopu (rozsah nastavenia)	0–26 cm
Nosný popruh	Áno
Vyhotovenie rukoväte	Dvojitá rukoväť
Dĺžka meča	43 × 44 mm
Dĺžka rezu	28 cm
Rozmery (D × Š × V)	129 × 28 × 37,5 cm
Stupeň ochrany (IP)	IP0
Výdrž batérie s 2 Ah batériou	20–25 minút
Vibrácie v rukoväti	$\leqslant$2,5 m/s^2

175. OBSAH DODÁVKY

Názov	**Číslo výrobku**
FUXTEC akumulátorová kosačka na trávu	FX-E1RT20PRO
Akumulátor*	FX-E1B2AH
Nabíjačka*	FX-E1LG2A
Návod na použitie	

* Obsiahnuté výlučne v dodávke sady.

176. ZÁRUKA

Záručná doba začína plynúť odo dňa zakúpenia. Prosím, starostlivo uchovajte doklad o kúpe ako

dôkaz. Záruka sa nevzťahuje na opotrebované diely a neplatí pre škody spôsobené nesprávnym používaním, nesprávnou manipuláciou, použitím sily, technickými zmenami, použitím neschválených príslušenstiev alebo náhradných dielov, ako aj pokusmi o opravu neoprávnenými osobami. Záručné práce smú vykonávať výlučne autorizované odborné firmy alebo servisní partneri. Tieto podmienky platia ako doplnok k zákonným záručným právam, ktoré sa môžu v jednotlivých krajinách líšiť.

177. POZNÁMKA K VYHLÁSENIU O ZHODE

Potvrdzujeme, že tento produkt spĺňa platné európske smernice a bezpečnostné požiadavky a je označený značkou CE. Úplné vyhlásenie o zhode s požiadavkami EÚ (DoC) je k dispozícii na našej webovej stránke www.fuxtec.com v sekcii „Vyhlásenie o zhode“.

178. LIKVIDÁCIA

Obalový materiál sa skladá prevažne z recyklovateľných materiálov. Všetky časti obalu likvidujte v súlade s miestnymi predpismi o triedení odpadu. Recykláciou obalu prispievate k ochrane životného prostredia a udržateľnému využívaniu zdrojov.
Tento produkt sa nesmie likvidovať spolu s bežným domovým odpadom. V súlade s európskou smernicou 2012/19/EÚ o odpade z elektrických a elektronických zariadení (WEEE – Waste Electrical and Electronic Equipment) musí byť zariadenie na konci svojej životnosti odovzdané na schválenom zbernom mieste pre odpad z elektrických a elektronických zariadení.
Správna likvidácia a recyklácia materiálov prispieva k ochrane životného prostredia a ľudského zdravia. Ďalšie informácie o vrátení a likvidácii získate od miestneho úradu pre odpadové hospodárstvo alebo od predajcu, u ktorého ste výrobok zakúpili.

179. ZÁKAZNÍCKY SERVIS

V prípade otázok týkajúcich sa záruky, opráv alebo náhradných dielov sa obráťte na:
FUXTEC GmbH
Kappstraße 69
71083 Herrenberg
Nemecko
Telefón: 070329560888
E-mail info@fuxtec.de
Poznámka: Na túto adresu neposielajte žiadne vrátené tovary ani opravy. V prípade reklamácie sa obráťte na náš zákaznícky servis.

180. AUTORSKÉ PRÁVA

© 2025 By FUXTEC GmbH
Všetky práva vyhradené. Obsah tohto návodu je chránený autorskými právami. Jeho použitie je povolené v rámci obsluhy. Akékoľvek ďalšie použitie alebo rozmnožovanie bez písomného súhlasu spoločnosti FUXTEC GmbH je zakázané. Spoločnosť FUXTEC GmbH si vyhradzuje právo na zmeny v tomto návode bez predchádzajúceho oznámenia.

ČESKÁ VERZE

181. ÚVOD A BEZPEČNOST

Obecné pokyny

Před prvním použitím produktu si pečlivě přečtěte tento originální návod k obsluze a dodržujte všechny pokyny. Dokument uschovejte pro pozdější použití nebo pro další majitele. Seznamte se s funkcemi a správným používáním produktu. Dodržujte všechny bezpečnostní pokyny uvedené v servisní příručce. Vždy jednejte zodpovědně a ohleduplně vůči třetím osobám. Provozovatel nese odpovědnost za nehody nebo ohrožení třetích osob.

Použití v souladu s určením

Produkt smí být používán pouze v souladu s jeho určeným účelem. Jakékoli jiné použití se považuje za použití v rozporu s určeným účelem. Za škody nebo zranění jakéhokoli druhu, které z toho vyplynou, nese výhradní odpovědnost uživatel nebo provozovatel; výrobce za ně nenese žádnou odpovědnost. Vezměte prosím na vědomí, že produkt není určen pro komerční, řemeslné nebo průmyslové použití. Záruka nebo odpovědnost je vyloučena, pokud je produkt používán v takových oblastech použití nebo při srovnatelných činnostech.
Nedovolte žádné osobě, která si tyto pokyny úplně nepřečetla a neporozuměla jim, aby produkt montovala, uváděla do provozu, nastavovala nebo obsluhovala. Tento produkt je určen výhradně pro dobře izolované prostory nebo pro dočasné použití.

Bezpečnostní pokyny

Přečtěte si všechny bezpečnostní pokyny, návody k obsluze, obrázky a technické údaje přiložené k produktu. Nedodržení těchto pokynů může vést k vážným zraněním nebo škodám. Obsluha je povinna používat produkt v souladu s jeho určením, dbát na okolí a věnovat zvláštní pozornost ostatním osobám, zejména dětem. Vždy dodržujte stanovené bezpečnostní pokyny.

182. OBECNÉ BEZPEČNOSTNÍ POKYNY

Pokyny k používání této příručky

Grafické znázornění
Všechny důležité součásti zařízení jsou v této příručce znázorněny a vysvětleny. Pokyny pro obsluhu a zacházení jsou doplněny příslušnými obrázky.

Varování:
Pro vaši vlastní bezpečnost si před použitím přečtěte a pochopte tyto pokyny.
Tyto pokyny si uschovejte pro pozdější použití.

Obecné bezpečnostní pokyny pro elektrické nářadí

a) Při používání elektrického nářadí venku používejte výhradně prodlužovací kabely, které jsou vhodné

pro venkovní použití. Použití kabelu vhodného pro venkovní použití snižuje riziko úrazu elektrickým proudem.
b) Pokud je provoz elektrického nářadí ve vlhkém prostředí nevyhnutelný, použijte napájení chráněné proudovým chráničem (RCD). Použití proudového chrániče snižuje riziko úrazu elektrickým proudem.

Osobní bezpečnost

- Při používání elektrického nářadí buďte pozorní, soustřeďte se na to, co děláte, a pracujte s rozvahou. Nepoužívejte elektrické nářadí, pokud jste unavení nebo pod vlivem drog, alkoholu nebo léků. Chvilková nepozornost při práci s elektrickým nářadím může vést k vážným zraněním.
- Používejte osobní ochranné pomůcky. Vždy noste vhodnou ochranu očí. Používání ochranných pomůcek, jako jsou protiprachová maska, protiskluzová bezpečnostní obuv, ochranná helma nebo chrániče sluchu, v závislosti na podmínkách použití, snižuje riziko úrazu.
- Zabraňte neúmyslnému zapnutí. Před připojením zařízení k napájení nebo baterii, před jeho zvednutím nebo přenášením se ujistěte, že je spínač v poloze VYPNUTO. Přenášení elektrického nářadí s prstem na spínači nebo zapínání zařízení se stisknutým spínačem může vést k nehodám.
- Před zapnutím elektrického nářadí odstraňte nastavovací nástroje nebo klíče. Nástroj nebo klíč připevněný k rotující části elektrického nářadí může způsobit zranění.
- Vyhněte se nepřirozenému držení těla. Vždy zajistěte bezpečný postoj a dobrou rovnováhu. Tímto způsobem lze elektrické nářadí v neočekávaných situacích lépe ovládat.
- Noste vhodné oblečení. Nenoste volné oblečení ani šperky. Udržujte vlasy, oblečení a šperky mimo dosah pohyblivých částí. Volné oblečení, šperky nebo dlouhé vlasy mohou být zachyceny pohyblivými částmi.
- Pokud jsou k dispozici zařízení pro připojení odsávání prachu nebo sběru prachu, ujistěte se, že jsou připojena a správně používána. Použití těchto zařízení může snížit rizika spojená s prachem.
- Nenechte se ukolébat častým používáním nástrojů a neignorujte bezpečnostní zásady. Neopatrné jednání může během zlomku sekundy vést k vážným zraněním.

Používání a údržba elektrického nářadí

- Nepřetěžujte elektrické nářadí. Používejte elektrické nářadí vhodné pro danou aplikaci. Správné elektrické nářadí pracuje při správném použití lépe a bezpečněji.
- Nepoužívejte elektrické nářadí, pokud jej nelze zapnout nebo vypnout pomocí spínače. Elektrické nářadí, které nelze ovládat pomocí spínače, je nebezpečné a musí být opraveno.
- Před prováděním nastavení, výměnou příslušenství nebo skladováním elektrického nářadí odpojte síťový kabel od zdroje napájení a/nebo vyjměte akumulátor, pokud je odnímatelný. Tato preventivní bezpečnostní opatření snižují riziko neúmyslného zapnutí.
- Elektrické nářadí uchovávejte mimo dosah dětí a nedovolte, aby s ním pracovaly osoby, které nejsou seznámeny s tímto nářadím nebo s těmito pokyny. Elektrické nářadí je v rukou neškolených uživatelů nebezpečné.
- Elektrické nářadí a příslušenství pečlivě udržujte. Zkontrolujte, zda jsou pohyblivé části správně vyrovnané nebo zda se nezasekávají, zda nejsou poškozené nebo zda nevykazují jiné

stavy, které by mohly ovlivnit provoz elektrického nářadí. Poškozené elektrické nářadí nechte před použitím opravit. Mnoho nehod je způsobeno špatně udržovaným elektrickým nářadím.
- Udržujte řezné nástroje ostré a čisté. Správně udržované řezné nástroje s ostrými břity se méně často zasekávají a lépe se ovládají.
- Elektrické nářadí, příslušenství, nástroje atd. používejte v souladu s těmito pokyny a s ohledem na pracovní podmínky a prováděnou činnost. Použití elektrického nářadí k jiným než určeným účelům může vést k nebezpečným situacím.
- Udržujte rukojeti a úchopové plochy suché, čisté a bez oleje a mastnoty. Kluzké rukojeti a úchopové plochy neumožňují bezpečné zacházení a ovládání elektrického nářadí v neočekávaných situacích.

Používání a údržba akumulátorového nářadí

- Akumulátory nabíjejte výhradně nabíječkou určenou výrobcem. Nabíječka vhodná pro určitý typ akumulátoru může při použití s jiným akumulátorem způsobit nebezpečí požáru.
- Elektrické nářadí používejte pouze s bateriemi, které jsou pro něj určeny. Použití jiných baterií může vést ke zranění nebo požáru.
- Pokud baterii nepoužíváte, uchovávejte ji mimo dosah kovových předmětů, jako jsou kancelářské sponky, mince, klíče, hřebíky, šrouby nebo jiné malé kovové součásti, které by mohly způsobit spojení mezi kontakty. Zkrat kontaktů baterie může způsobit popáleniny nebo požár.
- Za nesprávných podmínek může z akumulátoru vytékat kapalina. Vyvarujte se kontaktu s touto kapalinou. V případě náhodného kontaktu s vodou opláchněte. Pokud se kapalina dostane do očí, vyhledejte lékařskou pomoc. Kapalina vytékající z akumulátoru může způsobit podráždění nebo popáleniny.
- Nepoužívejte baterii ani nářadí, které bylo poškozeno nebo upraveno. Poškozené nebo upravené baterie mohou vykazovat nepředvídatelné chování a mohou způsobit požár, výbuch nebo zranění.
- Nevystavujte baterii ani nářadí ohni nebo nadměrnému teplu. Vystavení ohni nebo teplotám nad 130 °C může způsobit exploz .
- Dodržujte všechny pokyny pro nabíjení a nenabíjejte baterii ani nářadí mimo teplotní rozsah uvedený v tomto návodu. Nesprávné nabíjení nebo nabíjení mimo uvedený teplotní rozsah může baterii poškodit a zvýšit riziko požáru.

Servis

- Nechte své elektrické nářadí opravovat nebo udržovat pouze kvalifikovaným personálem a pouze za použití identických náhradních dílů. Tím zajistíte, že bude zachována bezpečnost elektrického nářadí.
- Nikdy neprovádějte údržbu nebo opravy poškozených akumulátorů sami. Servisní práce na akumulátorech smí provádět pouze výrobce nebo autorizovaní servisní partneři.

Bezpečnostní pokyny pro sekačky na trávu

- Používejte stroj za špatných povětrnostních podmínek, zejména při nebezpečí úderu blesku.
- Před použitím stroje důkladně zkontrolujte pracovní prostor, zda se v něm nenacházejí divoká

zvířata. Divoká zvířata mohou být během provozu strojem zraněna.

- Pečlivě zkontrolujte pracovní prostor a odstraňte všechny předměty, jako jsou tyče, dráty, kosti a jiné cizí předměty, které by mohly být strojem odhozeny.
- Před použitím vždy vizuálně zkontrolujte, zda jsou řezací zařízení a ochranné kryty nepoškozené. Poškozené části zvyšují riziko zranění.
- Před použitím zkontrolujte, zda napájecí kabel a prodlužovací kabel nejsou poškozené nebo opotřebované. Stroj nepoužívejte, pokud je kabel poškozený nebo opotřebovaný. Před odpojením od napájení vypněte stroj a vytáhněte zástrčku ze zásuvky. Poškozený nebo nevhodný prodlužovací kabel může způsobit úraz elektrickým proudem, požár nebo vážná zranění.
- Pravidelně kontrolujte, zda není sběrný koš opotřebovaný nebo poškozený. Opotřebovaný nebo poškozený sběrný koš může zvýšit riziko odletujících předmětů.
- Ujistěte se, že jsou všechna ochranná zařízení správně namontována a fungují správně. Uvolněná, poškozená nebo nesprávně fungující ochranná zařízení mohou způsobit zranění.
- Udržujte přívody chladicího vzduchu bez nečistot. Ucpané přívody vzduchu a usazeniny mohou vést k přehřátí nebo požáru.
- Vždy noste vhodnou ochranu očí a sluchu. Vhodné ochranné pomůcky snižují riziko zranění.
- Během provozu vždy noste protiskluzovou obuv. Nepracujte bosí nebo v otevřených sandálech. Tím se sníží riziko poranění nohou při kontaktu s řezacím zařízením.
- Vždy noste vhodné oblečení, jako jsou dlouhé kalhoty, které chrání nohy obsluhy. Kontakt s řezacím zařízením může vést k vážným zraněním.
- Během provozu udržujte osoby, které se na práci nepodílejí, v dostatečné vzdálenosti od stroje. Odletující předměty mohou způsobit vážná zranění.
- Nepracujte nad výškou boků. Tím se vyhnete kontaktu s řezacím zařízením a získáte lepší kontrolu nad strojem v neočekávaných situacích.
- Při práci na mokré trávě buďte obzvláště opatrní. Chodte pomalu, abyste se vyhnuli riziku uklouznutí a pádu, které mohou vést ke zranění.
- Nepoužívejte stroj na příliš strmých svazích. Snížíte tak riziko ztráty kontroly, uklouznutí a pádu, které mohou vést ke zranění.
- Na svazích vždy pracujte napříč svahu, nikdy nahoru nebo dolů, a buďte obzvláště opatrní při změně směru. Tím se sníží riziko ztráty kontroly, uklouznutí a pádu, které mohou vést ke zranění.
- Udržujte napájecí kabel a prodlužovací kabel mimo dosah řezané oblasti. Kabely mohou být skryty ve vysoké trávě nebo keřích a mohou být nechtěně přeříznuty.
- Držte části těla mimo dosah rotujícího řezacího nástroje. Stroj se dotýkejte až po jeho úplném odpojení od napájení. Kontakt s rotujícím řezacím nástrojem může vést k vážným zraněním.
- Stroj přenášejte pouze ve vypnutém stavu a směrem od těla. Neúmyslný kontakt s rotujícím řezacím zařízením může vést ke zranění.
- Používejte pouze řezné nitě, řezné hlavy nebo nože určené výrobcem. Nevyměňujte řezné nitě za kovové dráty nebo čepele. Nesprávné náhradní díly mohou vést ke ztrátě kontroly, poškození a zranění.

Bezpečnostní pokyny pro nabíječky akumulátorů

Varování:
Přečtěte si všechny bezpečnostní pokyny a instrukce. Nedodržení bezpečnostních pokynů a instrukcí může vést k úrazu elektrickým proudem, požáru a/nebo vážným zraněním.
Všechny bezpečnostní pokyny a instrukce si uschovejte pro pozdější použití.
Tato nabíječka není určena pro použití dětmi ani osobami s omezenými fyzickými, smyslovými nebo duševními schopnostmi nebo nedostatečnými zkušenostmi a znalostmi.
Pokud je napájecí kabel poškozen, musí být vyměněn výrobcem, jeho zákaznickým servisem nebo podobně kvalifikovanou osobou, aby se předešlo nebezpečí.

- Chraňte nabíječku před deštěm a vlhkostí. Vniknutí vody do nabíječky zvyšuje riziko úrazu elektrickým proudem.
- Udržujte nabíječku v čistotě. Nečistoty mohou vést k nebezpečí úrazu elektrickým proudem.
- Před každým použitím zkontrolujte nabíječku, kabel a zástrčku. Pokud zjistíte poškození, nabíječku nepoužívejte.
- Nikdy neotevírejte nabíječku sami. Opravy smí provádět pouze kvalifikovaný odborný personál a pouze s použitím originálních náhradních dílů.
- Poškozené nabíječky, kabely nebo zástrčky zvyšují riziko úrazu elektrickým proudem.
- Na nabíječku nepokládejte žádné předměty a neumisťujte ji na měkké povrchy. Hrozí nebezpečí požáru.
- Vždy se ujistěte, že síťové napětí odpovídá napětí uvedenému na typovém štítku nabíječky.
- Nikdy nepoužívejte nabíječku, pokud byl kabel, zástrčka nebo kryt poškozen vnějšími vlivy. V takovém případě odneste nabíječku do nejbližšího servisu.
- Nabíječku neotevírejte.

Bezpečnostní pokyny pro akumulátory

- Akumulátory nabíjejte výhradně nabíječkou určenou výrobcem. Nabíječka, která je vhodná pro určitý typ akumulátoru, může při použití s jiným akumulátorem způsobit nebezpečí požáru.
- Elektrické nářadí používejte pouze s bateriemi, které jsou pro něj určeny. Použití jiných baterií může vést ke zranění nebo požáru.
- Pokud baterii nepoužíváte, uchovávejte ji mimo dosah kovových předmětů, jako jsou kancelářské sponky, mince, klíče, hřebíky, šrouby nebo jiné malé kovové části, které by mohly způsobit spojení mezi kontakty. Zkrat kontaktů baterie může způsobit popáleniny nebo požár.
- Za nesprávných podmínek může z akumulátoru vytékat kapalina. Vyvarujte se kontaktu s touto kapalinou. V případě náhodného kontaktu s vodou opláchněte. Pokud se kapalina dostane do očí, vyhledejte lékařskou pomoc. Kapalina vytékající z akumulátoru může způsobit podráždění nebo popáleniny.
- Nechte své elektrické nářadí opravovat nebo udržovat pouze kvalifikovaným odborníkem a pouze za použití identických náhradních dílů. Tím zajistíte, že bude zachována bezpečnost elektrického nářadí.

Varování:
Při používání akumulátorových nástrojů je nutné dodržovat základní bezpečnostní opatření, aby se zabránilo nebezpečí požáru, úniku elektrolytu a zranění. Mezi tato opatření patří mimo jiné

následující:

- Ujistěte se, že použitá baterie je vhodná pro dané nářadí.
- Před vložením do nabíječky se ujistěte, že vnější povrch akumulátoru je čistý a suchý.
- Baterii nabíjejte výhradně nabíječkou doporučenou výrobcem. Použití nevhodné nabíječky může vést k úrazu elektrickým proudem, přehřátí nebo úniku korozivní kapaliny z baterie.
- Pokud dojde k úniku elektrolytu, zabraňte kontaktu s pokožkou. V případě úniku opláchněte postižené místo vodou. V případě kontaktu s očima nebo sliznicemi okamžitě vyhledejte lékařskou pomoc.
- Před vložením baterie se ujistěte, že je zařízení vypnuté. Vložení baterie do zapnutého zařízení může vést k nehodám.
- Používejte zařízení pouze s typem baterie uvedeným v tomto návodu. Použití jiného typu baterie může vést k vážným zraněním a nebezpečí požáru.
- Pokud baterii nepoužíváte, uchovávejte ji mimo dosah kovových předmětů, jako jsou kancelářské sponky, mince, klíče nebo jiné malé kovové součásti, které by mohly způsobit zkrat.
- Baterie likvidujte správným způsobem. Dbejte na správnou likvidaci:
    - Nevhazujte do ohně
    - Nevyhazujte do vody
    - Nevyhazujte do řek nebo vodních toků
    - Zlikvidujte je v určených sběrných nádobách

183. SYMBOLY NA PRODUKTU

V této příručce i na samotném produktu jsou použity symboly, které upozorňují na možné nebezpečí. Tyto bezpečnostní symboly a jejich vysvětlení je nutné plně pochopit. Upozornění: Varovné pokyny samy o sobě nebezpečí neodstraňují a nenahrazují nezbytná bezpečnostní opatření k prevenci nehod.

	Před použitím si pečlivě přečtěte návod k obsluze.
	Nebezpečí zranění odletujícími částmi. Nepřipouštějte do nebezpečné zóny osoby, které se na práci nepodílejí.
	Noste ochranné brýle.
	Noste ochranu sluchu.
	Nevystavujte dešti ani vlhkosti.

	Před údržbou vyjměte akumulátor.
	Elektrické spotřebiče nesmí být likvidovány spolu s běžným domovým odpadem. Odvezte je do vhodného recyklačního centra. Informujte se u místních úřadů nebo u svého prodejce o možnostech likvidace.
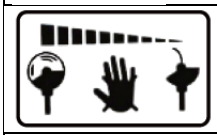	Během provozu se nedotýkejte žací hlavy.
	**Varování:** Před použitím zařízení si pečlivě přečtěte návod k obsluze a bezpečnostní pokyny. Tento návod uschovejte.
	Hladina hluku nepřesahuje 96 dB.
	Tato lithium-iontová baterie je recyklovatelná. Dodržujte platné předpisy pro recyklaci.
	Baterie nesmí být udržována ani opravována uživatelem. Servisní práce smí provádět pouze kvalifikovaný odborný personál.
	Nebezpečí požáru. Baterii a nabíječku chraňte před teplem, jiskrami a otevřeným ohněm.
	Nesmí přijít do styku s vodou. Nečistěte ani nehaste vodou. Voda může způsobit nebezpečí požáru, výbuchu nebo zkratu.
	Dodržujte povolený teplotní rozsah. Nevystavujte baterii ani nabíječku teplotám nad 40 °C.
	Toto zařízení smí být používáno pouze v interiérech.
	Zařízení třídy ochrany II s dvojitou izolací. Připojení ochranného vodiče není nutné.
	Zařízení je chráněno pojistkou typu T5A (zpomalená).
	Značka CE Výrobek splňuje požadavky a předpisy Evropského společenství.

184. POPIS PRODUKTU

Zkontrolujte prosím úplnost dodávky podle popisu obsahu balení. V případě vadných dílů se obraťte na náš zákaznický servis FUXTEC.

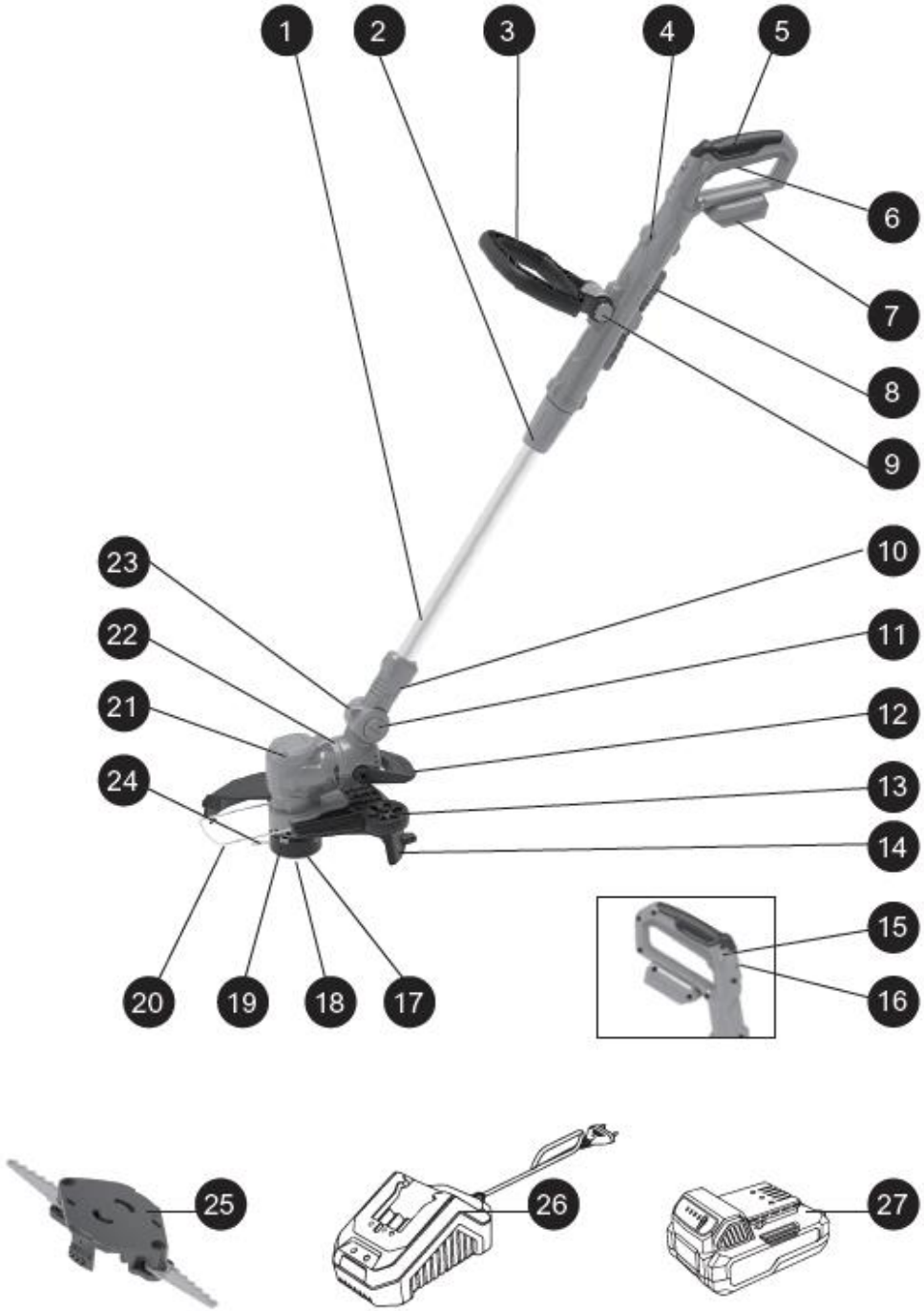

1. Hliníková trubka
2. Zajišťovací objímka pro tyč
3. Přídavná rukojeť
4. Levá a pravá horní rukojeť
5. Gumová rukojeť na hlavní rukojeti
6. Spoušť
7. Základna akumulátoru
8. Nůž
9. Tlačítko
10. Otočné pouzdro
11. Tlačítko pro nastavení úhlu
12. Pedál
13. Trimmovací kolečko
14. Ochranný kryt
15. Zámek zapnutí
16. Regulátor otáček
17. Ventilátor
18. Kryt cívky
19. Tlačítko pro uvolnění nitě
20. Ochranný rám
21. Kryt zařízení
22. Upevňovací kroužek
23. Otočné pouzdro
24. Řezací nit
25. Držák nože
26. Nabíječka
27. Akumulátor

185. MONTÁŽ

Montáž zařízení

Poznámka:
Vyjměte zařízení a veškeré příslušenství z obalu. Obalový materiál uchovávejte mimo dosah dětí a jiných osob.

- Vyjměte zařízení z kartonového obalu.
- Uvolněte závitovou objímku, vytáhněte hliníkovou trubku ven a nastavte požadovanou délku. Poté závitovou objímku opět pevně utáhněte (obr. 1).

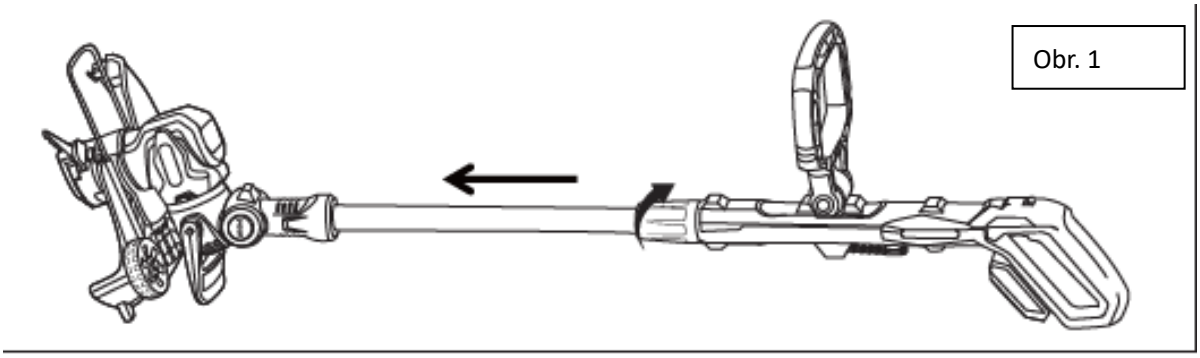

Obr. 1

- Vložte ochranný kryt do žací hlavy ve směru šipky (viz levý horní roh, obrázek 2). Jakmile je háček ochranného krytu zcela zasunutý do drážky, je zařízení považováno za smontované (obrázek 3).
  V tomto stavu lze nastavit polohu ochranného oblouku. Pro provoz zcela vytáhněte ochranný oblouk.

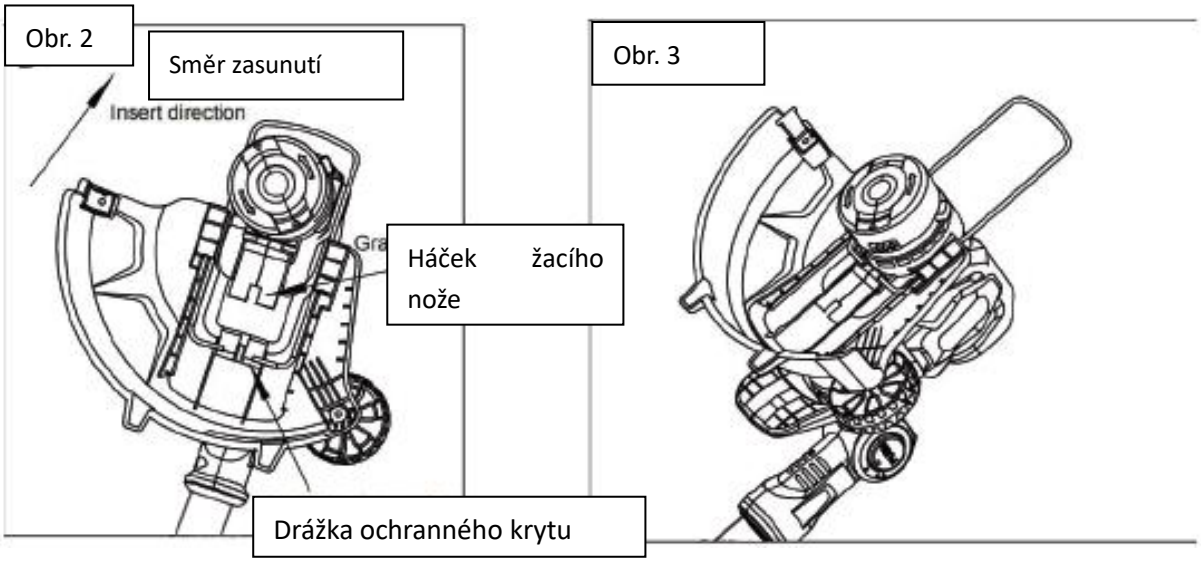

Obr. 2

Směr zasunutí

Háček žacího nože

Drážka ochranného krytu

Obr. 3

Obr. 4

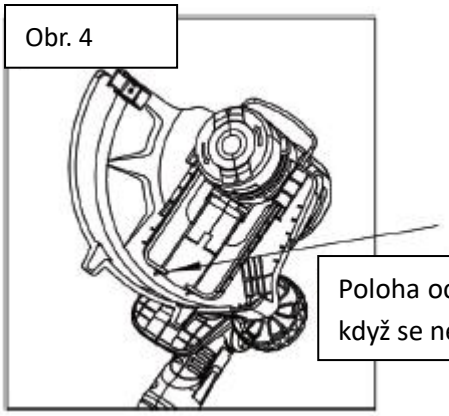

Poloha ochranného rámu pro rostliny, když se nepoužívá

- Po dokončení práce lze ochranný oblouk pro ochranu rostlin zasunout zpět do ochranného krytu, jak je znázorněno na obrázku 4.

Obr. 5

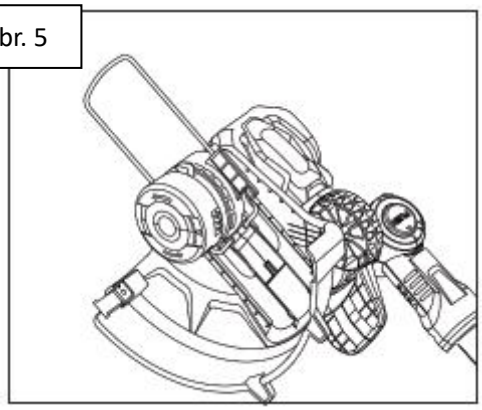

- Namontujte kroužek pro uchycení struny na kryt (obrázek 5).

Montážní návod pro řezací nit

Upozornění:
Držte ruce a prsty mimo ostré součásti, které slouží k omezení délky nitě, pokud jsou k dispozici.

- Podle značek na krytu řezací hlavy vložte konec řezacího vlákna s nýty do otvorů určených pro tento účel na straně šipky (obrázek 6).

Obr. 6

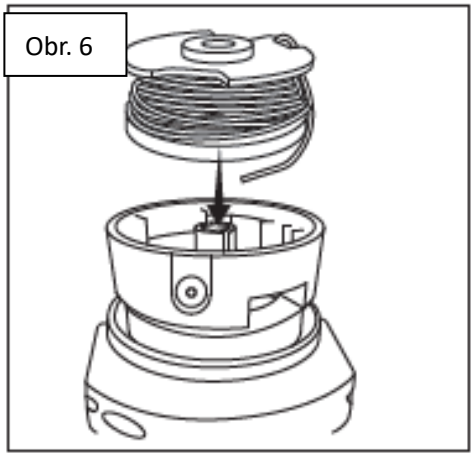

- Druhý konec řezacího vlákna provlečte malým kulatým otvorem na boku (obrázek 7).

Obr. 7

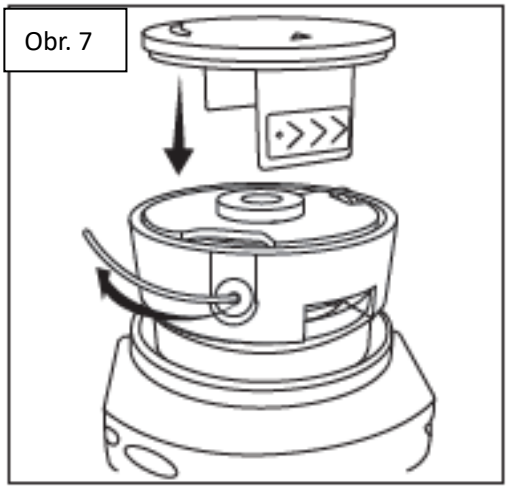

186. UVEDENÍ DO PROVOZU

Určené použití

Tento vyžínač je určen k sekání okrajů trávníků a menších travnatých ploch v soukromých zahradách. Vyžínač nesmí být používán ve veřejných zahradách, parcích, na sportovištích, na silnicích ani v zemědělství a lesnictví.
Z důvodu možného nebezpečí úrazu nesmí být sekačka používána k:

- sekání keřů a živých plotů
- sekání květin

Z bezpečnostních důvodů není sekačka vhodná pro osoby mladší 16 let ani pro osoby, které nejsou se zařízením obeznámeny.

Proces nabíjení

Obr. 8

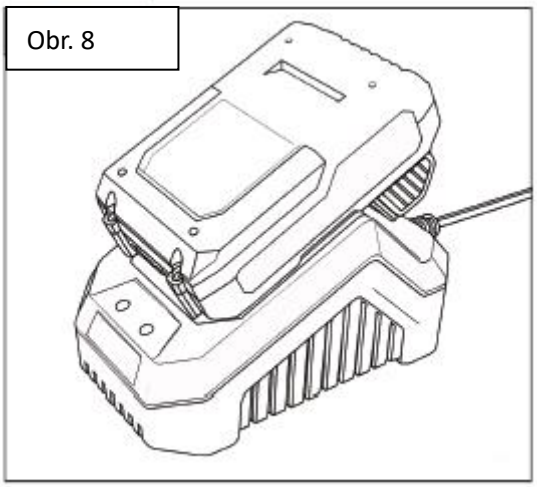

Nabíječka akumulátorů (obrázek 8).
Lithium-iontový akumulátor lze nabíjet kdykoli a ani při částečném vybití nevykazuje paměťový efekt. Před opětovným nabitím není nutné akumulátor zcela vybít. Akumulátor vyjměte ze zařízení, pokud je to pro vás a vaši práci vhodné. Před delším nebo intenzivním používáním můžete akumulátor zcela nabít.
Vzhledem k vlastnostem lithium-iontových baterií je úplné nabití nutné pouze v případě, že je baterie téměř vybitá. Konec nabíjení je signalizován výrazným poklesem výkonu zařízení.
Baterii nabíjejte podle potřeby. Zařízení používejte výhradně s bateriemi určenými pro tento účel. Použití jiných baterií může vést k poranění nebo nebezpečí požáru.
Pokud baterii nepoužíváte, uchovávejte ji mimo dosah kovových předmětů, jako jsou sponky, mince, klíče, hřebíky, šrouby nebo jiné malé kovové části, které by mohly způsobit spojení mezi kontakty. Zkrat kontaktů baterie může způsobit popáleniny nebo požár.

Za nesprávných podmínek může z baterie vytékat kapalina. Vyvarujte se kontaktu s ní. V případě náhodného kontaktu s vodou opláchněte. Pokud se kapalina dostane do očí, vyhledejte lékařskou pomoc. Kapalina vytékající z baterie může způsobit podráždění nebo popáleniny.

Nabíjení baterie

Lithium-iontová baterie se dodává částečně nabitá. Před prvním použitím baterii zcela nabijte. Plně nabitá 4Ah baterie potřebuje při okolní teplotě mezi 0 °C a 40 °C přibližně 2 hodiny nabíjení.

- Připojte nabíječku k napájecímu zdroji. Zelená kontrolka na nabíječce se rozsvítí a signalizuje, že je nabíječka napájena.
- Zasuňte baterii zcela do nabíječky. Červená kontrolka na nabíječce se rozsvítí a signalizuje, že je nabíječka v provozu.
- Po dokončení nabíjení zhasne červená kontrolka a rozsvítí se zelená kontrolka.

Poznámka:
Během nabíjení se může baterie zahřívat. To je normální. Pokud je baterie po delším používání v zařízení horká, nechte ji před nabitím vychladnout na pokojovou teplotu. Tím prodloužíte životnost baterie.

Varování:
Před montážními pracemi, nastavováním nebo výměnou příslušenství vždy odpojte baterii od zařízení.
Vyjmutí baterie (obrázek 9):

- Stiskněte tlačítko pro odemknutí baterie na přední straně baterie.
  Vytáhněte baterii ze zařízení.

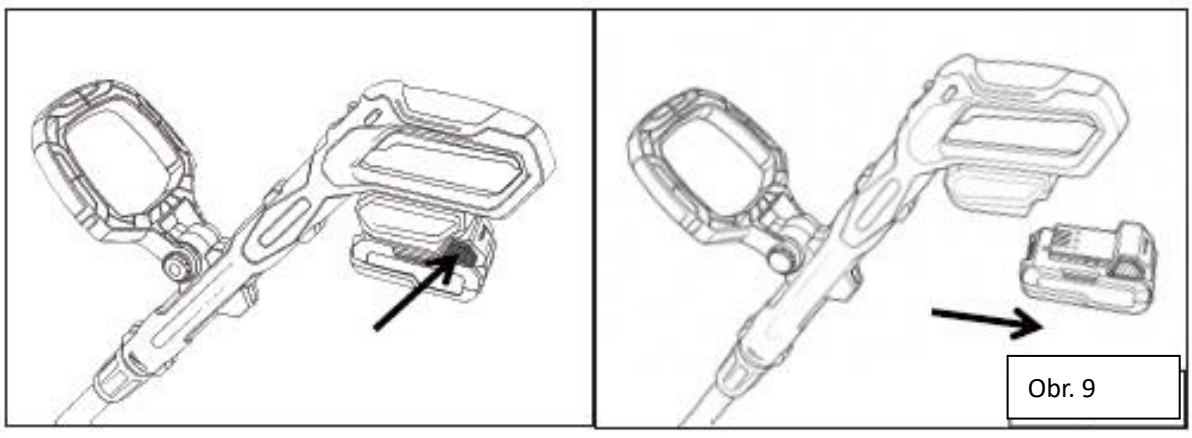

Obr. 9

Varování:
Před prováděním jakýchkoli nastavení na zařízení vždy vyjměte baterii. Před uvedením bateriového zařízení do provozu si pečlivě přečtěte následující pokyny.
Nabijte baterii pomocí nabíječky.

Zobrazení stavu baterie

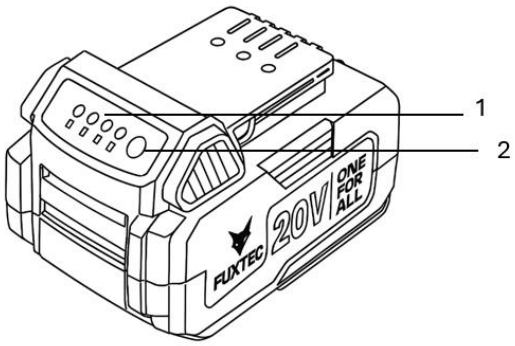

1. Kontrolka
2. Tlačítko CHECK

Stiskněte tlačítko CHECK na baterii, aby se zobrazil aktuální stav nabití.
Kontrolky se rozsvítí na několik sekund a zobrazí zbývající stav nabití baterie.

Indikace			Stav nabití baterie
Svítí	Zhasnuto	Bliká	
▮▮▮▮			75 % – 100 %
▮▮▮▯			50 % – 75 %
▮▮▯▯			25 % – 50 %
▮▯▯▯			0 % – 25 % Nabíjení baterie
◪◪◪◪			Baterie je pravděpodobně vadná

Poznámka:
Stav nabití zobrazený na kontrolním displeji se může mírně lišit od skutečné hodnoty v závislosti na podmínkách použití a okolní teplotě.

Zapnutí a vypnutí

- Vložte akumulátor do akumulátorového prostoru.

- Držte přídavnou rukojeť levou rukou a hlavní rukojeť vyžínače pravou rukou (obrázek 10).

Obr. 10

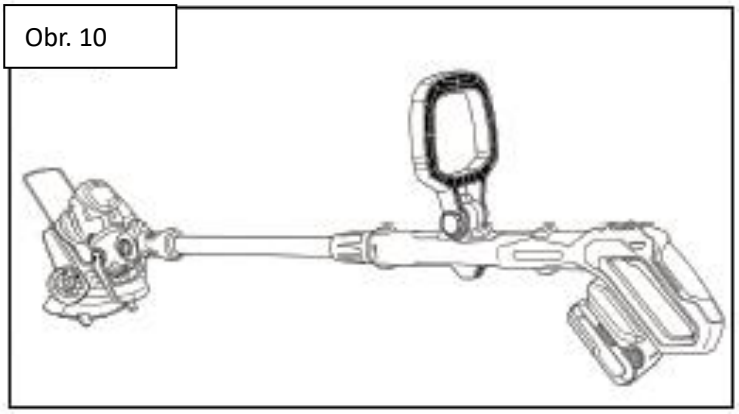

- Nejprve stiskněte pojistku zapnutí (označenou šipkou 2 na obrázku 11) a poté podržte spoušť (označenou šipkou 1 na obrázku 11), aby se zařízení spustilo.
- Pomocí tlačítek „H“ (vysoká rychlost) a „L“ (nízká rychlost) na rukojeti (označených šipkou 3 na obrázku 11) lze nastavit otáčky.

Obr. 11

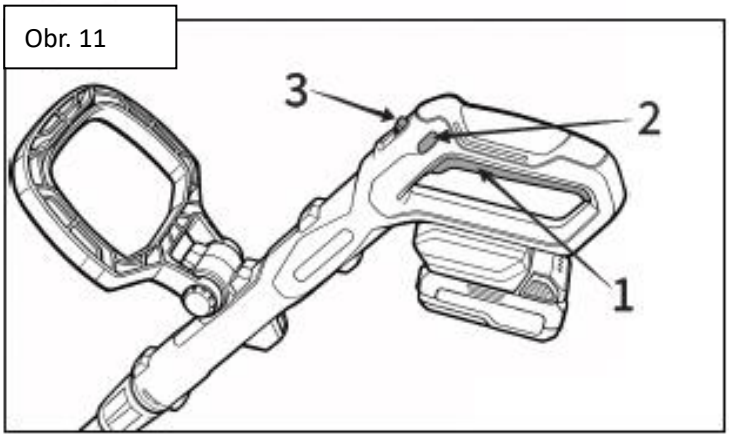

- Pro vypnutí sekačky na trávu uvolněte spoušť.

Poznámka:
Po použití vyjměte akumulátor ze zařízení.

Nastavení úhlu řezu

Sešlápněte nožní pedál, aby se odemkla žací hlava (obrázek 1). Pomocí nohy nebo opřením o zem lze žací hlavu otočit o 90°.

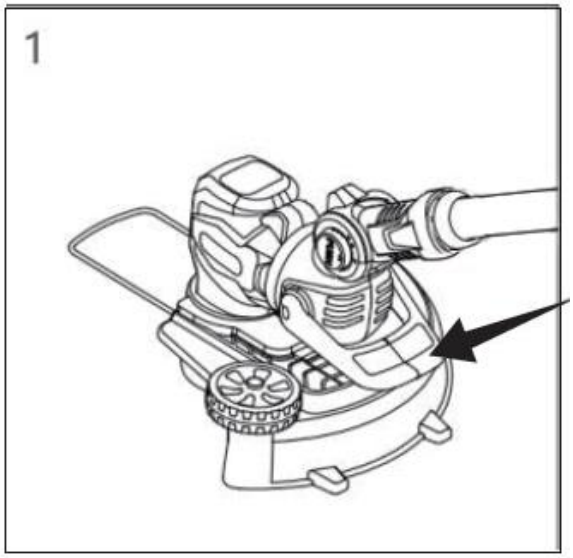

Zařízení se přitom automaticky zajistí a dosáhne polohy znázorněné na obrázku 2. V této poloze lze provádět sekání okrajů trávníku; kola na ochranném krytu slouží jako opora.

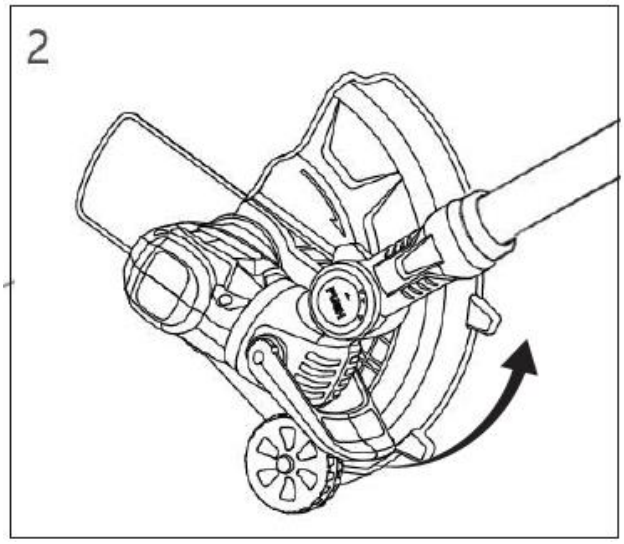

Chcete-li zařízení vrátit do výchozí polohy, stiskněte znovu nožní pedál, aby se odemkla žací hlava. Pomocí nohy a opory o zem otočte žací hlavu zpět, až bude opět natočena o 90°. Zařízení se automaticky zajistí a vrátí do původní polohy (obrázek 3).

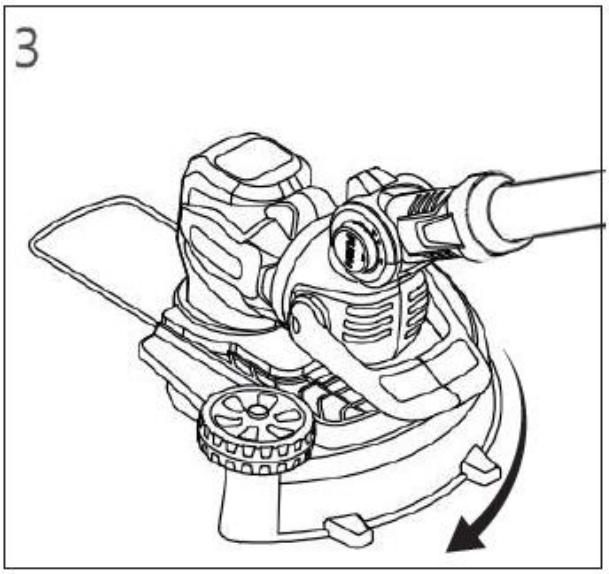

Nastavení přídavné rukojeti

Stiskněte tlačítko dovnitř, abyste nastavili úhel přídavné rukojeti. Po nastavení požadovaného úhlu uvolněte tlačítko a počkejte, až se zcela vysune. Úhel přídavné rukojeti je pak bezpečně zajištěn.
Přídavná rukojeť lze nastavit do celkem 10 aretačních poloh.

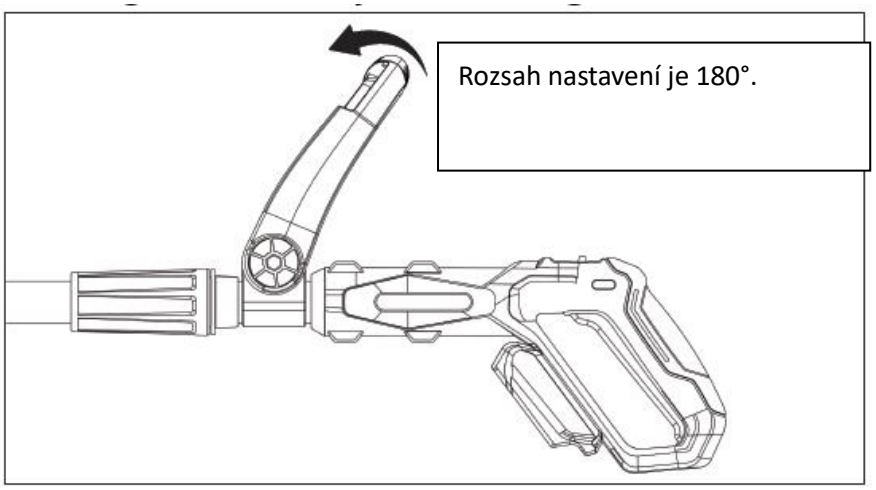

187. ČIŠTĚNÍ A ÚDRŽBA

Varování:
Před jakoukoli prací na zařízení vždy vyjměte akumulátor.

Poznámka:
Aby byla zajištěna dlouhá životnost a spolehlivý provoz, provádějte pravidelně následující údržbu.
Pravidelně kontrolujte zařízení, zda nevykazuje zjevné vady, jako jsou uvolněné upevňovací prvky a opotřebované nebo poškozené součásti.
Ujistěte se, že kryty a ochranná zařízení jsou nepoškozené a správně namontované. Před dalším použitím proveďte nezbytné údržbové nebo opravné práce.
Pokud by se i přes pečlivou výrobu a kontrolu vyskytla porucha zastřihovače, opravy smí provádět výhradně autorizovaný servis.

Výměna cívky s nití

- Stiskněte tlačítka na obou stranách krytu cívky.

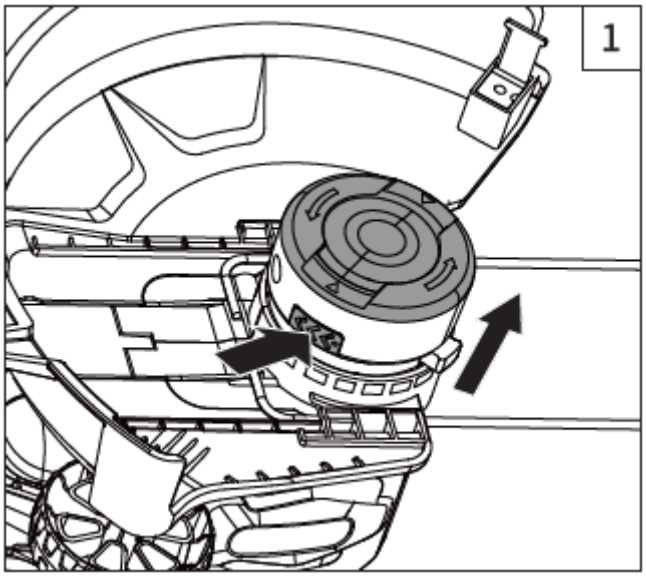

- Sejměte kryt cívky a vyjměte prázdnou cívku.

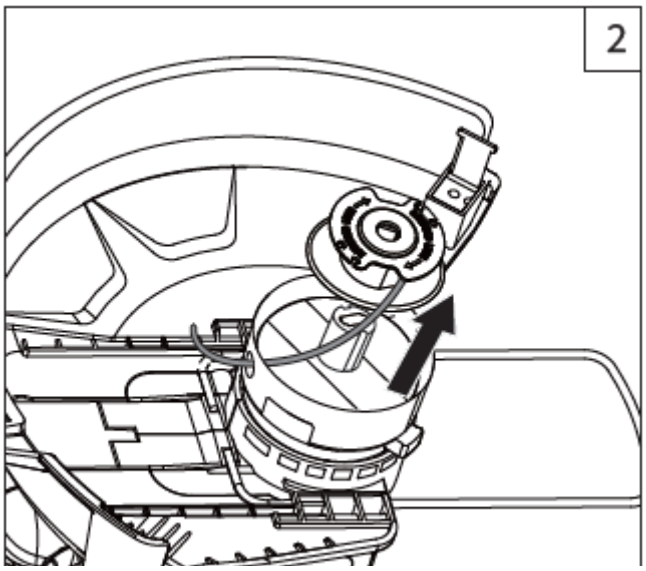

- Vložte novou cívku a uzavřete ji krytem cívky.

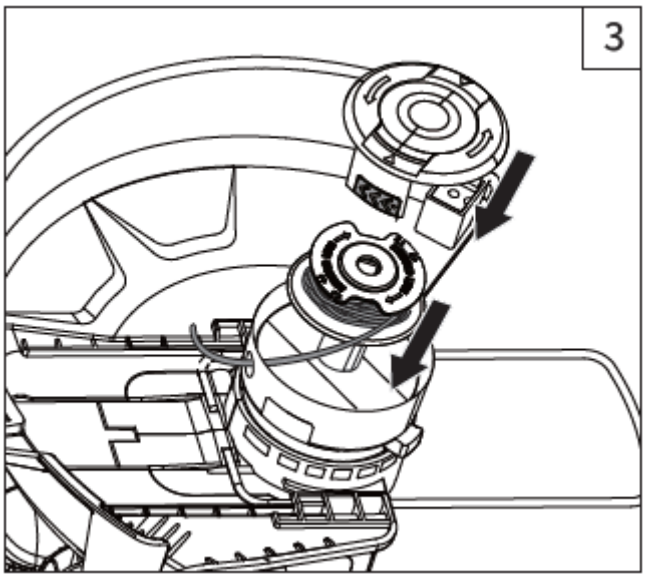

188. ÚDRŽBA

Používejte pouze originální příslušenství a originální náhradní díly.
Pouze pravidelně udržované a ošetřované zařízení může sloužit jako uspokojivá pomůcka.
Nedostatečná údržba a péče mohou vést k nepředvídatelným nehodám a zraněním.

189. ODSTRAŇOVÁNÍ PORUCH

Následující tabulka obsahuje kontroly a opatření, které můžete provést, pokud zařízení nefunguje správně.
Pokud uvedené opatření problém neidentifikují nebo nevyřeší, obraťte se na zákaznický servis.
Zkontrolujte zařízení, zda není poškozené, pokud došlo ke kontaktu s tvrdým předmětem nebo pokud se vyskytují neobvykle silné vibrace.

Varování:
Vypněte zařízení a před vyhledáváním závady vyjměte baterii.

Chybový kód	Příčina	Řešení
E1	Nízké napětí baterie	Nabijte baterii.
E2	Nadměrné napětí baterie	Použijte baterii kompatibilní s tímto produktem.
E3	Přehřátí zařízení	Počkejte, až se zařízení ochladí, a poté jej restartujte.
E4	Přetížení zařízení	Uvolněte odtah a restartujte zařízení.
E5	Aktivována ochrana proti nadproudu	Uvolněte spoušť a restartujte zařízení. Pokud se zařízení stále nespustí nebo nefunguje normálně, kontaktujte zákaznický servis.
E6	Zablokování zařízení	Uvolněte spoušť a restartujte zařízení.
E7	Přehřátí nebo porucha baterie	Počkejte, až se baterie ochladí, a restartujte zařízení. Pokud se zařízení stále nespustí, vyměňte baterii za kompatibilní baterii.
E8	Ochrana před nechtěným spuštěním	Uvolněte spoušť a restartujte zařízení.
E9	Systémová chyba	Uvolněte spoušť a restartujte zařízení. Pokud se zařízení stále nespustí nebo nefunguje normálně, kontaktujte zákaznický servis.

190. PŘÍSLUŠENSTVÍ A NÁHRADNÍ DÍLY

Aby byla zajištěna bezpečnost a správná funkce zařízení, používejte pouze originální příslušenství a náhradní díly. Další informace naleznete na stránkách www.FUXTEC.com.

191. OBECNÝ POPIS

Číslo položky: FX-E1RT20PRO
Název produktu: Akumulátorová sekačka na trávu FUXTEC

192. TECHNICKÉ ÚDAJE

Typ	Specifikace
Řezací struna	Ø 1,6 mm × 4 m
Provozní teplota	−10 °C až +50 °C
Čistá hmotnost	2,12 kg
Typ pohonu	Akumulátor
Jmenovité napětí	20 V
Jmenovité otáčky	7000 ot./min (nízký stupeň), 8500 ot./min (vysoký stupeň)

Výkon	180 W
Maximální otáčky motoru	8500 ot./min
Startovací zařízení	Lankový startér
Hladina akustického výkonu LWA (měřená)	91,9 dB(A)
Hladina akustického výkonu LWA (garantovaná)	94 dB(A)
Hladina akustického tlaku LpA	78,5 dB(A)
Technologie akumulátoru	Li-Ion
Typ zástrčky	Zástrčka EU (typ F, v souladu s VDE)
Napětí akumulátoru	18 V DC (max. 20 V DC)
Počet akumulátorů	1
Kapacita akumulátoru	2 Ah
Délka kabelu (nabíječka)	1,5 m
Šířka řezu	28 cm (nylonový vlákno) / 24 cm (plastový nůž)
Řezací systém	Nit / nůž
Výměna nitě/nože bez použití nářadí	Ano
Průměr plastového nože	24 cm (PA66)
Hnací hřídel	9 zubů
Hřídel	Eliptická hliníková trubka (22 × 30 mm)
Antivibrační systém	Ano
Teleskopická funkce	Ano
Teleskopická délka (rozsah nastavení)	0–26 cm
Popruh	Ano
Provedení rukojeti	Dvojitá rukojeť
Délka meče	43 × 44 mm
Délka řezu	28 cm
Rozměry (D × Š × V)	129 × 28 × 37,5 cm
Stupeň ochrany (IP)	IP0
Výdrž baterie s akumulátorem o kapacitě 2 Ah	20–25 minut
Vibrace v rukojeti	$\leqslant$2,5 m/s^2

193. ROZSAH DODÁVKY

Název	**Číslo výrobku**
FUXTEC akumulátorová sekačka na trávu	FX-E1RT20PRO
Akumulátor*	FX-E1B2AH
Nabíječka*	FX-E1LG2A
Návod k obsluze	

* Obsaženo pouze v dodávce sady.

194. ZÁRUKA

Záruční doba začíná dnem zakoupení. Účtenku si pečlivě uschovejte jako doklad o zakoupení. Záruka

se nevztahuje na opotřebitelné díly a neplatí pro škody způsobené nesprávným používáním, nesprávnou manipulací, použitím síly, technickými úpravami, použitím neschválených příslušenství nebo náhradních dílů a pokusy o opravu neautorizovanými osobami. Záruční práce smí provádět výhradně autorizované odborné firmy nebo servisní partneři. Tyto podmínky platí jako doplněk k zákonným záručním právům, která se mohou v jednotlivých zemích lišit.

195. UPOZORNĚNÍ K PROHLÁŠENÍ O SHODĚ

Potvrzujeme, že tento produkt splňuje platné evropské směrnice a bezpečnostní požadavky a nese označení CE. Úplné prohlášení o shodě EU (DoC) je k dispozici na našich webových stránkách www.fuxtec.com v sekci „Prohlášení o shodě“.

196. LIKVIDACE

Obalový materiál je převážně vyroben z recyklovatelných materiálů. Veškeré součásti obalu zlikvidujte v souladu s místními předpisy pro třídění odpadu. Recyklací obalu významně přispíváte k ochraně životního prostředí a udržitelnému využívání zdrojů.
Tento produkt nesmí být likvidován spolu s běžným domovým odpadem. V souladu s evropskou směrnicí 2012/19/EU o odpadních elektrických a elektronických zařízeních (WEEE – Waste Electrical and Electronic Equipment) musí být zařízení na konci své životnosti odevzdáno v autorizovaném sběrném místě pro odpadní elektrická a elektronická zařízení.
Správná likvidace a recyklace materiálů přispívá k ochraně životního prostředí a lidského zdraví. Další informace o vrácení a likvidaci získáte u místního úřadu pro nakládání s odpady nebo u prodejce, u kterého jste produkt zakoupili.

197. ZÁKAZNICKÝ SERVIS

V případě dotazů týkajících se záruky, oprav nebo náhradních dílů se obraťte na:
FUXTEC GmbH
Kappstraße 69
71083 Herrenberg
Německo
Telefon: 070329560888
E-mail info@fuxtec.de
Upozornění: Na tuto adresu nezasílejte žádné vrácené zboží ani zboží k opravě. V případě reklamace se obraťte na náš zákaznický servis.

198. AUTORSKÁ PRÁVA

© 2025 By FUXTEC GmbH
Všechna práva vyhrazena. Obsah tohoto návodu je chráněn autorským právem. Jeho použití je povoleno v rámci obsluhy. Jakékoli další použití nebo rozmnožování bez písemného souhlasu společnosti FUXTEC GmbH je zakázáno. Společnost FUXTEC GmbH si vyhrazuje právo provádět změny v tomto návodu k obsluze i bez předchozího oznámení

FUXTEC GmbH
Kappstraße 69
71083 Herrenberg | Germany
www.fuxtec.com | info@fuxtec.com

www.FUXTEC.com