Instrukcja montażu (05.10.22)

BELINI GROUP POLSKA
Tabor Wielki 4 b
63-640 Bralin

Szafka SD60 (60x60x85,2)
Szafka SD60/2 (60x60x85,2)

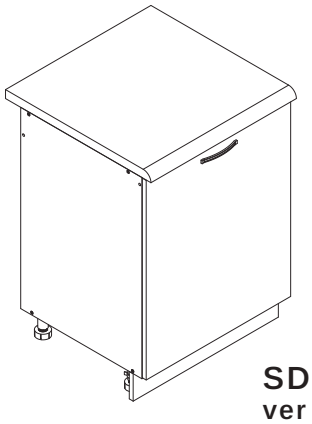

SD60
ver 1
ver 2

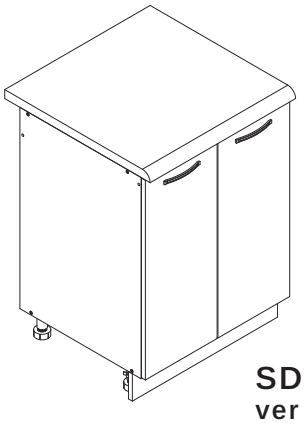

SD60/2
ver 1
ver 2



Ilość potrzebnych osób

Number of people needed

Benötigte Personenzahl

Nombre de personnes nécessaires

Niezbędne narzędzia do montażu

Tools necessary for assembly

Notwendiges Werkzeug für die Montage

Outils nécessaires pour le montage

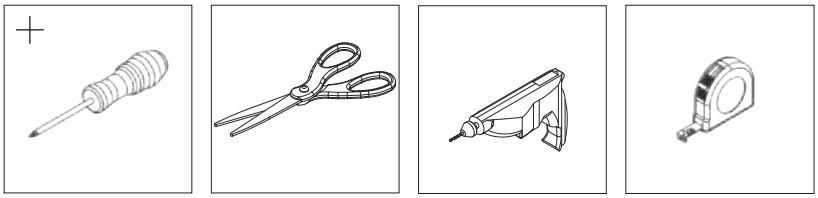

PL

- Przed przystąpieniem do montażu przeczytaj i zapoznaj się z całą instrukcją.
- Przestrzegaj bezwzględnie kolejnych kroków montażowych 1,2,3...
- Nie wyrzucaj opakowania dopóki nie ukończysz skutecznie w całości montażu.
- Montaż wykonuj na płaskiej, miękkiej oraz czystej powierzchni takiej jak tektura.
- Bezwzględnie nie montuj elementów jeśli zauważysz ich wady lub uszkodzenia.
- Elementy montażowe takie jak okucia trzymaj w miejscu niedostępnym dla niemowląt i dzieci.
- Wadliwe lub uszkodzone elementy reklamuj podając ich numer z instrukcji montażu.
- Jeśli uszkodzony element będzie zamontowany reklamacja nie będzie uznana.

EN

- Read and get familiar with the whole instruction before the process of installation.
- Imperatively observe the consecutive assembly steps 1,2,3…
- Do not throw away the packaging until the installation is successfully done.
- The installation should be done on the flat, soft and clear surface, such as cardboard.
- Under no circmstances should you install the elements in case of any faults or damage.
- The installation elements as fittings should be kept in a place inavailable for babies or children.
- Faulty or damaged components should be complaint by giving the number of the assembly instruction.
- If the damaged component is installed, the complaint will not be accepted.

DE

- Vor Beginn der Montage muss man die Instruktion genau durchlesen.
- Die aufeinanderfolgenden Montageschritte 1,2,3... unbedingt beachten.
- Man muss die Packung behalten bis man die ganze Montage erfolgreich nicht beendet.
- Die Montage muss man auf einer glatten, weichen und sauberen Fläche ausüben
- Fehlerhafte oder beschädigte Elemente darf man auf keinen Fall montieren. Auf keinen Fall darf man fehlerhafte oder beschädigte Elemente montieren.
- Die Montageelemente wie Beschläge muss man unzugänglich von Babys und Kindern halten.
- Fehlerhafte oder beschädigte Elemente muss man nur mit Nummer der Instruktion reklamieren.
- Falls das beschädigte Element montiert wird, wird die Reklamation nicht berücksichtigt.

FR

- Avant de commencer le montage, lire et prendre connaissance de l’intégralité du manuel.
- Respectez scrupuleusement les étapes d’installation suivantes 1,2,3...
- Ne pas jeter l’emballage avant d’avoir terminé l’assemblage.
- Le montage doit être effectué sur une surface plane, souple et propre, comme du carton.
- Ne pas assembler si vous remarquez des défauts ou des dommages.
- Garder les éléments de montage tels que les raccords hors de portée des bébés et des enfants.
- Réclamer les pièces défectueuses ou endommagées en citant le numéro figurant dans les instructions de montage.
- Si l’article endommagé est installé, la plainte ne sera pas acceptée.

SZAFKA SD60 i SD60/2

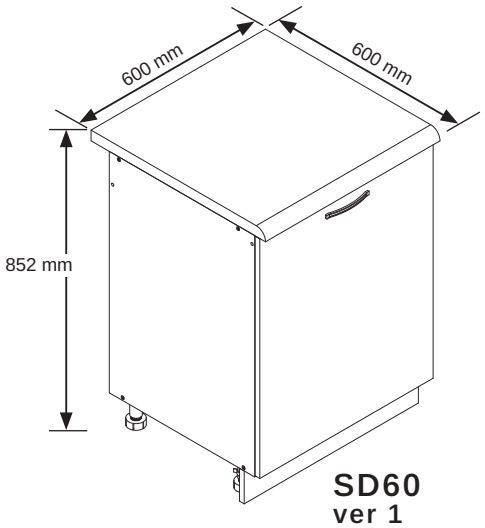

SD60
ver 1
ver 2

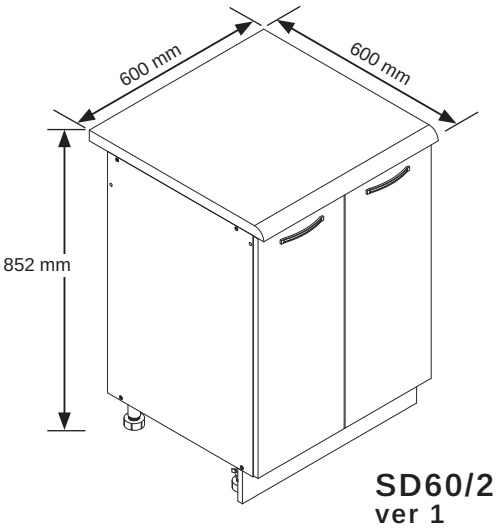

SD60/2
ver 1
ver 2

Okucia / Fittings / Beschläge / Embouts

U6



x2

U7



x2

E1

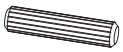

x14

U1



SD60 - x1 | SD60/2 - x2

F1



7x50mm

x8

P9



4x27mm

SD60 - x2 | SD60/2 - x4

A1

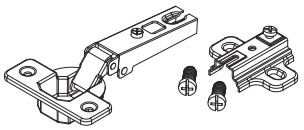

SD60 - x2 | SD60/2 - x4

K2

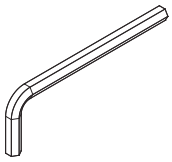

x1

S1c



3,5x16mm

SD60 ver1-x28 | SD60 ver 2-x36
SD60/2 ver1-x32 | SD60/2 ver2-x40

U5

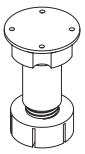

x4

S0b



3x16mm

x20

D11



SD60 - x2 | SD60/2 - x4

R1

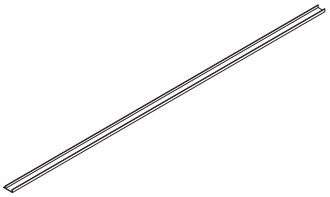

x1

S4b



4x30mm

SD60 ver1 - x4 | SD60 ver2 - x0
SD60/2 ver1 - x4 | SD60/2 ver2 - x0

F10



x8

B1

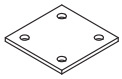

x1

H1

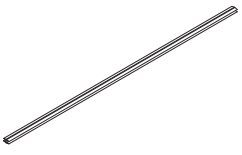

x1

D4

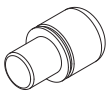

x4

D13

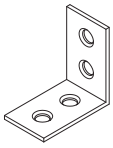

SD60 ver1 - x0
SD60 ver2 - x4
SD60/2 ver1 - x0
SD60/2 ver2 - x4

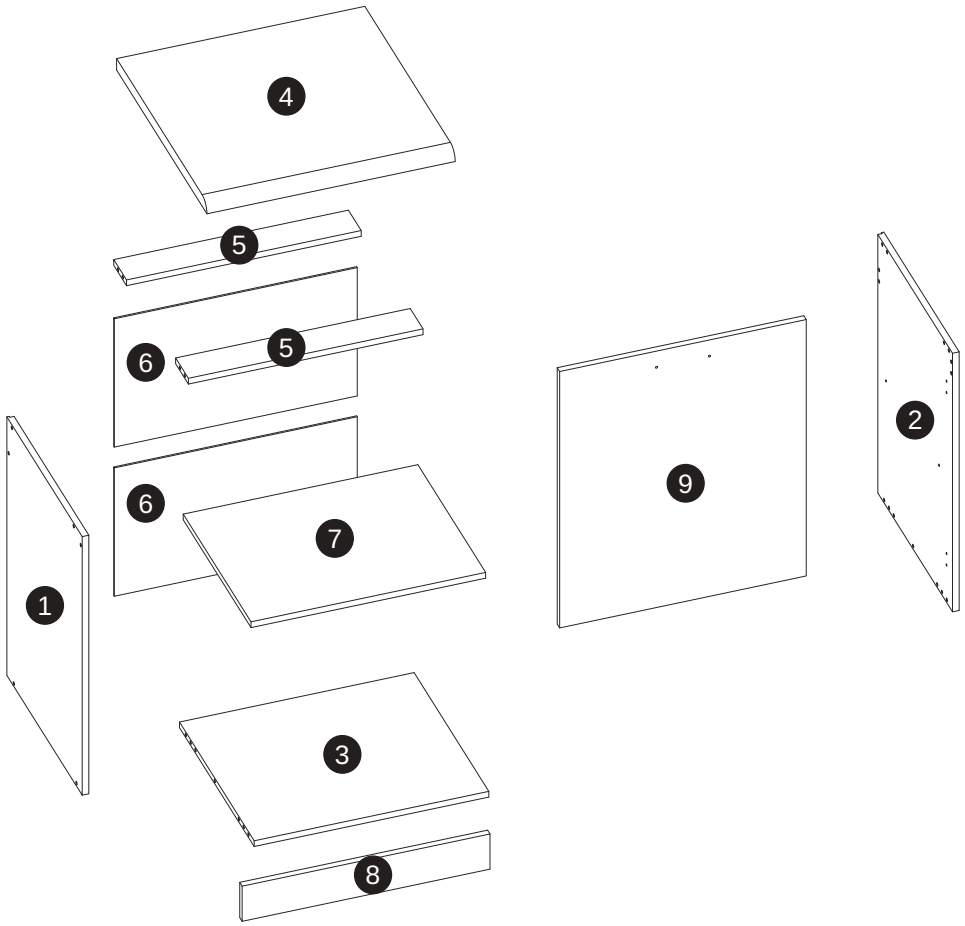

	SD60	
1	**1x** (720x500mm)	
2	**1x** (720x500mm)	
3	**1x** (567x496mm)	
4	**1x** (600x600mm)	
5	**2x** (567x85mm)	
6	**2x** (587x356mm)	ver 1
6	**1x** (587x250mm) **1x** (587x356mm)	ver 2
7	**1x** (567x450mm)	
8	**1x** (599x98mm)	
9	**1x** (596x712mm)	
10	**0x**	
11	**0x**	

	SD60/2	
1	**1x** (720x500mm)	
2	**1x** (720x500mm)	
3	**1x** (567x496mm)	
4	**1x** (600x600mm)	
5	**2x** (567x85mm)	
6	**2x** (587x356mm)	ver 1
6	**1x** (587x250mm) **1x** (587x356mm)	ver 2
7	**1x** (567x450mm)	
8	**1x** (599x98mm)	
9	**0x**	
10	**1x** (296x712mm)	
11	**1x** (296x712mm)	

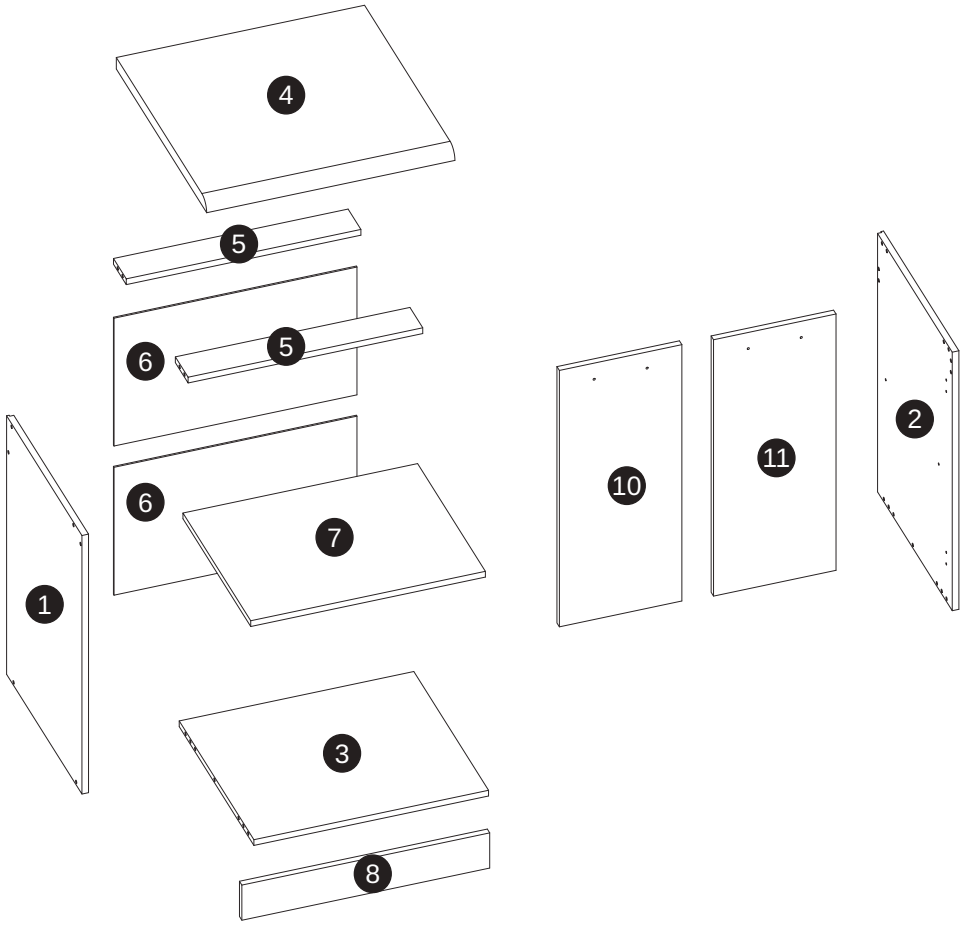

1

E1



10x

SD60 ver 1, ver 2
SD60/2 ver 1, ver 2

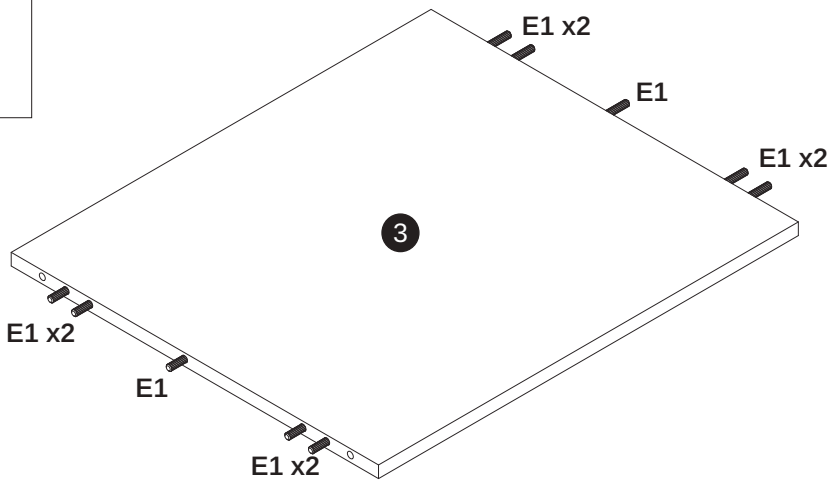

2

E1



4x

SD60 ver 1, ver 2
SD60/2 ver 1, ver 2

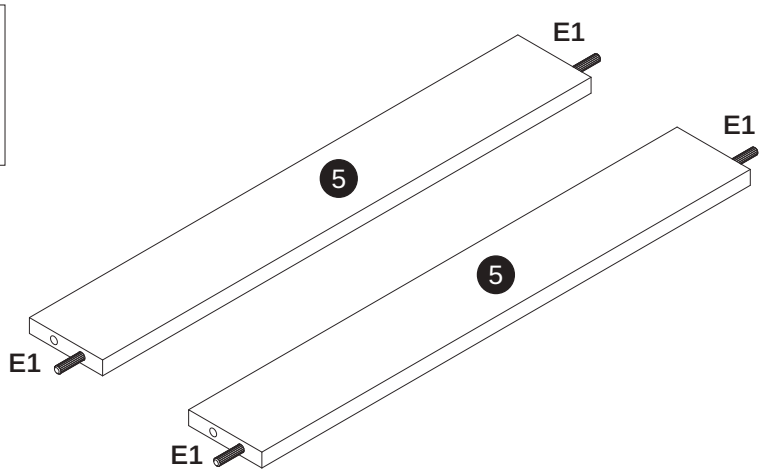

3

F1



4x

K2

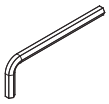

1x

SD60 ver 1
SD60/2 ver 1

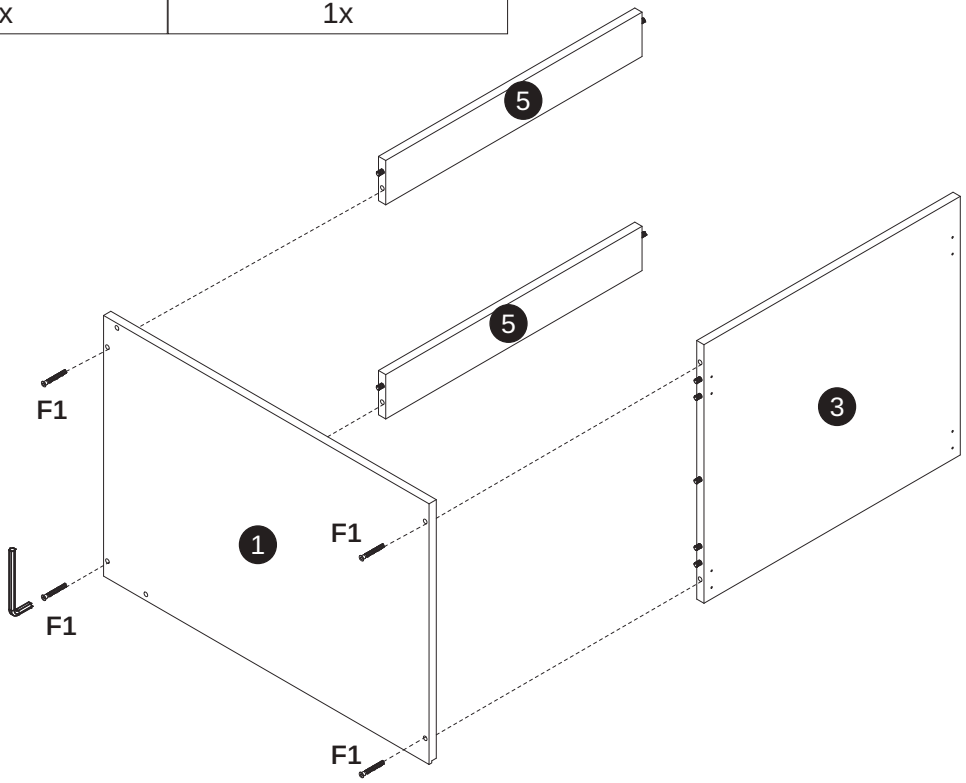

3

F1	K2
4x	1x

SD60 ver 2
SD60/2 ver 2

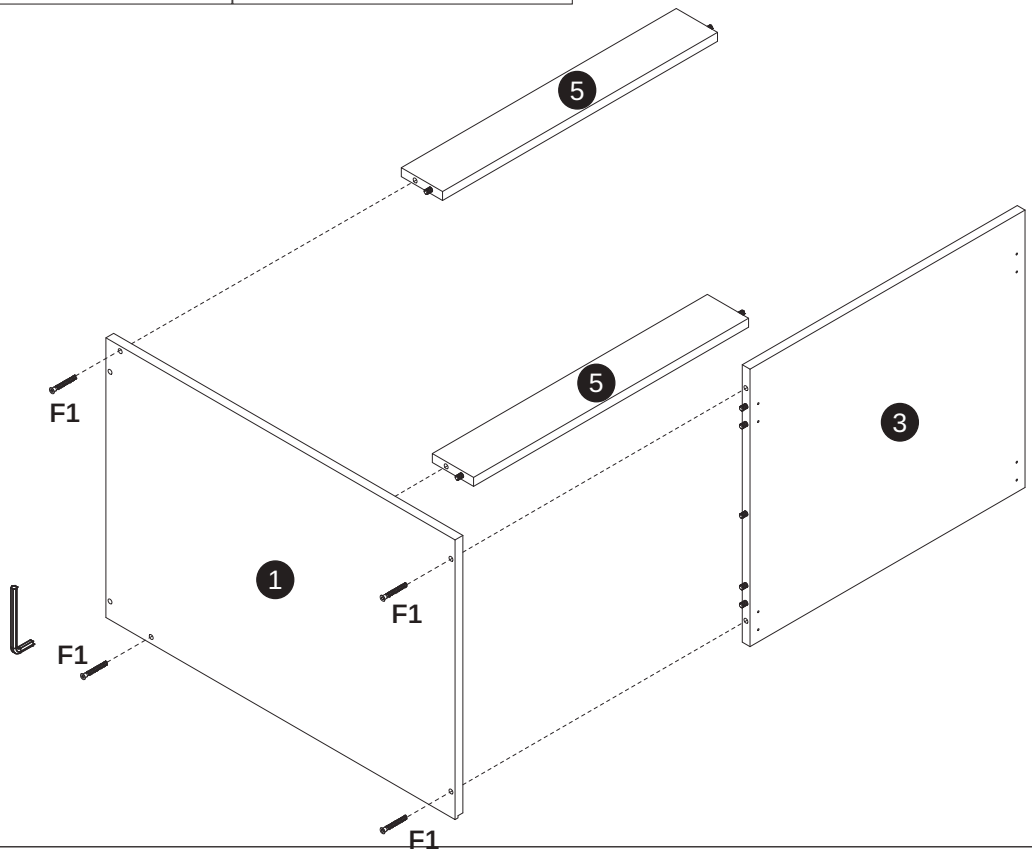

4

F1	K2
4x	1x

SD60 ver 1
SD60/2 ver 1

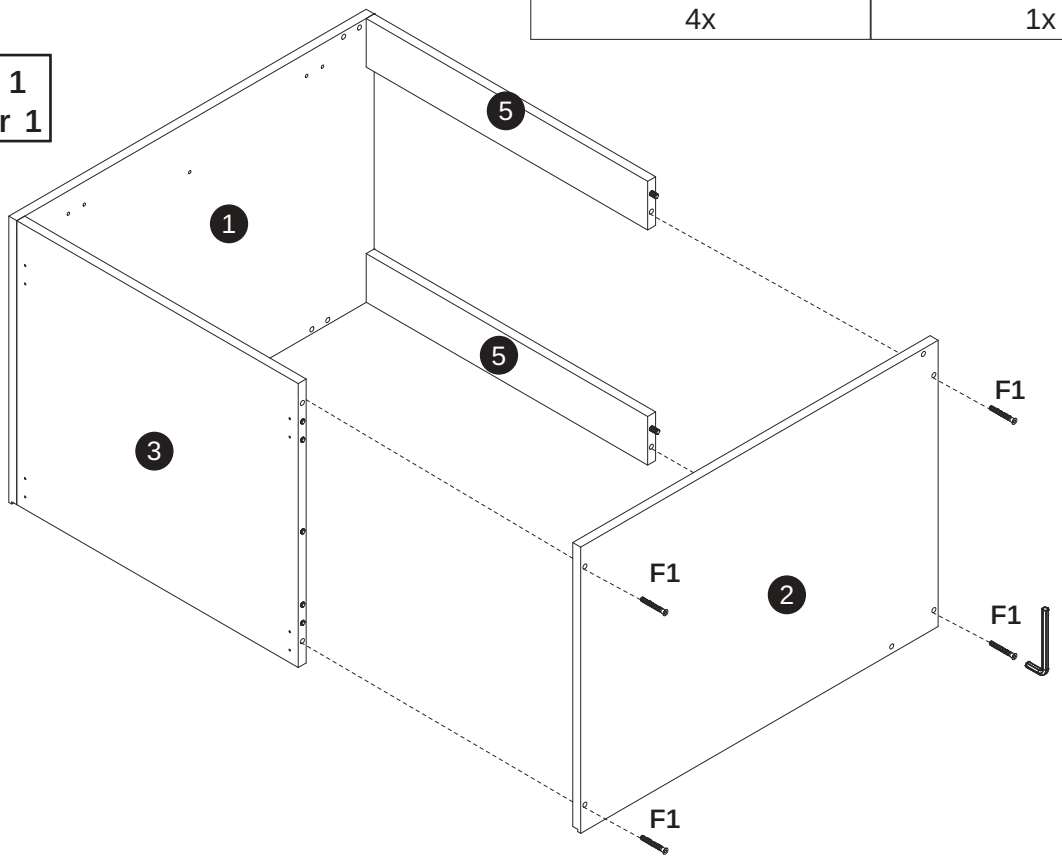

4

SD60 ver 2
SD60/2 ver 2

F1	K2
4x	1x

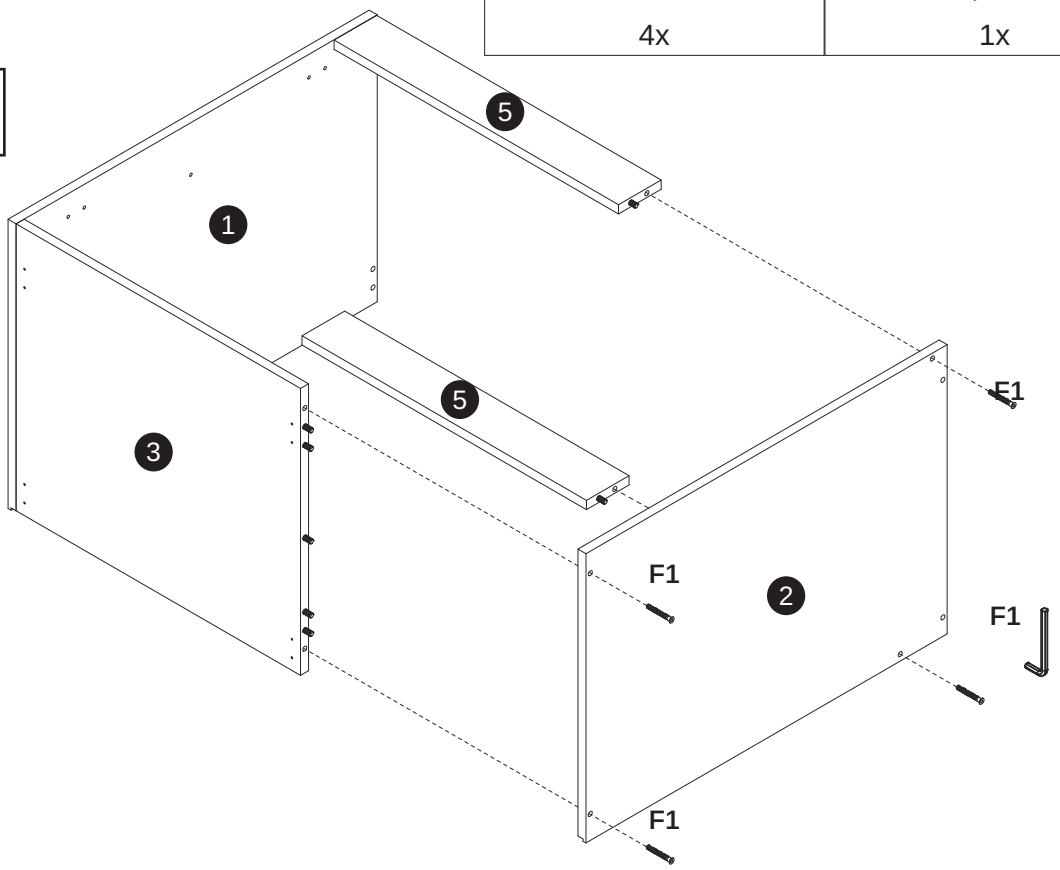

5

H1
1x

SD60 ver 2
SD60/2 ver 2

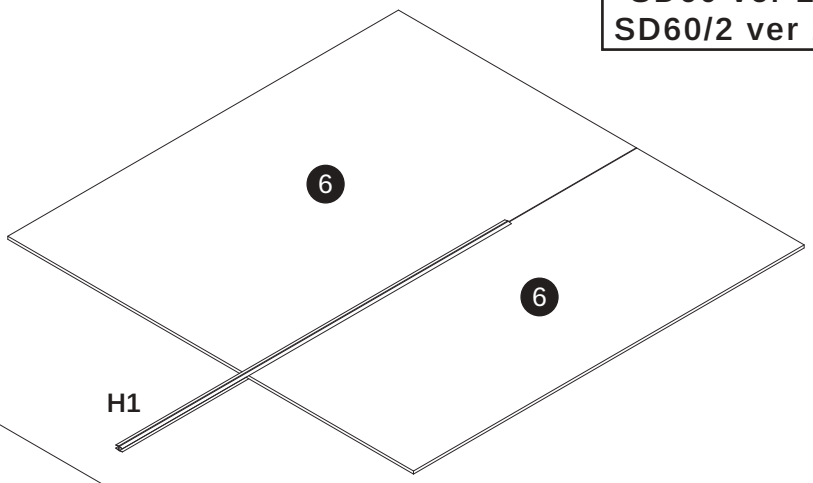

SD60 ver 1
SD60/2 ver 1

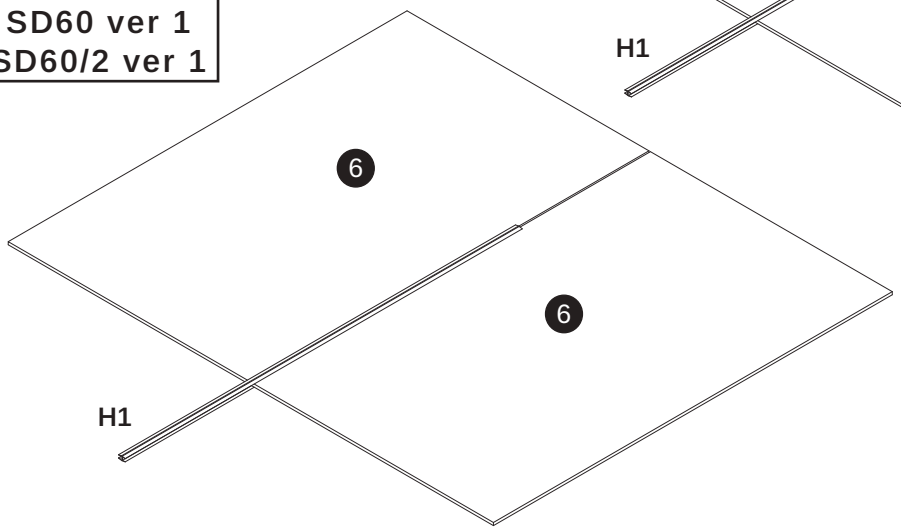

6

S0b



20x

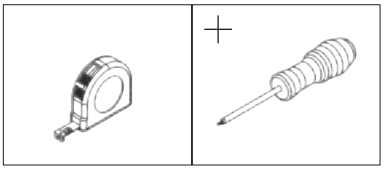

SD60 ver 1
SD60/2 ver 1

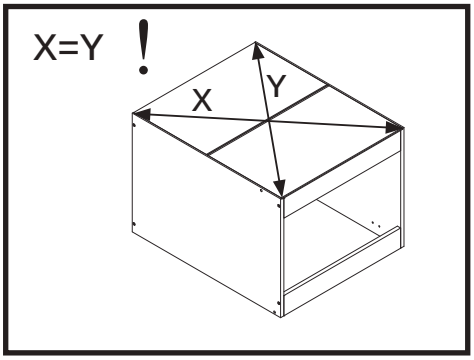

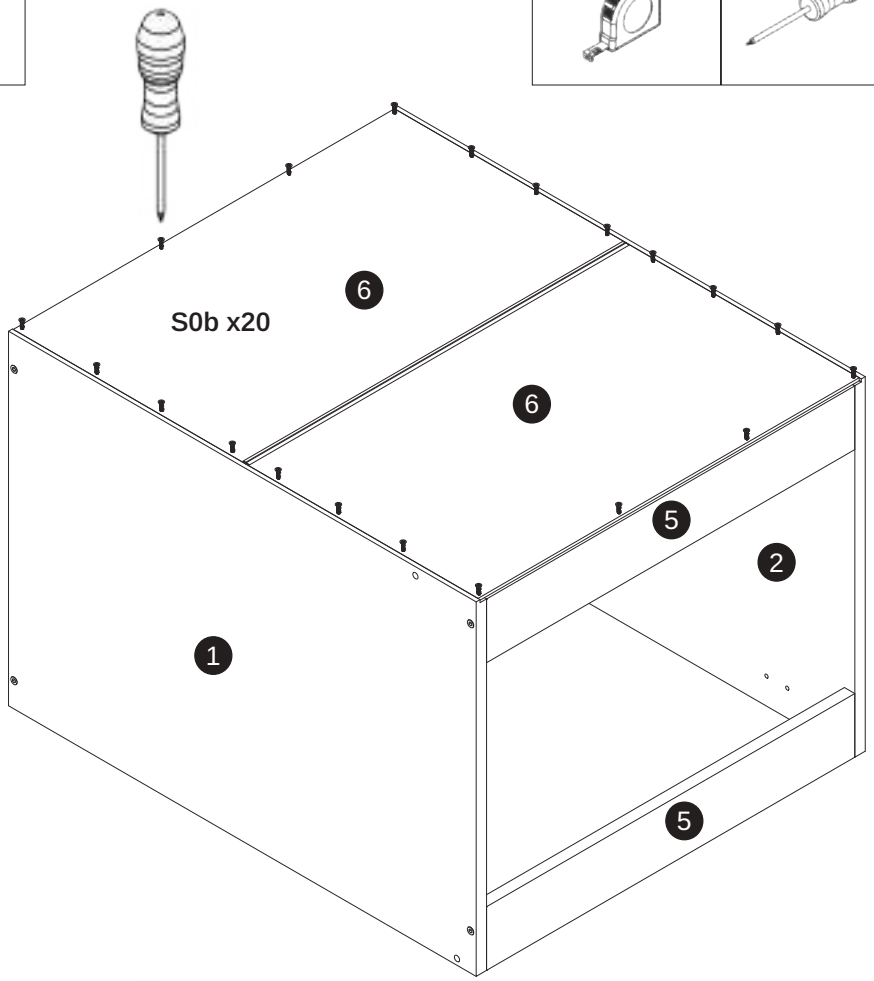

SD60 ver 2
SD60/2 ver 2

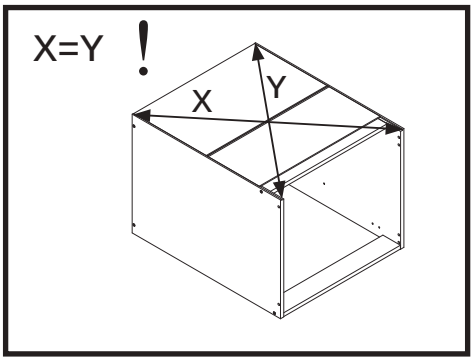

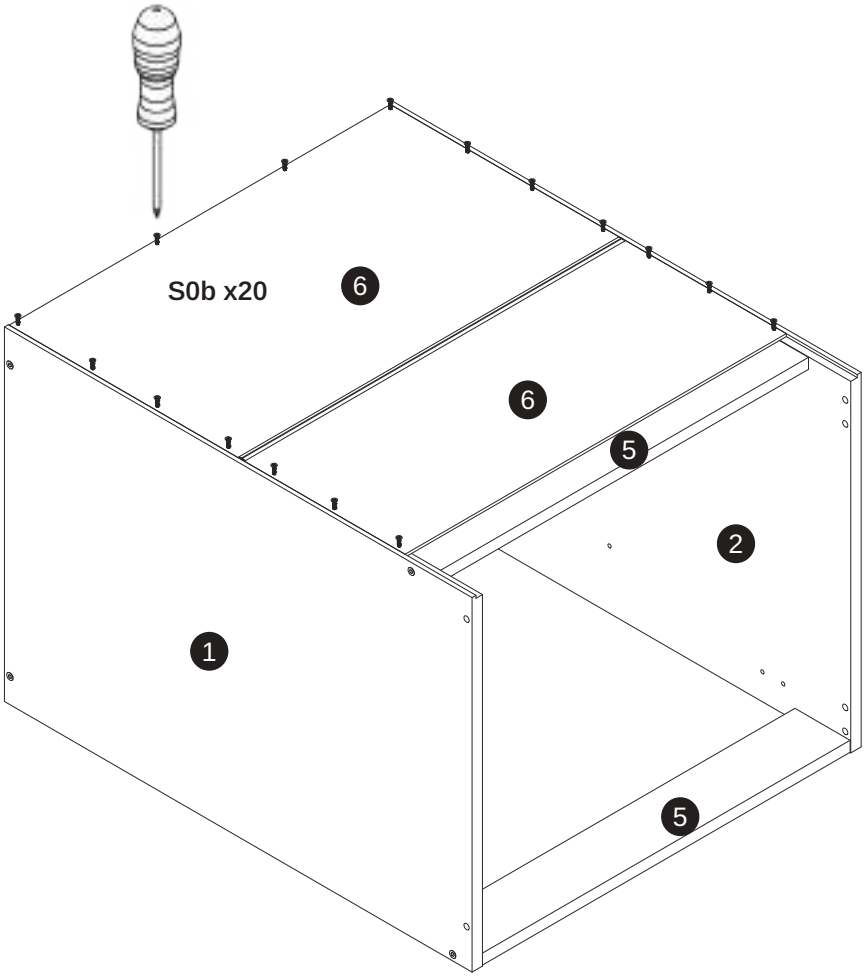

7

U5	S1c
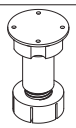 4x	 16x

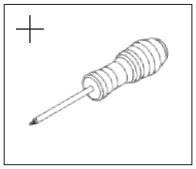

SD60 ver 1
SD60/2 ver 1

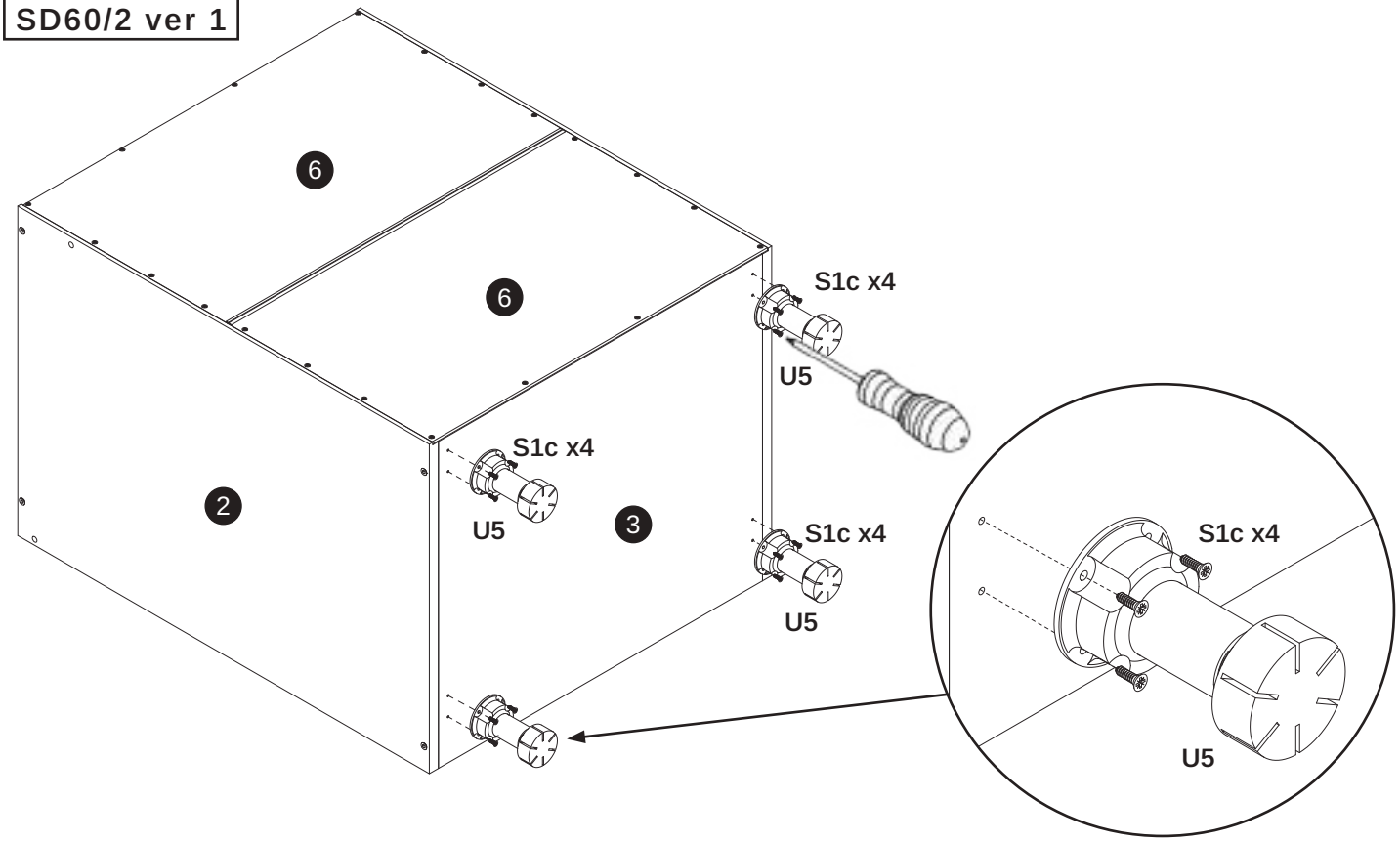

SD60 ver 2
SD60/2 ver 2

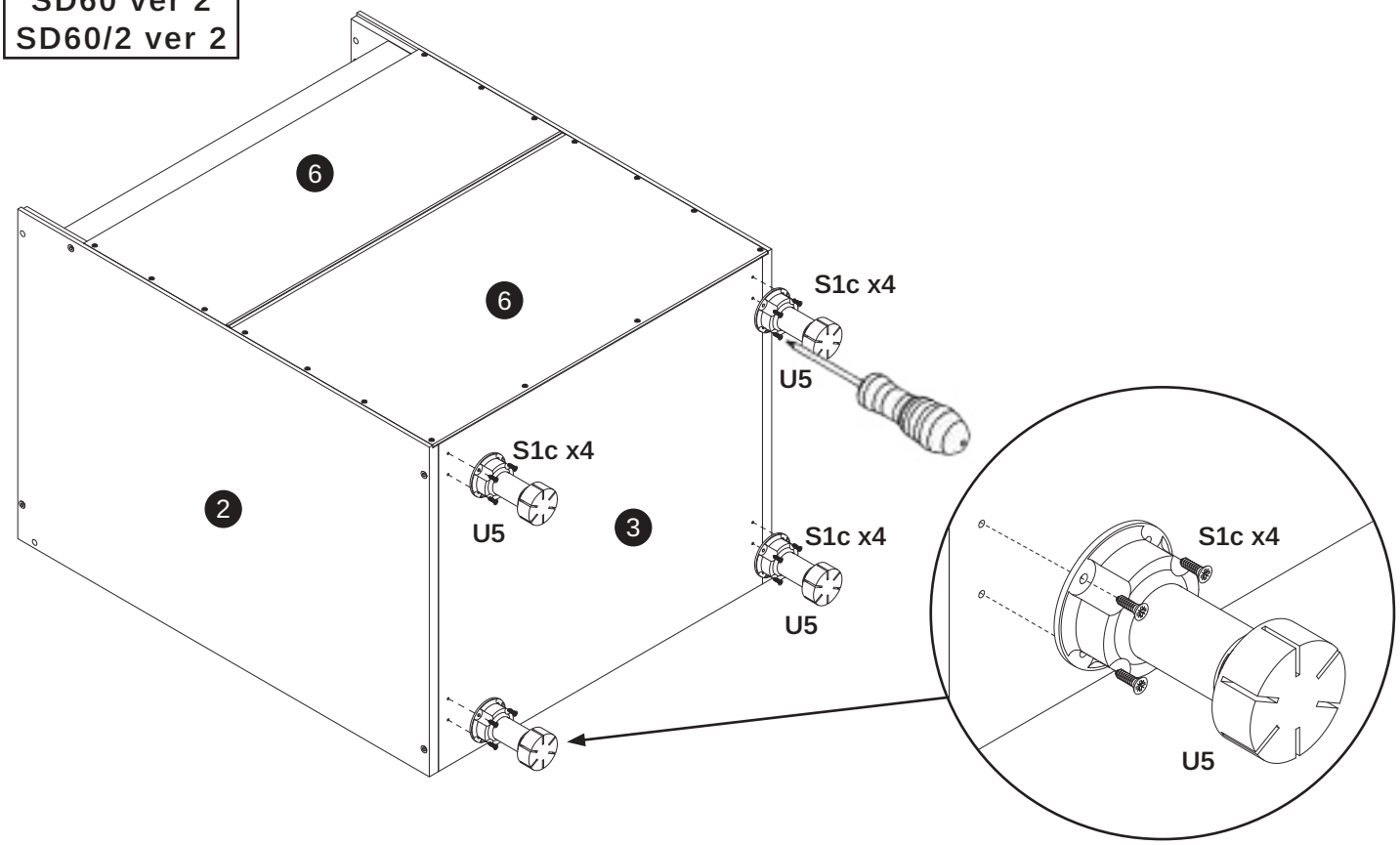

8

D4

4x

SD60 ver 1
SD60/2 ver 1

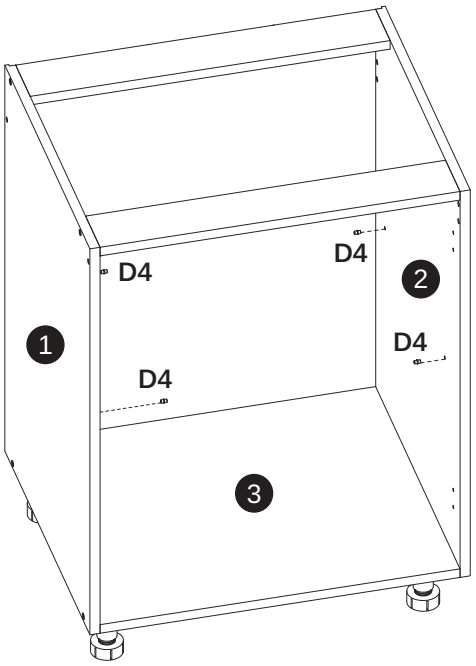

SD60 ver 2
SD60/2 ver 2

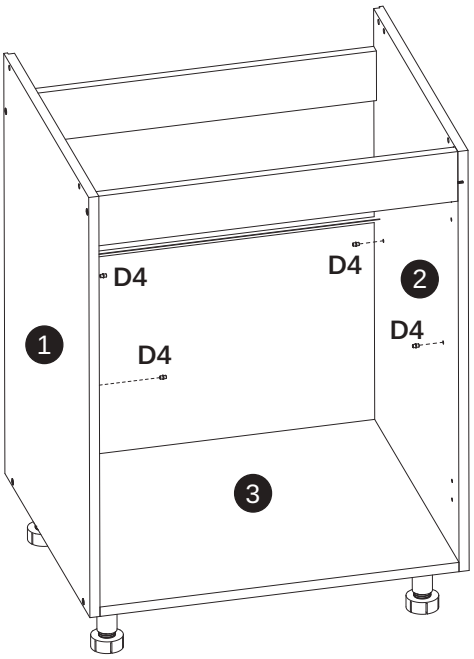

9

SD60 ver 1
SD60/2 ver 1

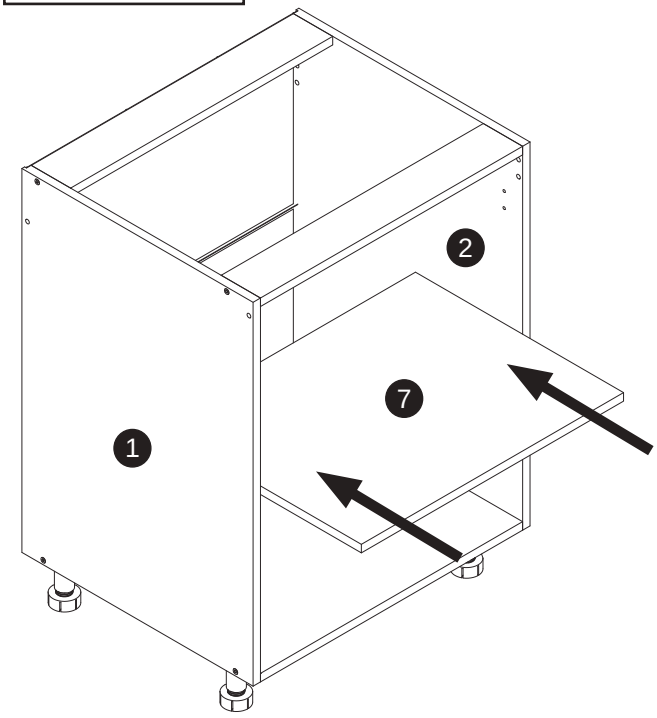

SD60 ver 2
SD60/2 ver 2

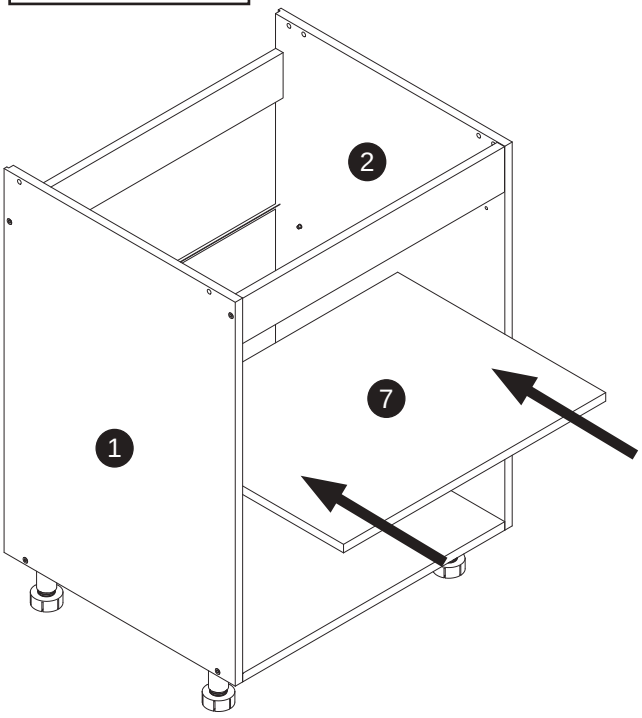

10

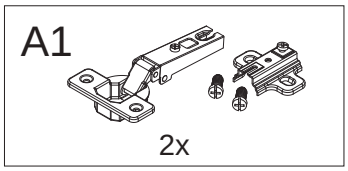

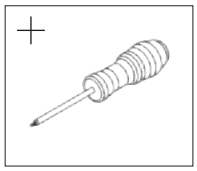

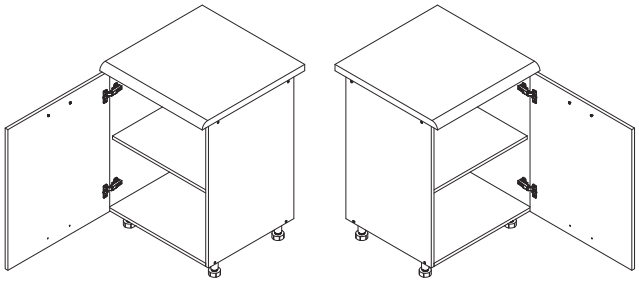

SD60 ver 1

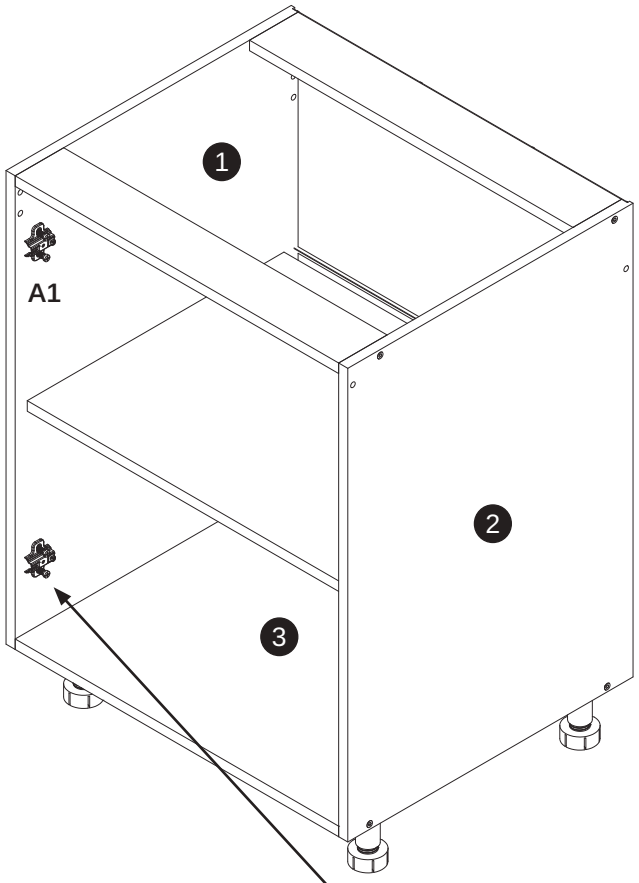

SD60 ver 2

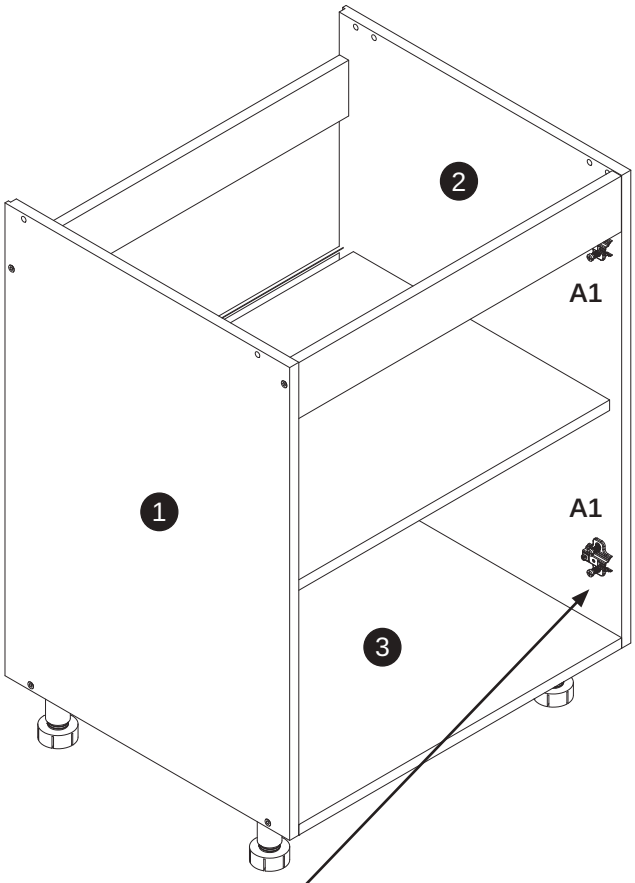

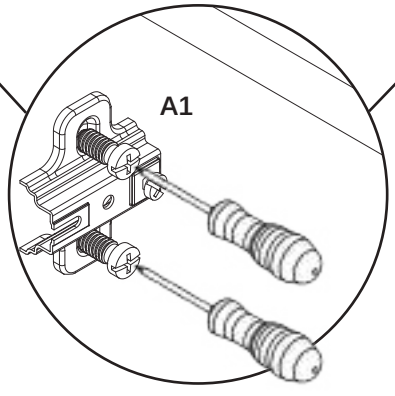

10

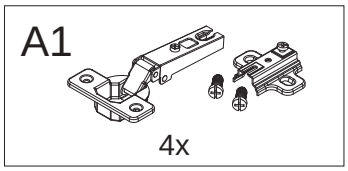

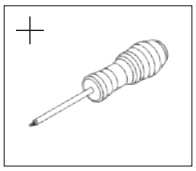

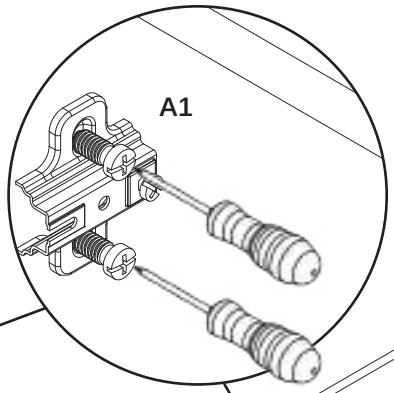

SD60/2 ver 1

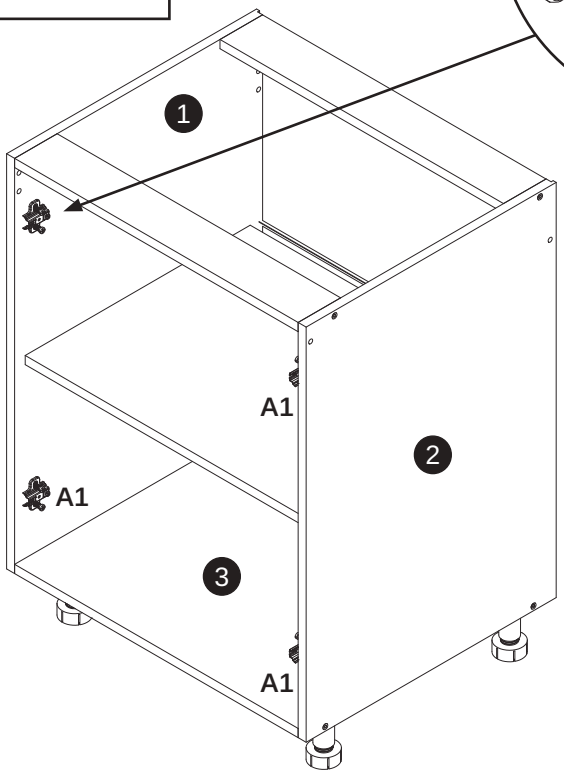

SD60/2 ver 2

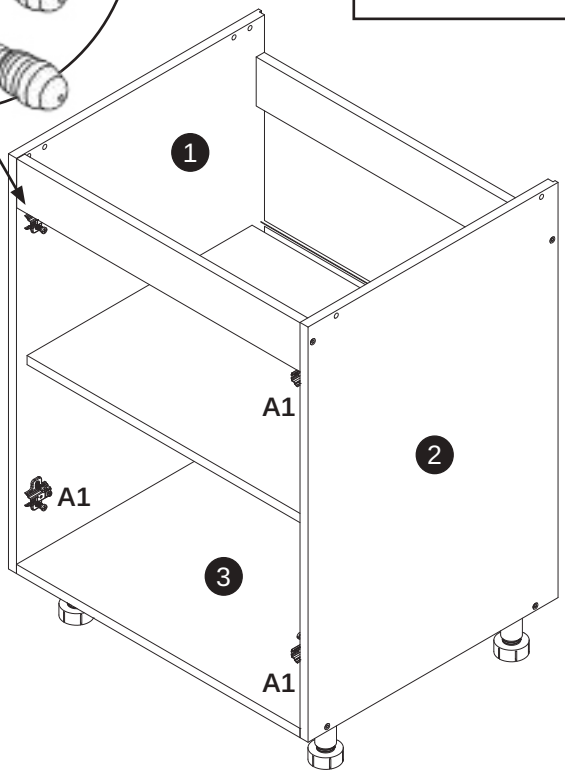

11

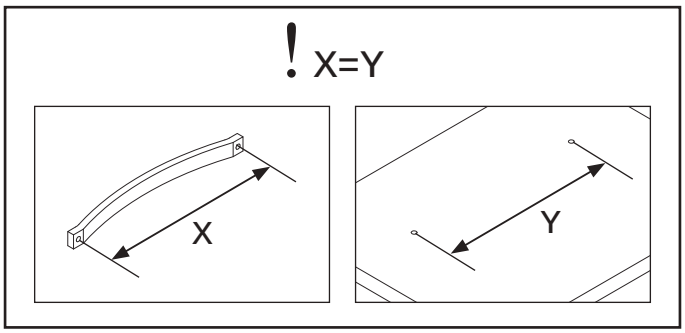

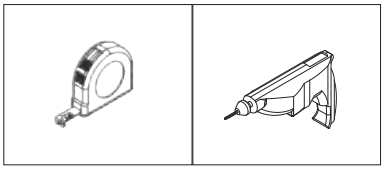

SD60 ver 1, ver 2

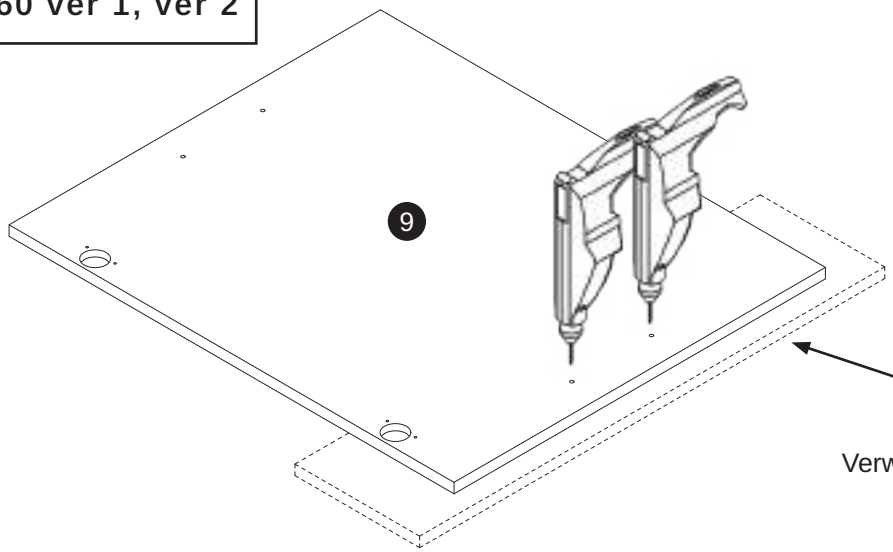

Użyj podkładki !!!
Use a washer !!!
Verwenden Sie eine Montageplatte !!!
Utilisez un tapis !!!

11

! X=Y

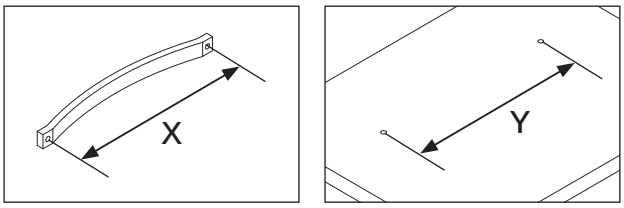

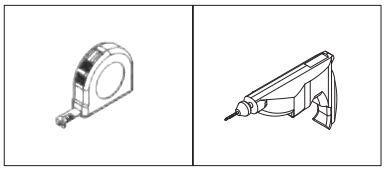

SD60/2 ver 1, ver 2

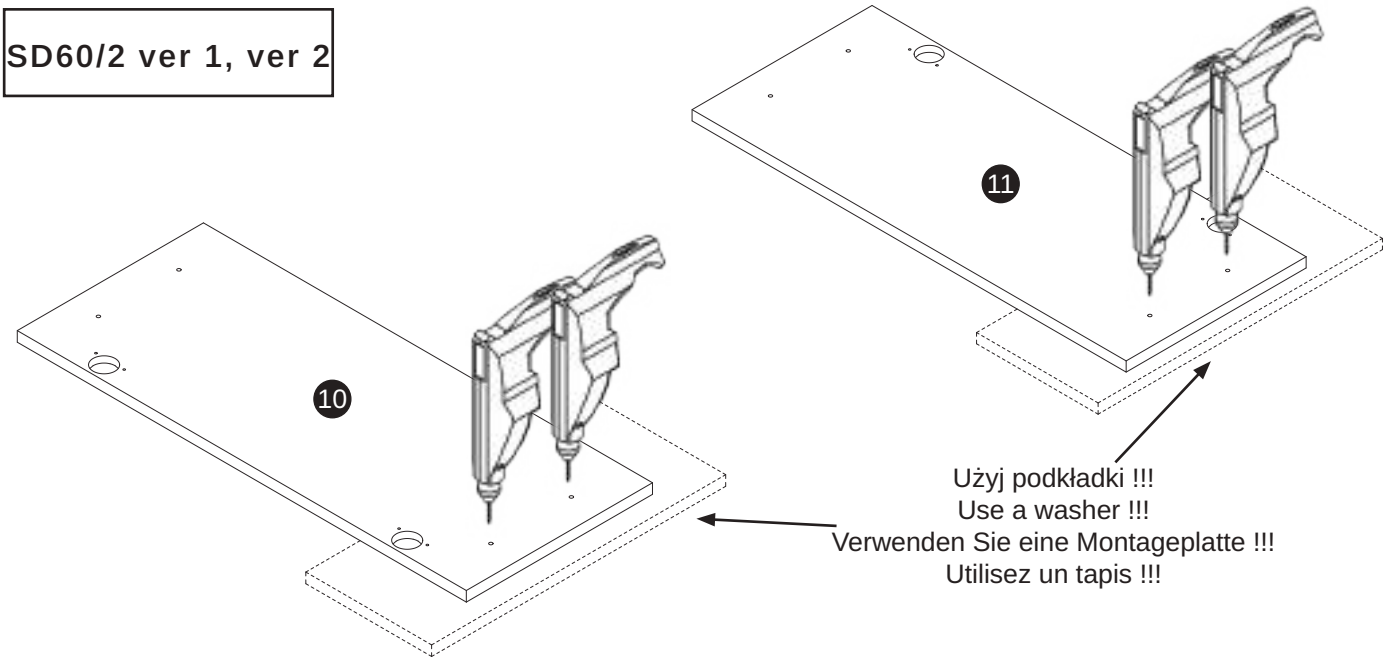

12

U1	P9	A1	
 1x	 2x	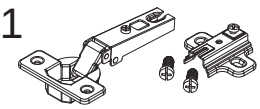 2x	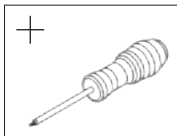

S1c  4x

SD60 ver 1, ver 2

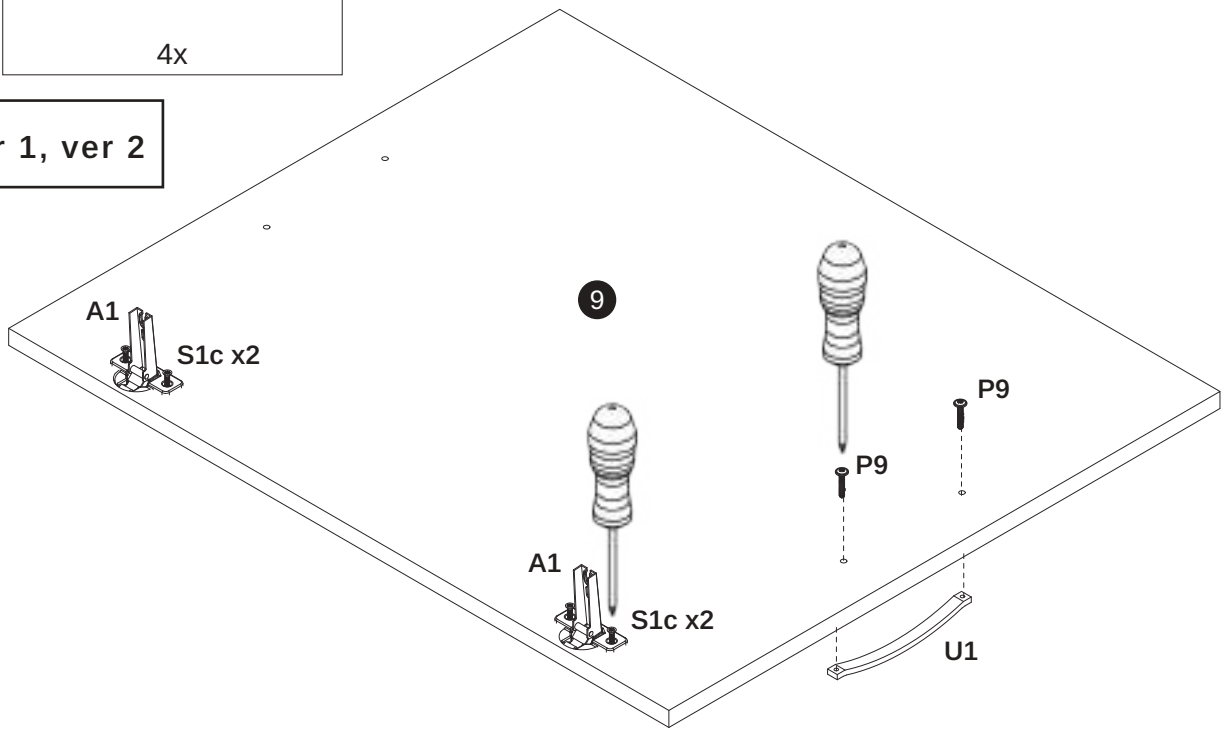

12

U1	P9	A1	
2x	4x	4x	
S1c			
8x			

SD60/2 ver 1, ver 2

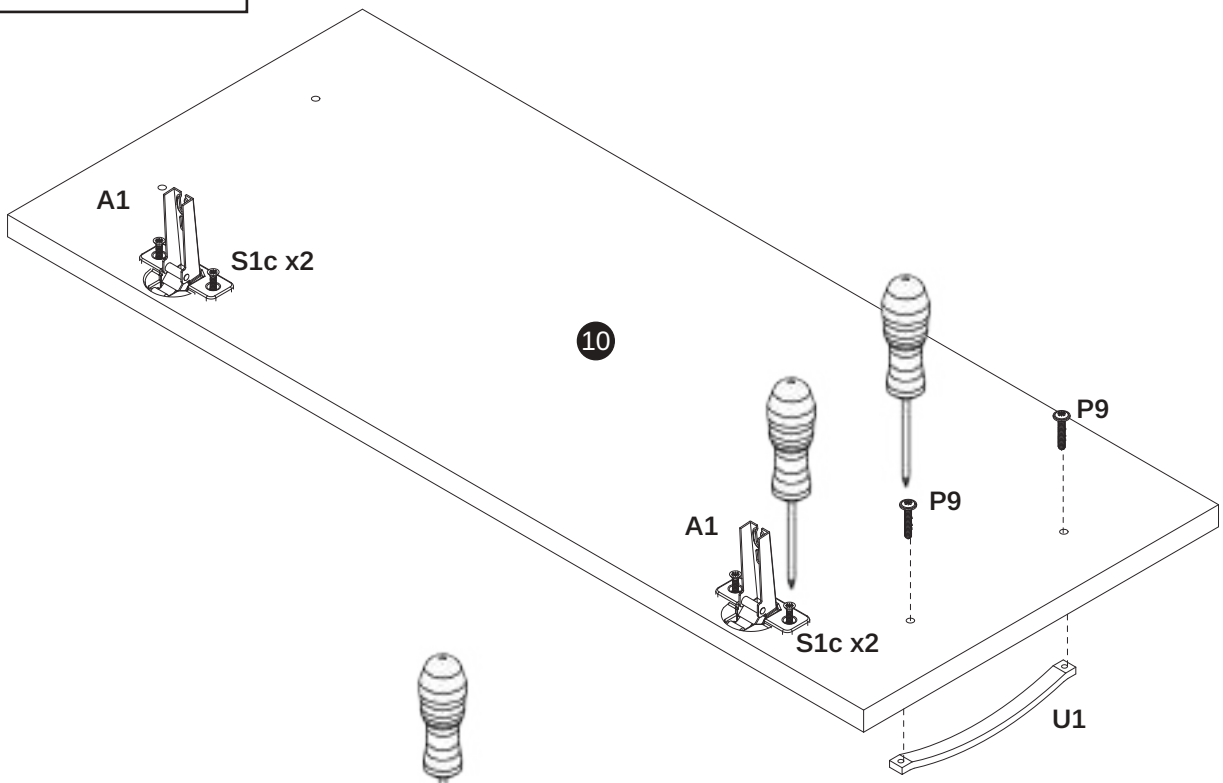

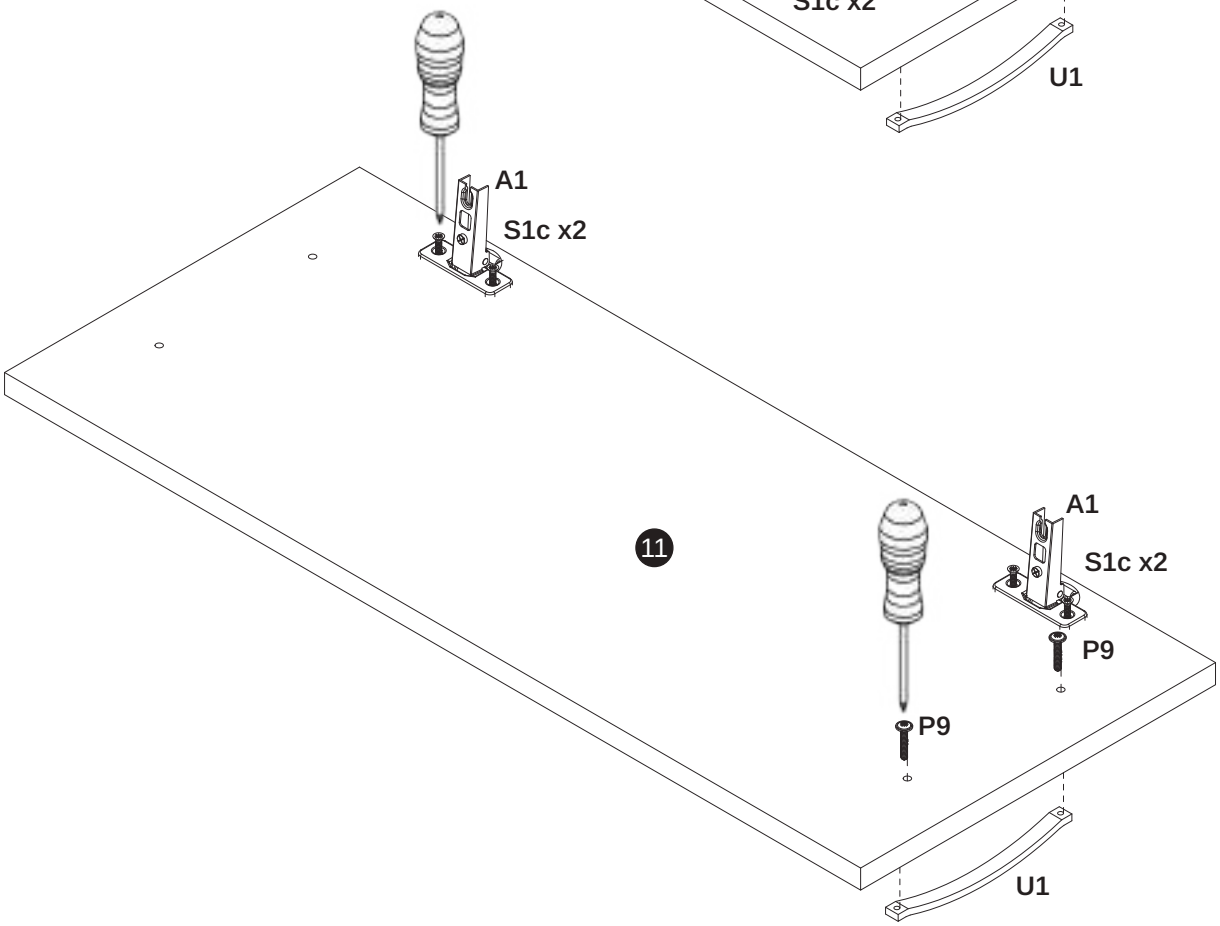

13

D11	F10
 x2	 x8

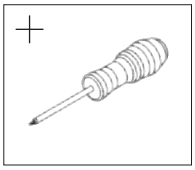

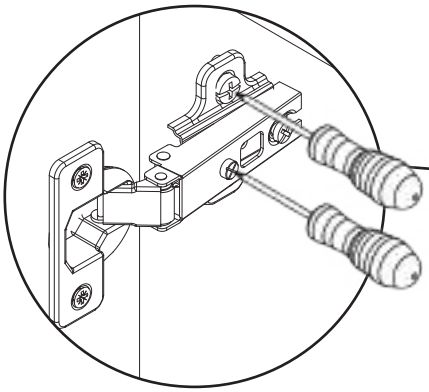

SD60 ver 1

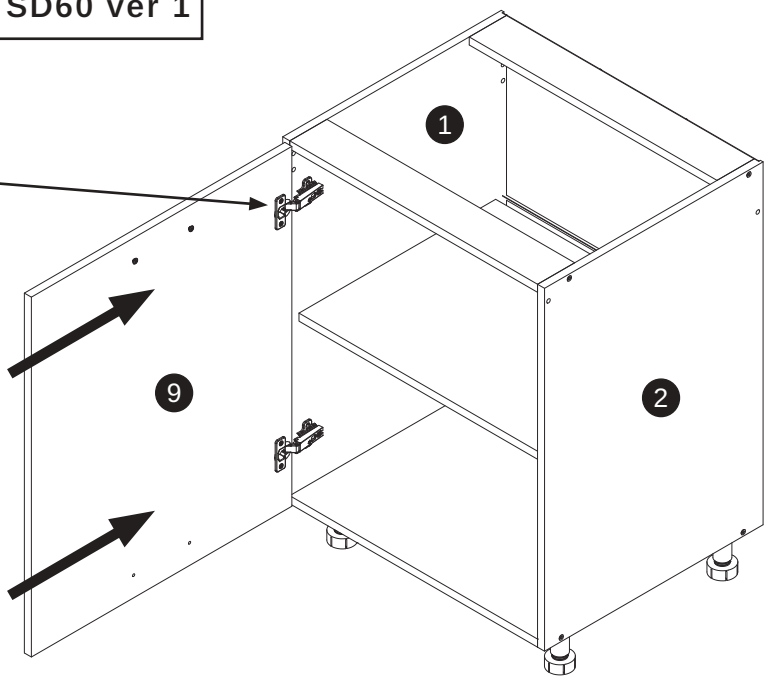

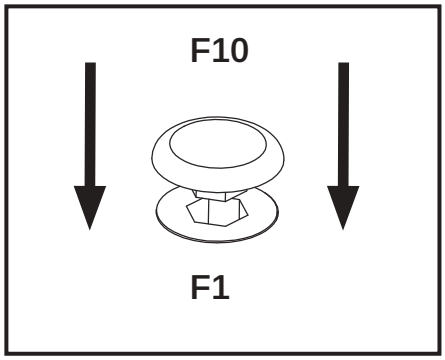

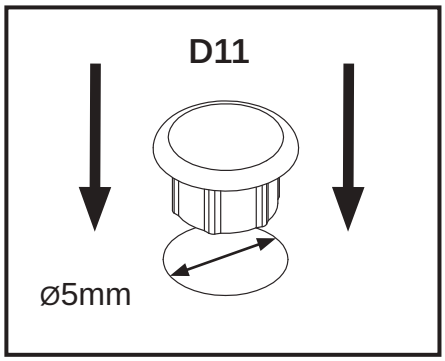

SD60 ver 2

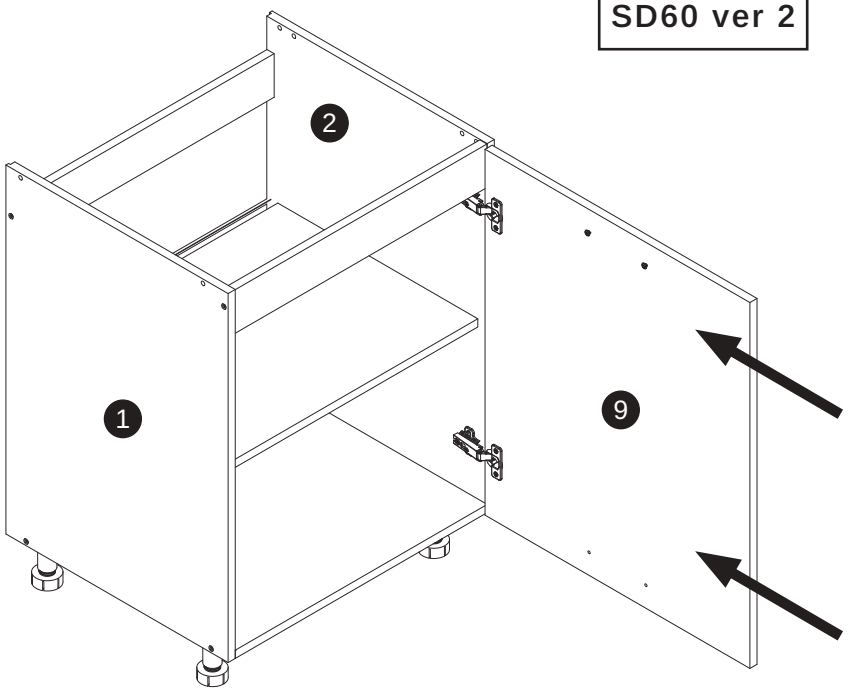

13

D11	F10
x4	x8

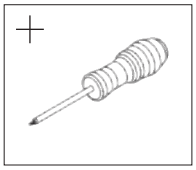

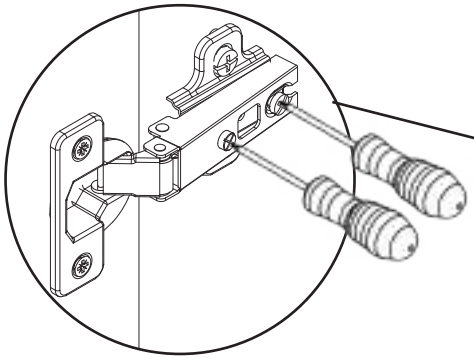

SD60/2 ver 1

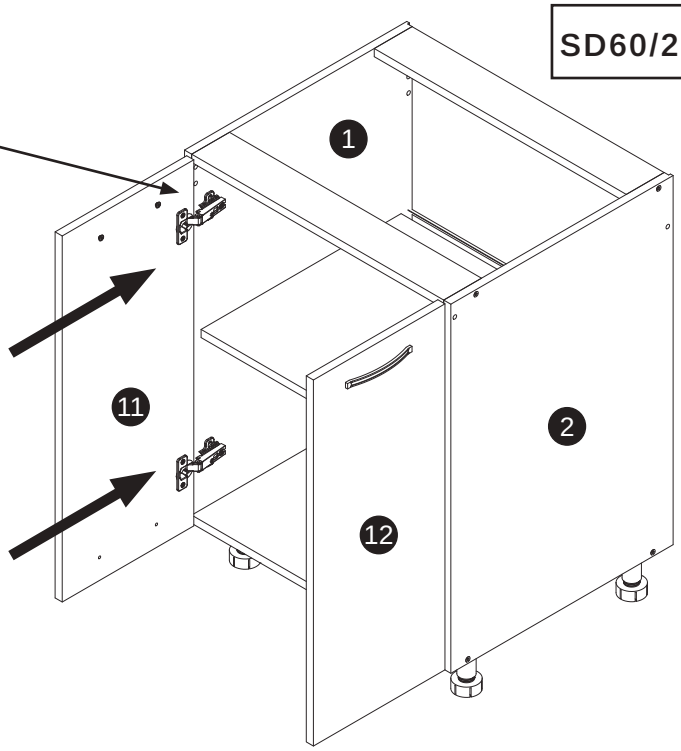

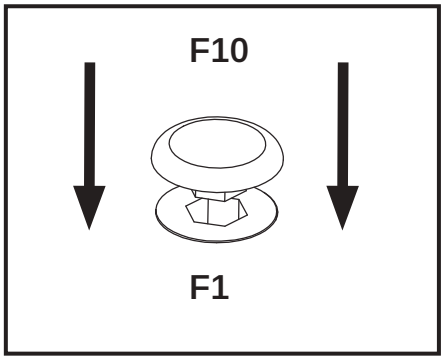

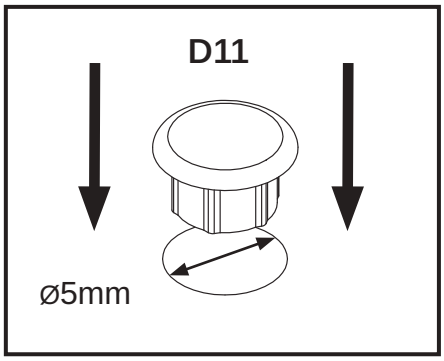

SD60/2 ver 2

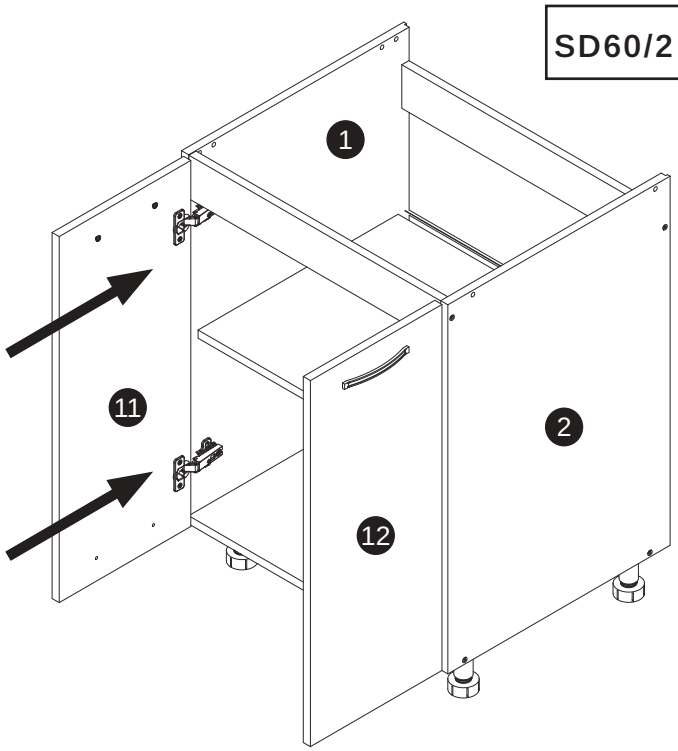

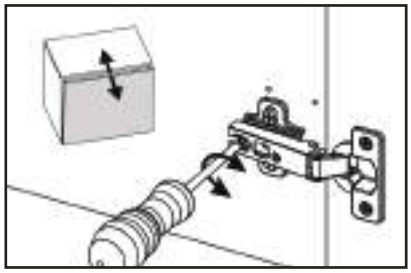

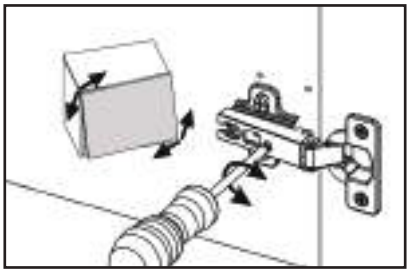

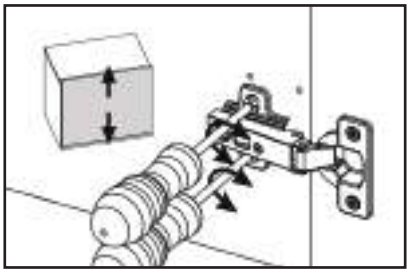

14

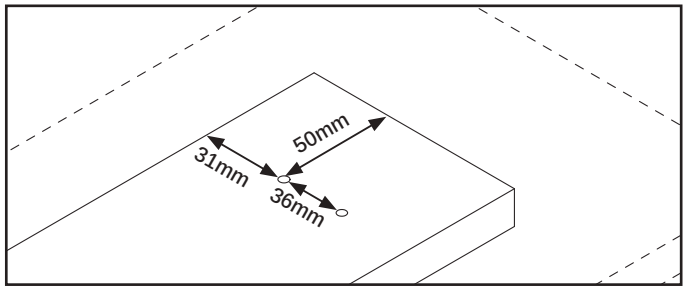

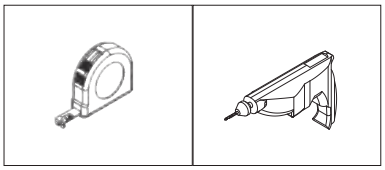

SD60 ver 1, ver 2
SD60/2 ver 1, ver 2

Użyj podkładki !!!
Use a washer !!!
Verwenden Sie eine Montageplatte !!!
Utilisez un tapis !!!

15

U6	S1c
	
2x	4x

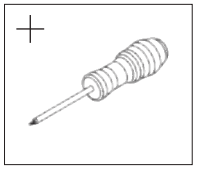

SD60 ver 1, ver 2
SD60/2 ver 1, ver 2

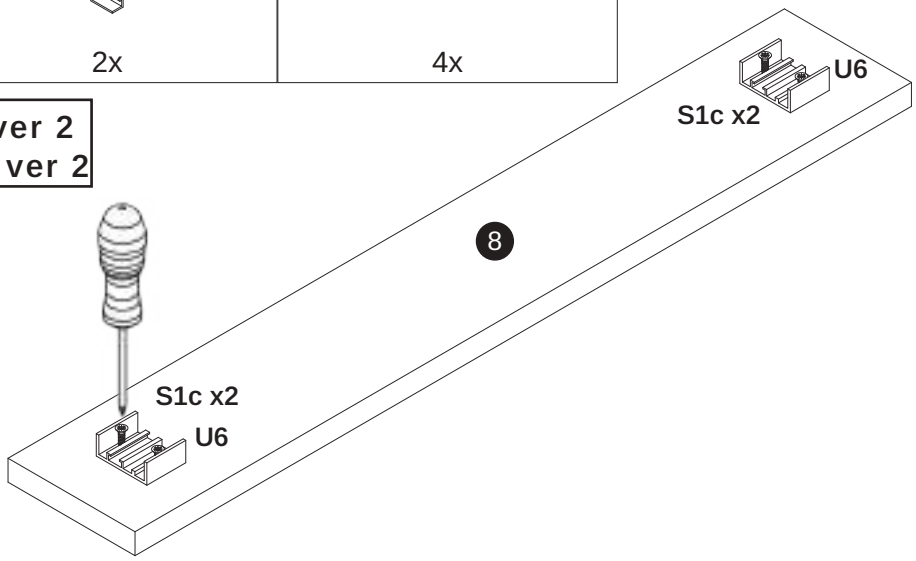

16

SD60 ver 1, ver 2
SD60/2 ver 1, ver 2

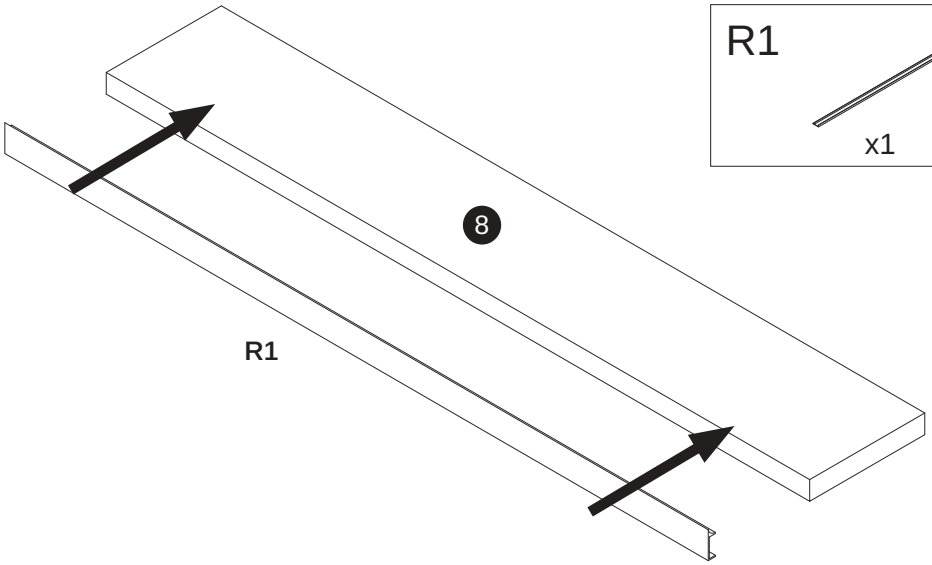

R1
x1

17

U7

2x

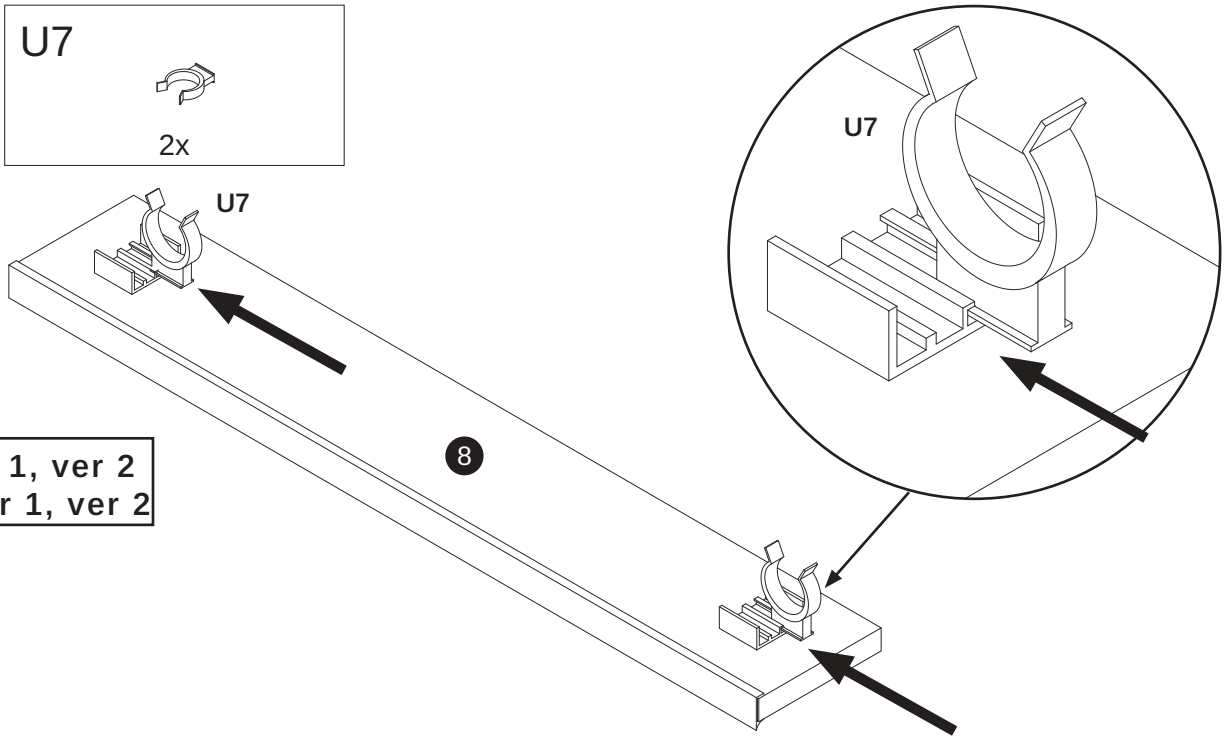

SD60 ver 1, ver 2
SD60/2 ver 1, ver 2

18

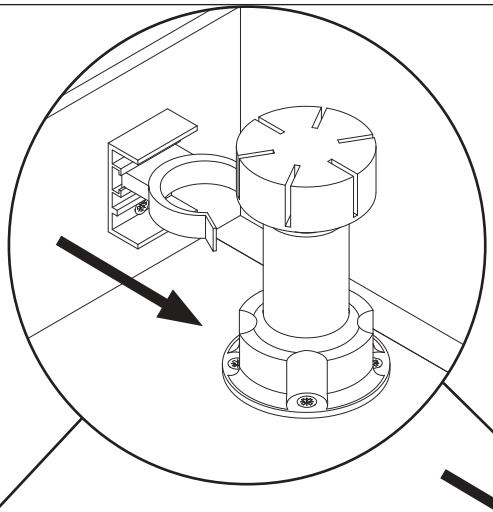

SD60 ver 1
SD60/2 ver 1

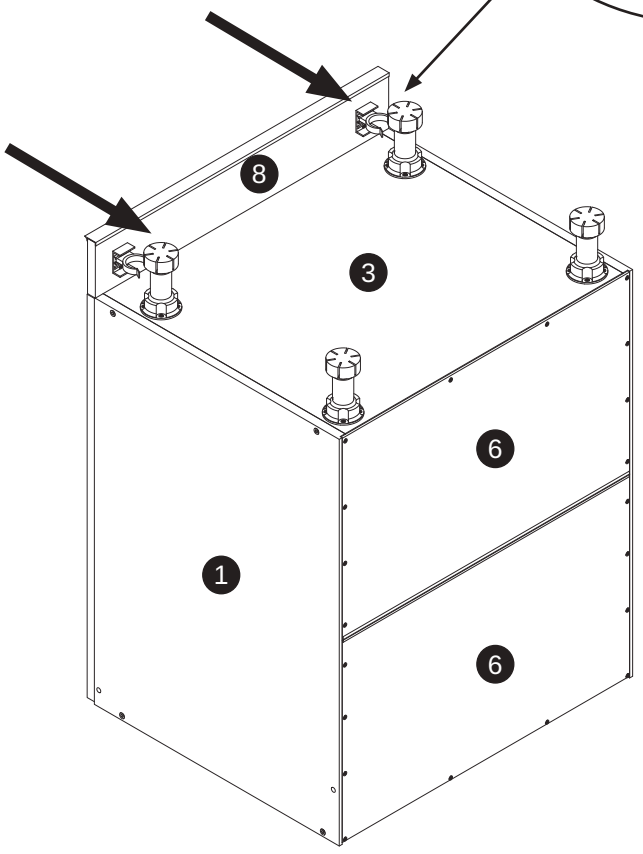

SD60 ver 2
SD60/2 ver 2

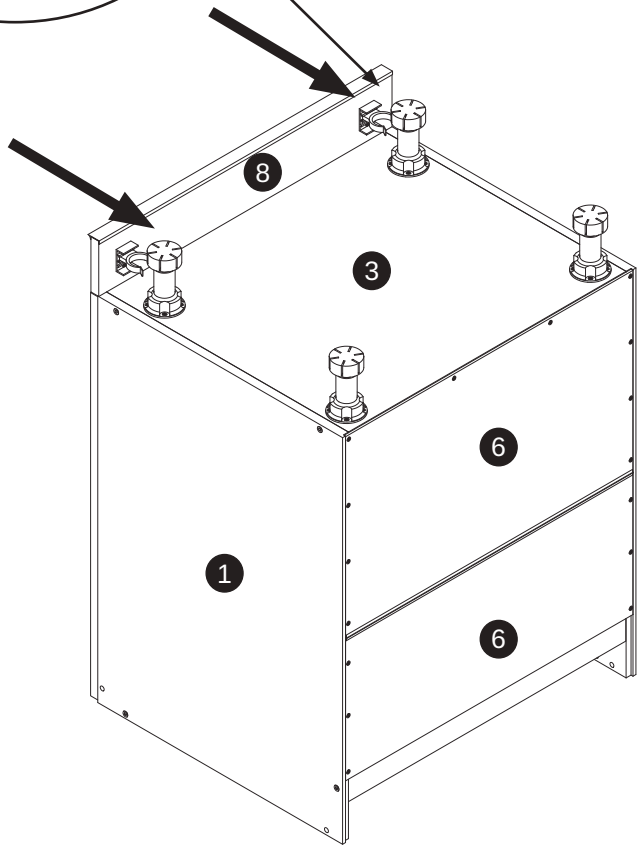

19

S4b	D13	S1c
4x	4x	8x

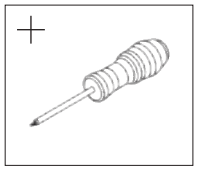

SD60 ver 1

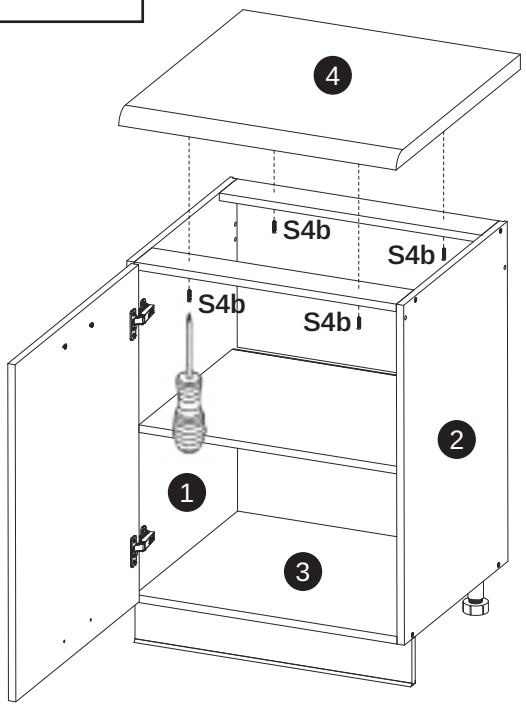

SD60 ver 2

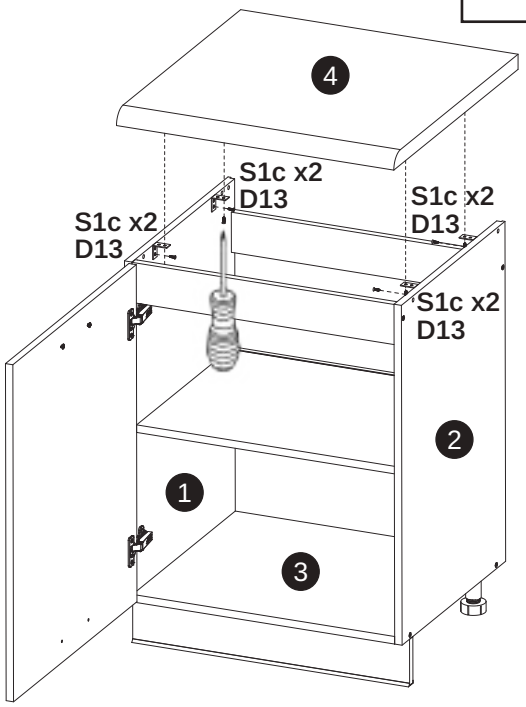

19

S4b	D13	S1c
4x	4x	8x

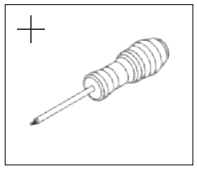

SD60/2 ver 1

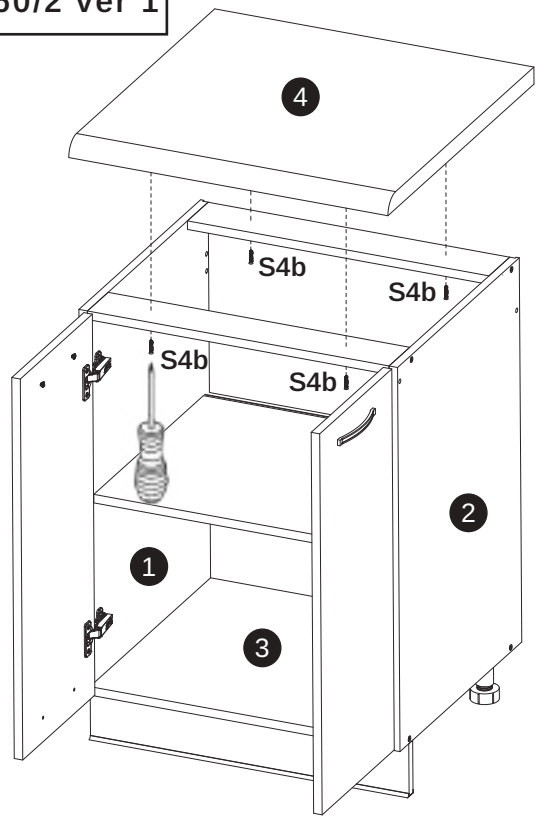

SD60/2 ver 2

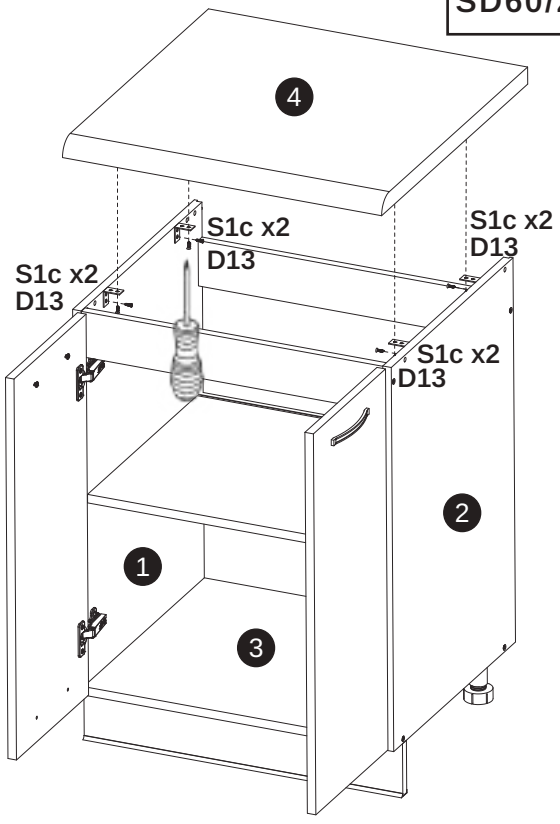

20

SD60 ver 1, ver 2

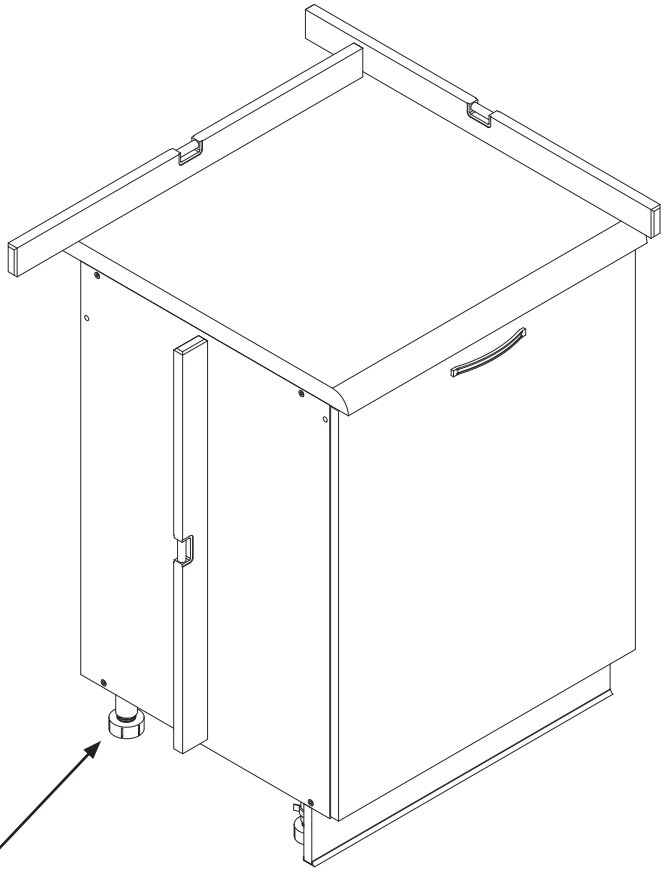

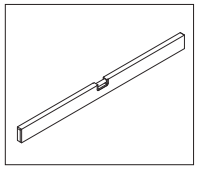

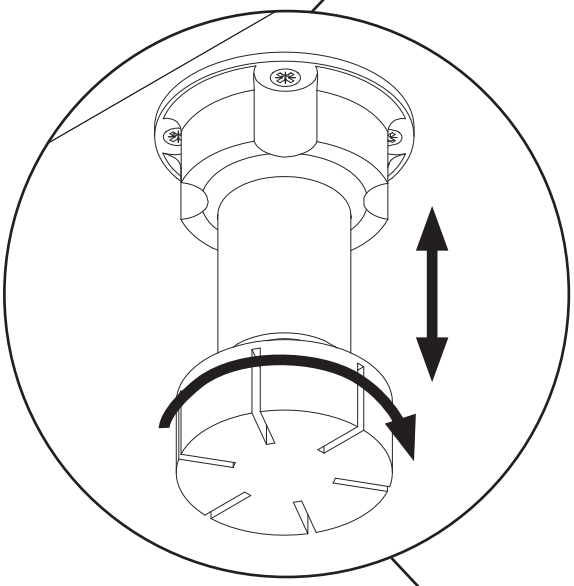

SD60/2 ver 1, ver 2

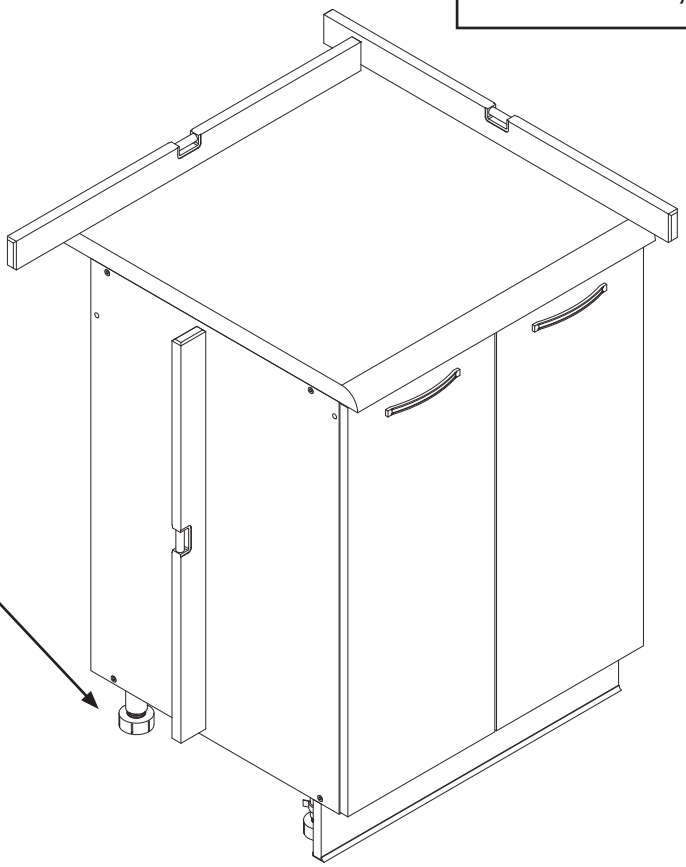

21*

B1	S1c
1x	4x

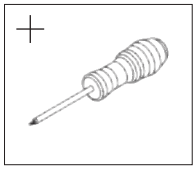

SD60 ver 1, ver 2
SD60/2 ver 1, ver 2

*

Opcjonalnie **!**
Optionally **!**
Optional **!**
En option **!**

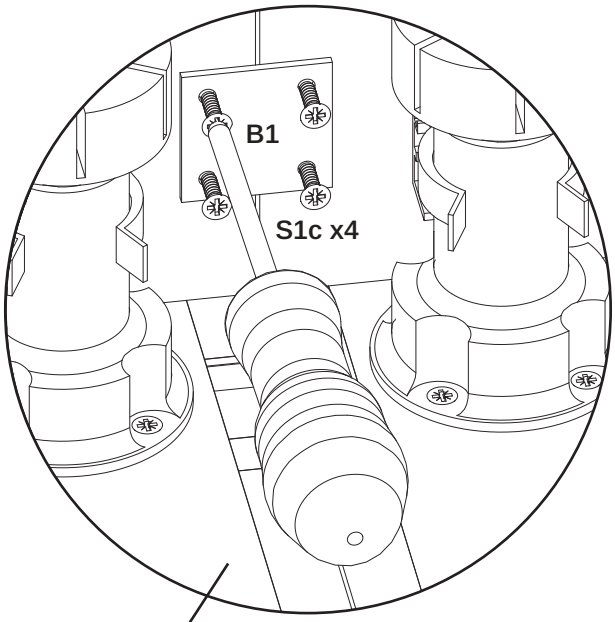

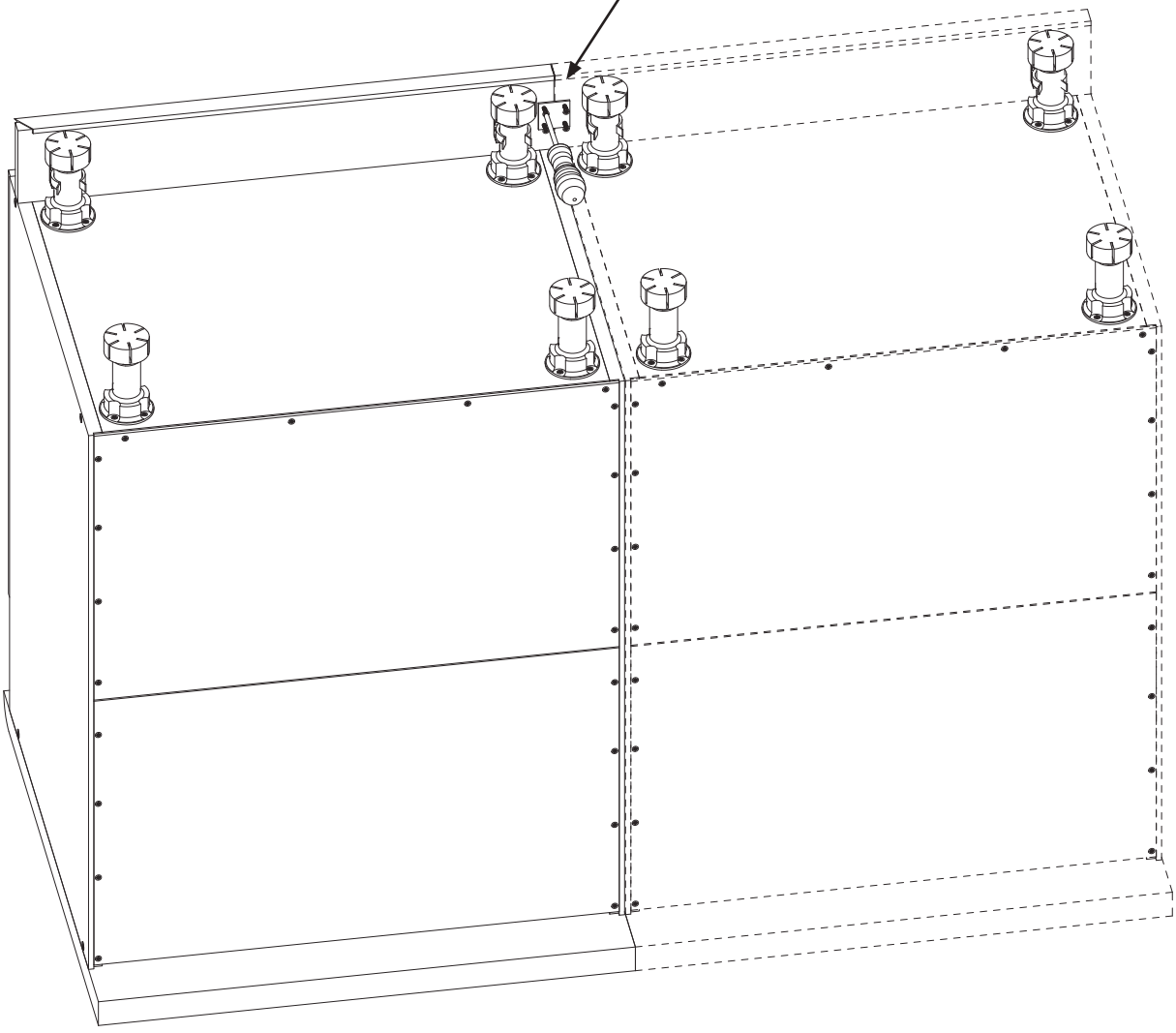

Zasady użytkowania i konserwacji mebli

PL

- Meble należy użytkować w pomieszczeniach suchych, ogrzewanych zabezpieczonych przed szkodliwymi wpływami atmosferycznymi.
- W trakcie użytkowania mebli należy okresowo sprawdzać stan połączeń technicznych takich jak: mimośrody, zawiasy, prowadniki.
- Podczas przenoszenia mebli należy chwytać wyłącznie za pionowe elementy konstrukcyjne takie jak boki, nogi. Bezwzględnie nie można chwytać za elementy poziome, takie jak blaty, półki, szuflady, gdyż grozi to poważnymi uszkodzeniami mebli.
- Powierzchnię mebli należy czyścić wyłącznie środkami przeznaczonymi do pielęgnacji mebli.

EN

- Furniture should be kept in dry places which are heated and protected by harmful influence of atmospheric conditions.
- While the furniure is in use there is a necessity to periodically check the state of the technical connections such as: eccentric rods, hinges, guides.
- While furniture is carried it is necessary to keep only the vertical components, such as sides and legs of the furniture.
- The surface of the furniture should be cleaned only with detergents for furniture care.

DE

- Die Möbel soll man in den trockenen, beheizenen und vor den schädlichen Witterungseinflüssen gesicherten Räumen benutzen.
- Im Laufe der Benutzung der Möbel soll man zeitlich den Zustand der technichen Verbindungen wie: Exzenter, Türbände und Leitstücke prüfen.
- Während des Möbeltransports muss man ausschließlich nach vertiklen Konstruktionselementen wie: Ecken und Beine greifen. Auf keinen Fall darf man nach horizontalen Elementen, wie Blätter, Bretter und Schubladen greifen, was zur ernsthaften Möbelbeschädigung bringen kann.
- Die Fläche der Möbel soll man nur mit dazu geeigneten Pflegemöbelmitteln putzen.

FR

- Les meubles doivent être utilisés dans des pièces sèches, chauffées et protégées contre les effets nocifs de la pollution. Les meubles doivent être utilisés dans des locaux secs, chauffés et protégés des influences atmosphériques nocives.
- Lors de l'utilisation du mobilier, l'état des connexions techniques telles que: excentriques, charnières, guides.
- Lorsque vous déplacez le meuble, ne manipulez que les éléments structurels verticaux, tels que les côtés, jambes. Vous ne devez absolument pas saisir les éléments horizontaux tels que les plateaux, les étagères, les tiroirs, car cela peut provoquer des dommages importants au mobilier.
- La surface du meuble doit être nettoyée uniquement avec des produits destinés à l'entretien des meubles.

Instrukcja montażu (06.10.22)

BELINI GROUP POLSKA
Tabor Wielki 4 b
63-640 Bralin

Szafka SDSZ60/2 ver.1 (85,2x60x60)
Szafka SDSZ60/2 ver.2 (85,2x60x60) with a soft close

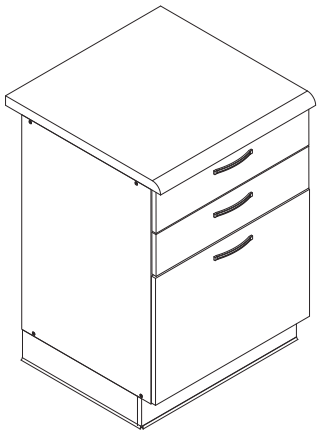



Ilość potrzebnych osób

Number of people needed

Benötigte Personenzahl

Nombre de personnes nécessaires

Niezbędne narzędzia do montażu

Tools necessary for assembly

Notwendiges Werkzeug für die Montage

Outils nécessaires pour le montage

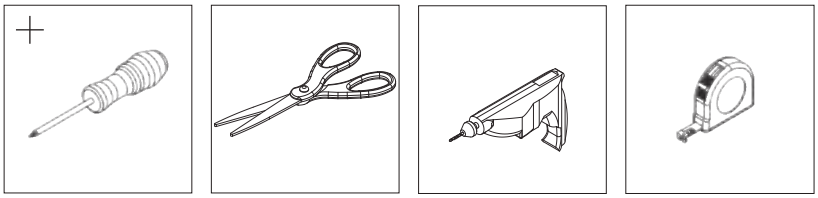

PL

- Przed przystąpieniem do montażu przeczytaj i zapoznaj się z całą instrukcją.
- Przestrzegaj bezwzględnie kolejnych kroków montażowych 1,2,3...
- Nie wyrzucaj opakowania dopóki nie ukończysz skutecznie w całości montażu.
- Montaż wykonuj na płaskiej, miękkiej oraz czystej powierzchni takiej jak tektura.
- Bezwzględnie nie montuj elementów jeśli zauważysz ich wady lub uszkodzenia.
- Elementy montażowe takie jak okucia trzymaj w miejscu niedostępnym dla niemowląt i dzieci.
- Wadliwe lub uszkodzone elementy reklamuj podając ich numer z instrukcji montażu.
- Jeśli uszkodzony element będzie zamontowany reklamacja nie będzie uznana.

EN

- Read and get familiar with the whole instruction before the process of installation.
- Imperatively observe the consecutive assembly steps 1,2,3…
- Do not throw away the packaging until the installation is successfully done.
- The installation should be done on the flat, soft and clear surface, such as cardboard.
- Under no circmstances should you install the elements in case of any faults or damage.
- The installation elements as fittings should be kept in a place inavailable for babies or children.
- Faulty or damaged components should be complaint by giving the number of the assembly instruction.
- If the damaged component is installed, the complaint will not be accepted.

DE

- Vor Beginn der Montage muss man die Instruktion genau durchlesen.
- Die aufeinanderfolgenden Montageschritte 1,2,3... unbedingt beachten.
- Man muss die Packung behalten bis man die ganze Montage erfolgreich nicht beendet.
- Die Montage muss man auf einer glatten, weichen und sauberen Fläche ausüben
- Fehlerhafte oder beschädigte Elemente darf man auf keinen Fall montieren. Auf keinen Fall darf man fehlerhafte oder beschädigte Elemente montieren.
- Die Montageelemente wie Beschläge muss man unzugänglich von Babys und Kindern halten.
- Fehlerhafte oder beschädigte Elemente muss man nur mit Nummer der Instruktion reklamieren.
- Falls das beschädigte Element montiert wird, wird die Reklamation nicht berücksichtigt.

FR

- Avant de commencer le montage, lire et prendre connaissance de l’intégralité du manuel.
- Respectez scrupuleusement les étapes d’installation suivantes 1,2,3...
- Ne pas jeter l’emballage avant d’avoir terminé l’assemblage.
- Le montage doit être effectué sur une surface plane, souple et propre, comme du carton.
- Ne pas assembler si vous remarquez des défauts ou des dommages.
- Garder les éléments de montage tels que les raccords hors de portée des bébés et des enfants.
- Réclamer les pièces défectueuses ou endommagées en citant le numéro figurant dans les instructions de montage.
- Si l’article endommagé est installé, la plainte ne sera pas acceptée.

SZAFKA SDSZ60/2

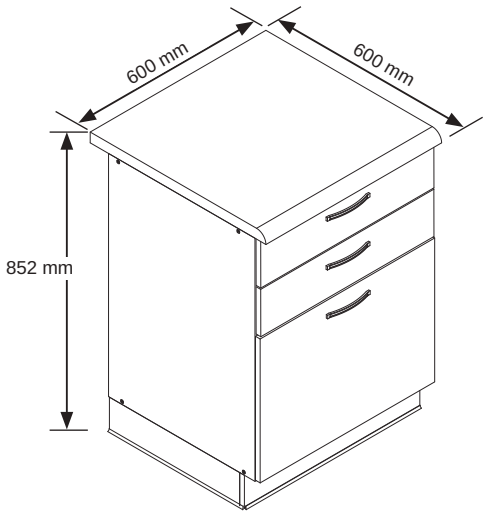

Okucia / Fittings / Beschläge / Embouts

F10



x8

B1

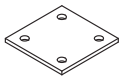

x1

J2

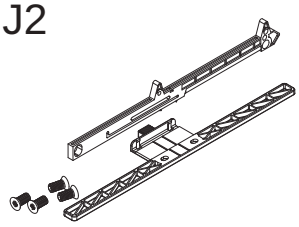

ver.1 - x0 | ver.2 - x4

E1

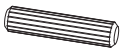

x14

U1



x3

F1



7x50mm

x8

P9



4x27mm

x6

A1

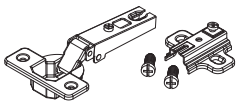

x2

K2

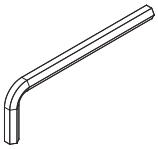

x1

J1

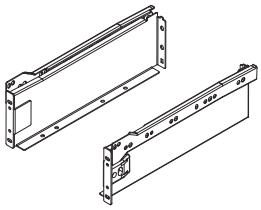

x2

U5

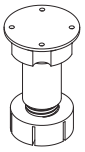

x4

H1



x1

S0b



3x16mm

x20

D11



x2

R1

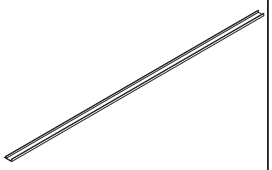

x2

S1c



3,5x16mm

x32

S0a



3x13mm

x4

S3a



4x13mm

x12

S1a



3,5x13mm

x24

S4b



4x30mm

x4

U6



x4

U7



x4

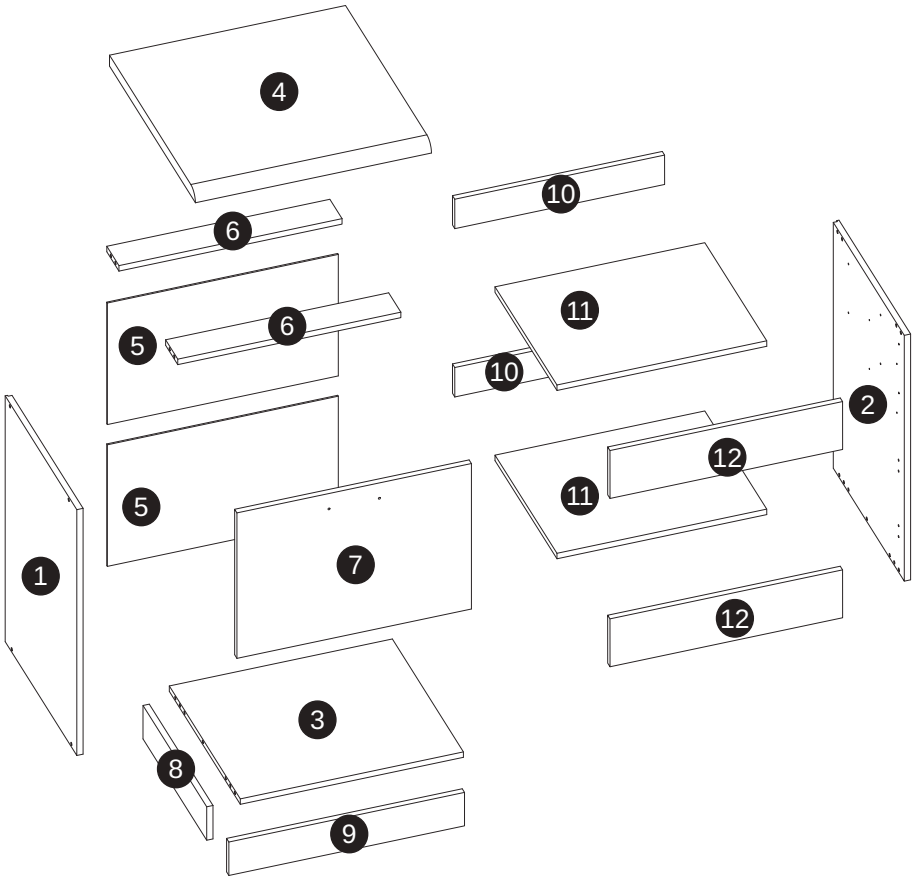

	SDSZ60/2
1	**1x** (720x500mm)
2	**1x** (720x500mm)
3	**1x** (567x496mm)
4	**1x** (600x600mm)
5	**2x** (587x356mm)
6	**2x** (567x85mm)
7	**1x** (596x425mm)
8	**1x** (445x98mm)
9	**1x** (599x98mm)
10	**2x** (538x86mm)
11	**2x** (538x432mm)
12	**2x** (596x140mm)

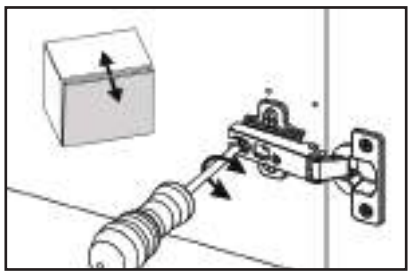

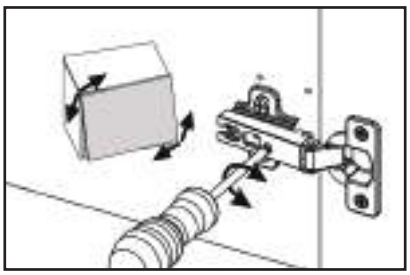

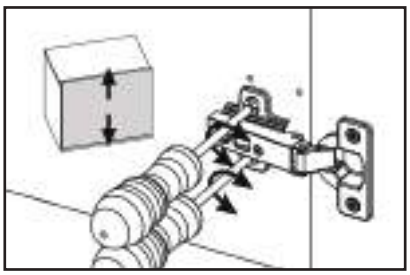

1

J1

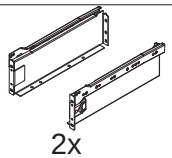

2x

S3a



6x

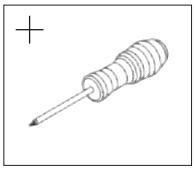

ver.1

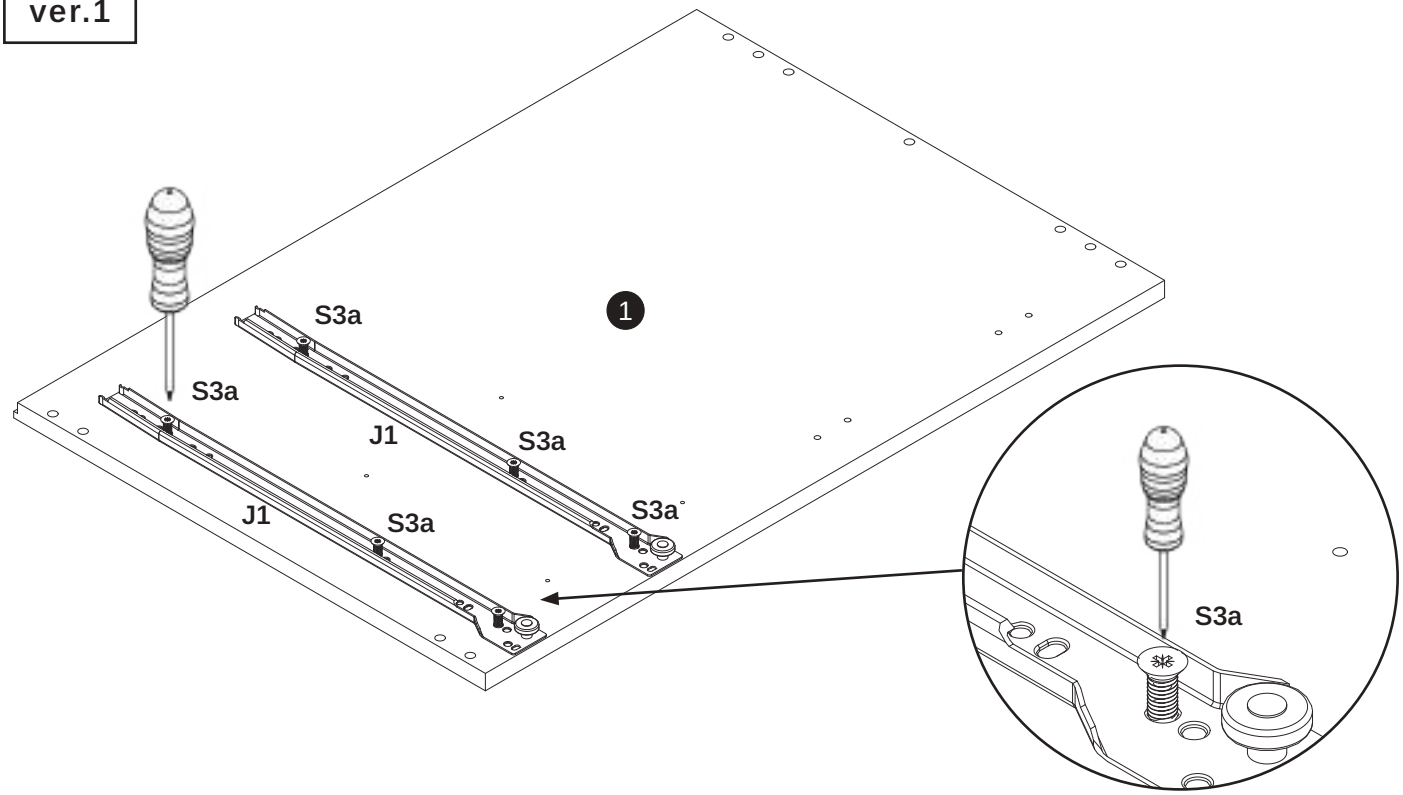

1

J1

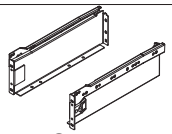

2x

S3a



6x

J2

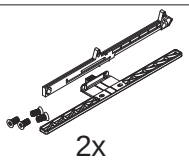

2x

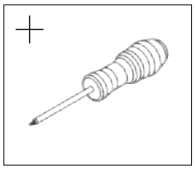

ver.2

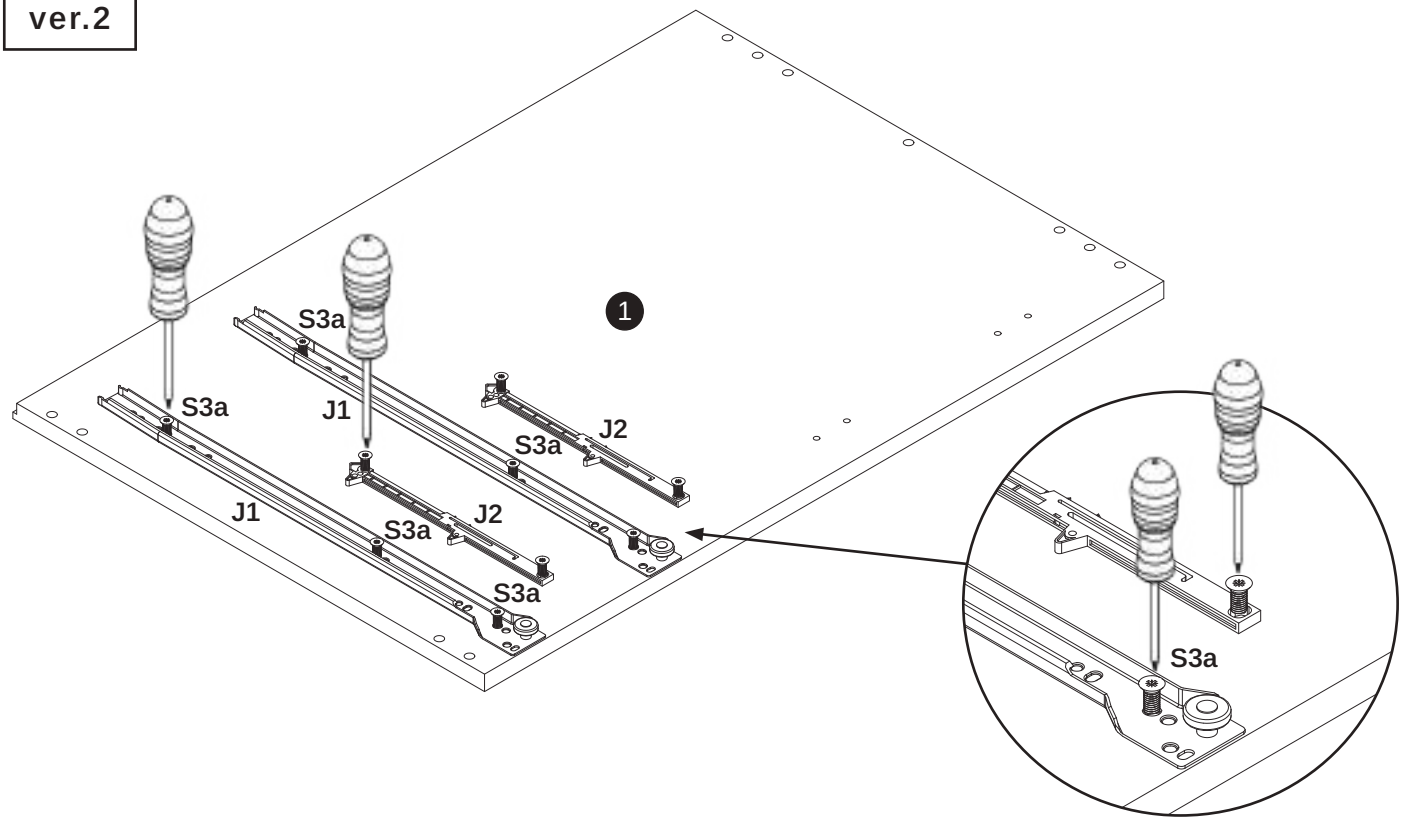

2

J1 — 2x

S3a — 6x

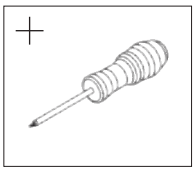

ver.1

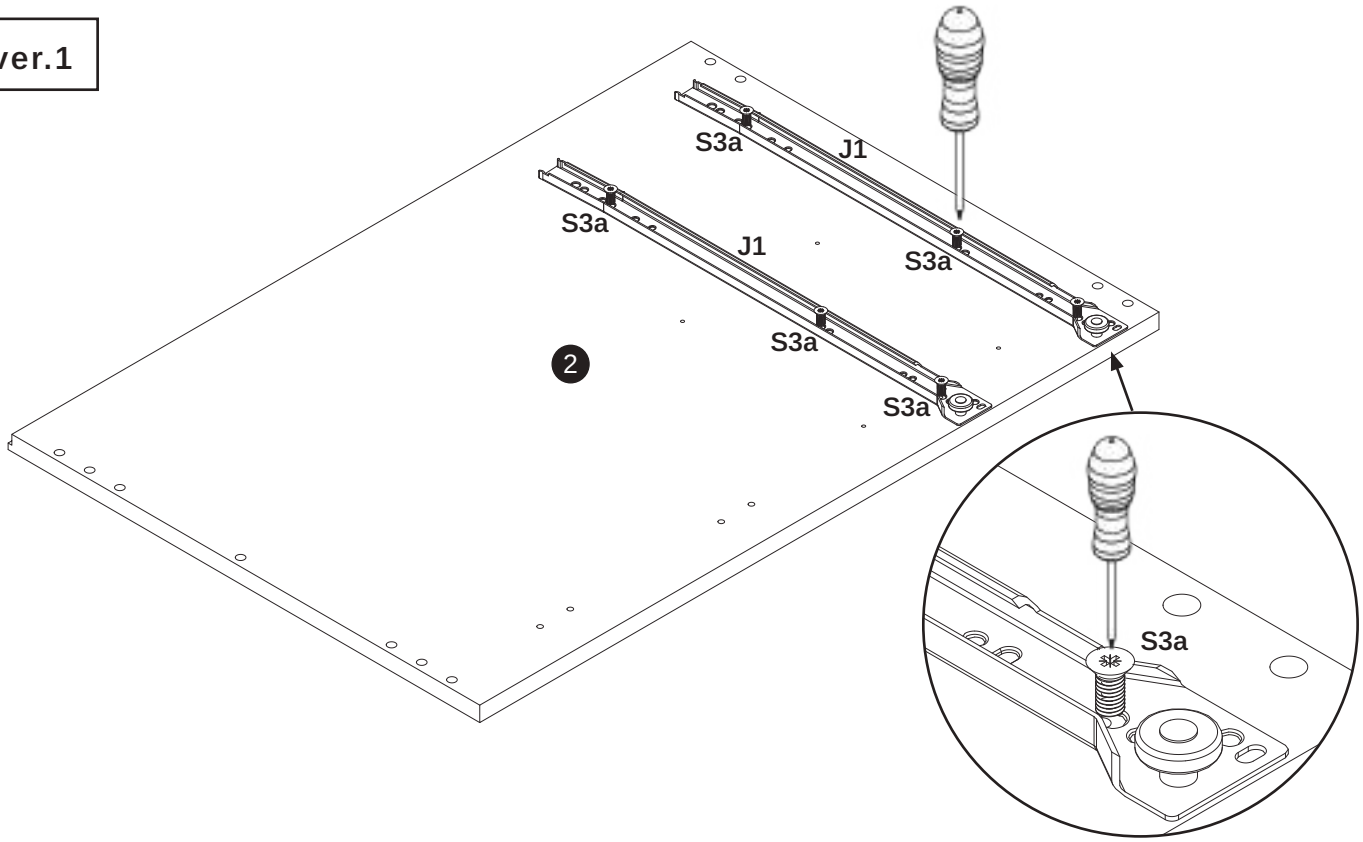

2

J1 — 2x

S3a — 6x

J2 — 2x

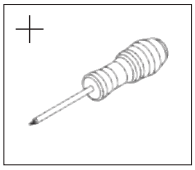

ver.2

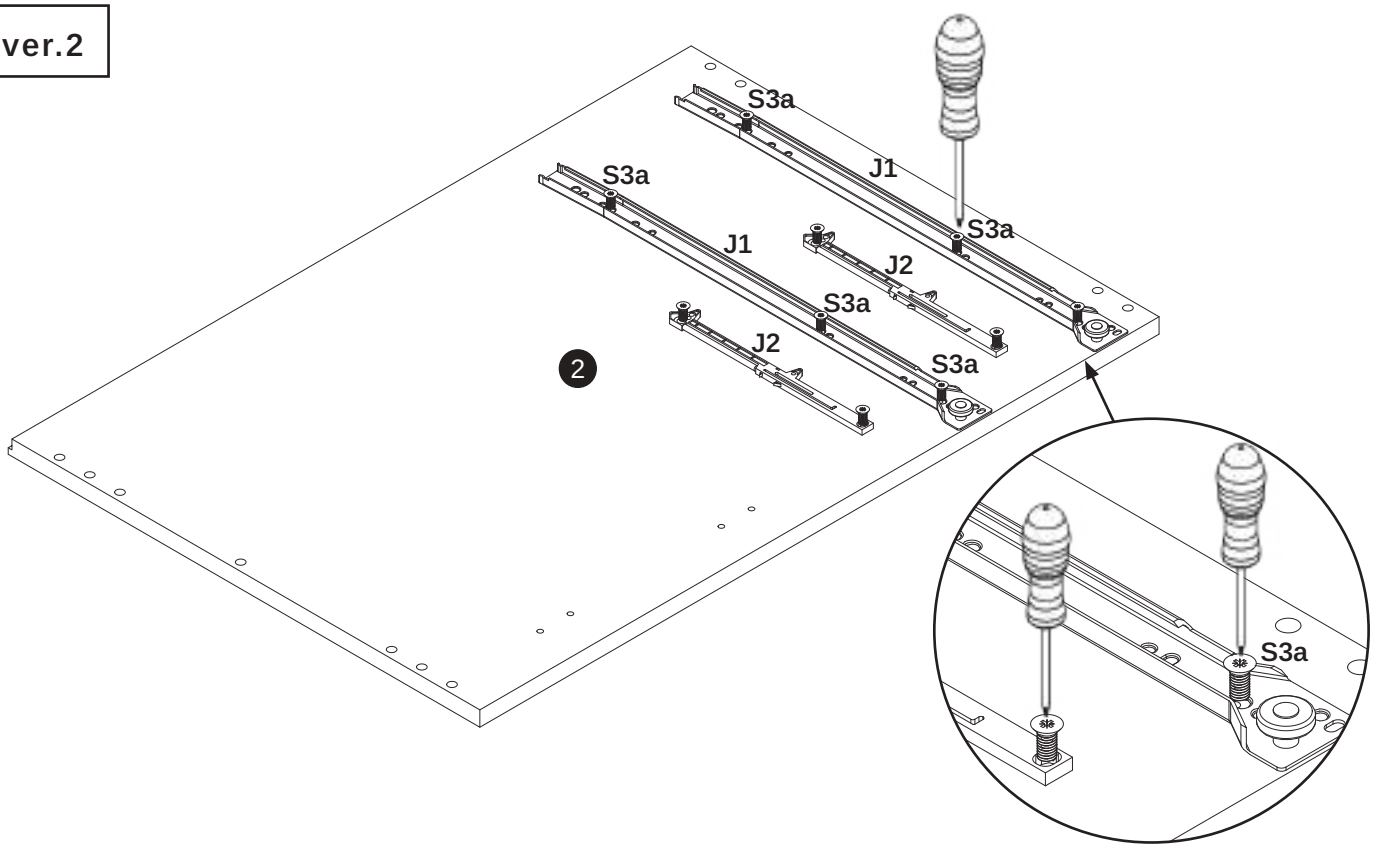

3

E1

4x

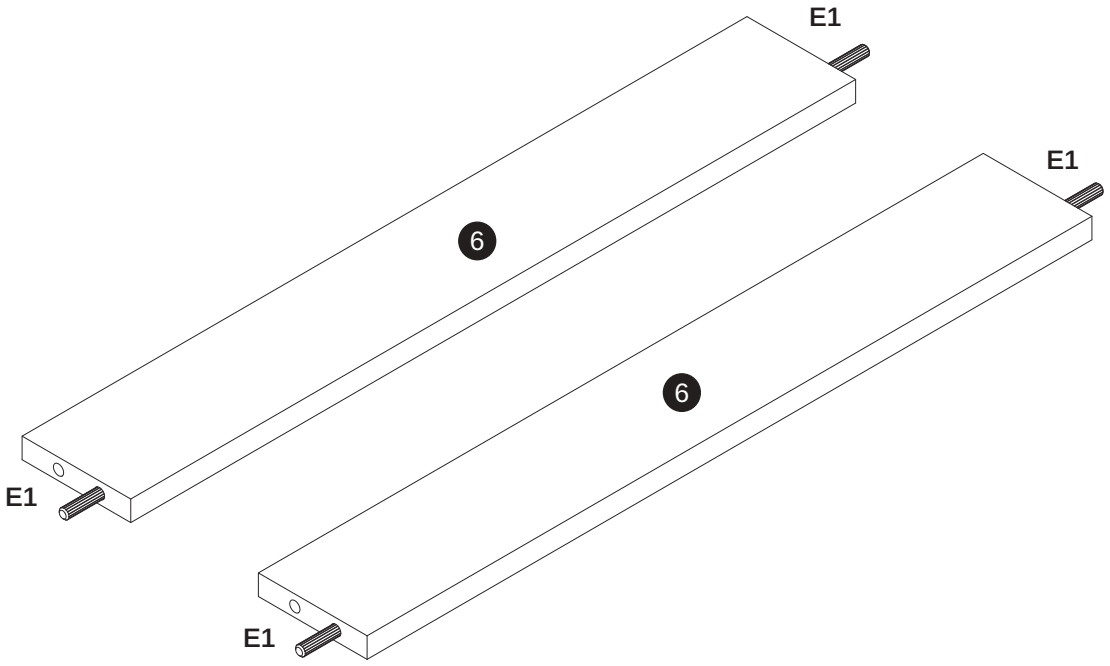

4

E1

10x

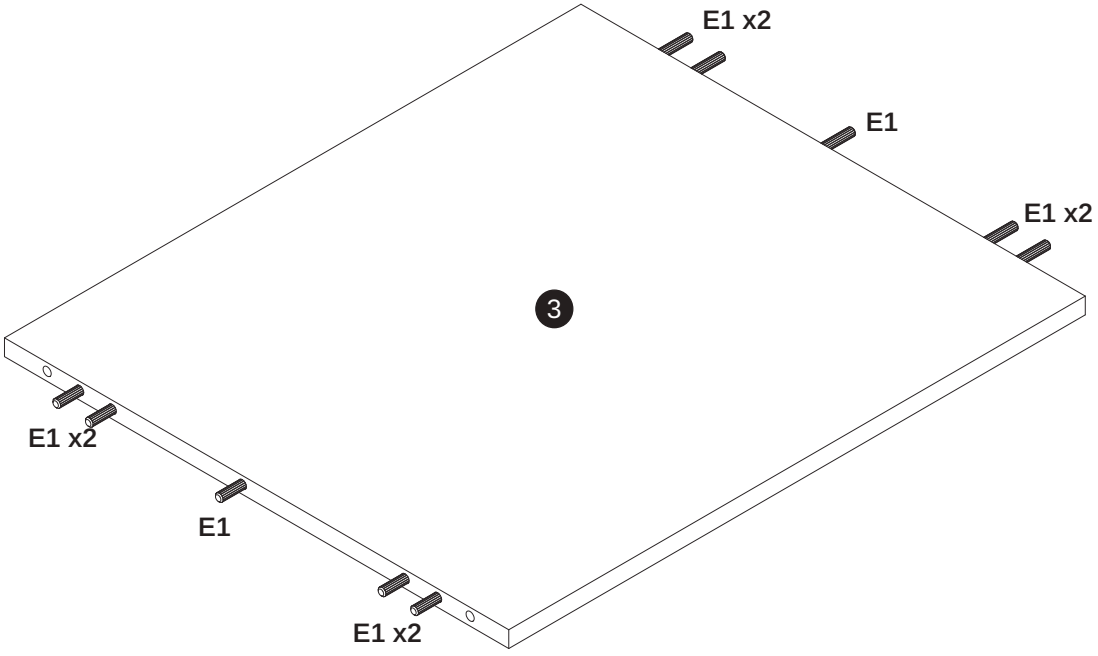

5

F1	K2
4x	1x

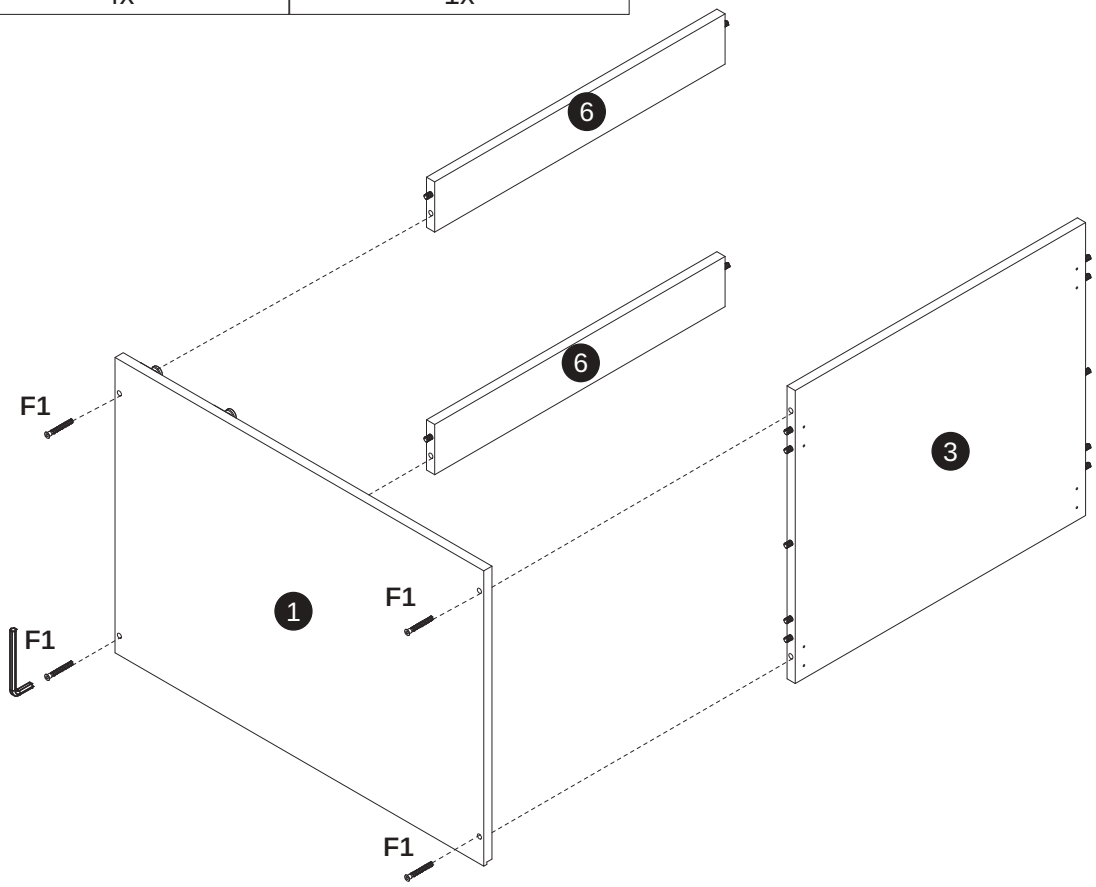

6

F1	K2
4x	1x

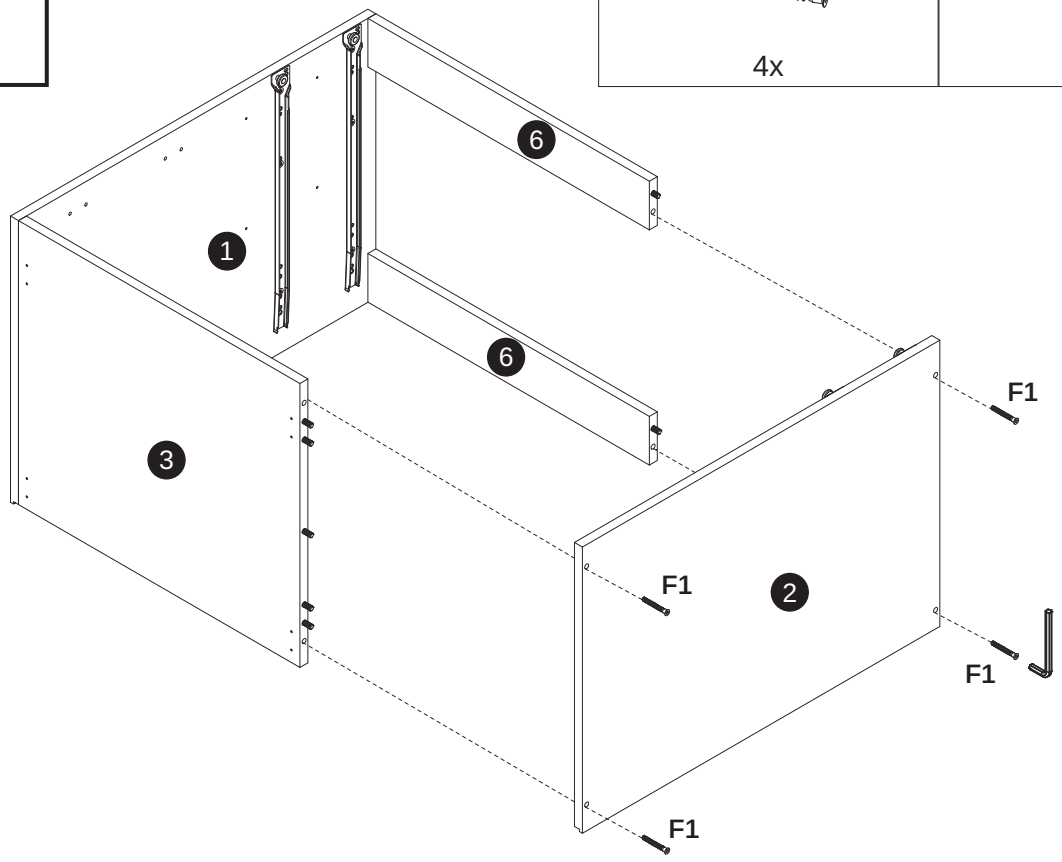

7

S0b

20x

H1

1x

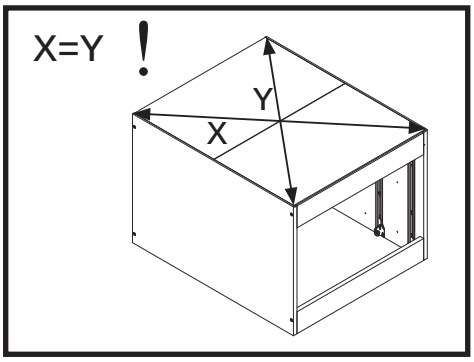

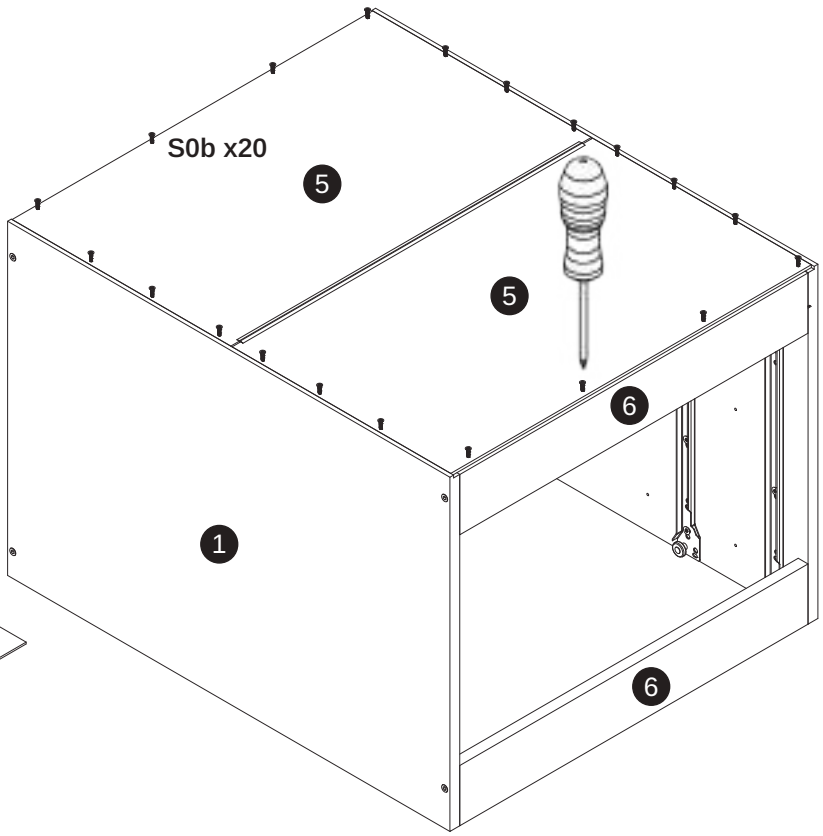

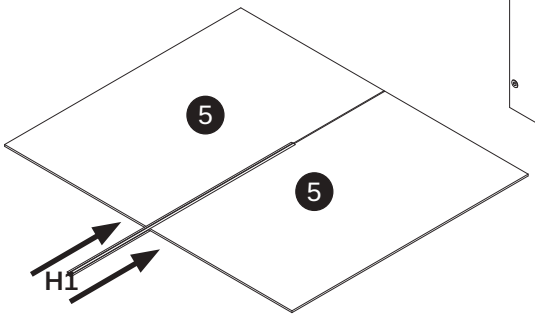

8

U5

4x

S1c

16x

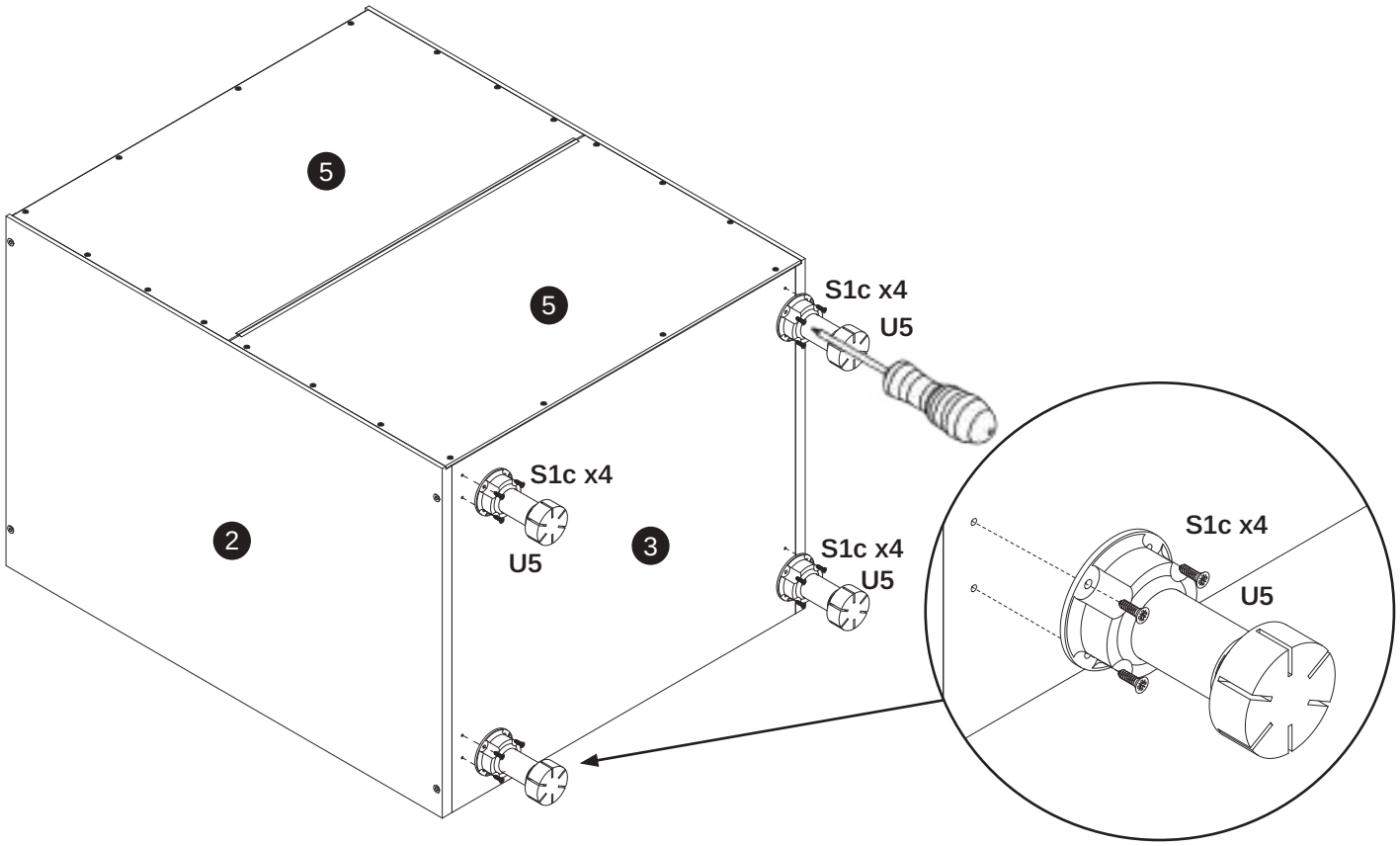

9

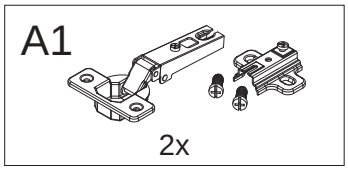

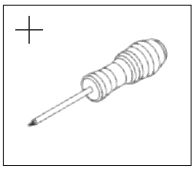

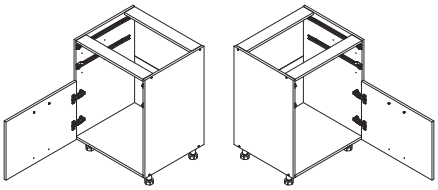

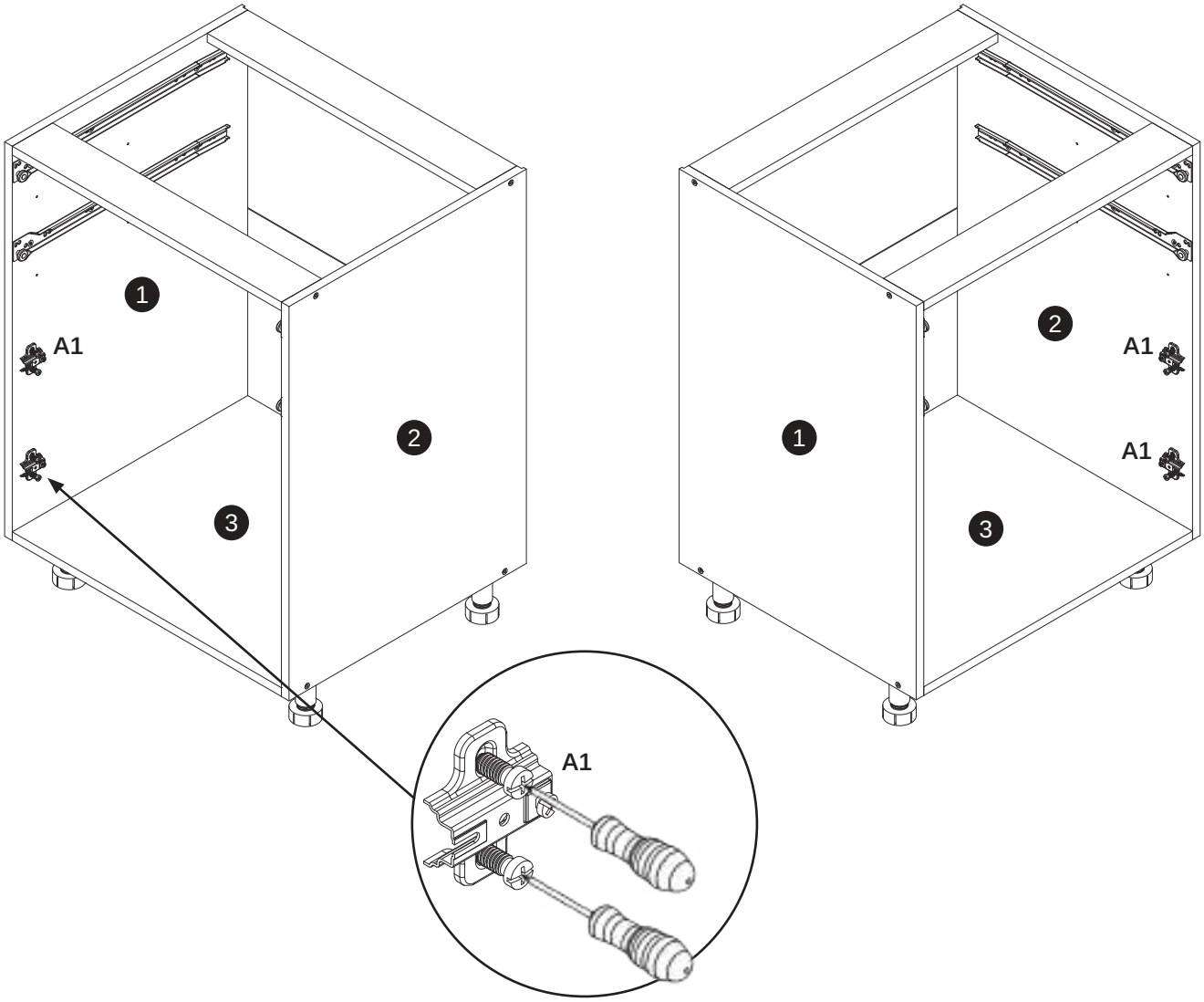

10

! X=Y

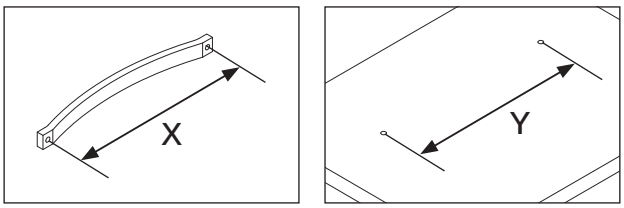

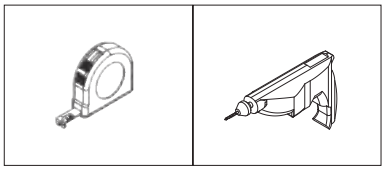

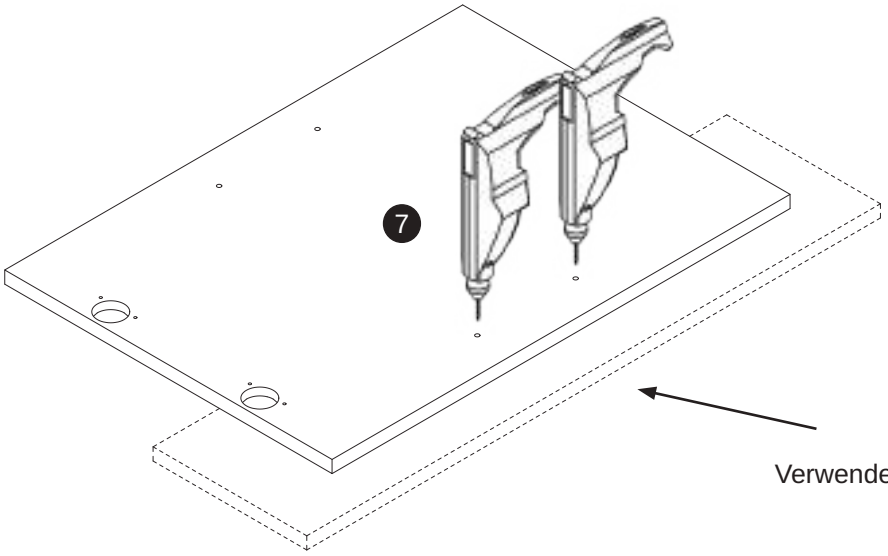

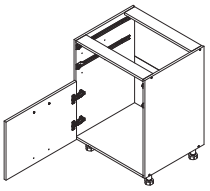

Użyj podkładki !!!
Use a washer !!!
Verwenden Sie eine Montageplatte !!!
Utilisez un tapis !!!

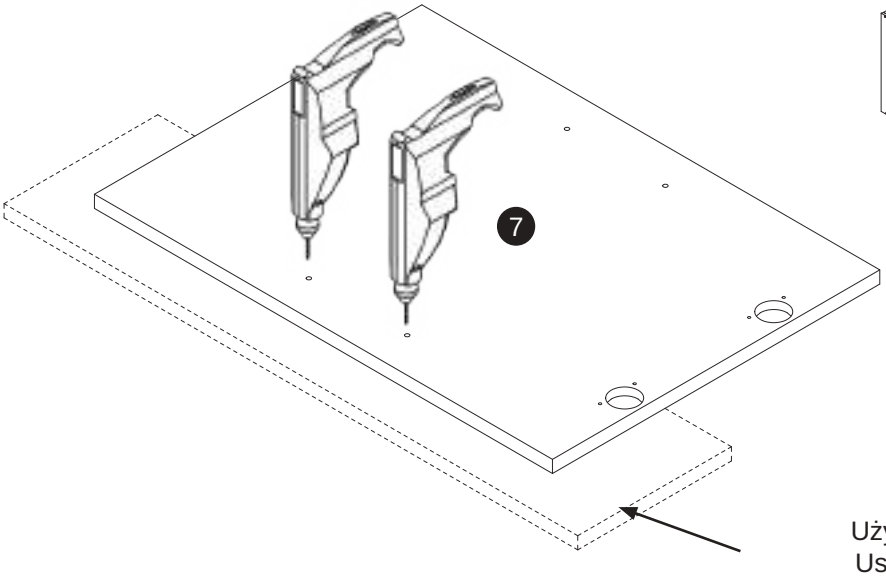

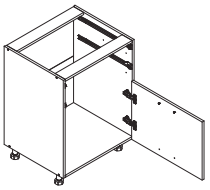

Użyj podkładki !!!
Use a washer !!!
Verwenden Sie eine Montageplatte !!!
Utilisez un tapis !!!

11

U1	P9	A1	
1x	2x	2x	

S1c
4x

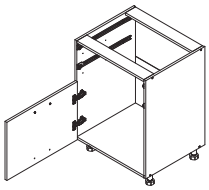

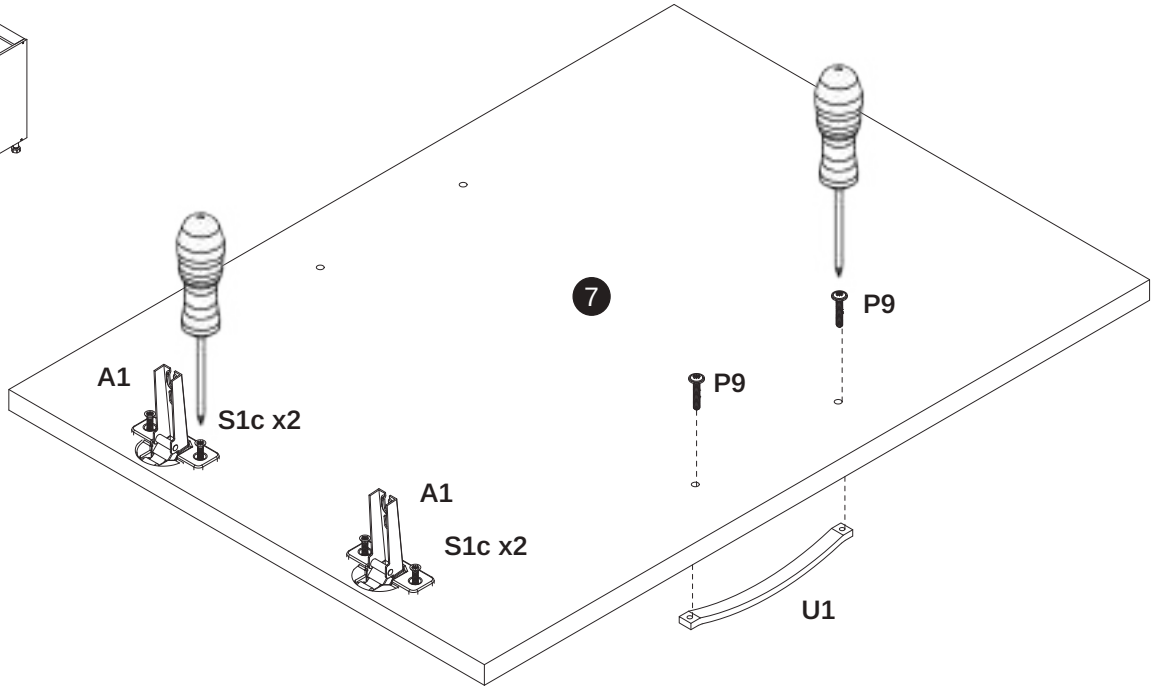

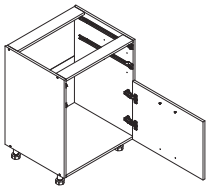

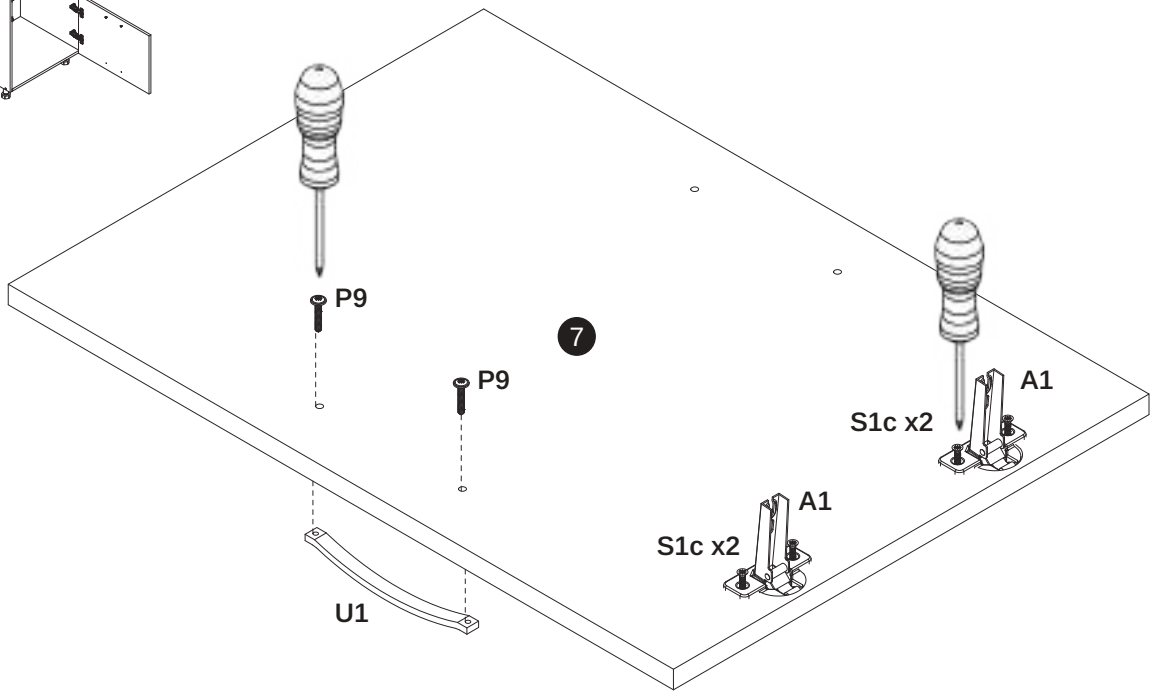

12

D11	F10
x2	x8

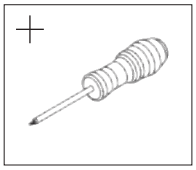

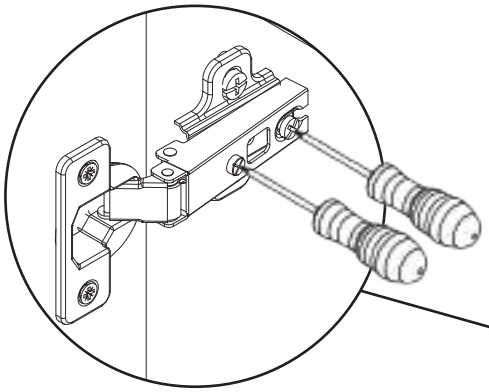

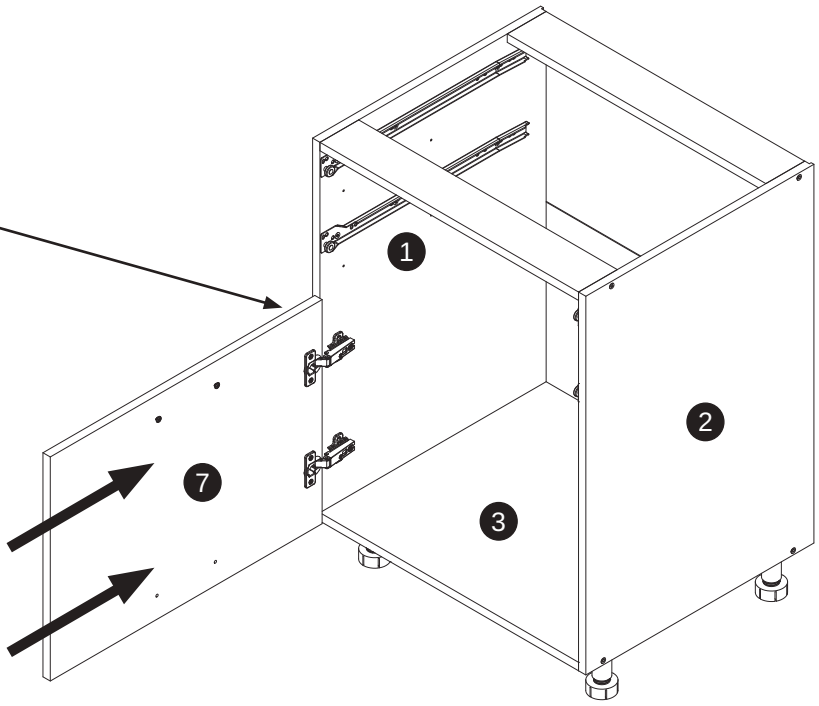

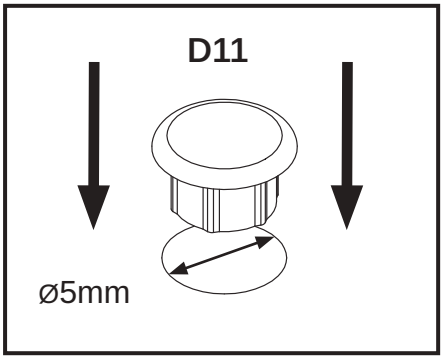

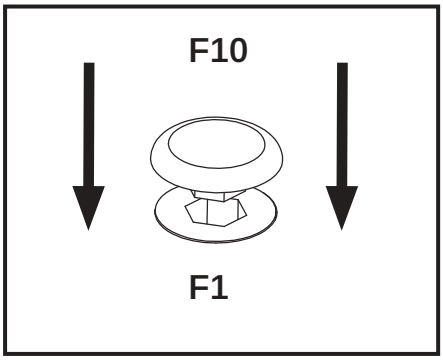

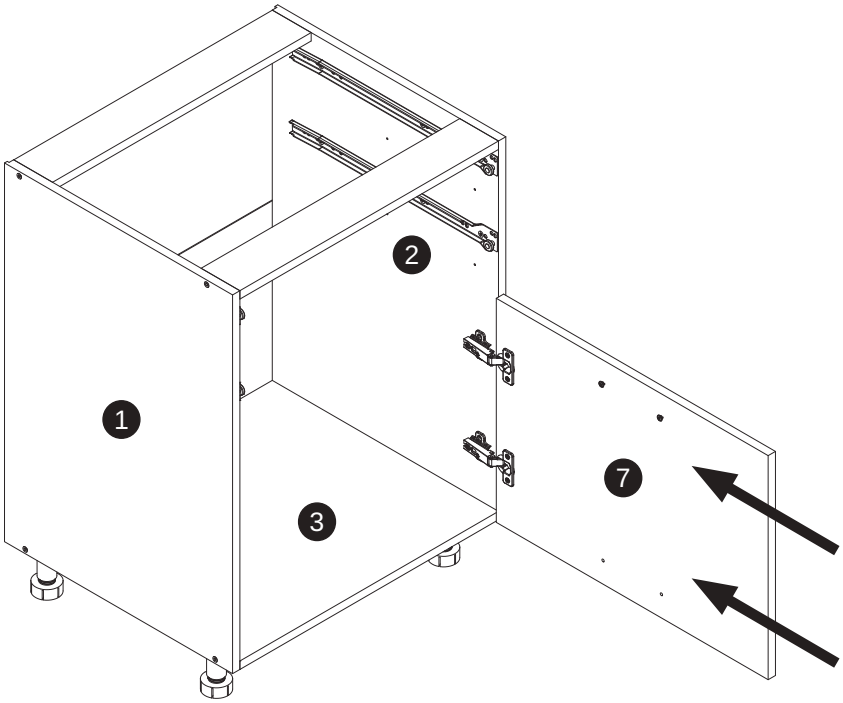

13

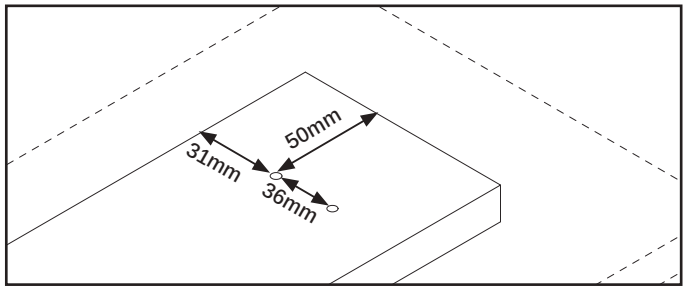

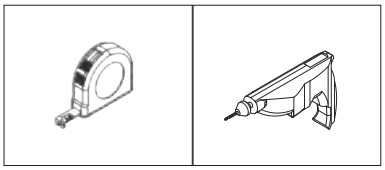

Użyj podkładki !!!
Use a washer !!!
Verwenden Sie eine Montageplatte !!!
Utilisez un tapis !!!

14

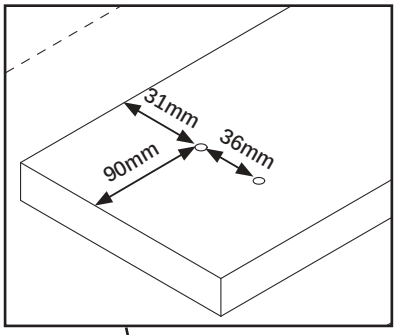

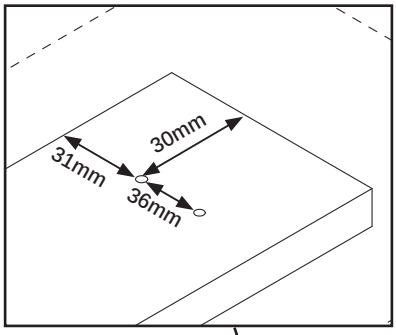

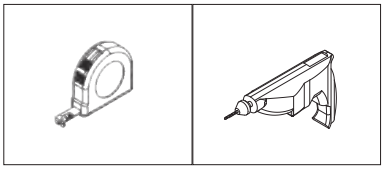

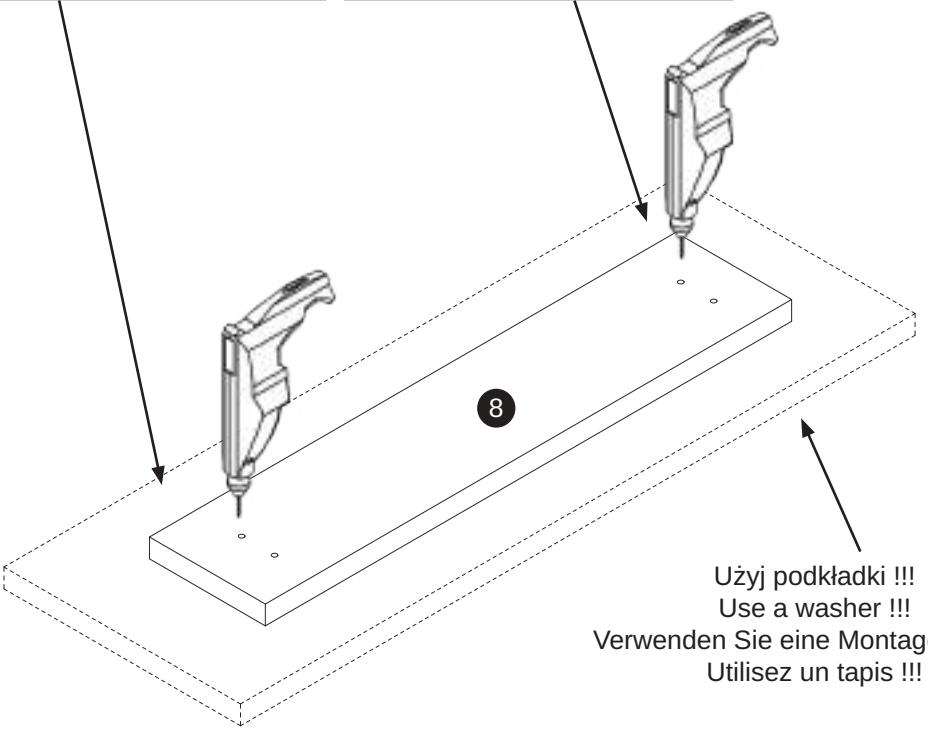

Użyj podkładki !!!
Use a washer !!!
Verwenden Sie eine Montageplatte !!!
Utilisez un tapis !!!

15

U6	S1c
2x	4x

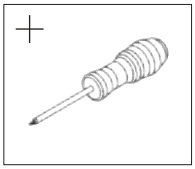

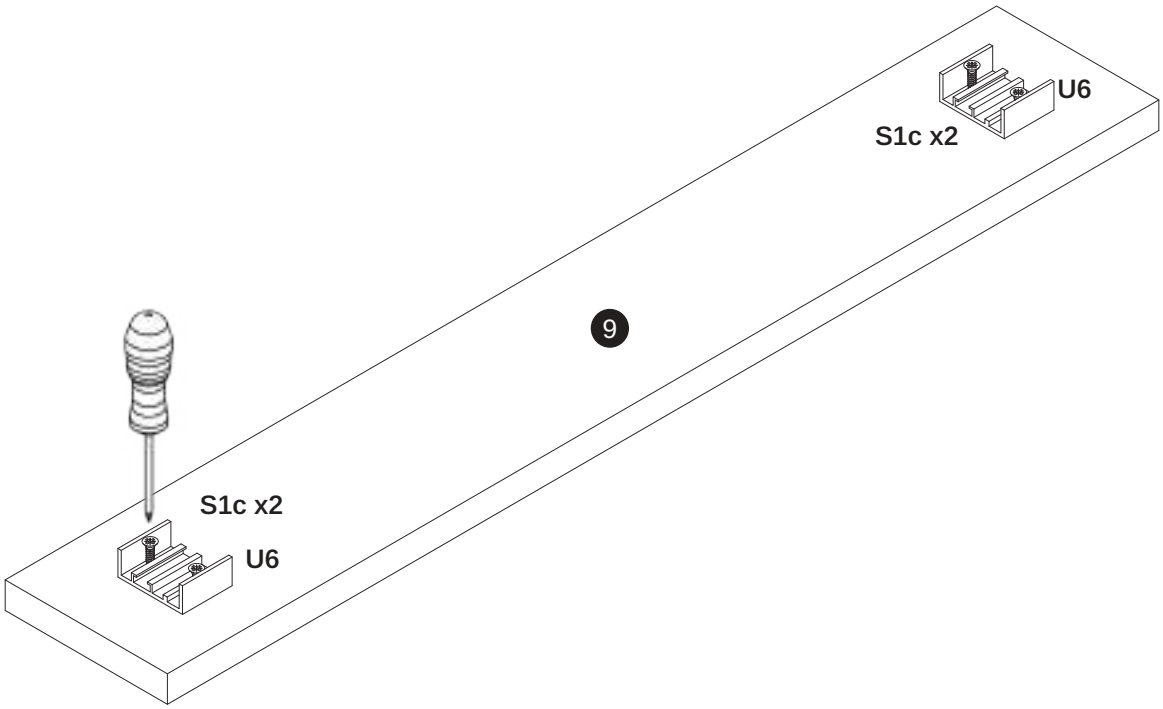

16

U6	S1c
2x	4x

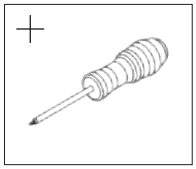

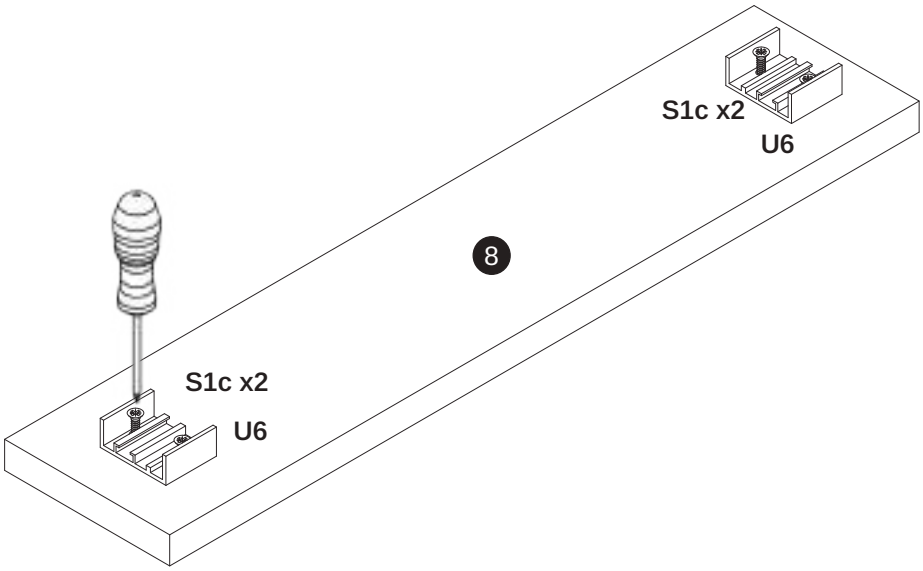

17

R1

2x

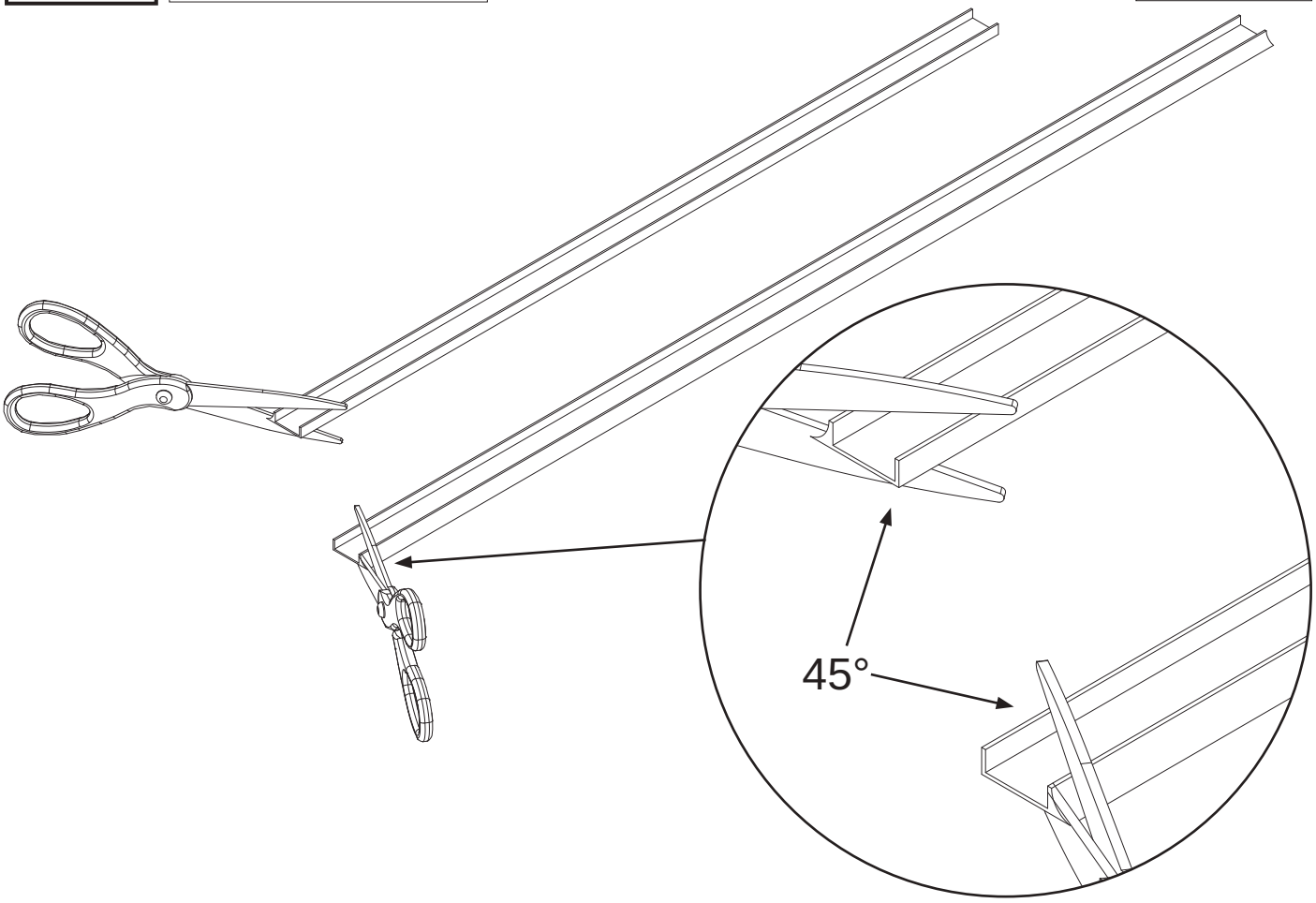

18

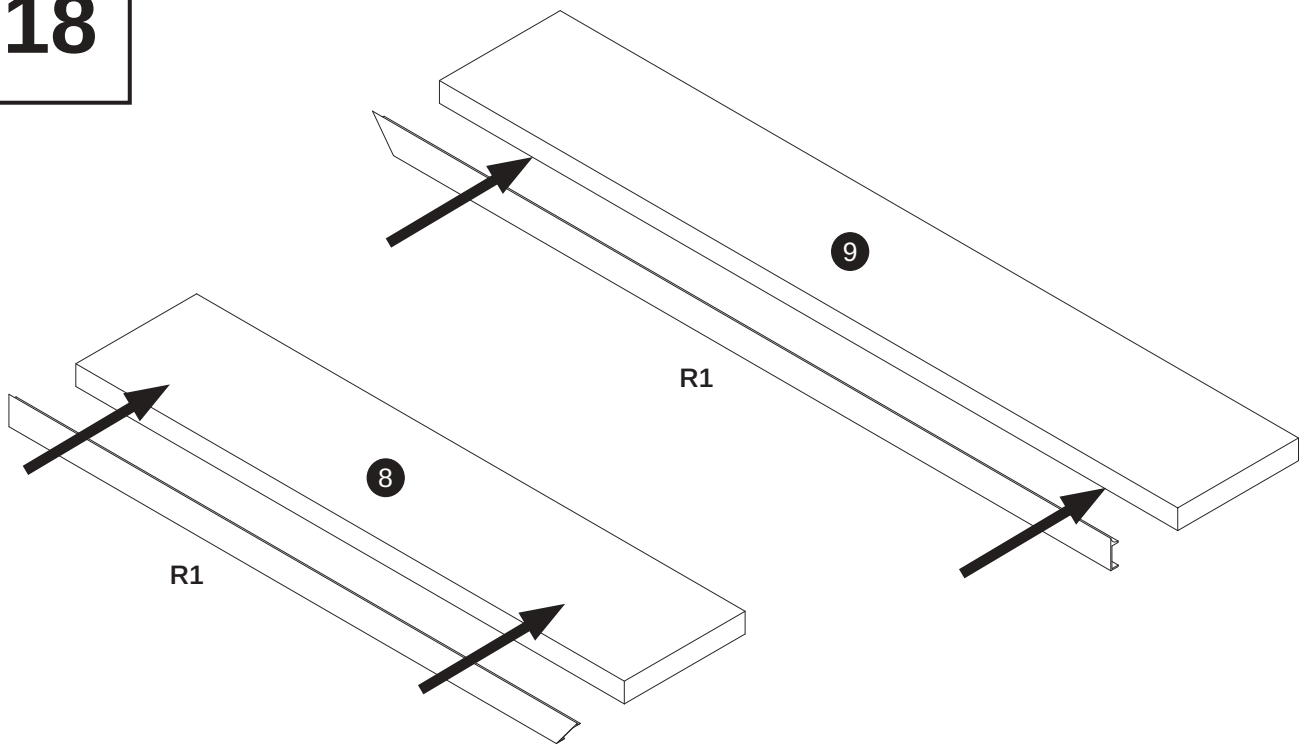

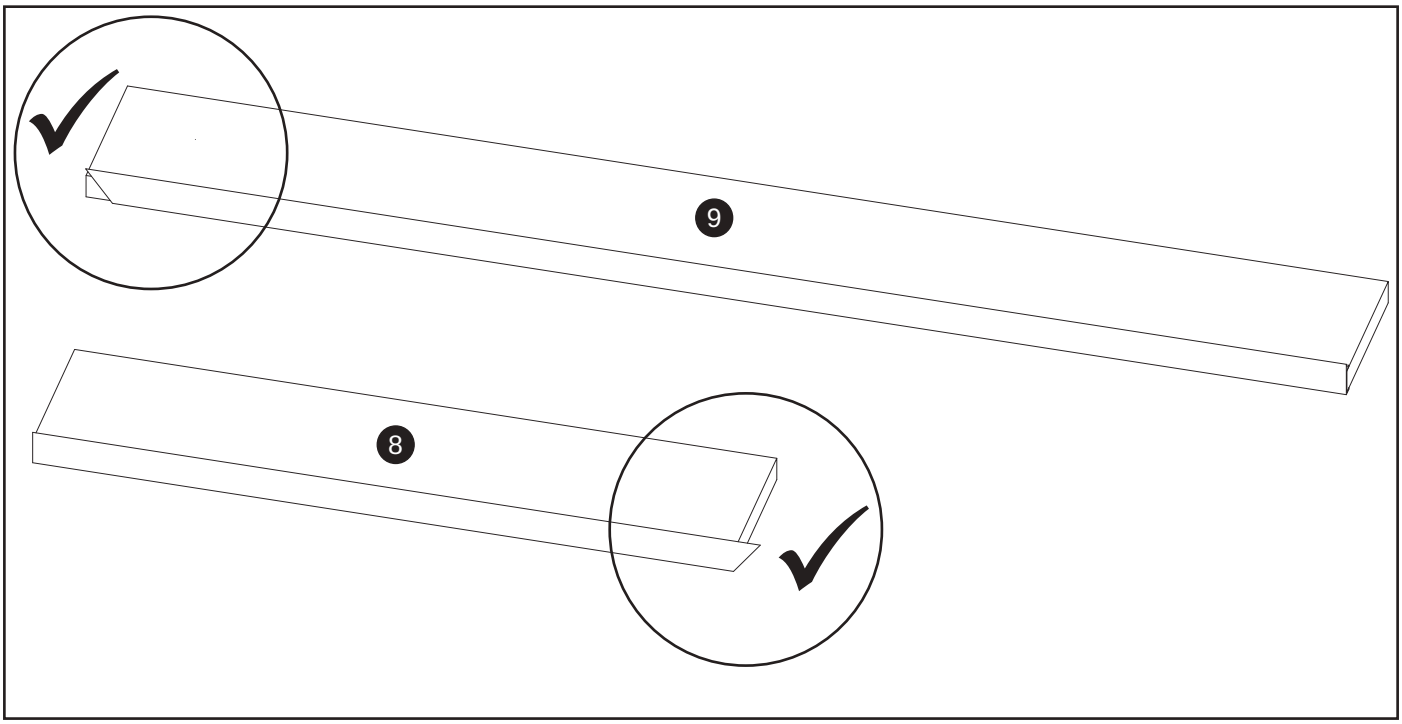

19

U7



4x

20

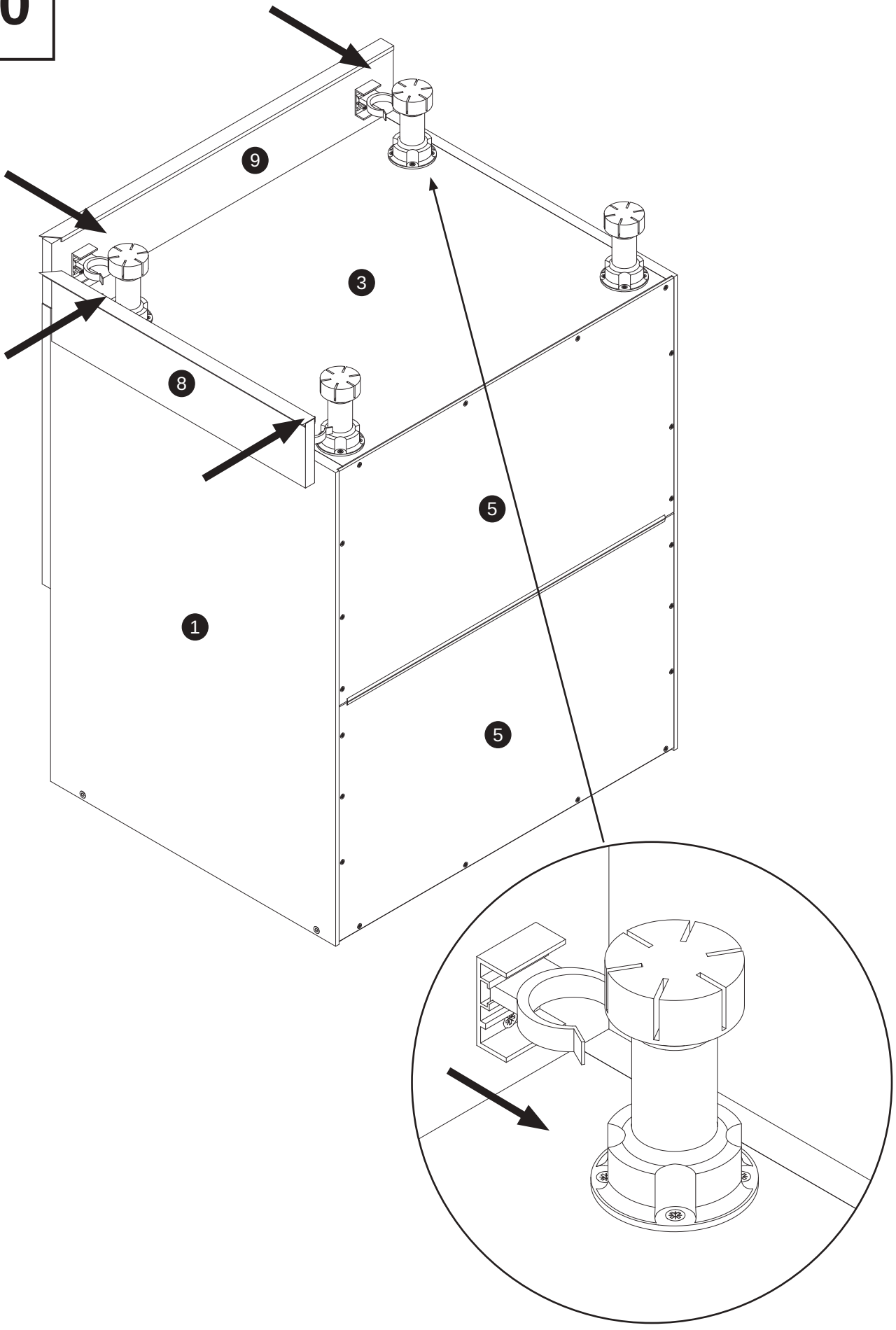

21

S4b

4x

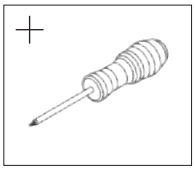

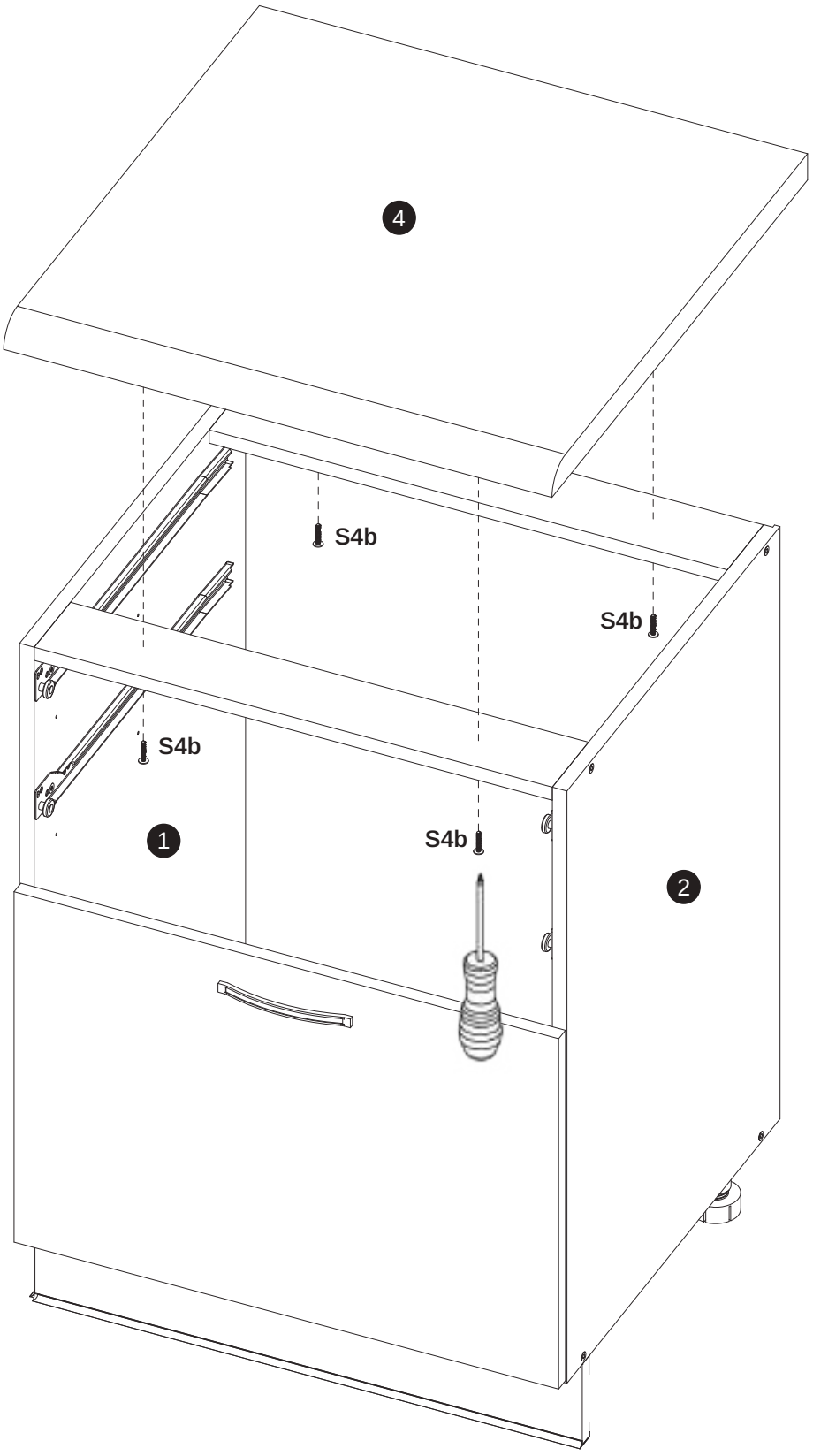

22

! X=Y

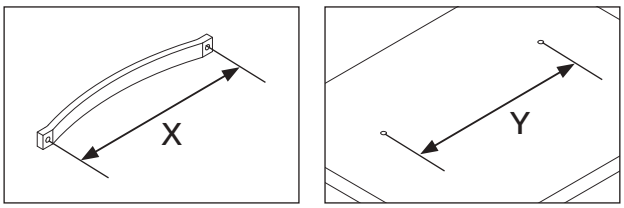

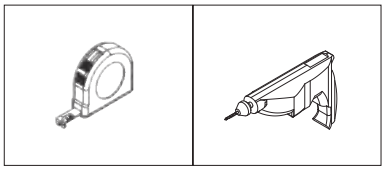

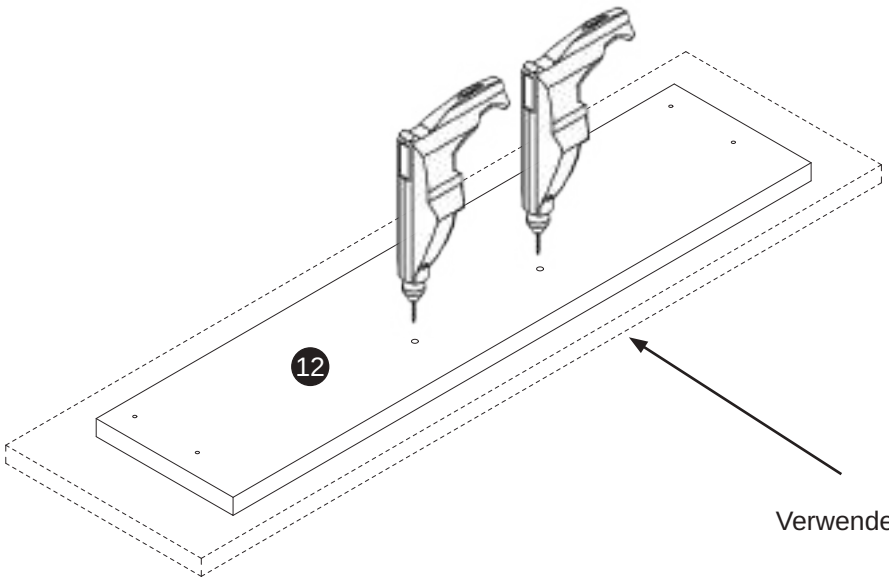

x2

Użyj podkładki !!!
Use a washer !!!
Verwenden Sie eine Montageplatte !!!
Utilisez un tapis !!!

23

U1



2x

P9



4x

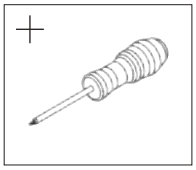

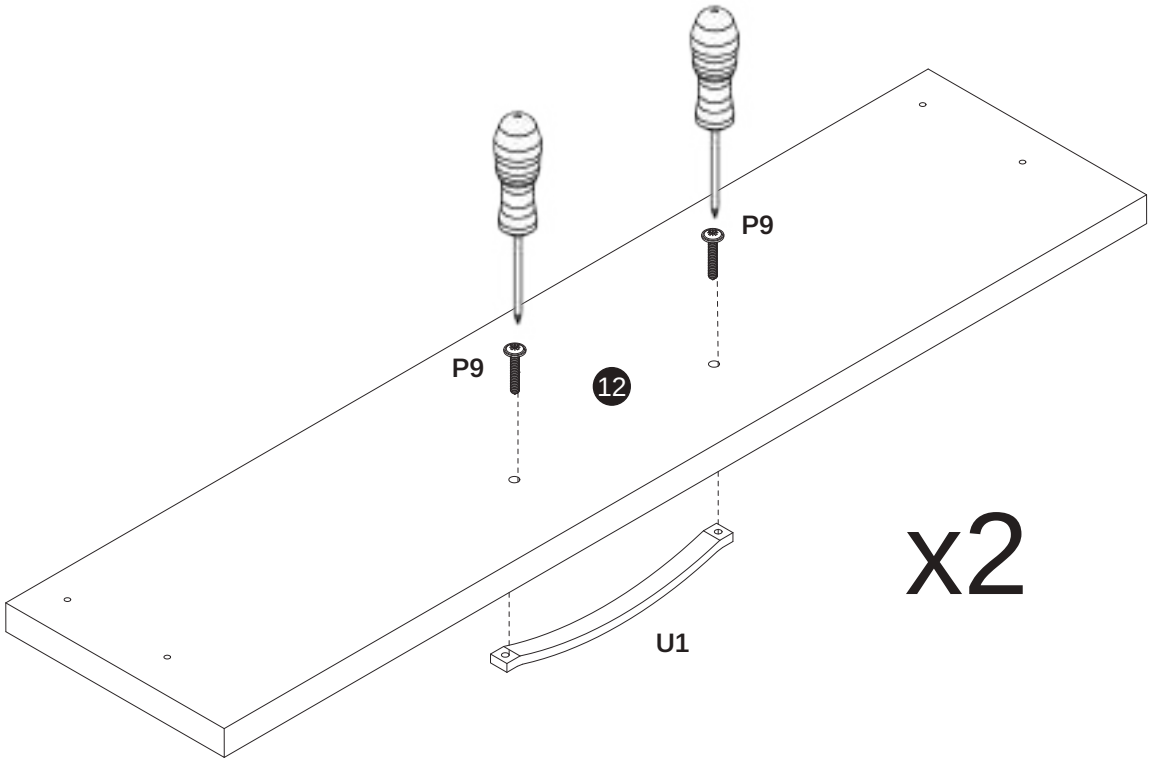

x2

24

J1

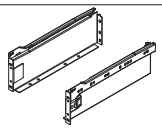

2x

S1a



8x

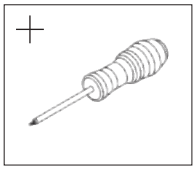

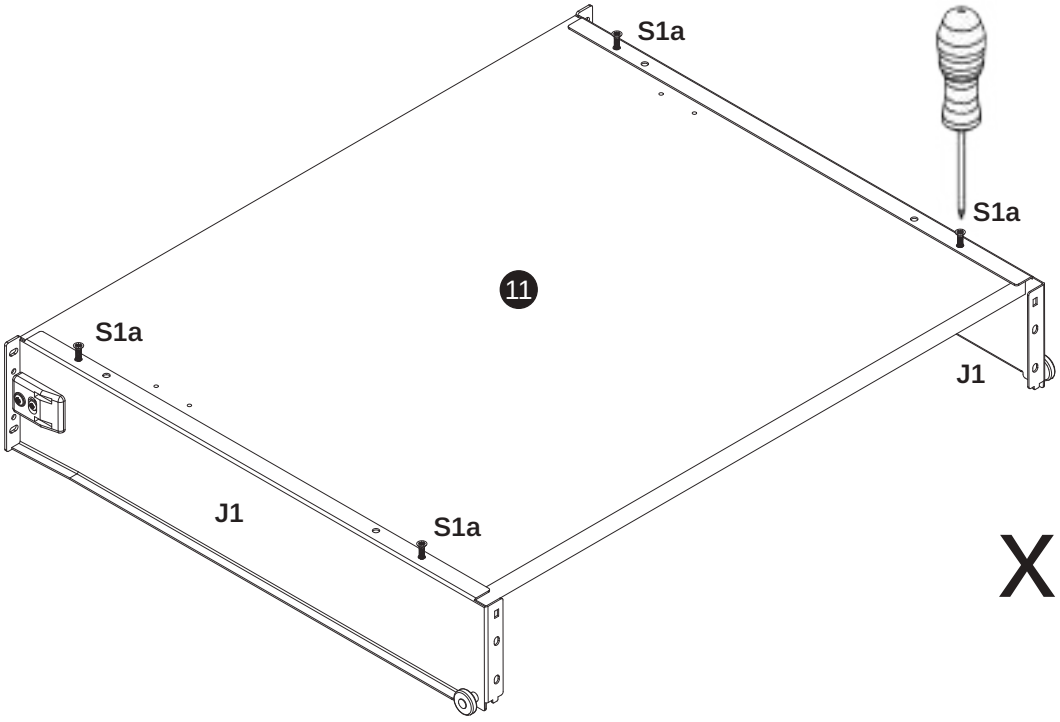

x2

25

S1a



8x

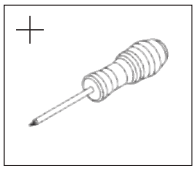

x2

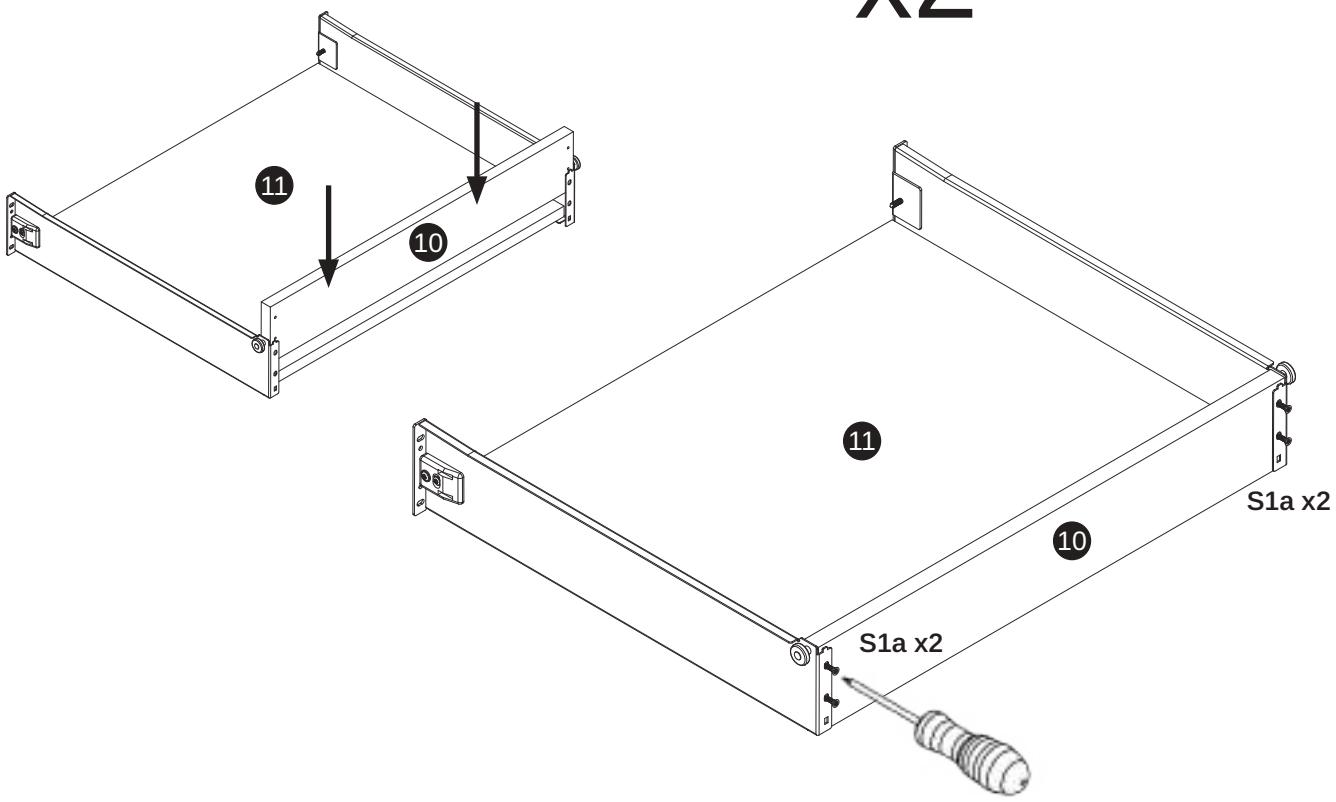

26

S1a

8x

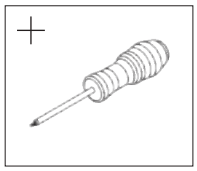

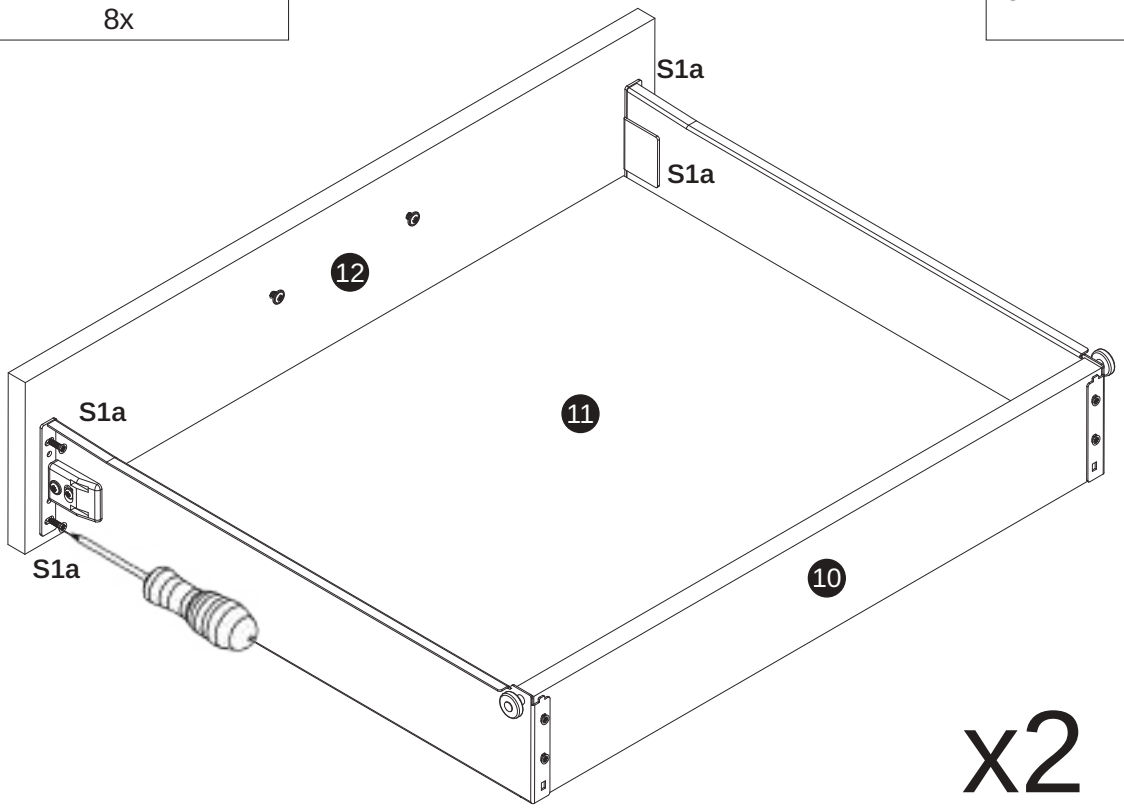

x2

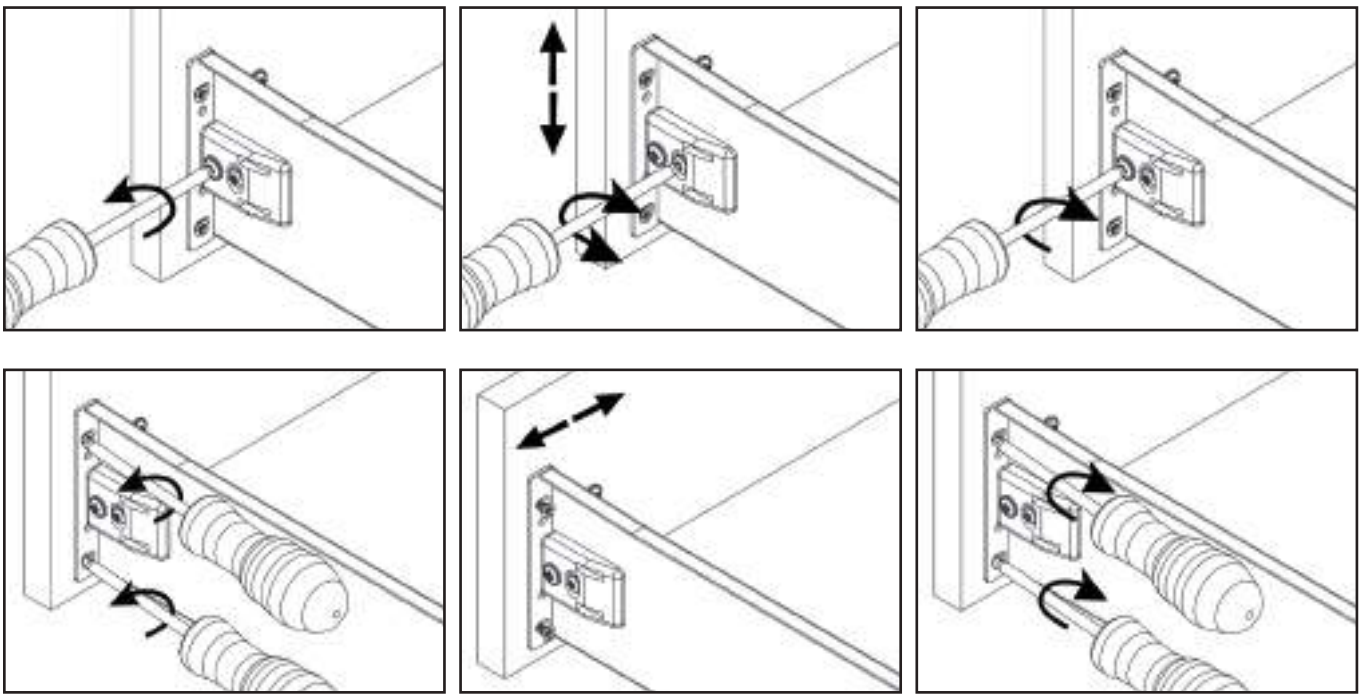

27

J2

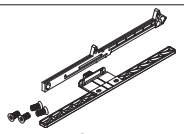

4x

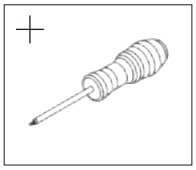

ver.2

x2

28

S0a

4x

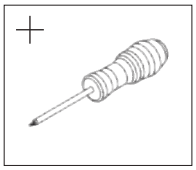

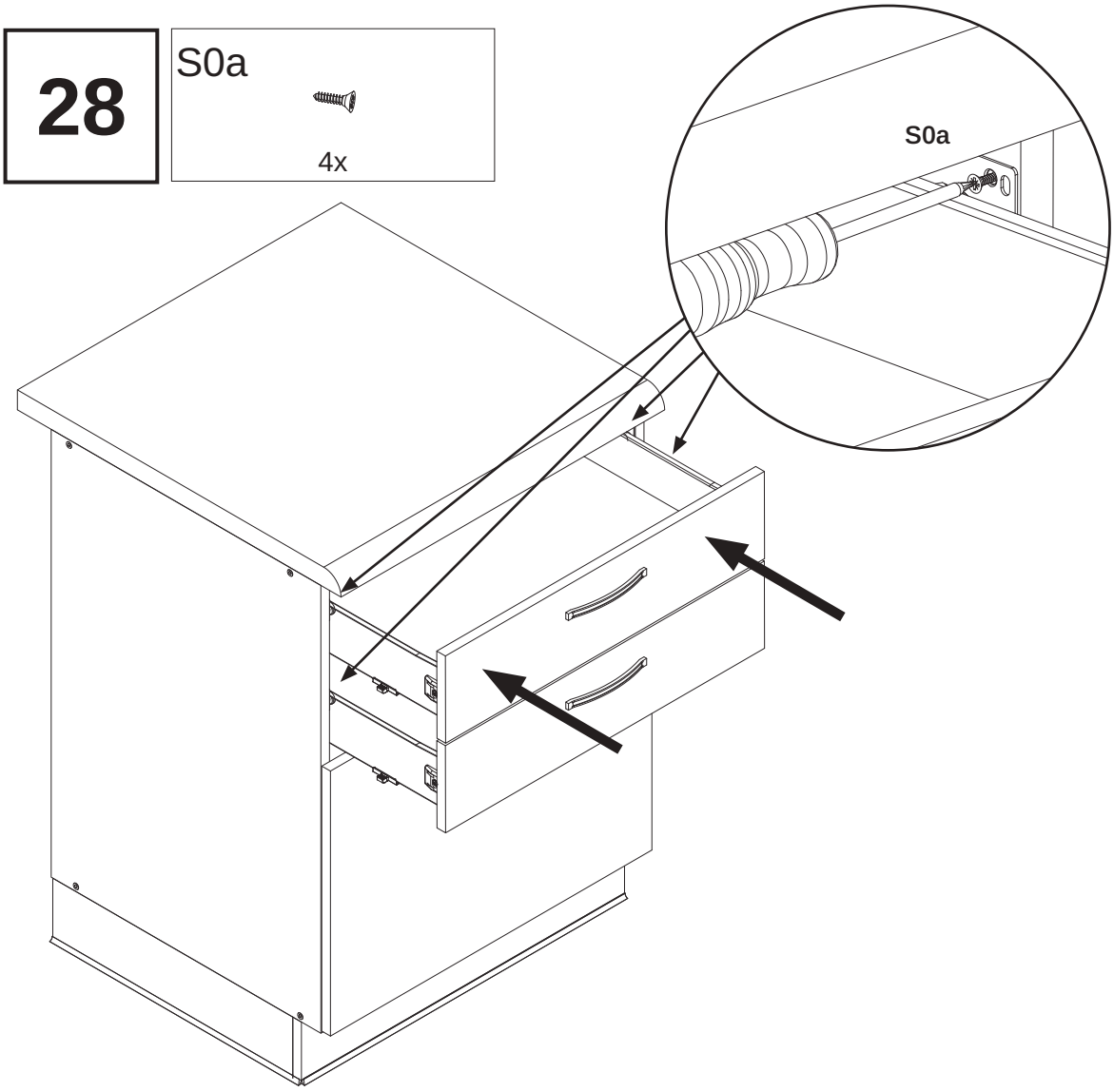

29

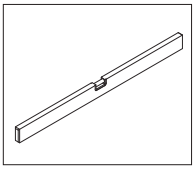

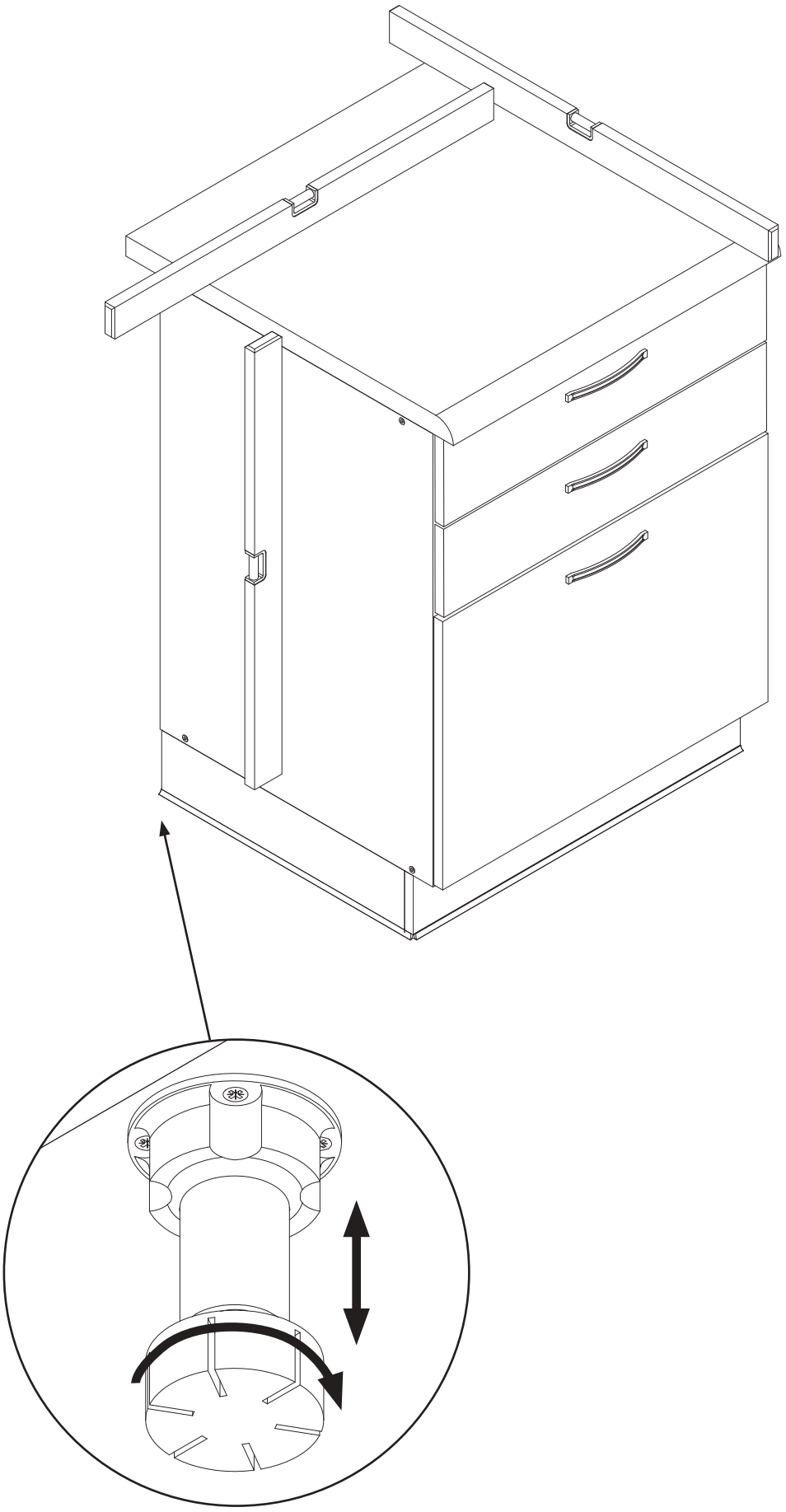

30*

B1	S1c
1x	4x

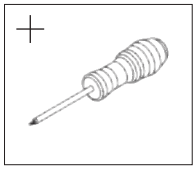

*

Opcjonalnie **!**
Optionally **!**
Optional **!**
En option **!**

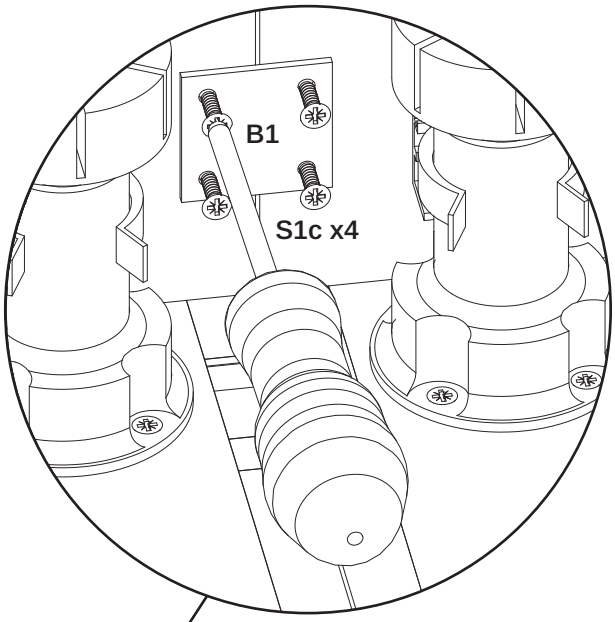

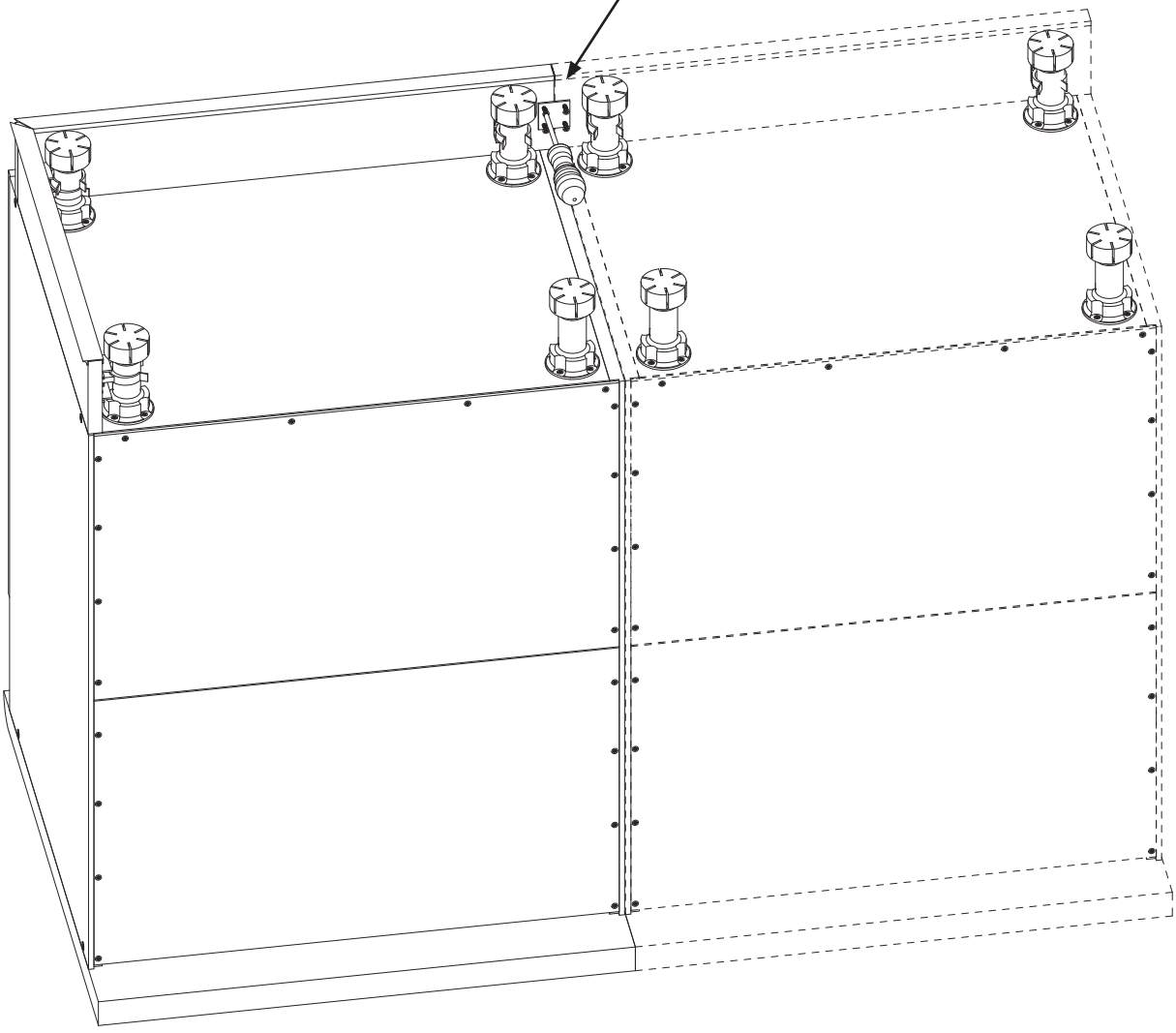

Zasady użytkowania i konserwacji mebli

PL

- Meble należy użytkować w pomieszczeniach suchych, ogrzewanych zabezpieczonych przed szkodliwymi wpływami atmosferycznymi.
- W trakcie użytkowania mebli należy okresowo sprawdzać stan połączeń technicznych takich jak: mimośrody, zawiasy, prowadniki.
- Podczas przenoszenia mebli należy chwytać wyłącznie za pionowe elementy konstrukcyjne takie jak boki, nogi. Bezwzględnie nie można chwytać za elementy poziome, takie jak blaty, półki, szuflady, gdyż grozi to poważnymi uszkodzeniami mebli.
- Powierzchnię mebli należy czyścić wyłącznie środkami przeznaczonymi do pielęgnacji mebli.

EN

- Furniture should be kept in dry places which are heated and protected by harmful influence of atmospheric conditions.
- While the furniure is in use there is a necessity to periodically check the state of the technical connections such as: eccentric rods, hinges, guides.
- While furniture is carried it is necessary to keep only the vertical components, such as sides and legs of the furniture.
- The surface of the furniture should be cleaned only with detergents for furniture care.

DE

- Die Möbel soll man in den trockenen, beheizenen und vor den schädlichen Witterungseinflüssen gesicherten Räumen benutzen.
- Im Laufe der Benutzung der Möbel soll man zeitlich den Zustand der technichen Verbindungen wie: Exzenter, Türbände und Leitstücke prüfen.
- Während des Möbeltransports muss man ausschließlich nach vertiklen Konstruktionselementen wie: Ecken und Beine greifen. Auf keinen Fall darf man nach horizontalen Elementen, wie Blätter, Bretter und Schubladen greifen, was zur ernsthaften Möbelbeschädigung bringen kann.
- Die Fläche der Möbel soll man nur mit dazu geeigneten Pflegemöbelmitteln putzen.

FR

- Les meubles doivent être utilisés dans des pièces sèches, chauffées et protégées contre les effets nocifs de la pollution. Les meubles doivent être utilisés dans des locaux secs, chauffés et protégés des influences atmosphériques nocives.
- Lors de l'utilisation du mobilier, l'état des connexions techniques telles que: excentriques, charnières, guides.
- Lorsque vous déplacez le meuble, ne manipulez que les éléments structurels verticaux, tels que les côtés, jambes. Vous ne devez absolument pas saisir les éléments horizontaux tels que les plateaux, les étagères, les tiroirs, car cela peut provoquer des dommages importants au mobilier.
- La surface du meuble doit être nettoyée uniquement avec des produits destinés à l'entretien des meubles.

Instrukcja montażu (09.09.22)

BELINI GROUP POLSKA
Tabor Wielki 4 b
63-640 Bralin

Szafka SDZ60 (60x60x82)

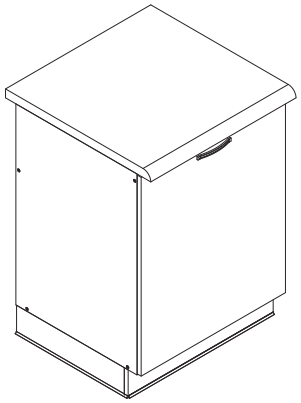



Ilość potrzebnych osób

Number of people needed

Benötigte Personenzahl

Nombre de personnes nécessaires

Niezbędne narzędzia do montażu

Tools necessary for assembly

Notwendiges Werkzeug für die Montage

Outils nécessaires pour le montage

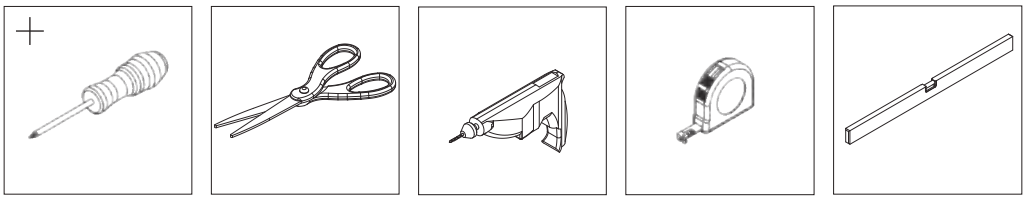

PL

- Przed przystąpieniem do montażu przeczytaj i zapoznaj się z całą instrukcją.
- Przestrzegaj bezwzględnie kolejnych kroków montażowych 1,2,3...
- Nie wyrzucaj opakowania dopóki nie ukończysz skutecznie w całości montażu.
- Montaż wykonuj na płaskiej, miękkiej oraz czystej powierzchni takiej jak tektura.
- Bezwzględnie nie montuj elementów jeśli zauważysz ich wady lub uszkodzenia.
- Elementy montażowe takie jak okucia trzymaj w miejscu niedostępnym dla niemowląt i dzieci.
- Wadliwe lub uszkodzone elementy reklamuj podając ich numer z instrukcji montażu.
- Jeśli uszkodzony element będzie zamontowany reklamacja nie będzie uznana.

EN

- Read and get familiar with the whole instruction before the process of installation.
- Imperatively observe the consecutive assembly steps 1,2,3…
- Do not throw away the packaging until the installation is successfully done.
- The installation should be done on the flat, soft and clear surface, such as cardboard.
- Under no circmstances should you install the elements in case of any faults or damage.
- The installation elements as fittings should be kept in a place inavailable for babies or children.
- Faulty or damaged components should be complaint by giving the number of the assembly instruction.
- If the damaged component is installed, the complaint will not be accepted.

DE

- Vor Beginn der Montage muss man die Instruktion genau durchlesen.
- Die aufeinanderfolgenden Montageschritte 1,2,3... unbedingt beachten.
- Man muss die Packung behalten bis man die ganze Montage erfolgreich nicht beendet.
- Die Montage muss man auf einer glatten, weichen und sauberen Fläche ausüben
- Fehlerhafte oder beschädigte Elemente darf man auf keinen Fall montieren. Auf keinen Fall darf man fehlerhafte oder beschädigte Elemente montieren.
- Die Montageelemente wie Beschläge muss man unzugänglich von Babys und Kindern halten.
- Fehlerhafte oder beschädigte Elemente muss man nur mit Nummer der Instruktion reklamieren.
- Falls das beschädigte Element montiert wird, wird die Reklamation nicht berücksichtigt.

FR

- Avant de commencer le montage, lire et prendre connaissance de l’intégralité du manuel.
- Respectez scrupuleusement les étapes d’installation suivantes 1,2,3...
- Ne pas jeter l’emballage avant d’avoir terminé l’assemblage.
- Le montage doit être effectué sur une surface plane, souple et propre, comme du carton.
- Ne pas assembler si vous remarquez des défauts ou des dommages.
- Garder les éléments de montage tels que les raccords hors de portée des bébés et des enfants.
- Réclamer les pièces défectueuses ou endommagées en citant le numéro figurant dans les instructions de montage.
- Si l’article endommagé est installé, la plainte ne sera pas acceptée.

SZAFKA SDZ60

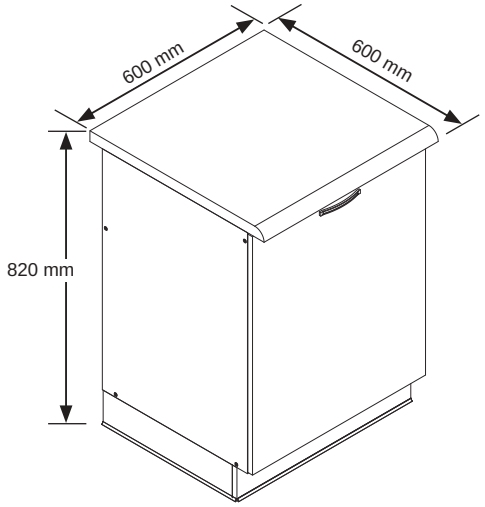

Okucia / Fittings / Beschläge / Embouts

E1 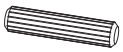 x14	U1  x1	F1  7x50mm x8	P9  4x27mm x2
A1 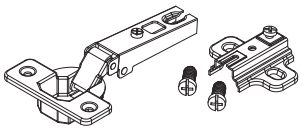 x2	K2 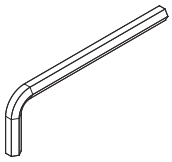 x1	S1c  3,5x16mm x40	U5 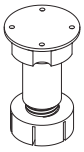 x4
S0b  3x16mm x12	D11  x2	R1 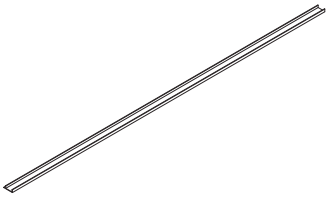 x2	F10  x8
B1 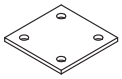 x1	U6  x4	U7  x4	D13 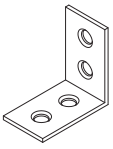 x4

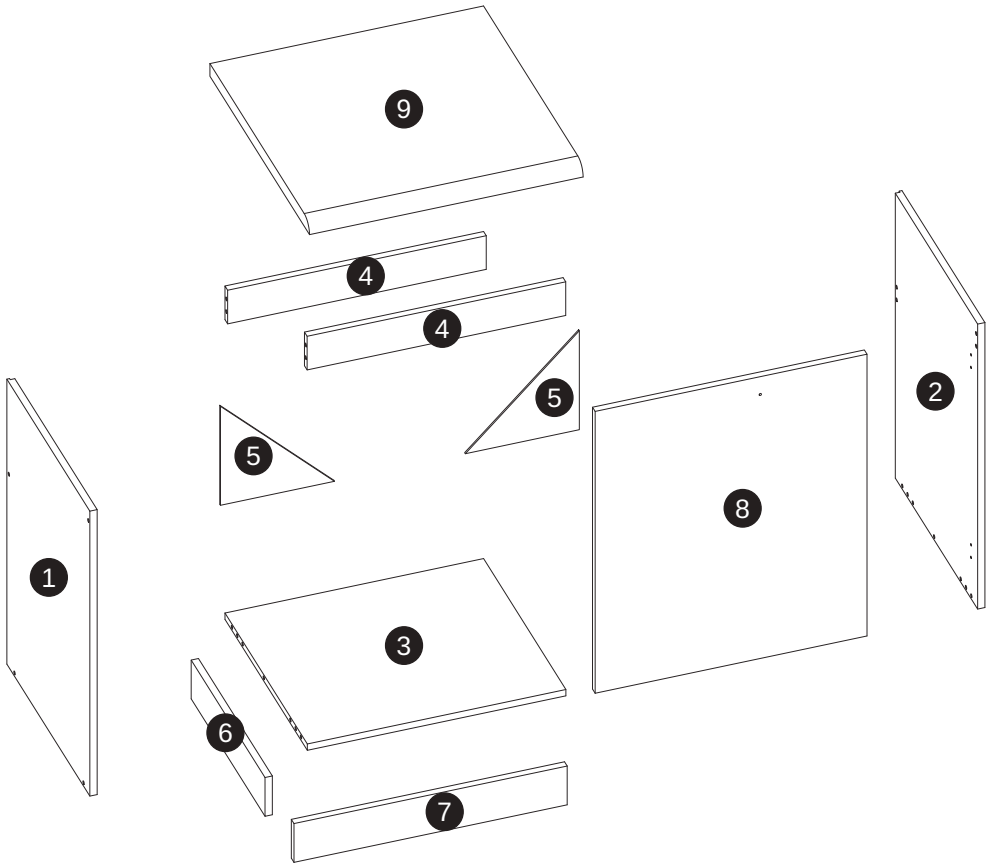

	SDZ60
1	**1x** (720x500mm)
2	**1x** (720x500mm)
3	**1x** (567x496mm)
4	**2x** (567x85mm)
5	**2x** (250x250mm)
6	**1x** (445x98mm)
7	**1x** (599x98mm)
8	**1x** (596x712mm)
9	**1x** (600x600mm)

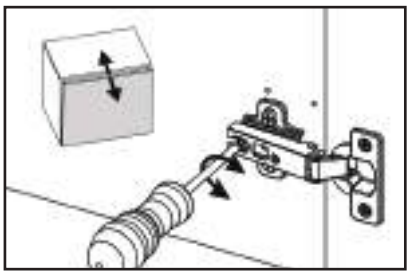

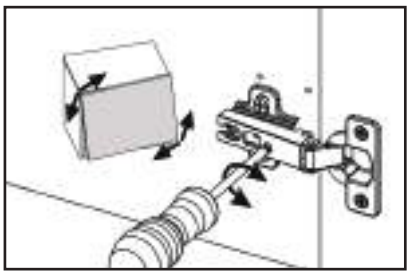

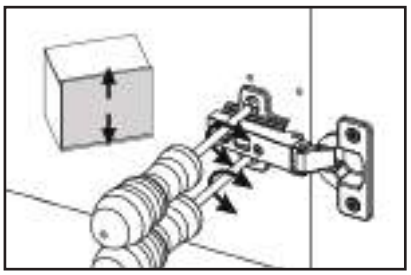

1

E1

10x

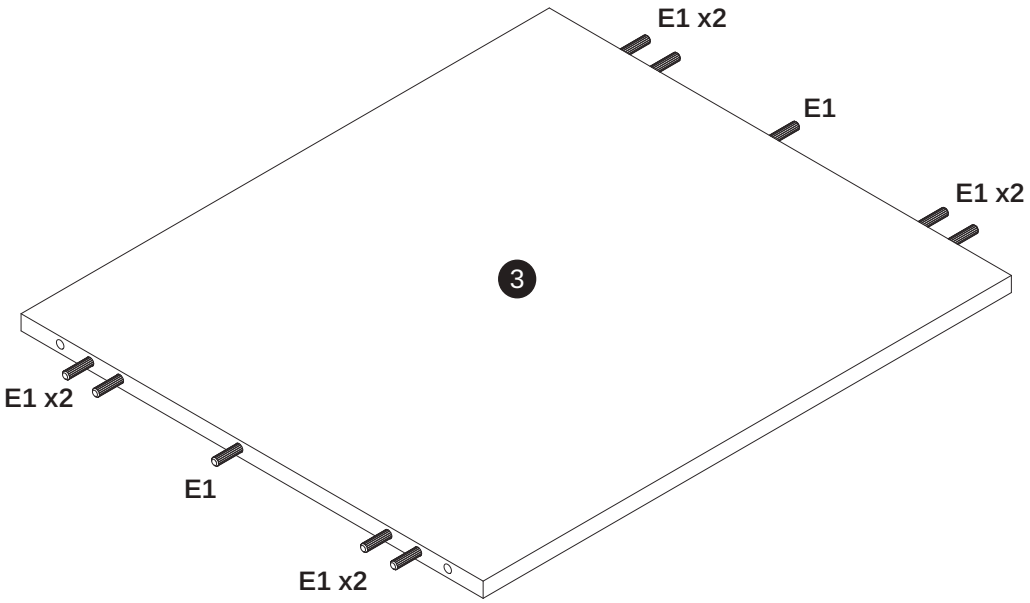

2

E1

4x

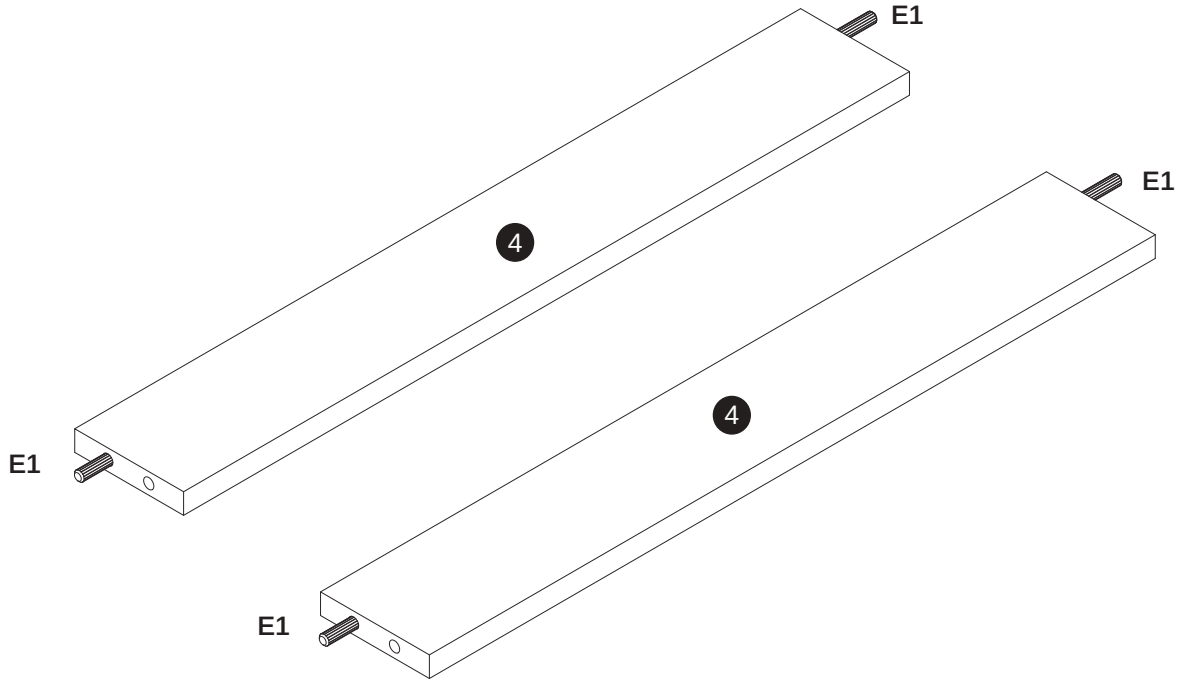

3

F1	K2
4x	1x

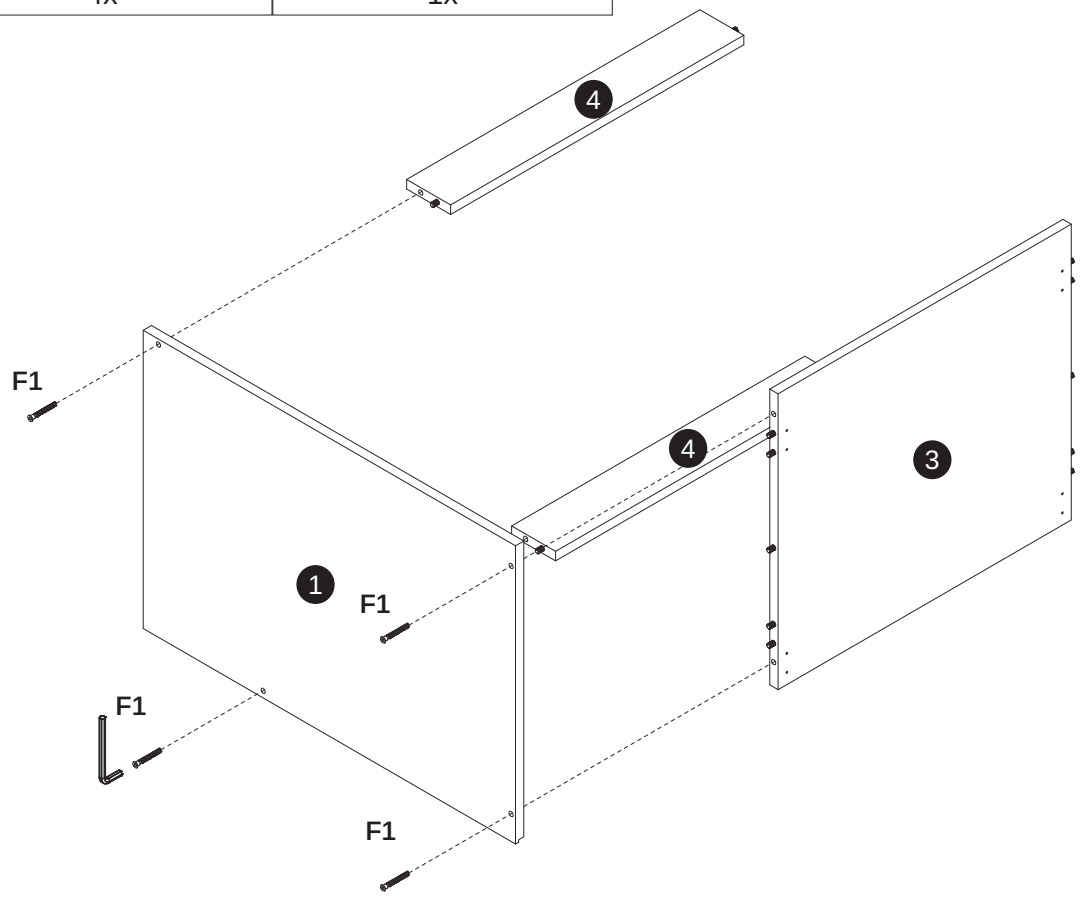

4

F1	K2
4x	1x

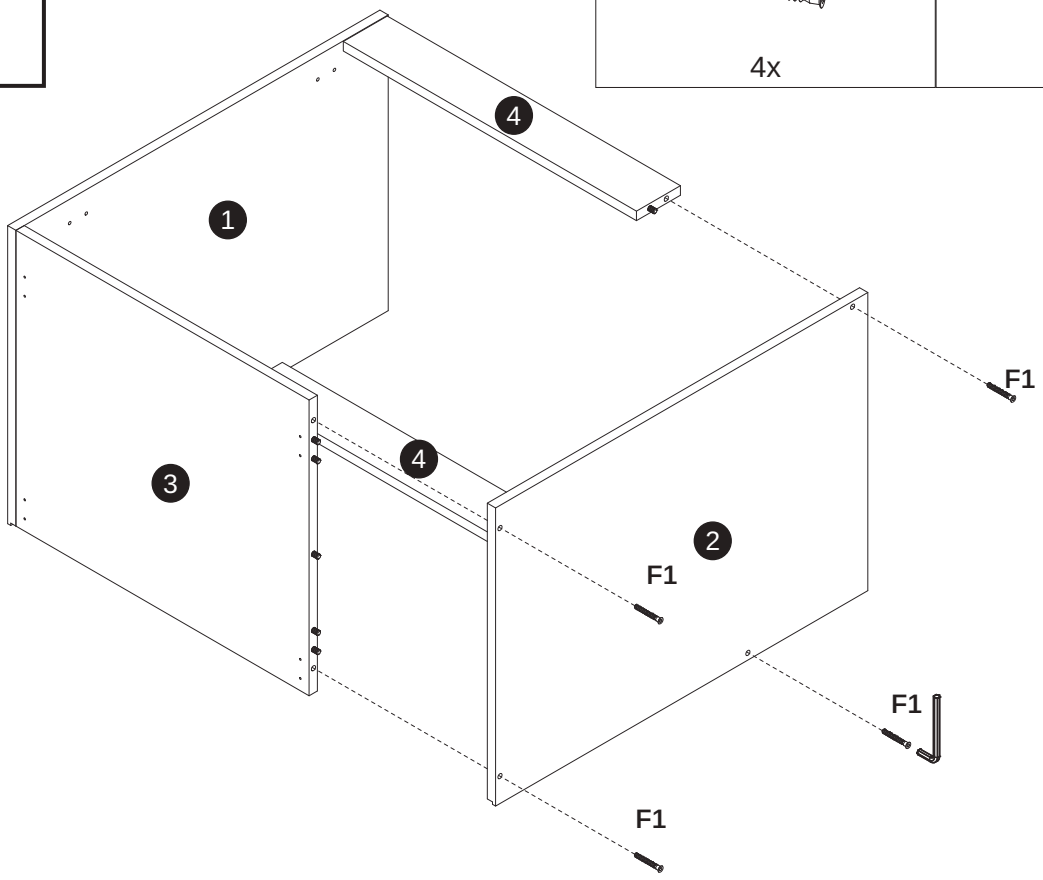

5

S0b

12x

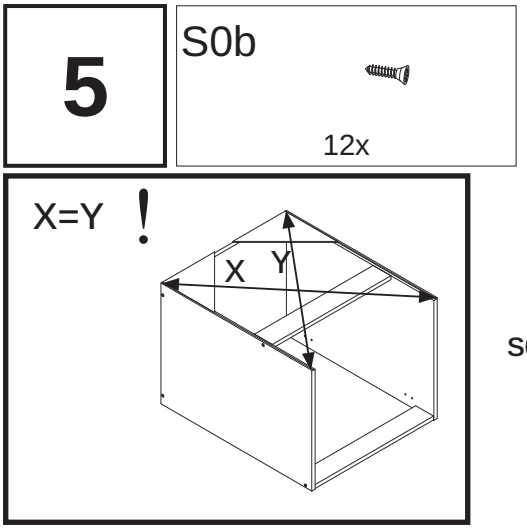

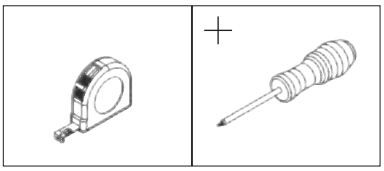

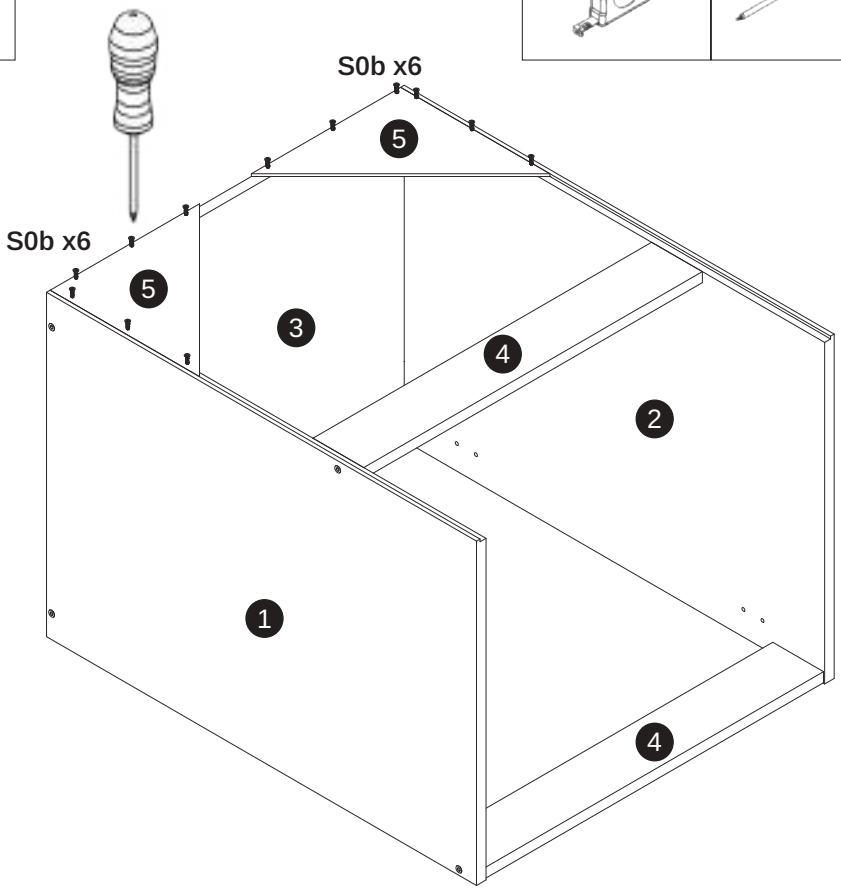

6

U5

4x

S1c

16x

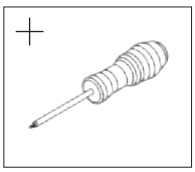

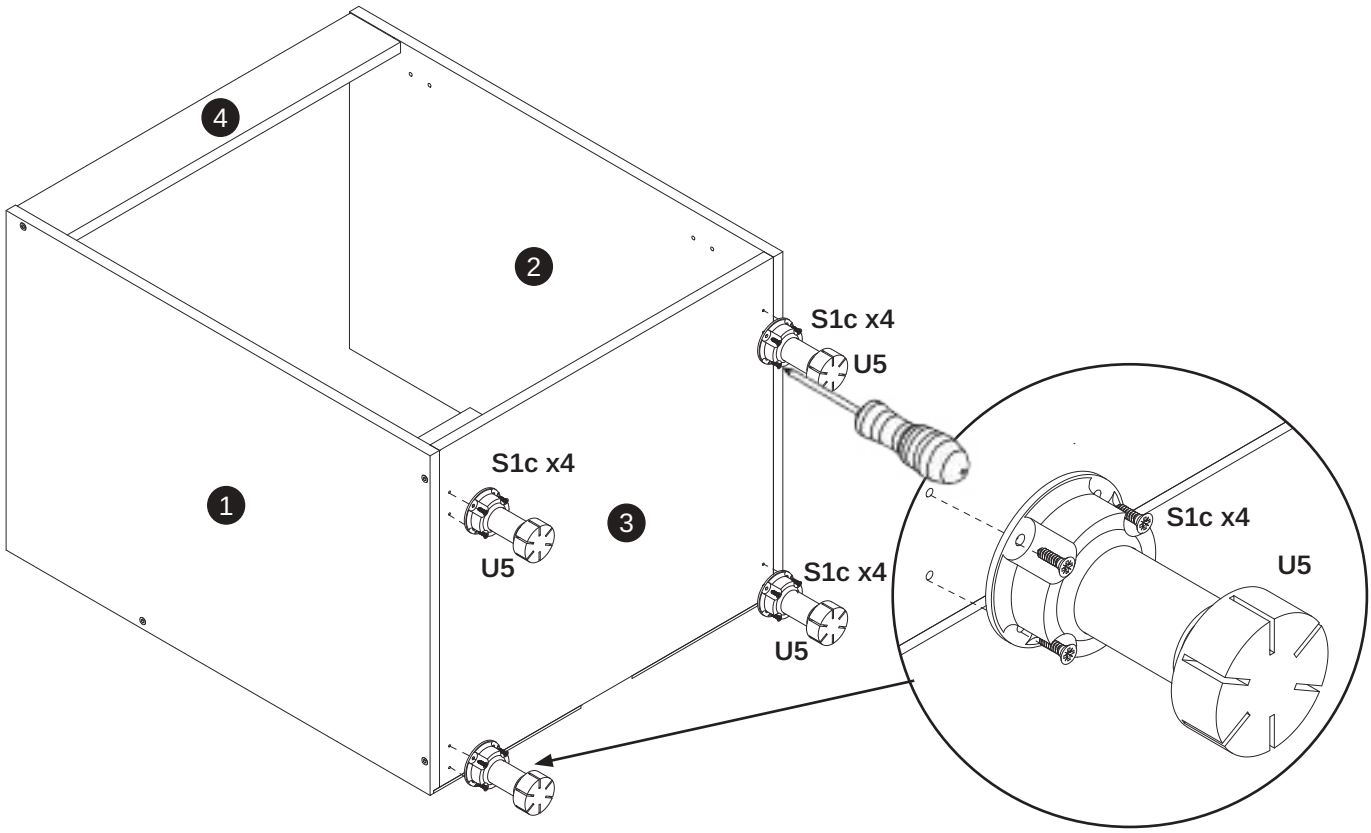

7

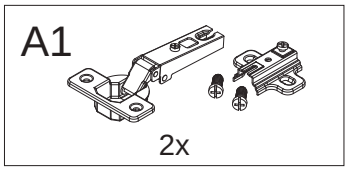

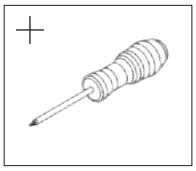

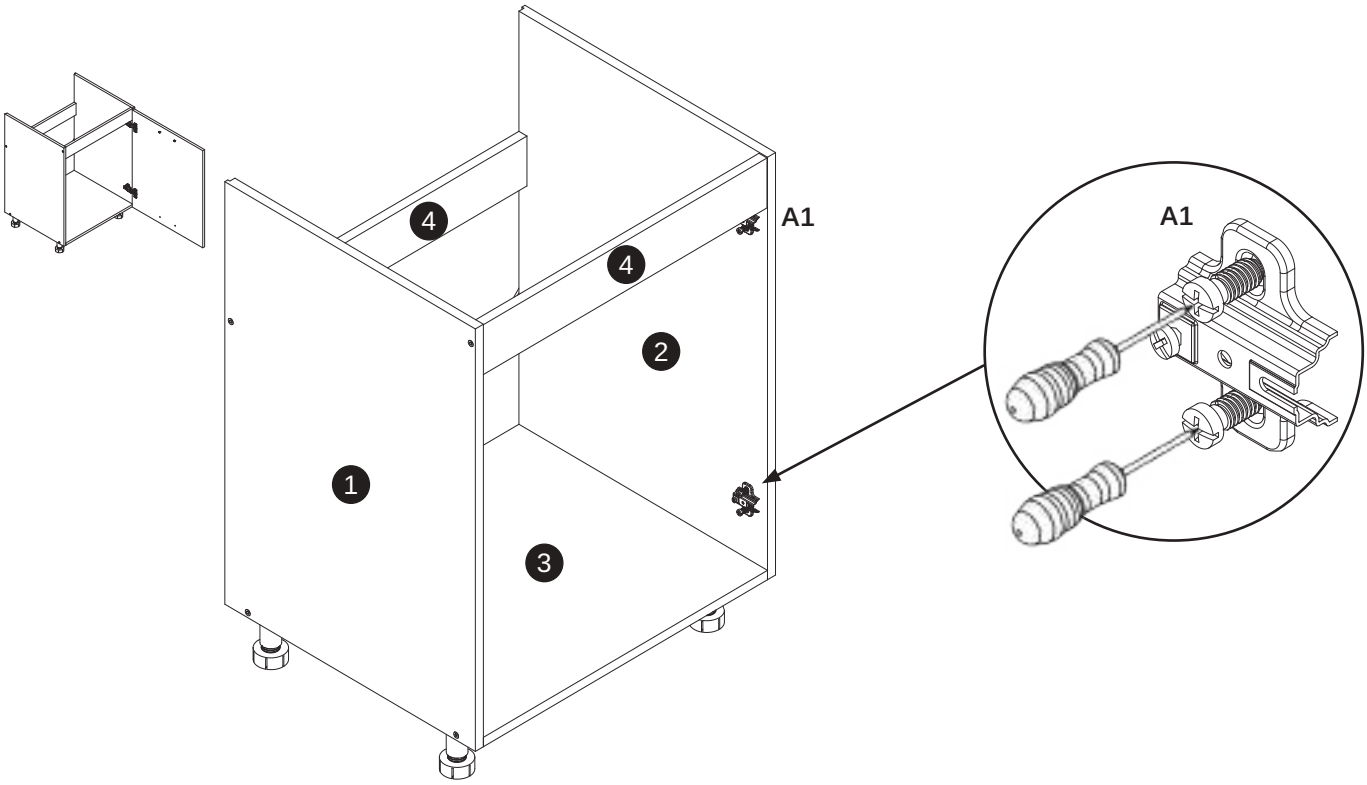

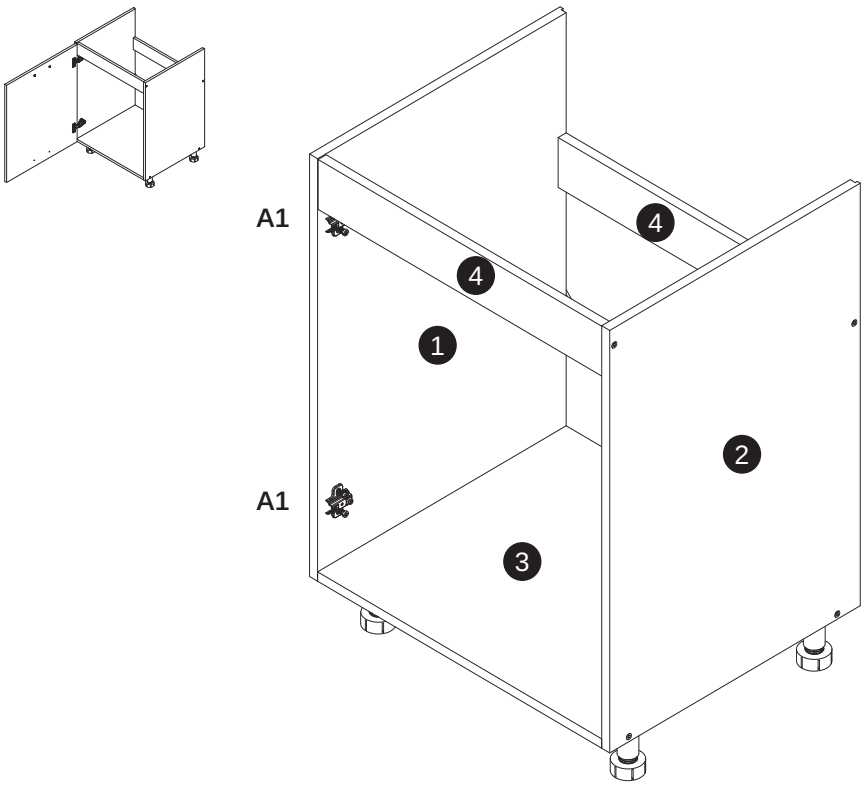

8

! X=Y

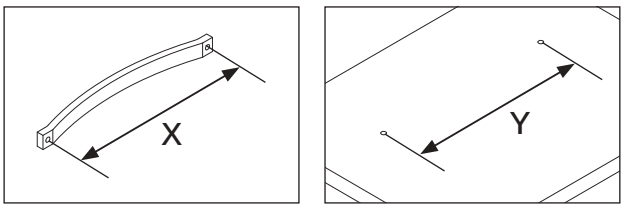

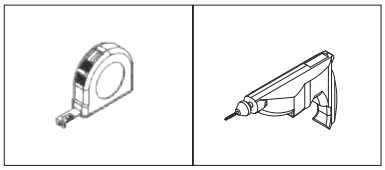

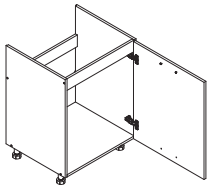

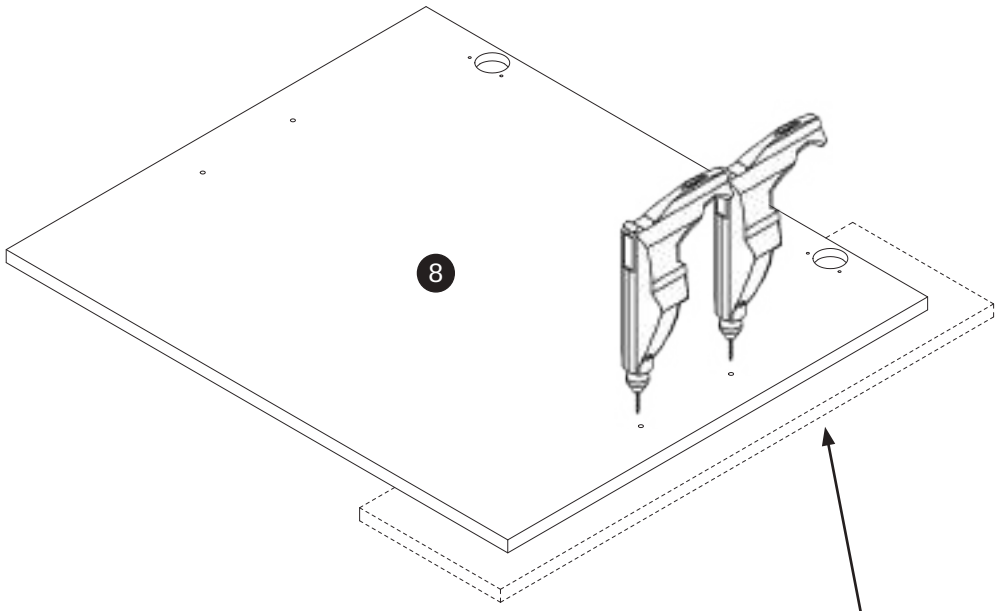

Użyj podkładki !!!
Use a washer !!!
Verwenden Sie eine Montageplatte !!!
Utilisez un tapis !!!

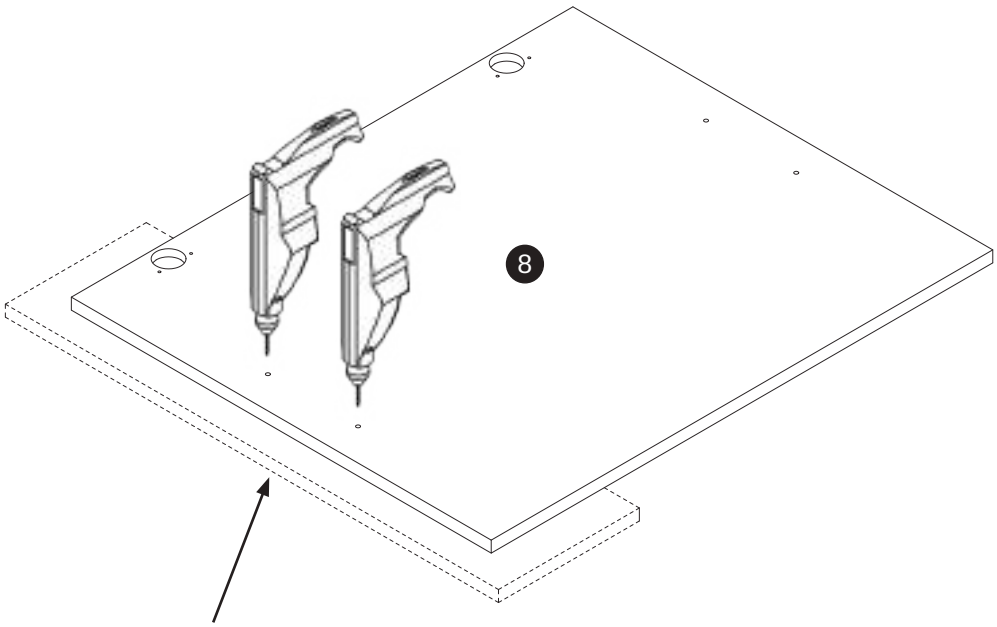

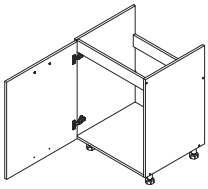

Użyj podkładki !!!
Use a washer !!!
Verwenden Sie eine Montageplatte !!!
Utilisez un tapis !!!

9

U1	P9	A1	
1x	2x	2x	

S1c

4x

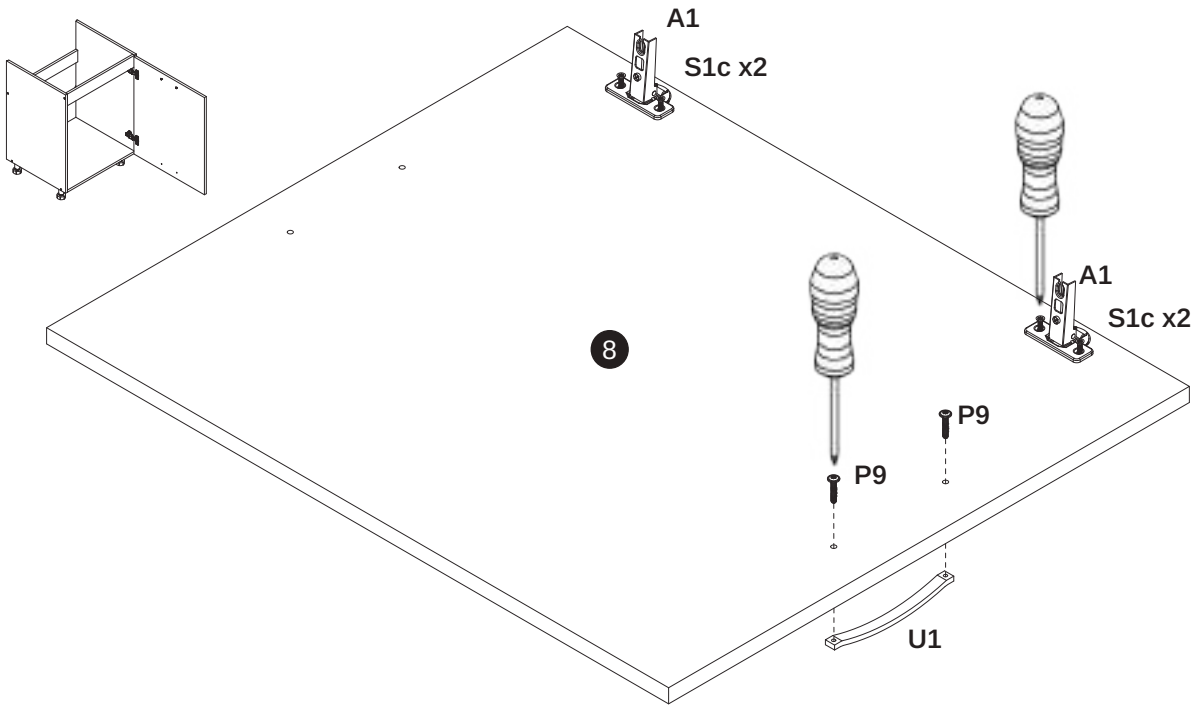

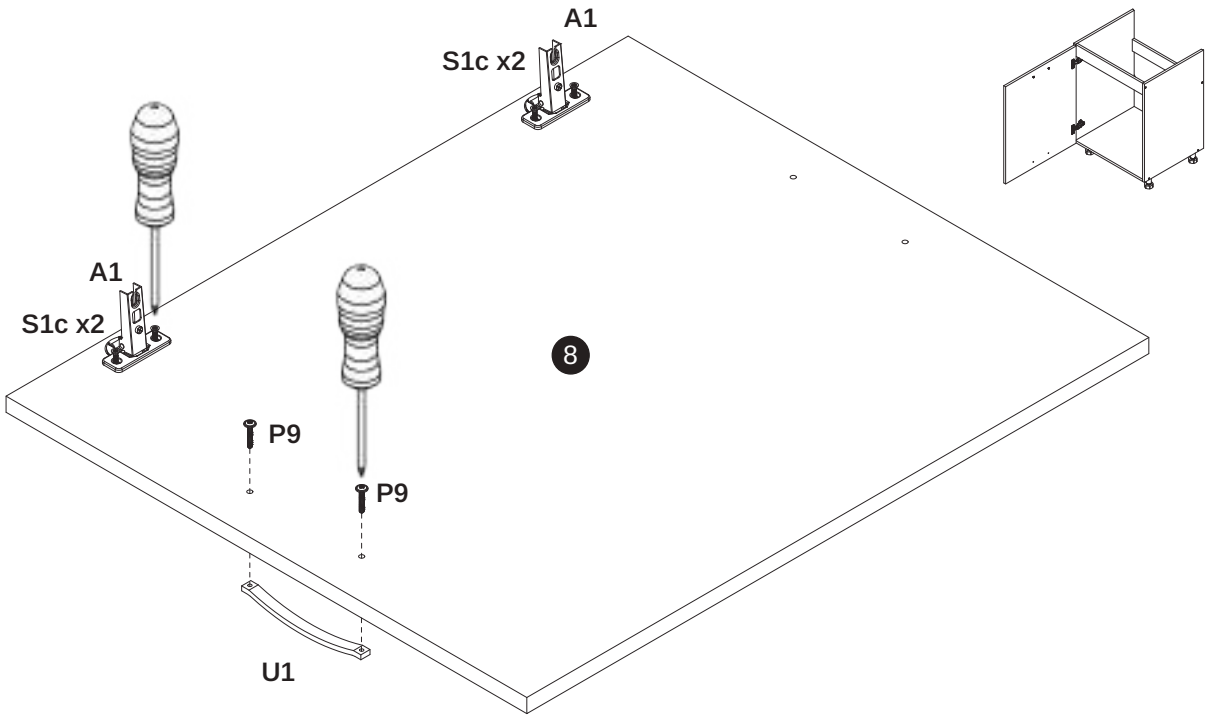

10

D11	F10
x2	x8

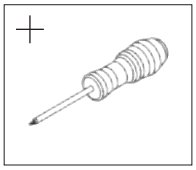

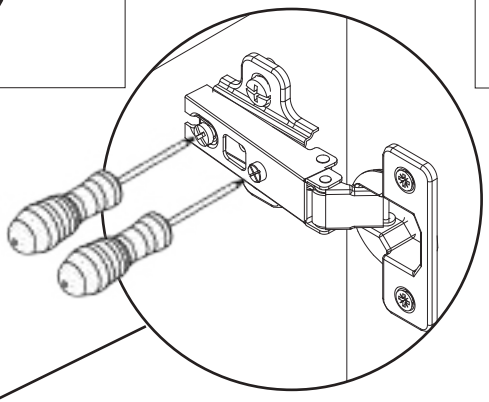

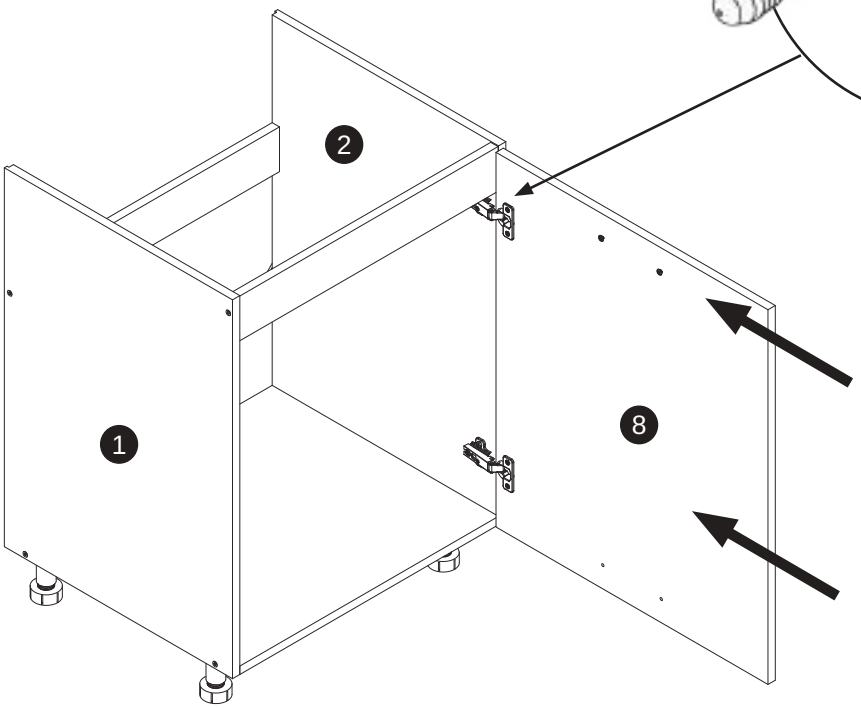

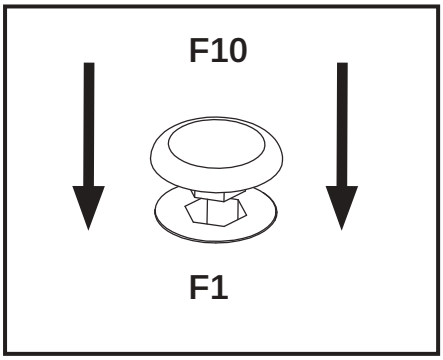

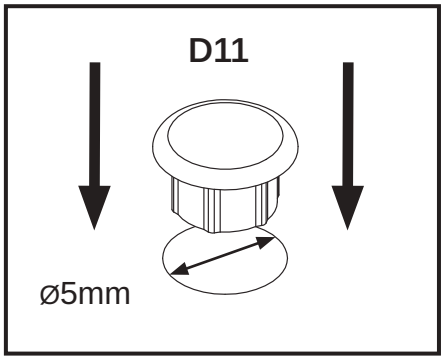

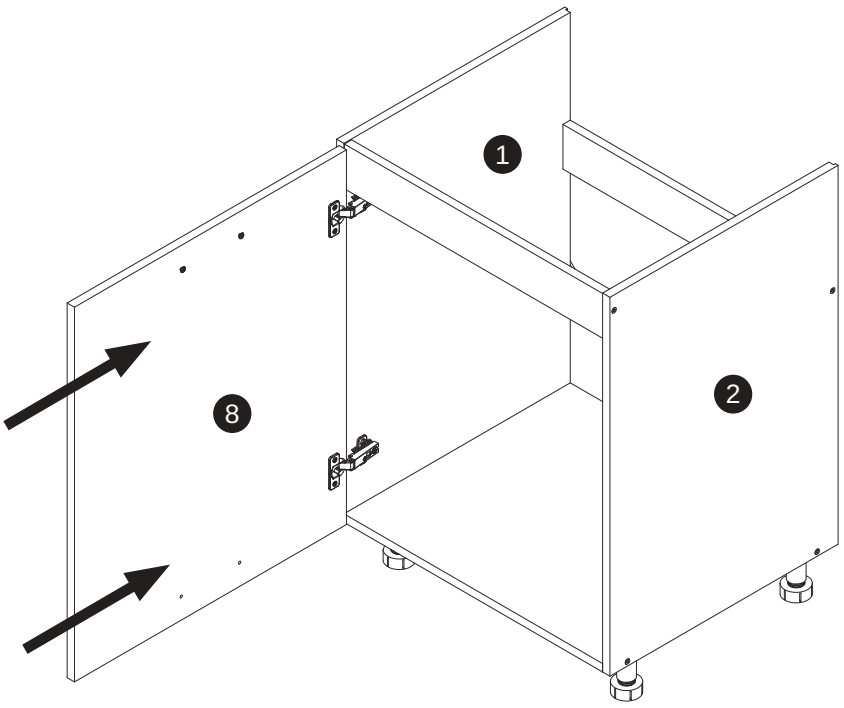

11

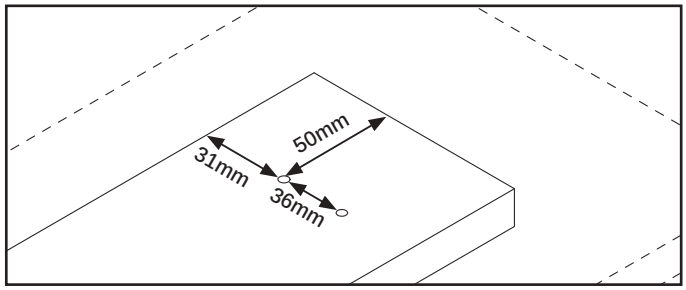

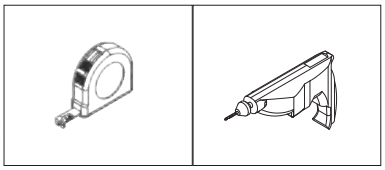

Użyj podkładki !!!
Use a washer !!!
Verwenden Sie eine Montageplatte !!!
Utilisez un tapis !!!

12

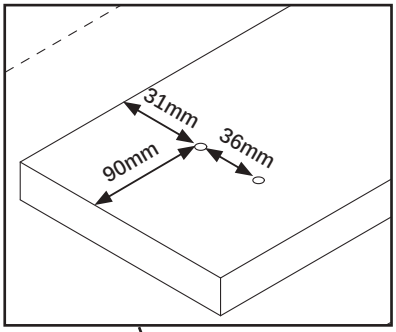

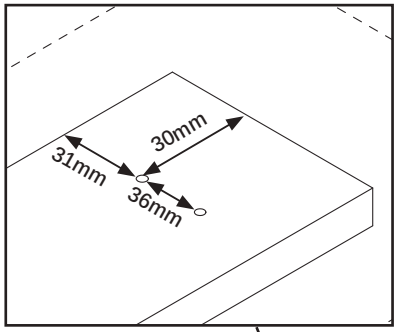

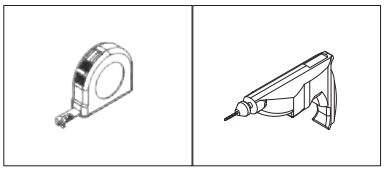

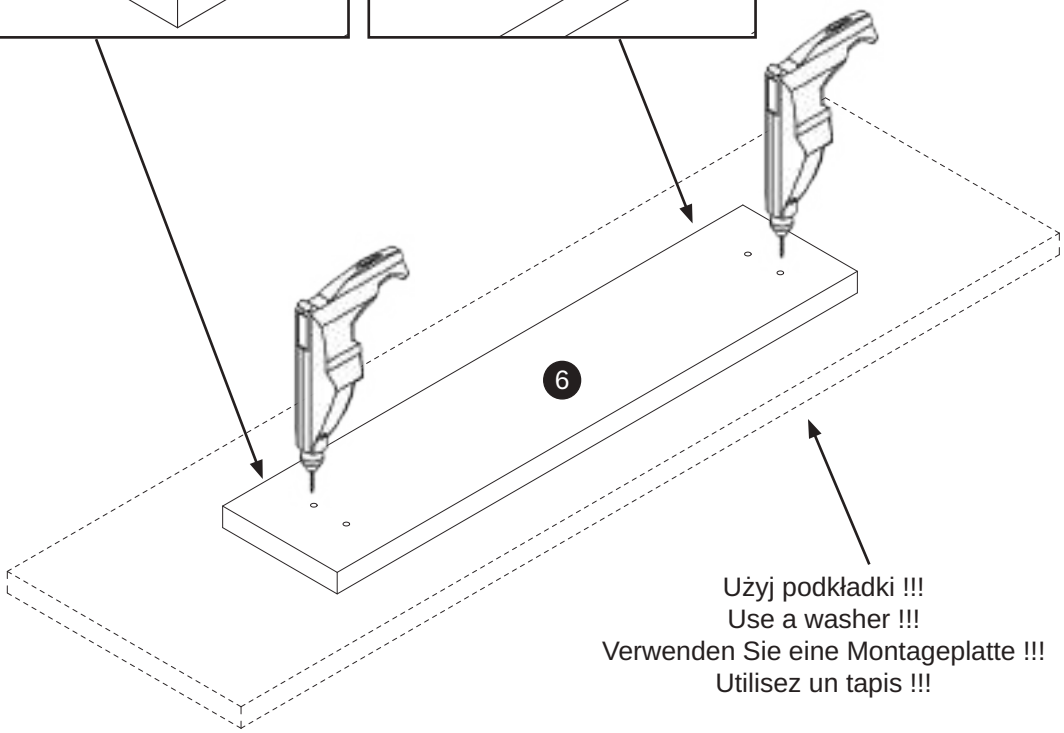

Użyj podkładki !!!
Use a washer !!!
Verwenden Sie eine Montageplatte !!!
Utilisez un tapis !!!

13

U6	S1c
2x	4x

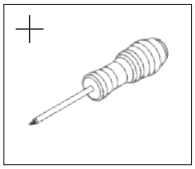

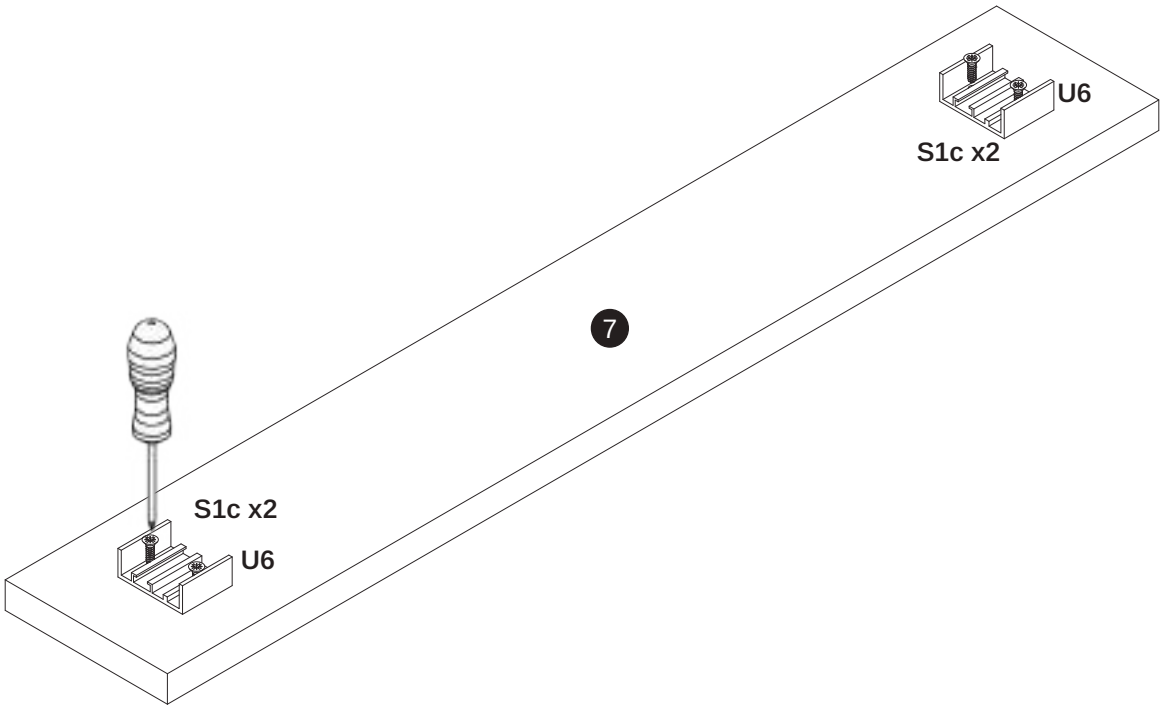

14

U6	S1c
2x	4x

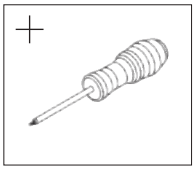

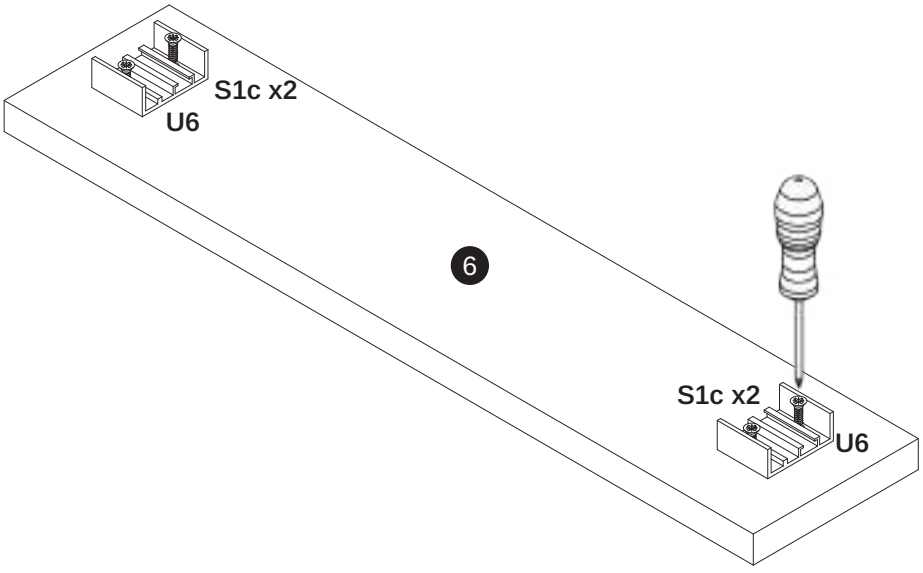

15

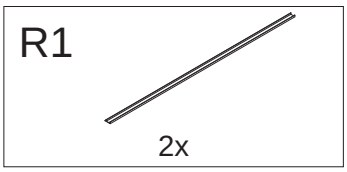

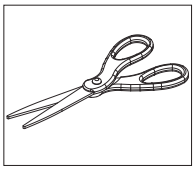

16

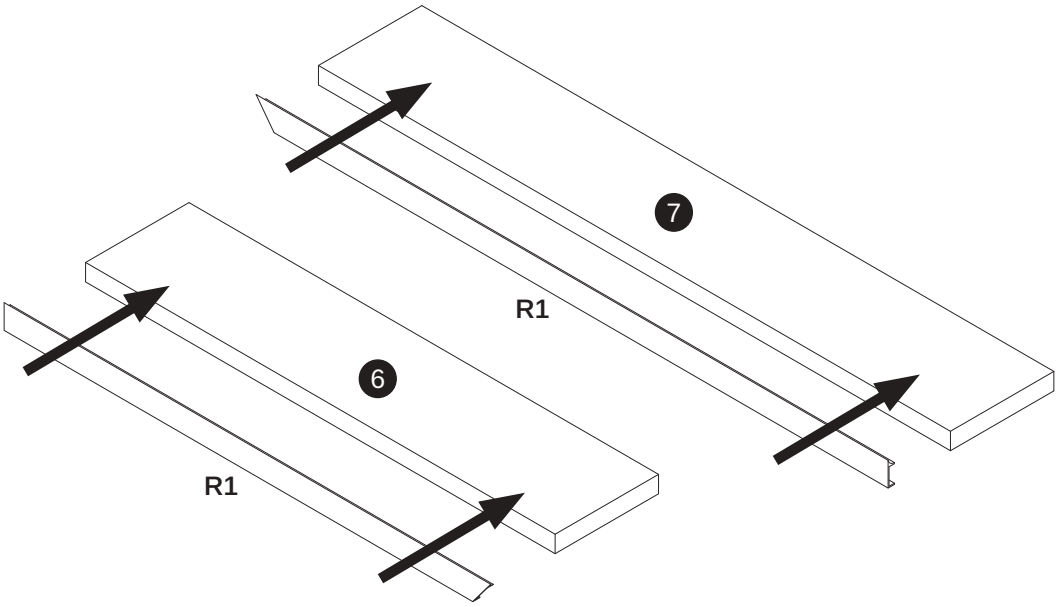

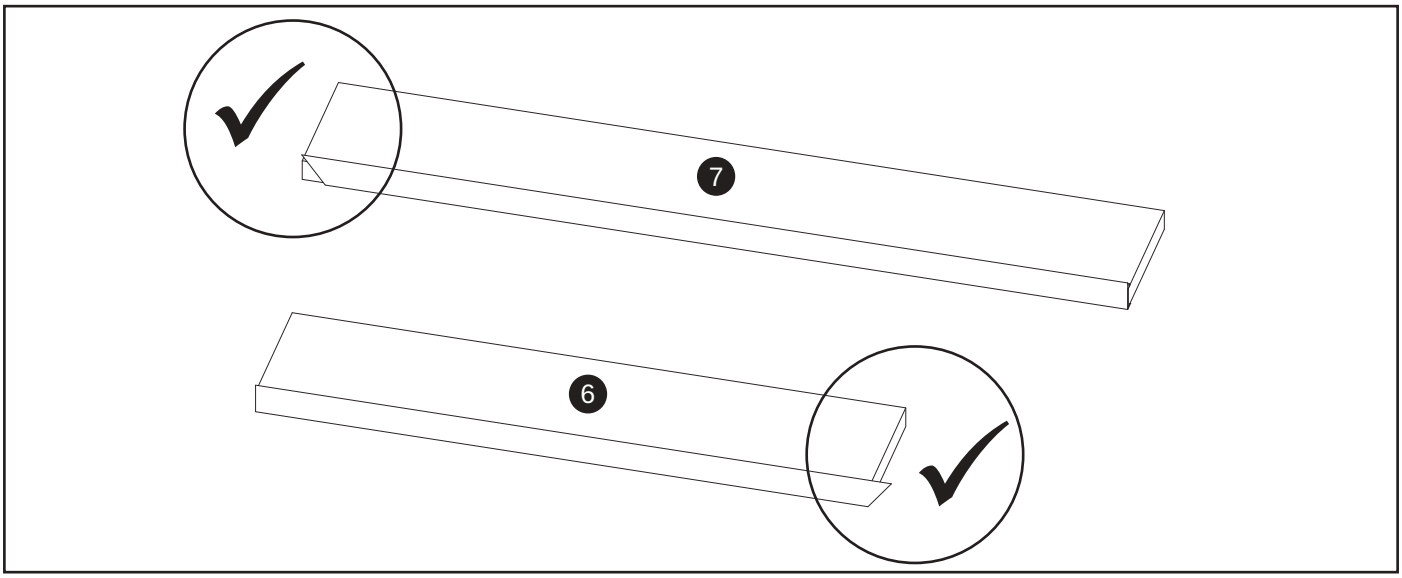

17

U7

4x

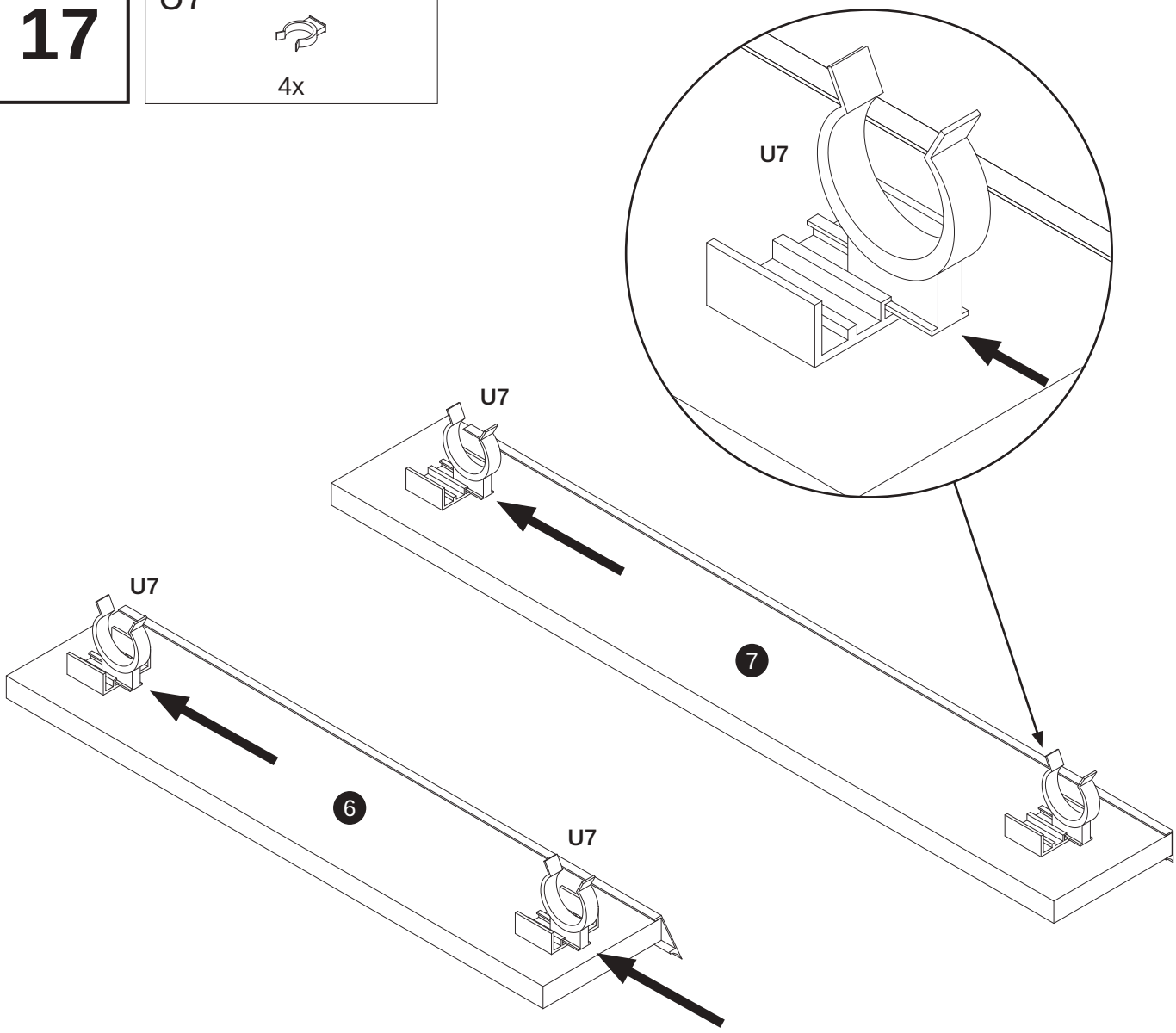

18

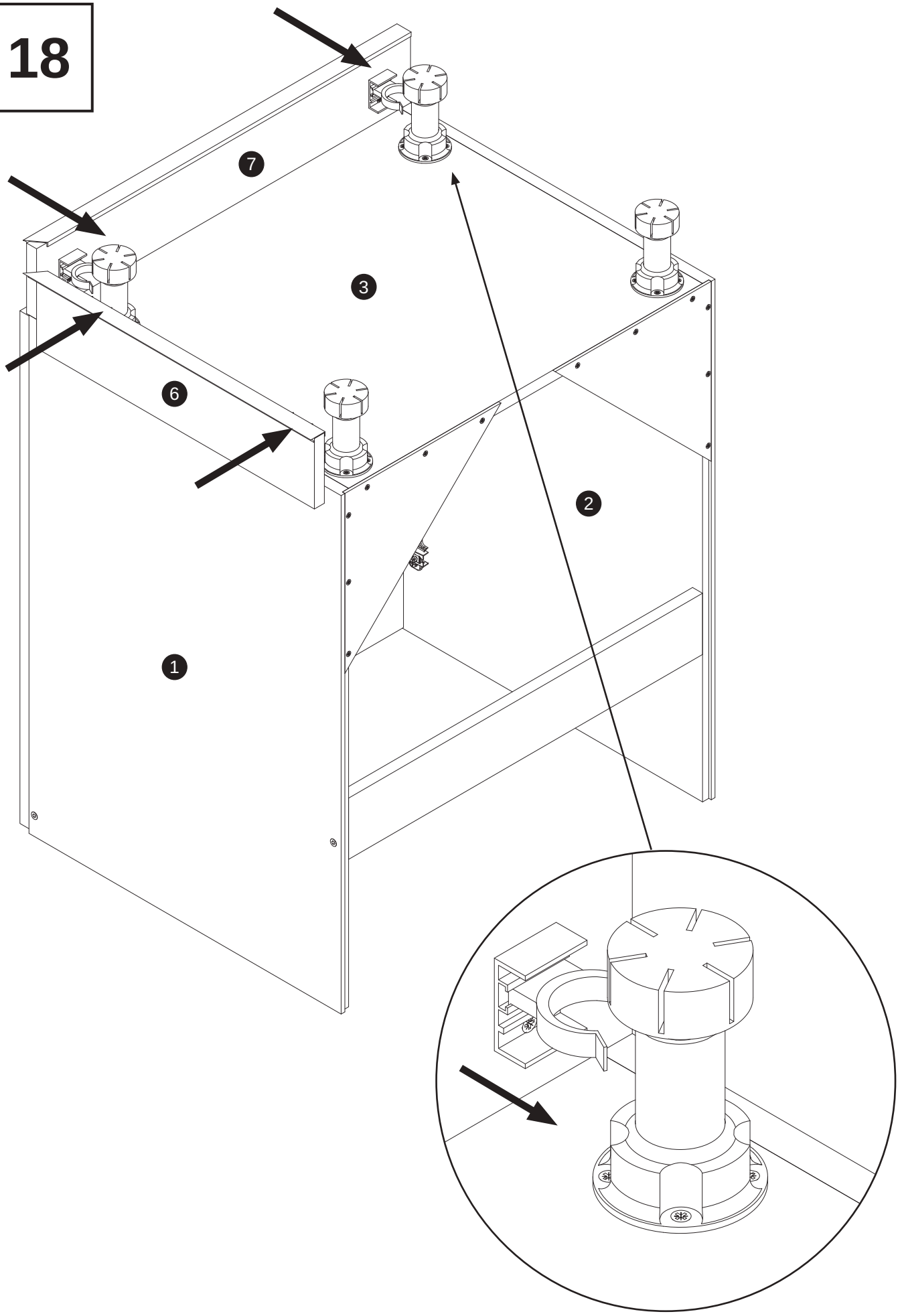

19

D13	S1c
4x	4x

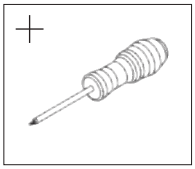

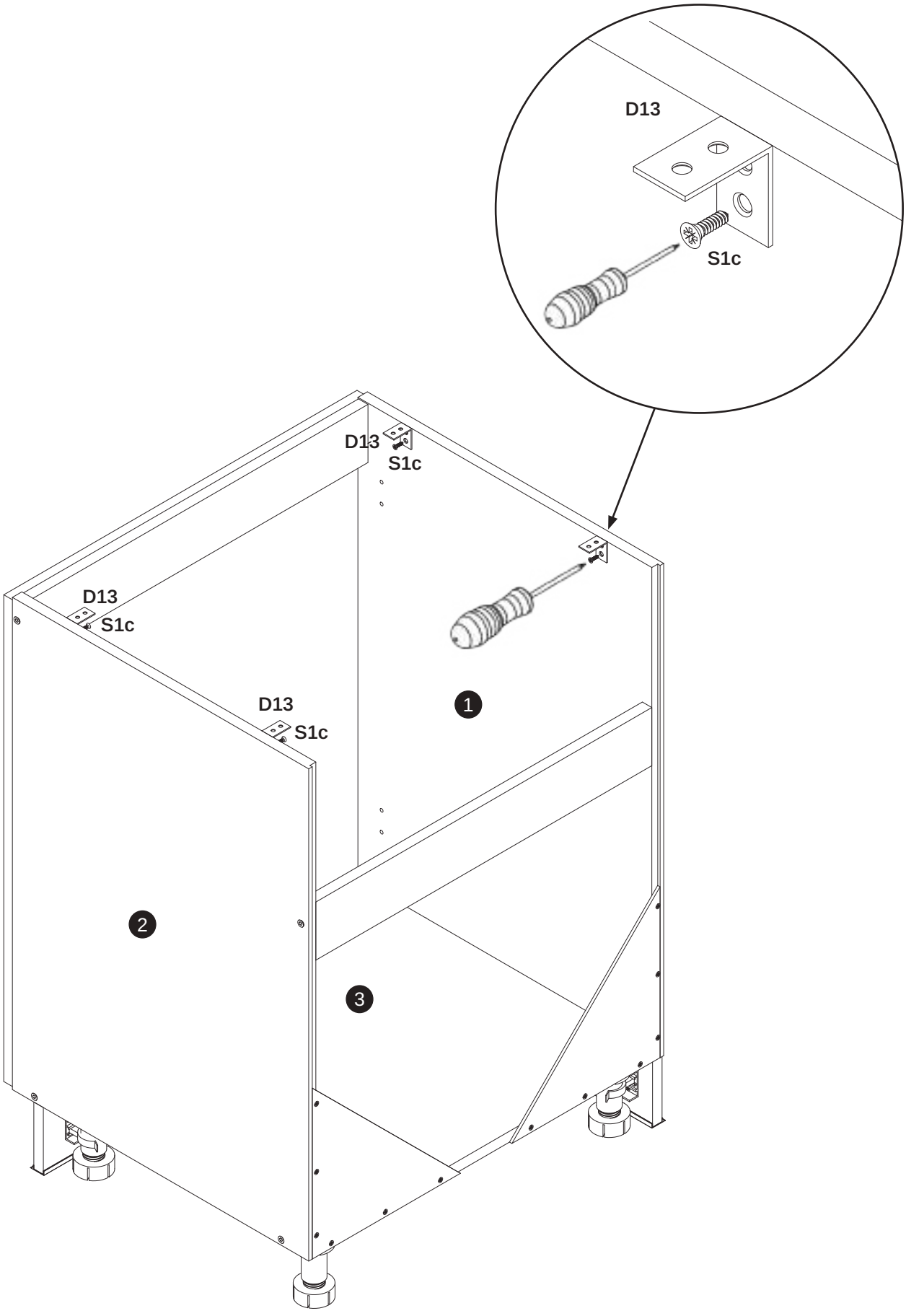

20

S1c



4x

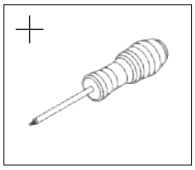

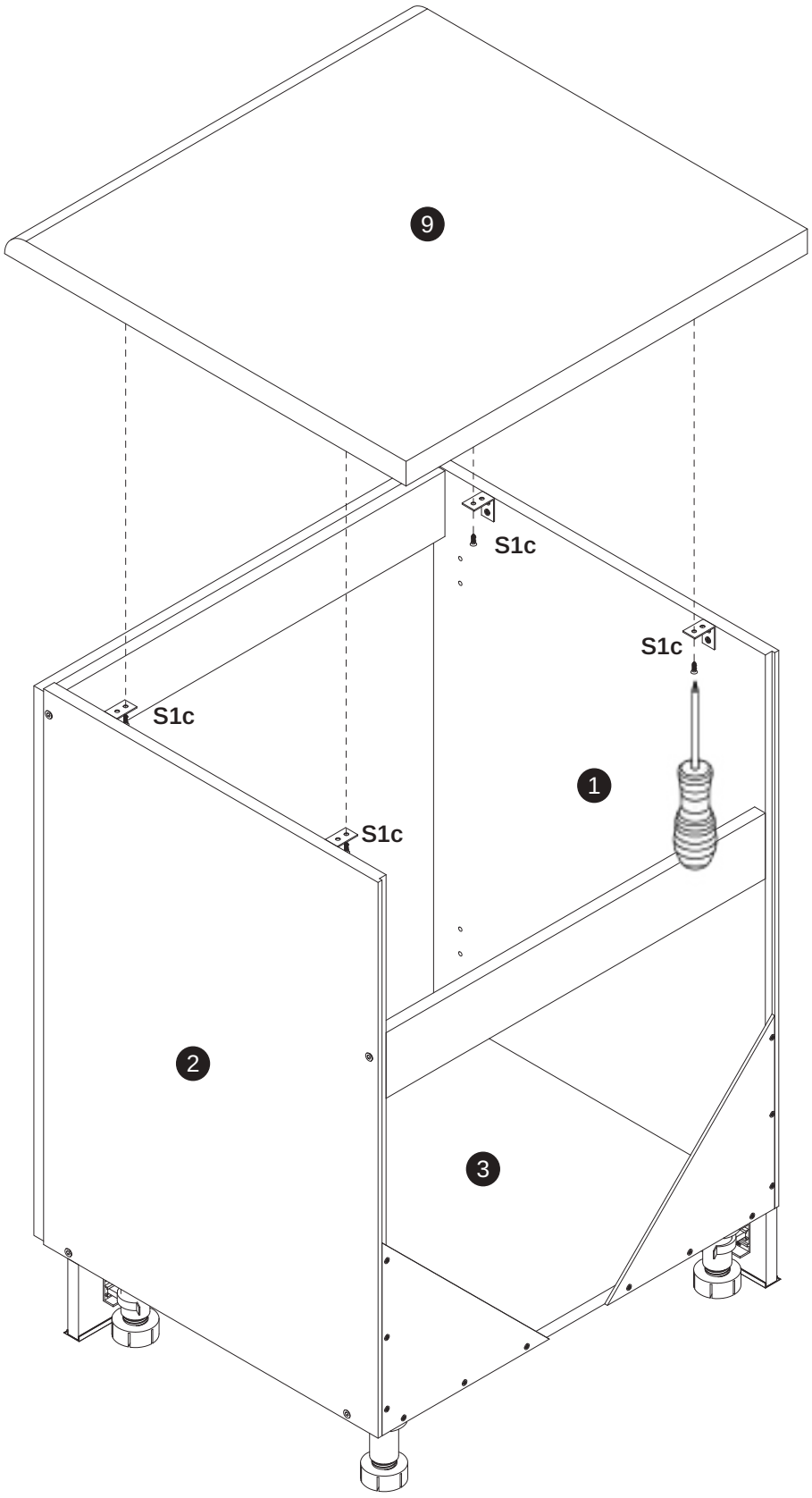

21

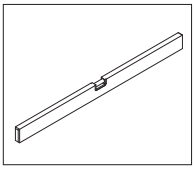

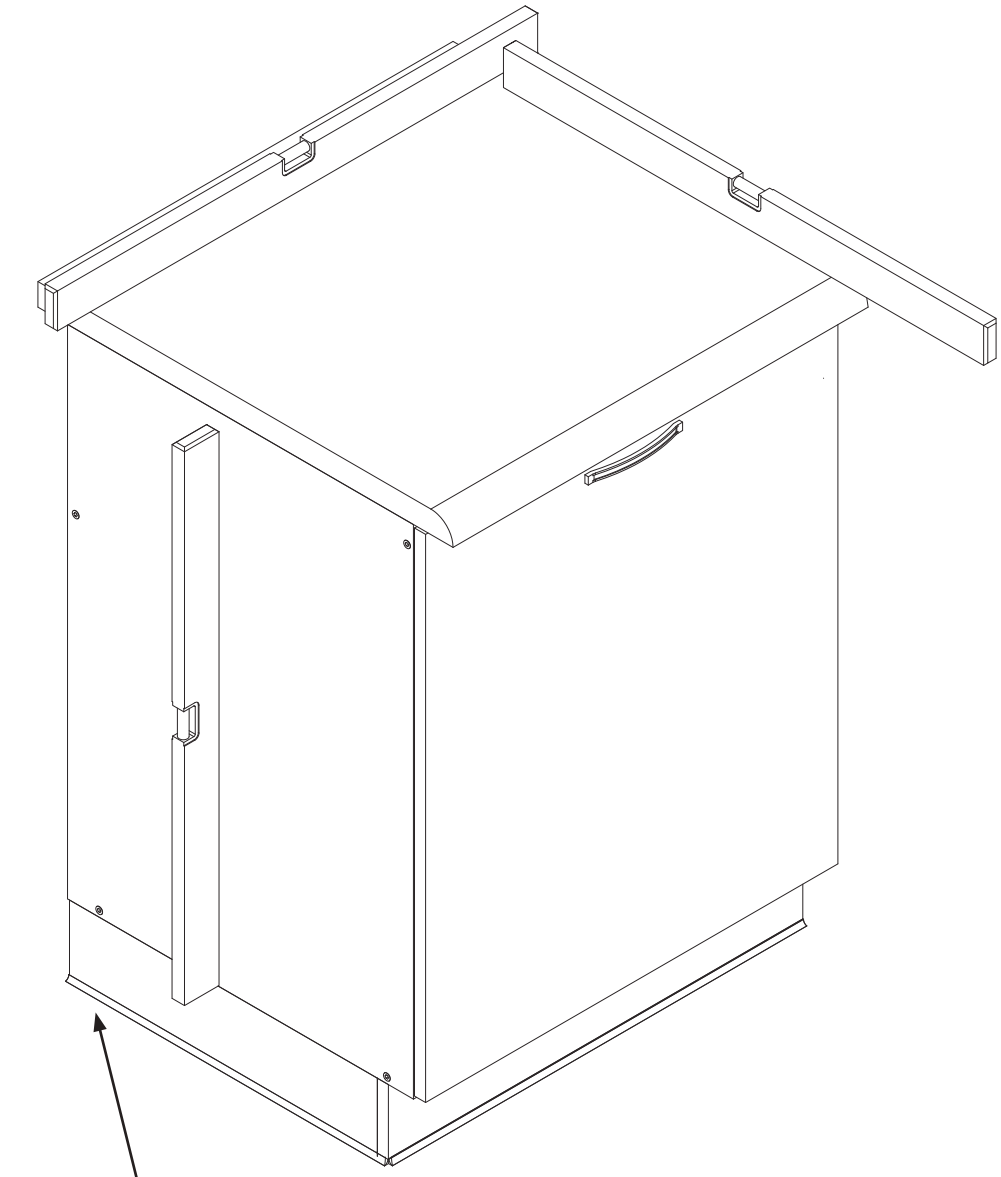

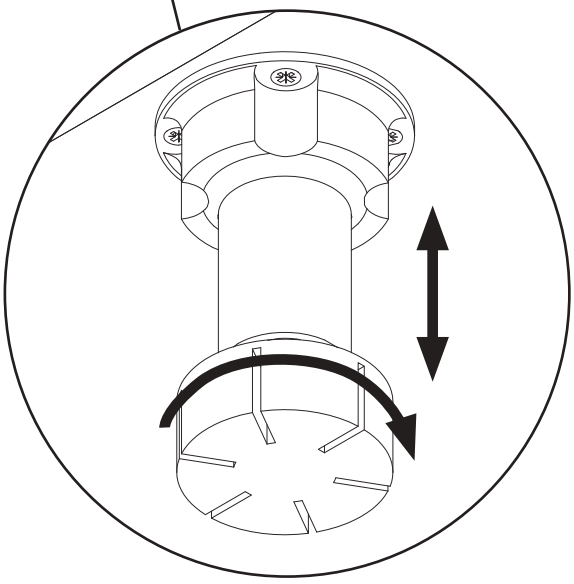

22*

B1	S1c
1x	4x

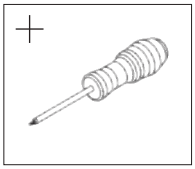

*

Opcjonalnie **!**
Optionally **!**
Optional **!**
En option **!**

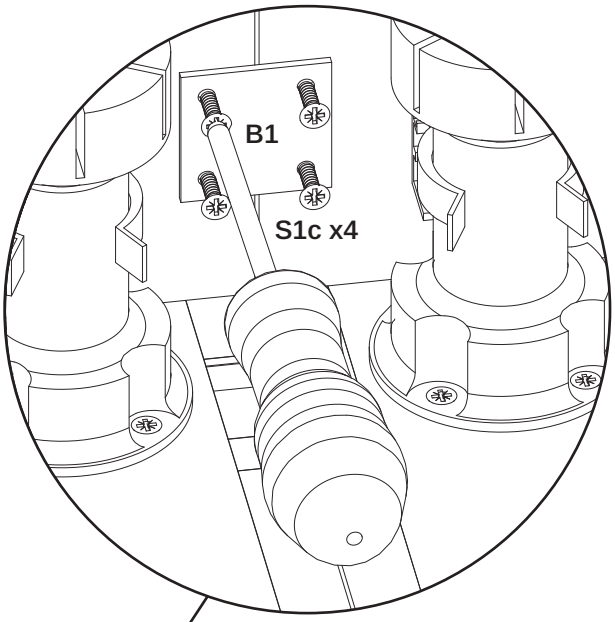

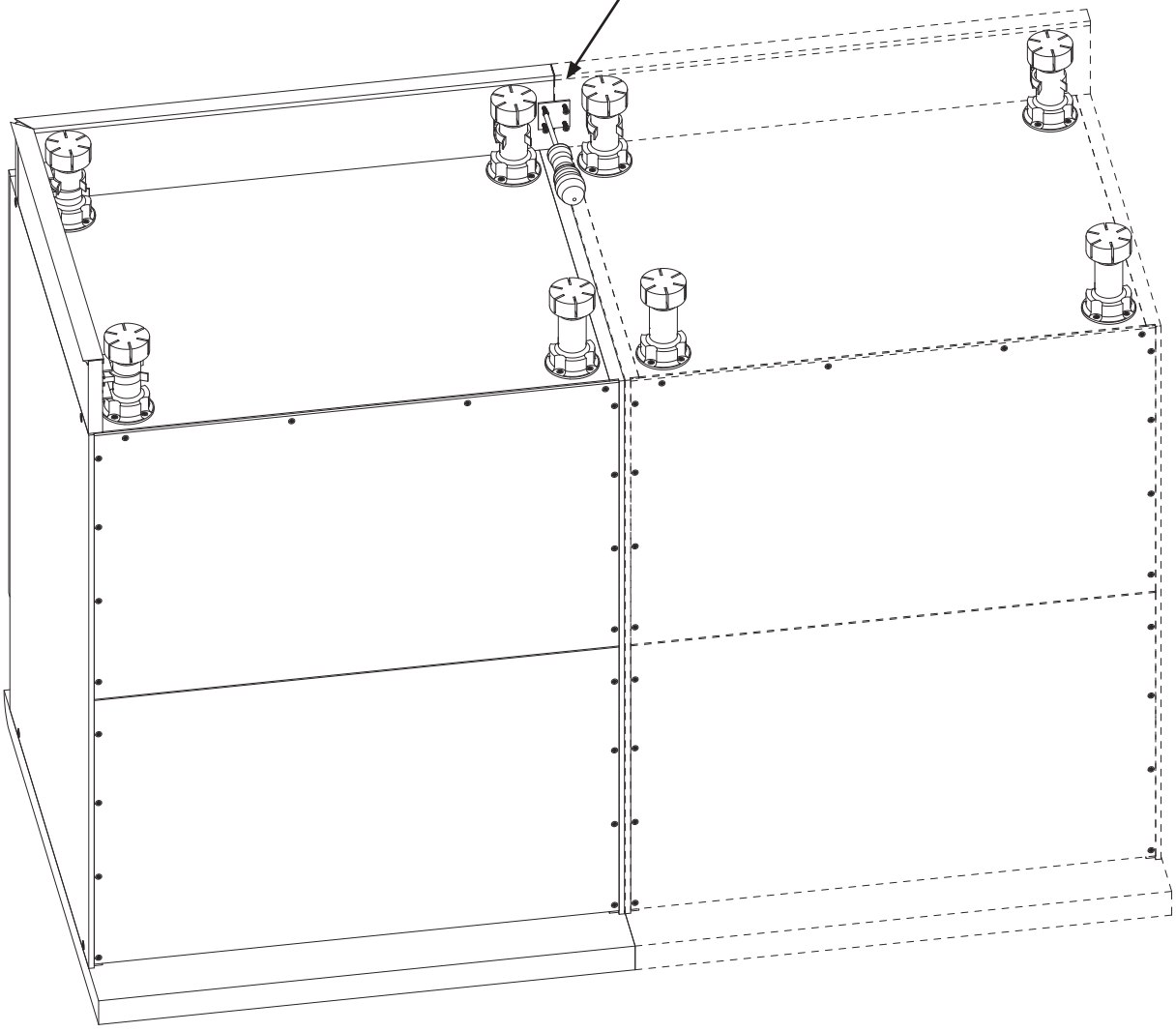

Zasady użytkowania i konserwacji mebli

PL

- Meble należy użytkować w pomieszczeniach suchych, ogrzewanych zabezpieczonych przed szkodliwymi wpływami atmosferycznymi.
- W trakcie użytkowania mebli należy okresowo sprawdzać stan połączeń technicznych takich jak: mimośrody, zawiasy, prowadniki.
- Podczas przenoszenia mebli należy chwytać wyłącznie za pionowe elementy konstrukcyjne takie jak boki, nogi. Bezwzględnie nie można chwytać za elementy poziome, takie jak blaty, półki, szuflady, gdyż grozi to poważnymi uszkodzeniami mebli.
- Powierzchnię mebli należy czyścić wyłącznie środkami przeznaczonymi do pielęgnacji mebli.

EN

- Furniture should be kept in dry places which are heated and protected by harmful influence of atmospheric conditions.
- While the furniure is in use there is a necessity to periodically check the state of the technical connections such as: eccentric rods, hinges, guides.
- While furniture is carried it is necessary to keep only the vertical components, such as sides and legs of the furniture.
- The surface of the furniture should be cleaned only with detergents for furniture care.

DE

- Die Möbel soll man in den trockenen, beheizenen und vor den schädlichen Witterungseinflüssen gesicherten Räumen benutzen.
- Im Laufe der Benutzung der Möbel soll man zeitlich den Zustand der technichen Verbindungen wie: Exzenter, Türbände und Leitstücke prüfen.
- Während des Möbeltransports muss man ausschließlich nach vertiklen Konstruktionselementen wie: Ecken und Beine greifen. Auf keinen Fall darf man nach horizontalen Elementen, wie Blätter, Bretter und Schubladen greifen, was zur ernsthaften Möbelbeschädigung bringen kann.
- Die Fläche der Möbel soll man nur mit dazu geeigneten Pflegemöbelmitteln putzen.

FR

- Les meubles doivent être utilisés dans des pièces sèches, chauffées et protégées contre les effets nocifs de la pollution. Les meubles doivent être utilisés dans des locaux secs, chauffés et protégés des influences atmosphériques nocives.
- Lors de l’utilisation du mobilier, l’état des connexions techniques telles que: excentriques, charnières, guides.
- Lorsque vous déplacez le meuble, ne manipulez que les éléments structurels verticaux, tels que les côtés, jambes. Vous ne devez absolument pas saisir les éléments horizontaux tels que les plateaux, les étagères, les tiroirs, car cela peut provoquer des dommages importants au mobilier.
- La surface du meuble doit être nettoyée uniquement avec des produits destinés à l’entretien des meubles.

Instrukcja montażu (24.06.22)

BELINI GROUP POLSKA
Tabor Wielki 4 b
63-640 Bralin

Szafka SG60 ver.1 (58x60x29,6)
Szafka SG60/2 ver.2 (58x60x29,6)

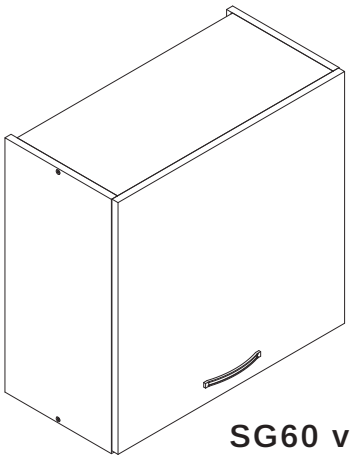

SG60 ver.1

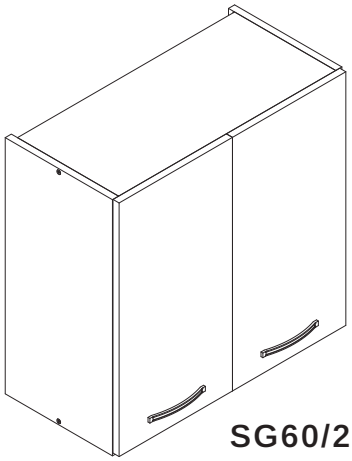

SG60/2 ver.2



Ilość potrzebnych osób

Number of people needed

Benötigte Personenzahl

Nombre de personnes nécessaires

Niezbędne narzędzia do montażu

Tools necessary for assembly

Notwendiges Werkzeug für die Montage

Outils nécessaires pour le montage

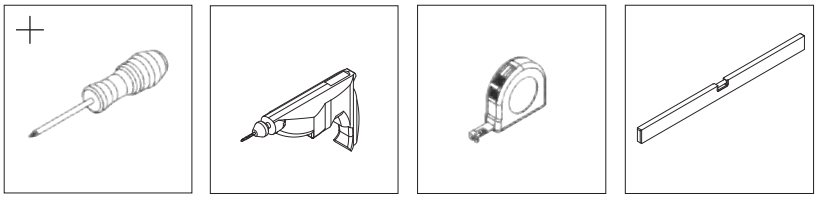

PL

- Przed przystąpieniem do montażu przeczytaj i zapoznaj się z całą instrukcją.
- Przestrzegaj bezwzględnie kolejnych kroków montażowych 1,2,3...
- Nie wyrzucaj opakowania dopóki nie ukończysz skutecznie w całości montażu.
- Montaż wykonuj na płaskiej, miękkiej oraz czystej powierzchni takiej jak tektura.
- Bezwzględnie nie montuj elementów jeśli zauważysz ich wady lub uszkodzenia.
- Elementy montażowe takie jak okucia trzymaj w miejscu niedostępnym dla niemowląt i dzieci.
- Wadliwe lub uszkodzone elementy reklamuj podając ich numer z instrukcji montażu.
- Jeśli uszkodzony element będzie zamontowany reklamacja nie będzie uznana.

EN

- Read and get familiar with the whole instruction before the process of installation.
- Imperatively observe the consecutive assembly steps 1,2,3…
- Do not throw away the packaging until the installation is successfully done.
- The installation should be done on the flat, soft and clear surface, such as cardboard.
- Under no circmstances should you install the elements in case of any faults or damage.
- The installation elements as fittings should be kept in a place inavailable for babies or children.
- Faulty or damaged components should be complaint by giving the number of the assembly instruction.
- If the damaged component is installed, the complaint will not be accepted.

DE

- Vor Beginn der Montage muss man die Instruktion genau durchlesen.
- Die aufeinanderfolgenden Montageschritte 1,2,3... unbedingt beachten.
- Man muss die Packung behalten bis man die ganze Montage erfolgreich nicht beendet.
- Die Montage muss man auf einer glatten, weichen und sauberen Fläche ausüben
- Fehlerhafte oder beschädigte Elemente darf man auf keinen Fall montieren. Auf keinen Fall darf man fehlerhafte oder beschädigte Elemente montieren.
- Die Montageelemente wie Beschläge muss man unzugänglich von Babys und Kindern halten.
- Fehlerhafte oder beschädigte Elemente muss man nur mit Nummer der Instruktion reklamieren.
- Falls das beschädigte Element montiert wird, wird die Reklamation nicht berücksichtigt.

FR

- Avant de commencer le montage, lire et prendre connaissance de l’intégralité du manuel.
- Respectez scrupuleusement les étapes d’installation suivantes 1,2,3...
- Ne pas jeter l’emballage avant d’avoir terminé l’assemblage.
- Le montage doit être effectué sur une surface plane, souple et propre, comme du carton.
- Ne pas assembler si vous remarquez des défauts ou des dommages.
- Garder les éléments de montage tels que les raccords hors de portée des bébés et des enfants.
- Réclamer les pièces défectueuses ou endommagées en citant le numéro figurant dans les instructions de montage.
- Si l’article endommagé est installé, la plainte ne sera pas acceptée.

SZAFKA SG60 i SG60/2

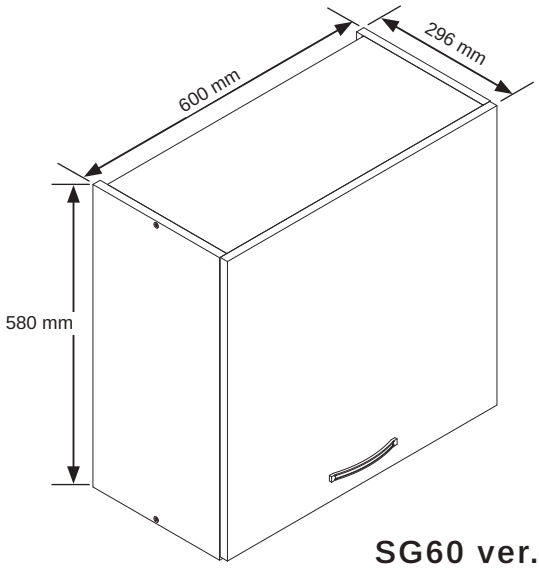

SG60 ver.1

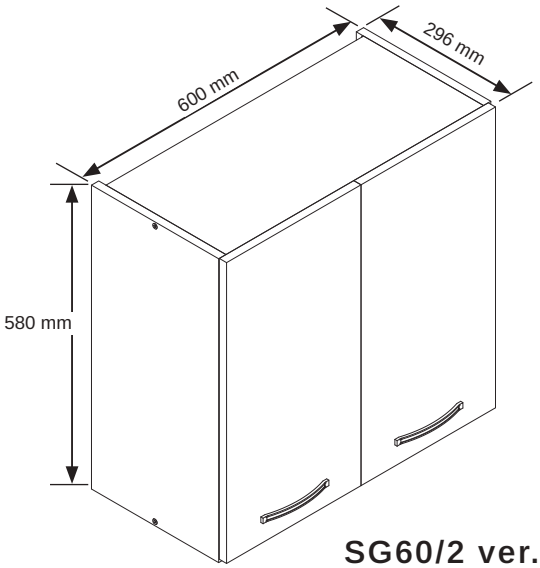

SG60/2 ver.2

Okucia / Fittings / Beschläge / Embouts

A1 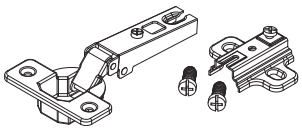 ver.1-x2 | ver.2-x4	E1 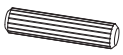 x8	D15  x7	D3 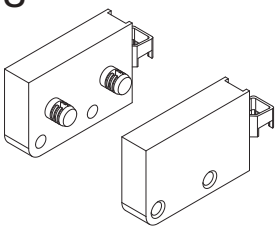 x2
S1b  3,5x29mm x4	S1c  3,5x16mm ver.1-x4 | ver.2-x8	P9  4x27mm ver.1-x2 | ver.2-x4	U1  ver.1-x1 | ver.2-x2
D4 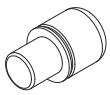 x4	D2 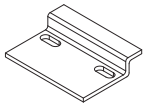 x2	F1  7x50mm x4	D11  ver.1-x6 | ver.2-x12
S0b  3x16mm x5	H1 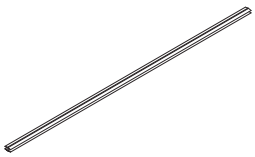 x1	K2 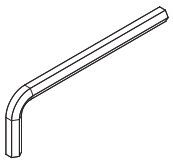 x1	F10  x4

	SG60
1	**1x** (580x280mm)
2	**1x** (580x280mm)
3	**1x** (567x264mm)
4	**1x** (567x280mm)
5	**1x** (567x245mm)
6	**1x** (584x284mm)
7	**1x** (584x284mm)
8	**1x** (596x575mm)
9	**0x**

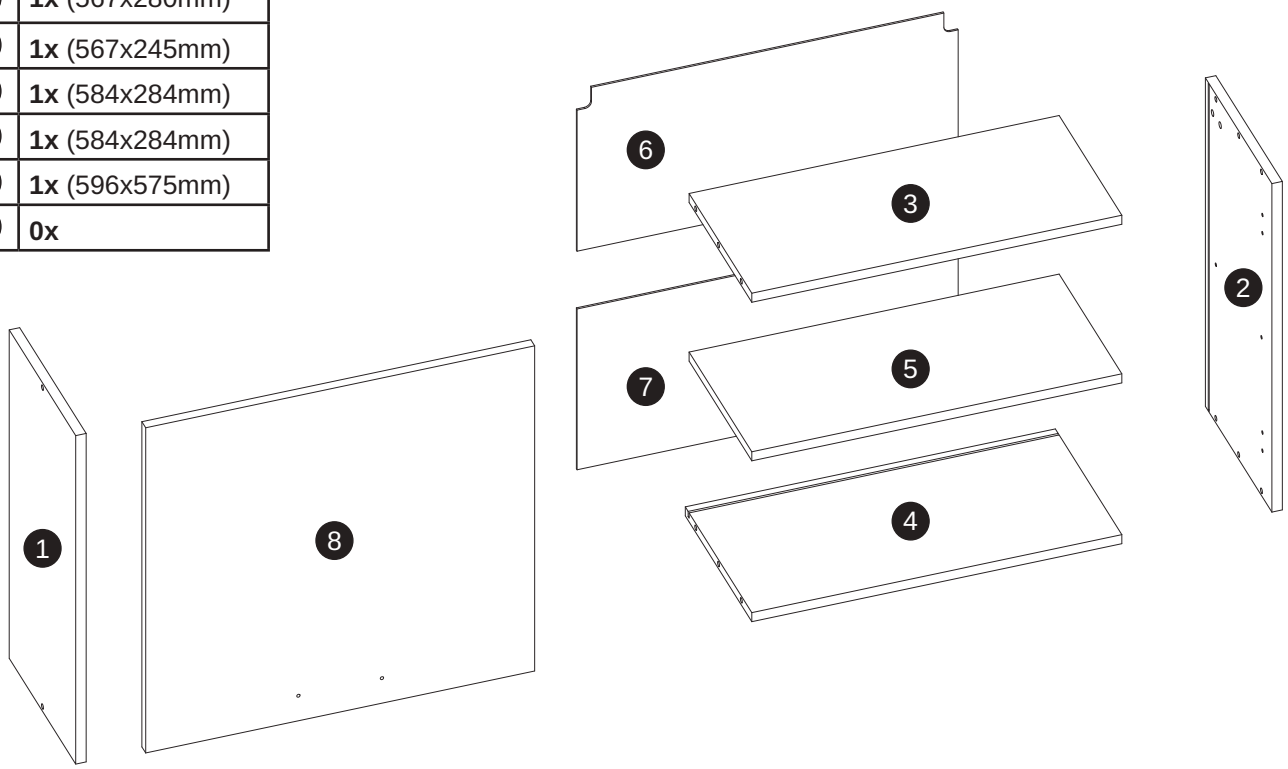

	SG60/2
1	**1x** (580x280mm)
2	**1x** (580x280mm)
3	**1x** (567x264mm)
4	**1x** (567x280mm)
5	**1x** (567x245mm)
6	**1x** (584x284mm)
7	**1x** (584x284mm)
8	**1x** (296x575mm)
9	**1x** (296x575mm)

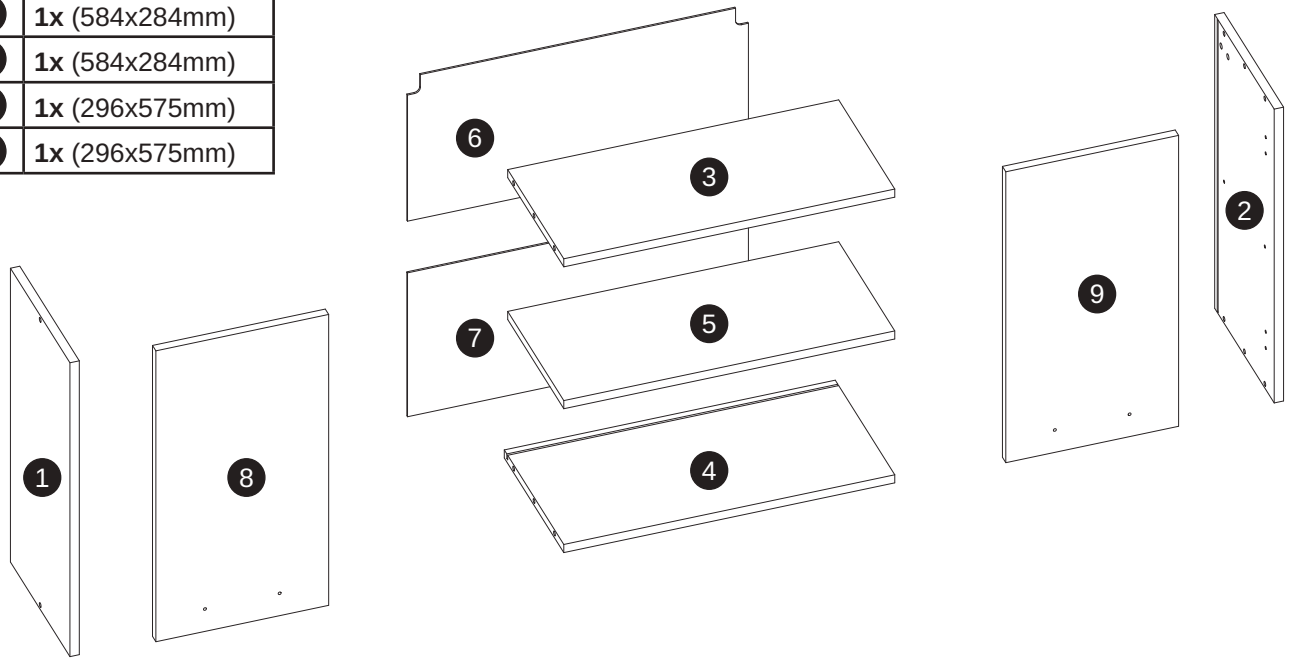

1

D3	S1b
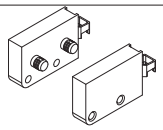 1x	 2x

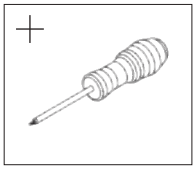

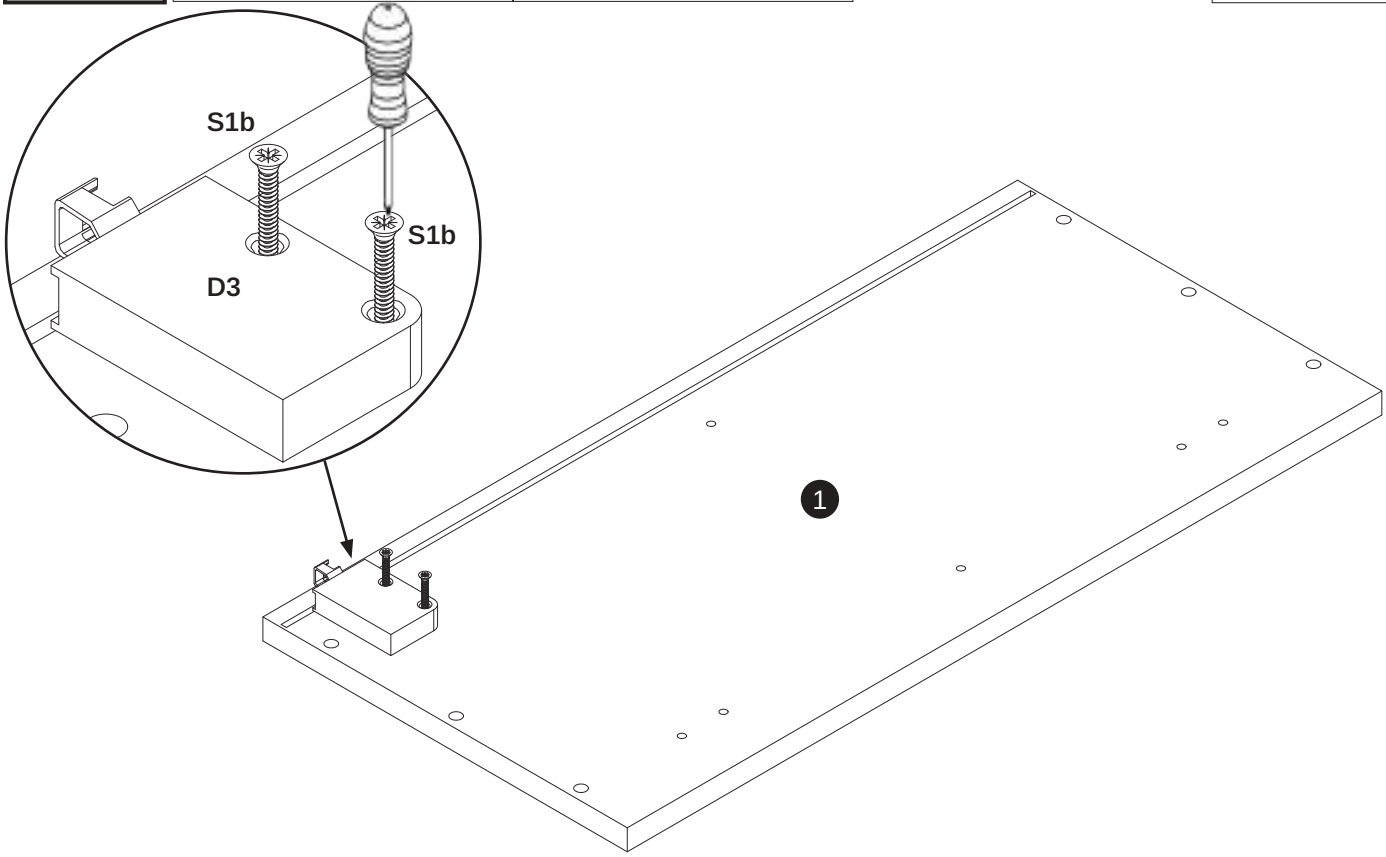

2

D3	S1b
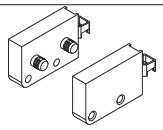 1x	 2x

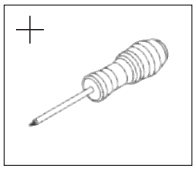

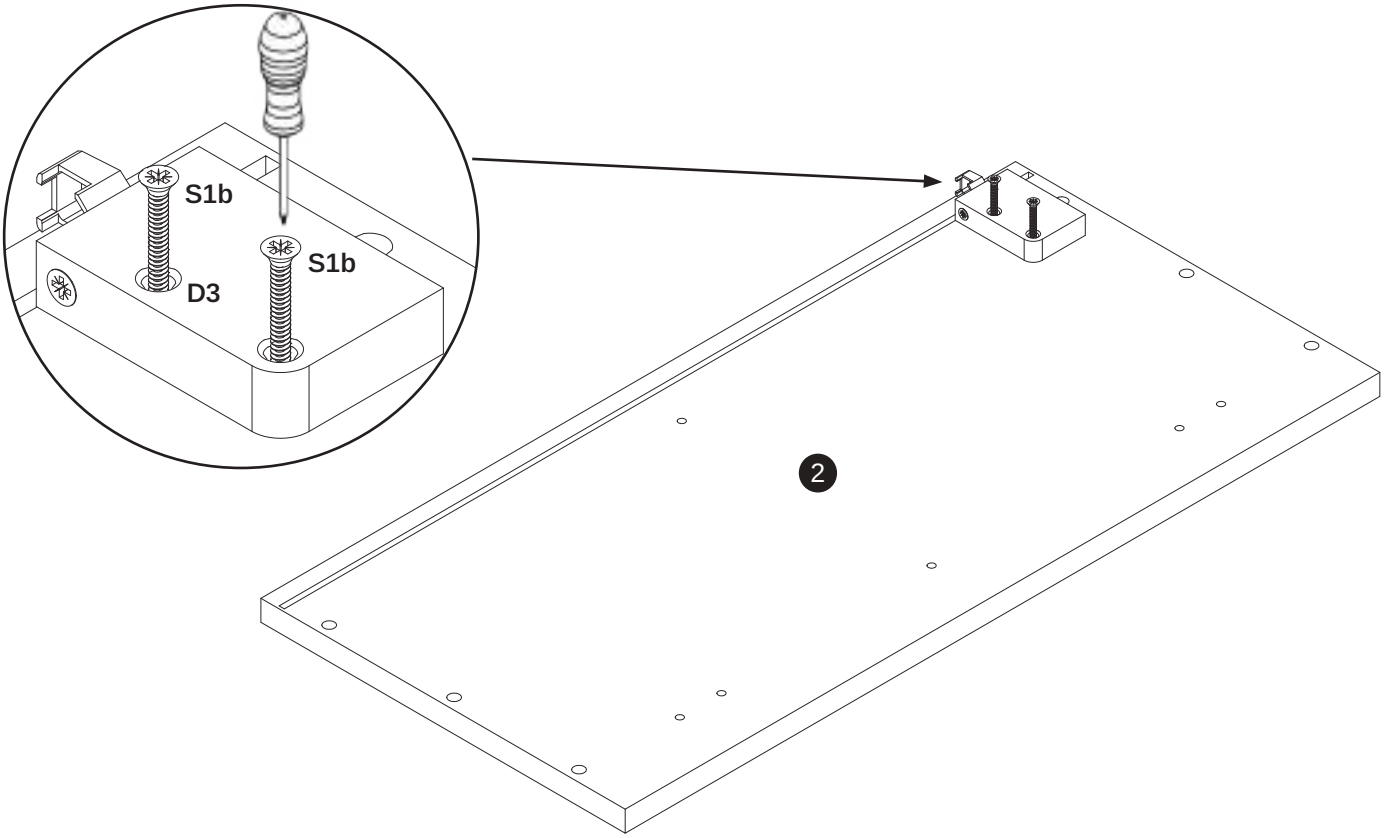

3

E1

4x

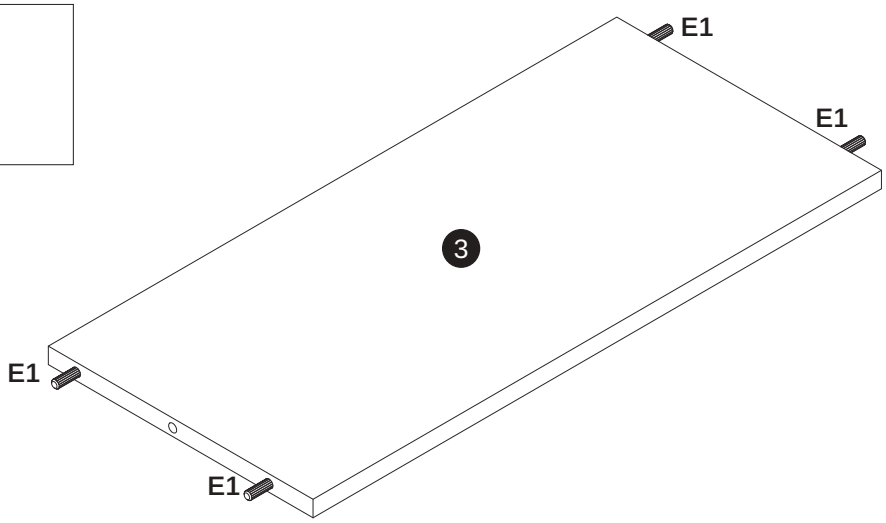

4

E1

4x

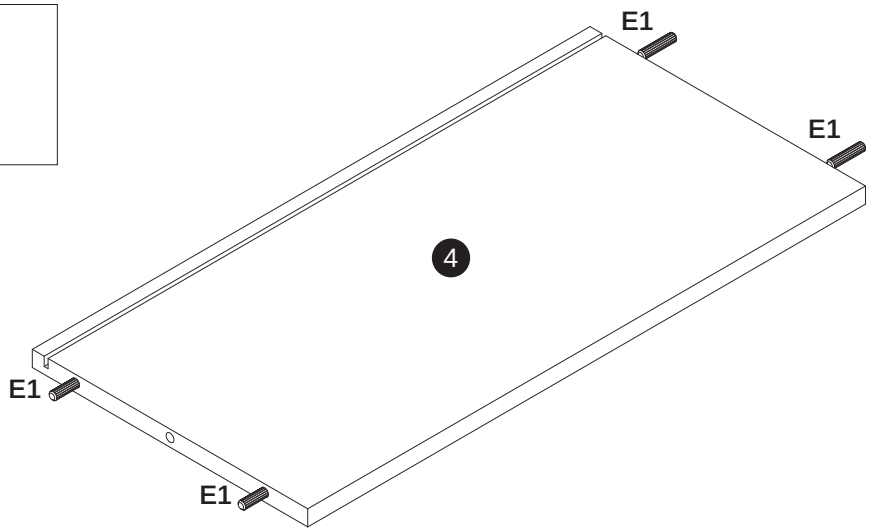

5

F1

2x

K2

1x

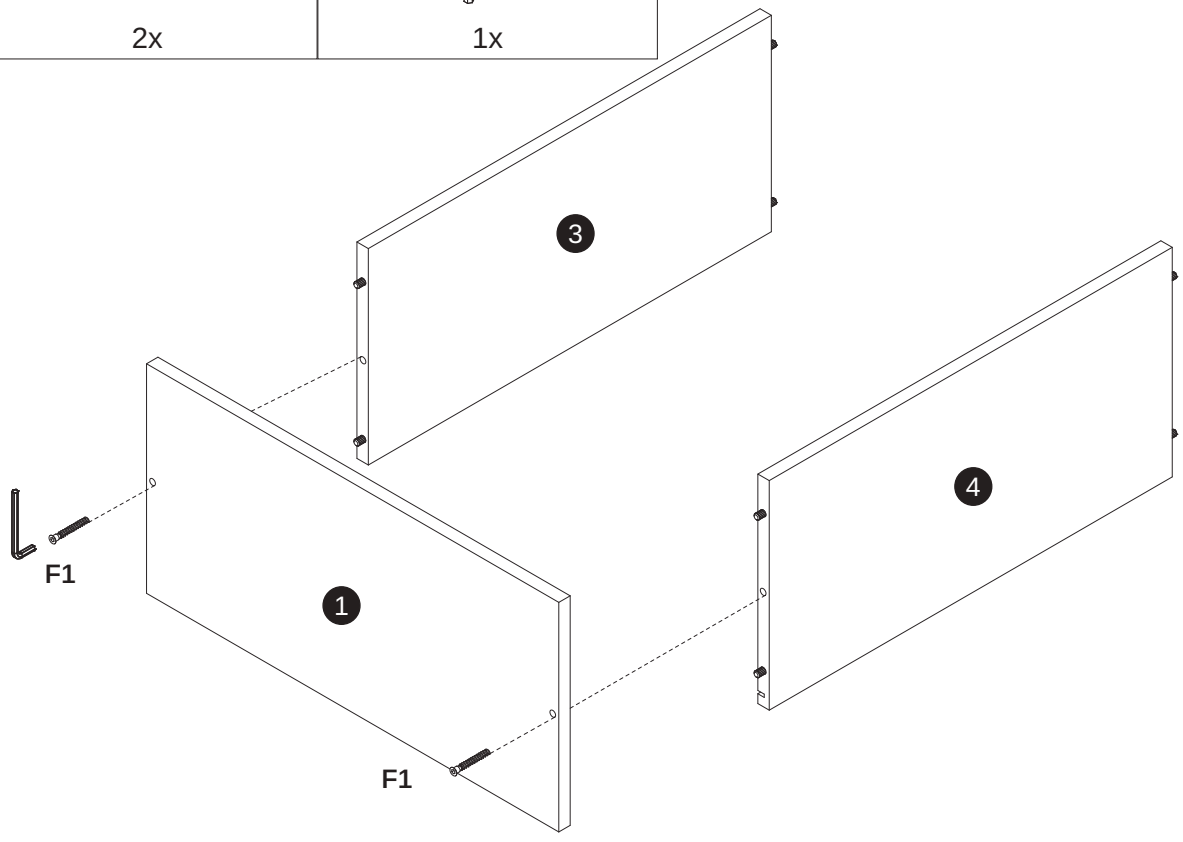

6

H1

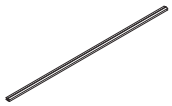

1x

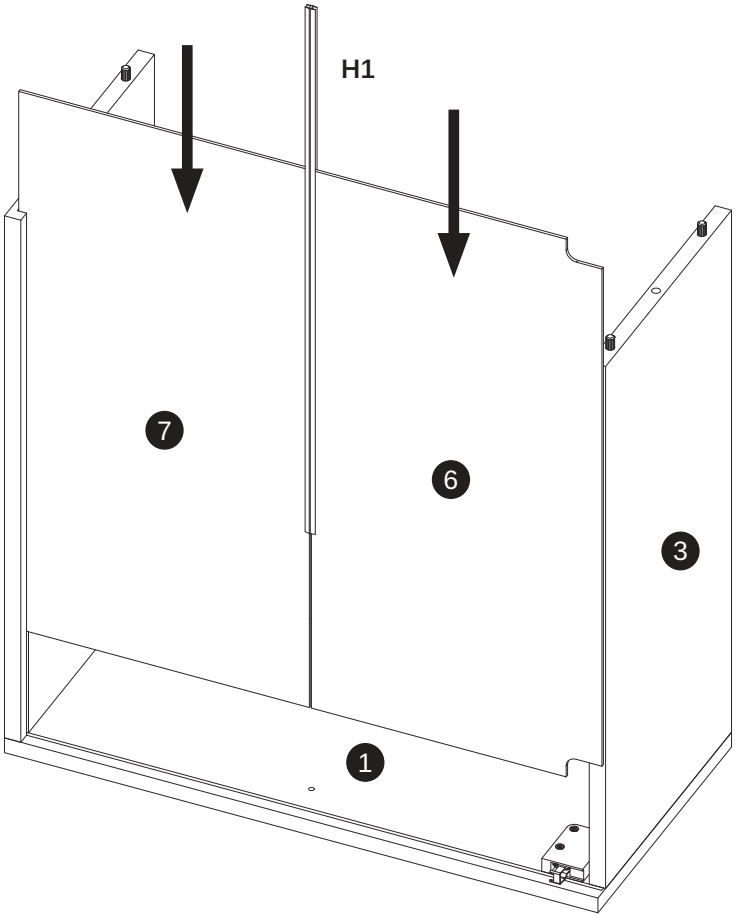

7

F1



2x

K2

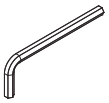

1x

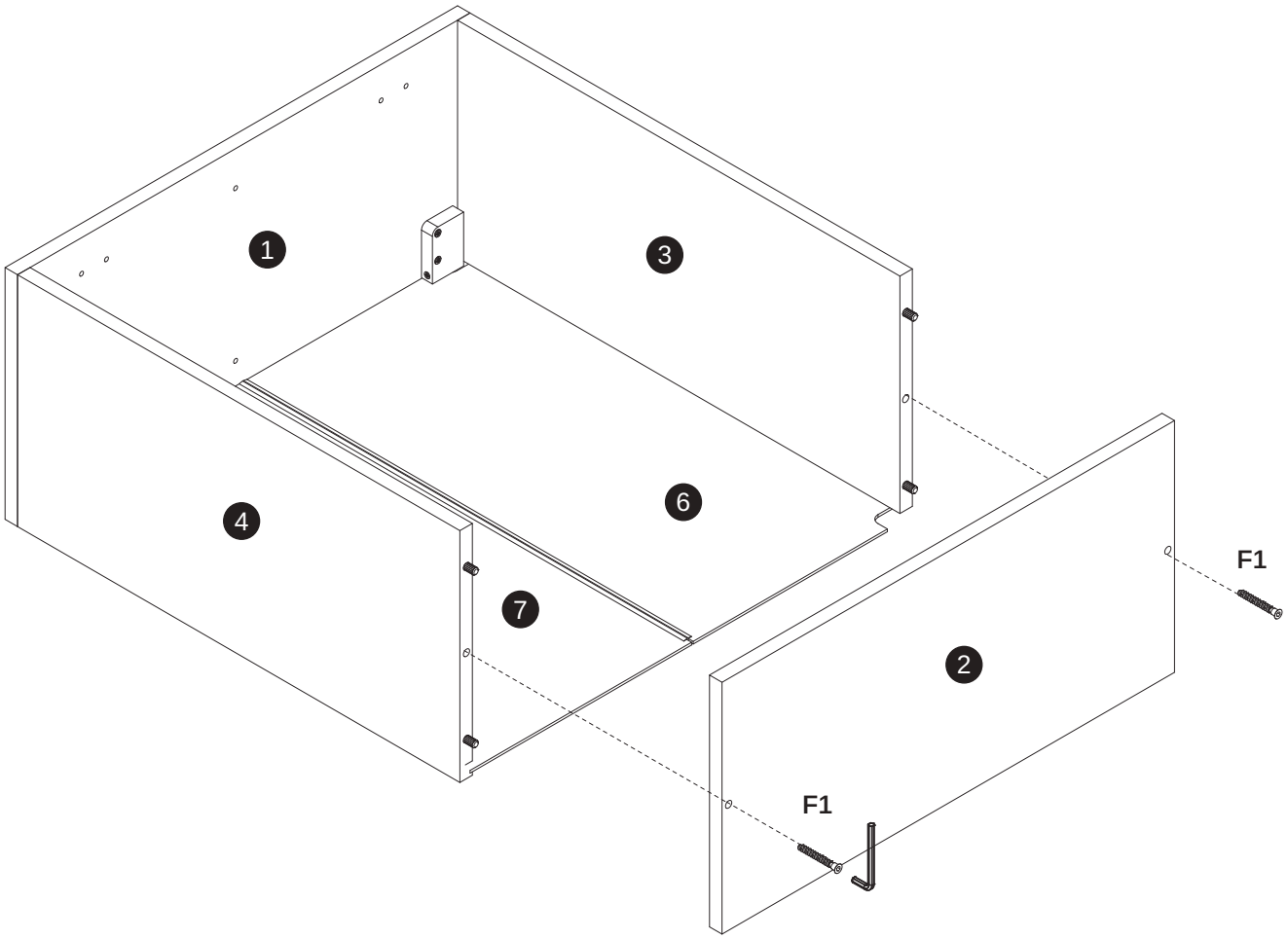

8

D15 — 7x

S0b — 5x

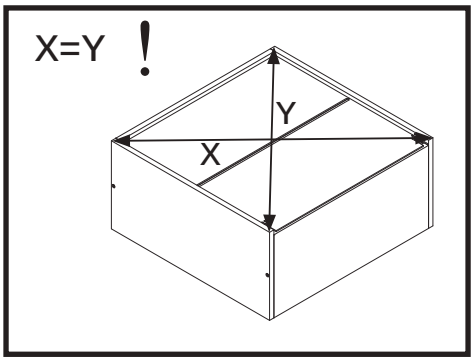

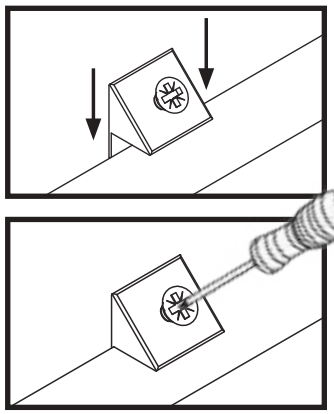

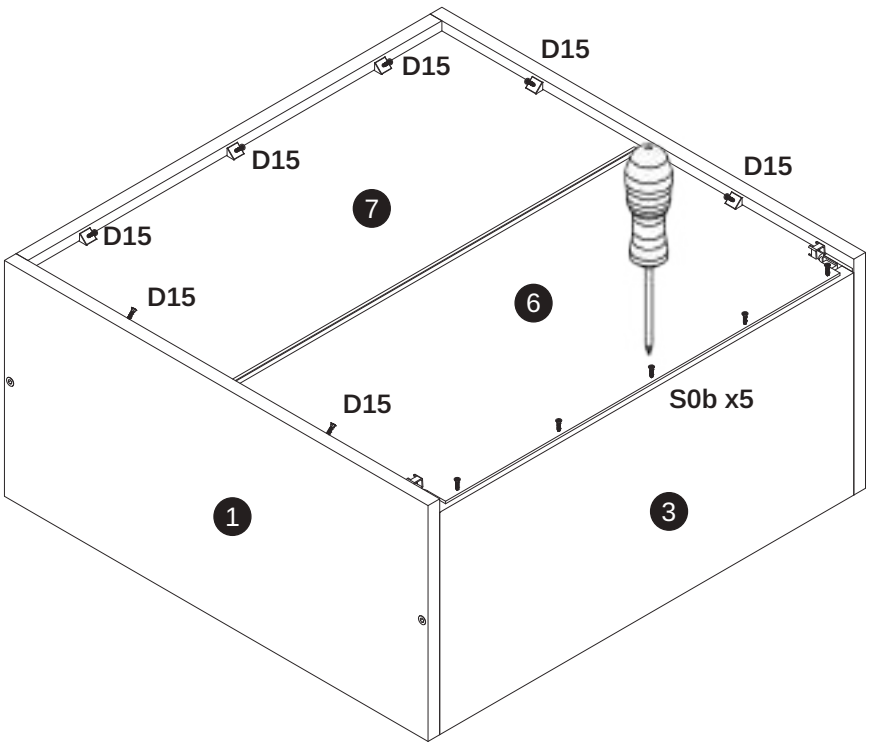

9

D4 — 4x

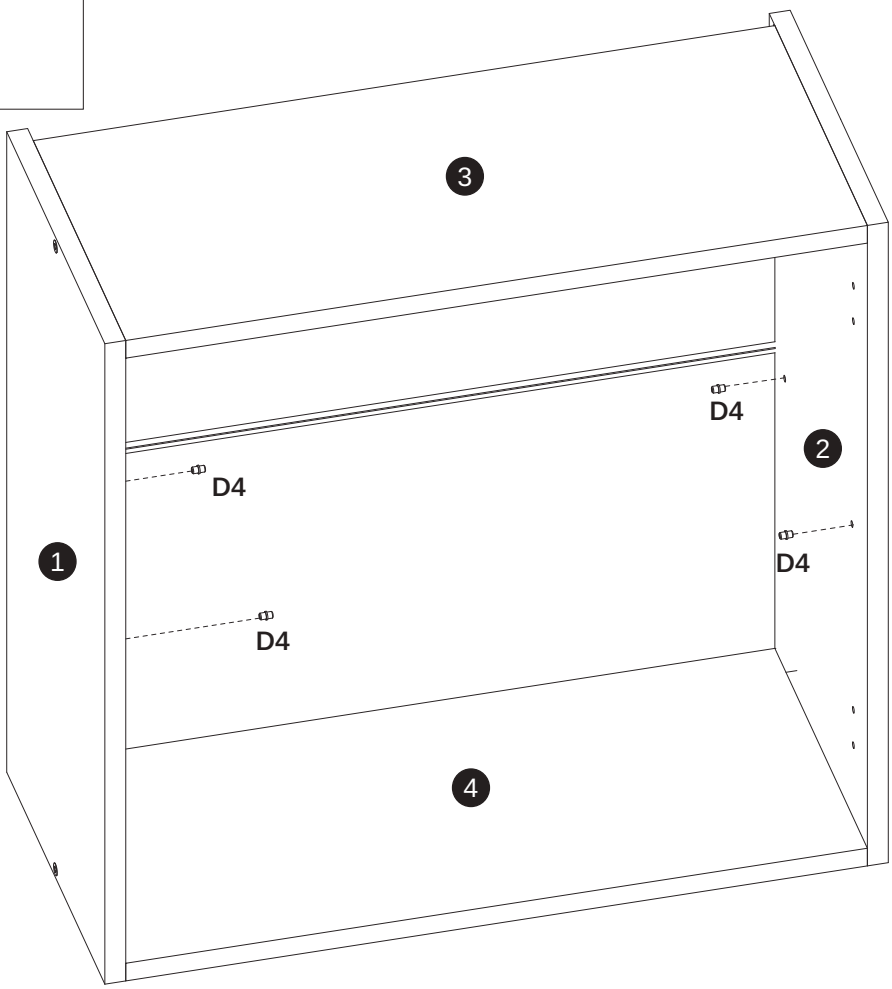

10

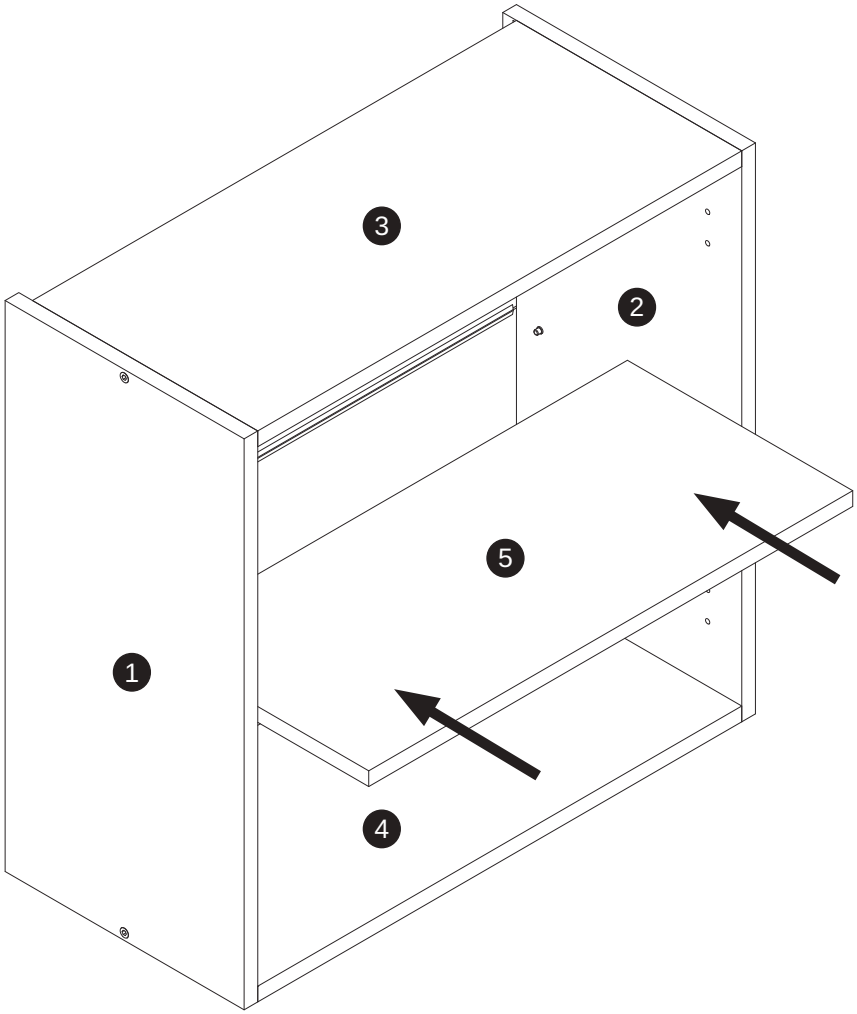

11

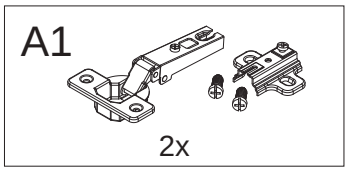

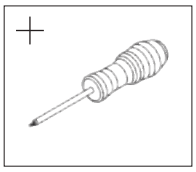

ver.1

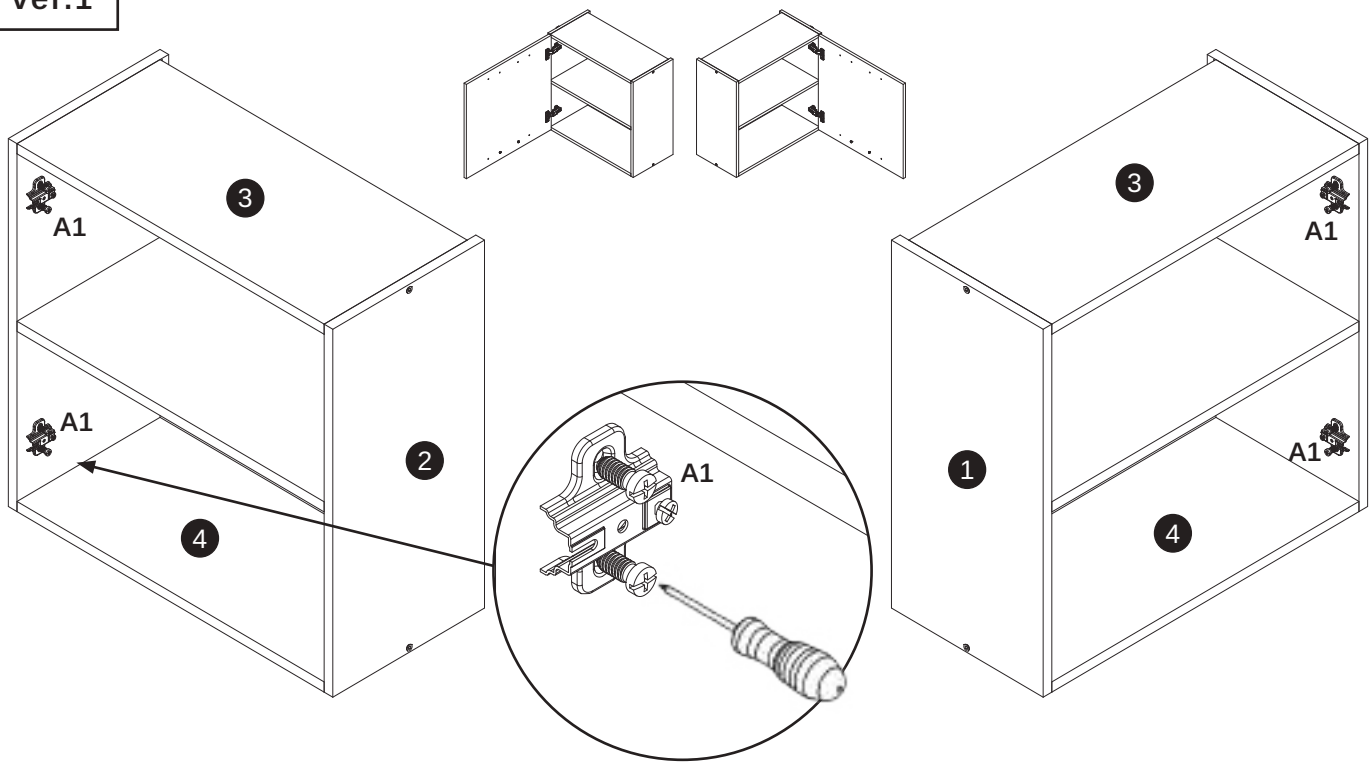

11

ver.2

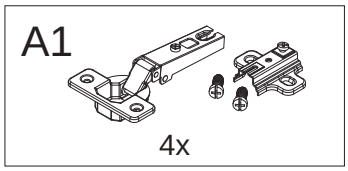

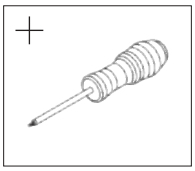

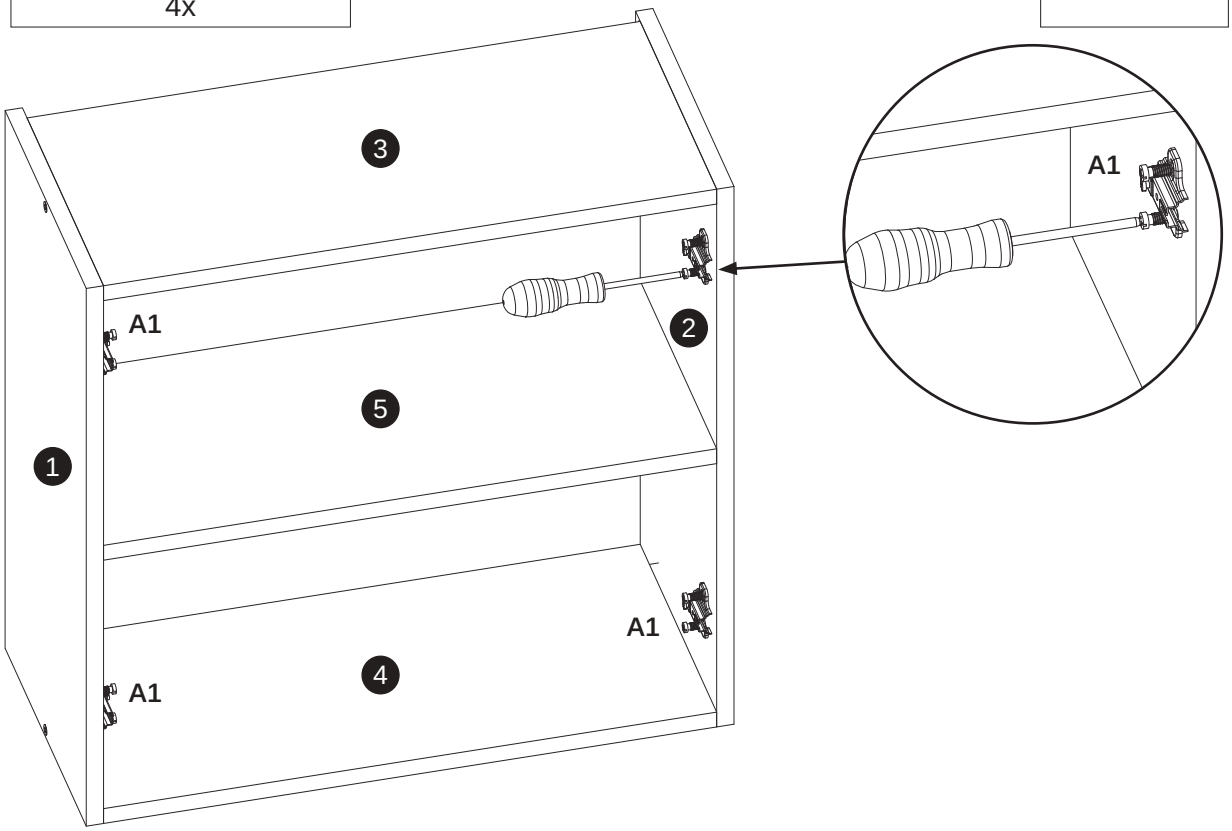

12

ver.1

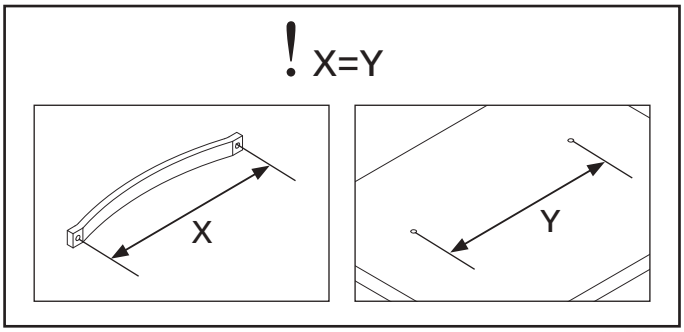

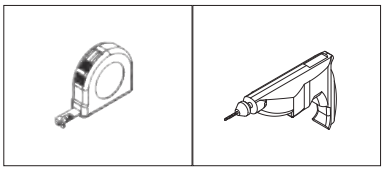

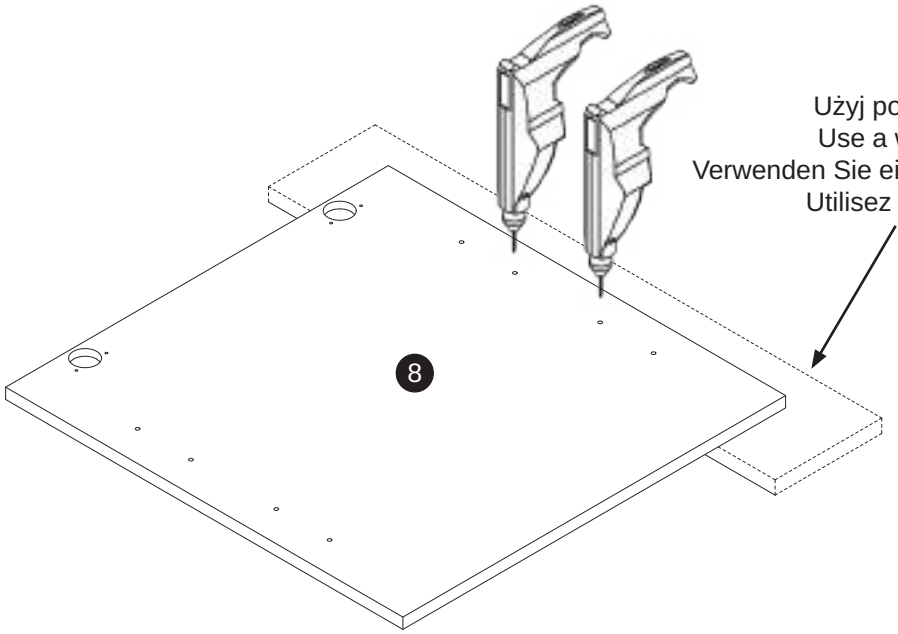

Użyj podkładki !!!
Use a washer !!!
Verwenden Sie eine Montageplatte !!!
Utilisez un tapis !!!

12

ver.2

! X=Y

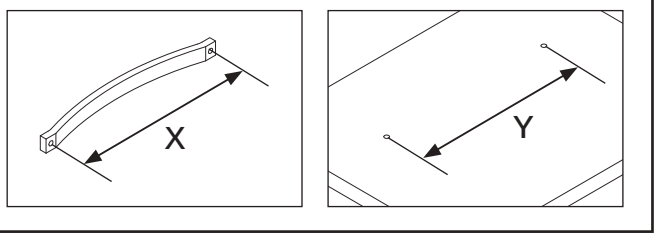
X
Y

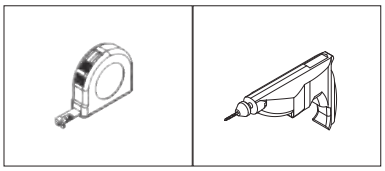

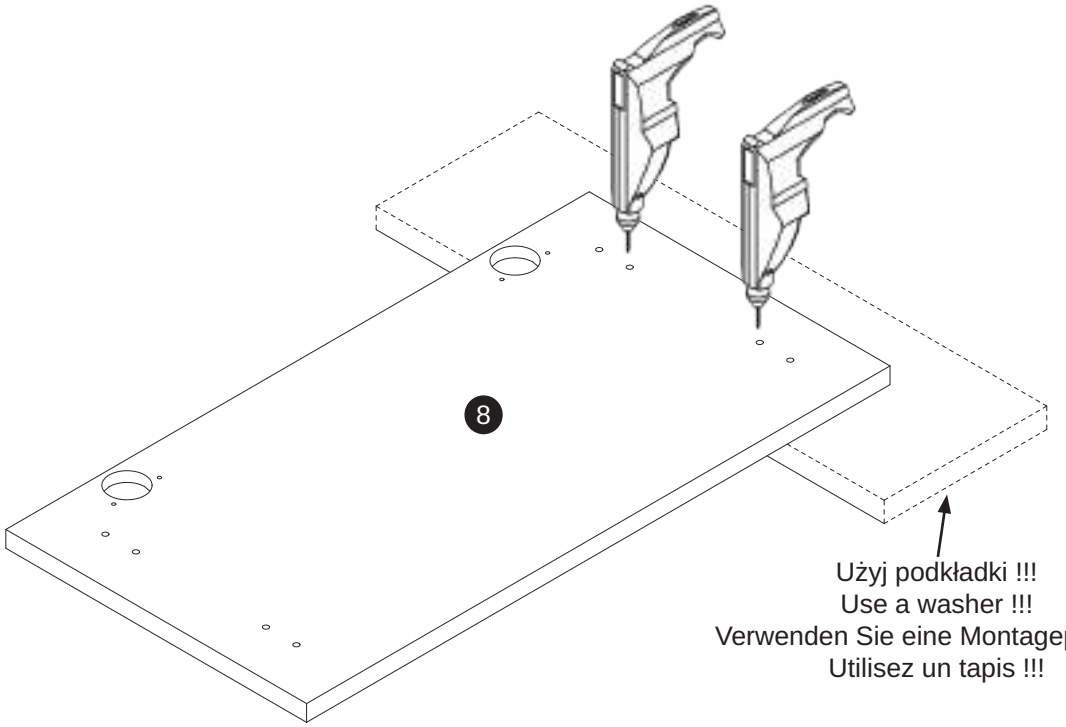
8
Użyj podkładki !!!
Use a washer !!!
Verwenden Sie eine Montageplatte !!!
Utilisez un tapis !!!

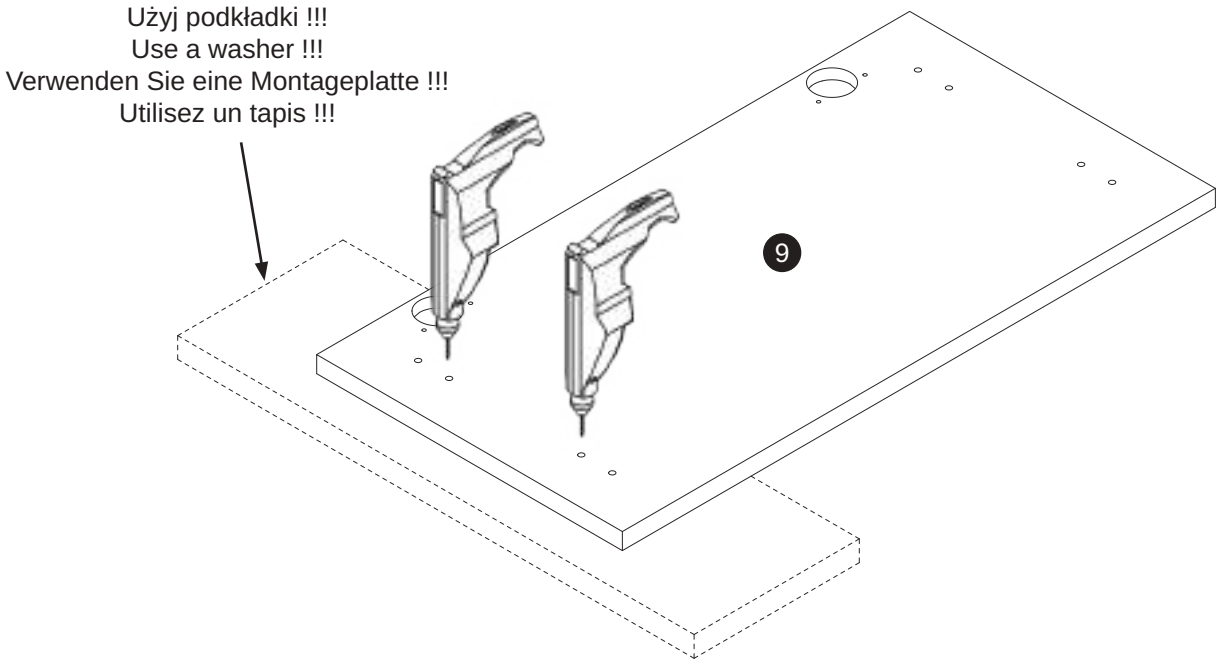
Użyj podkładki !!!
Use a washer !!!
Verwenden Sie eine Montageplatte !!!
Utilisez un tapis !!!
9

13

ver.1

U1	P9	A1	
1x	2x	2x	

S1c			
4x			

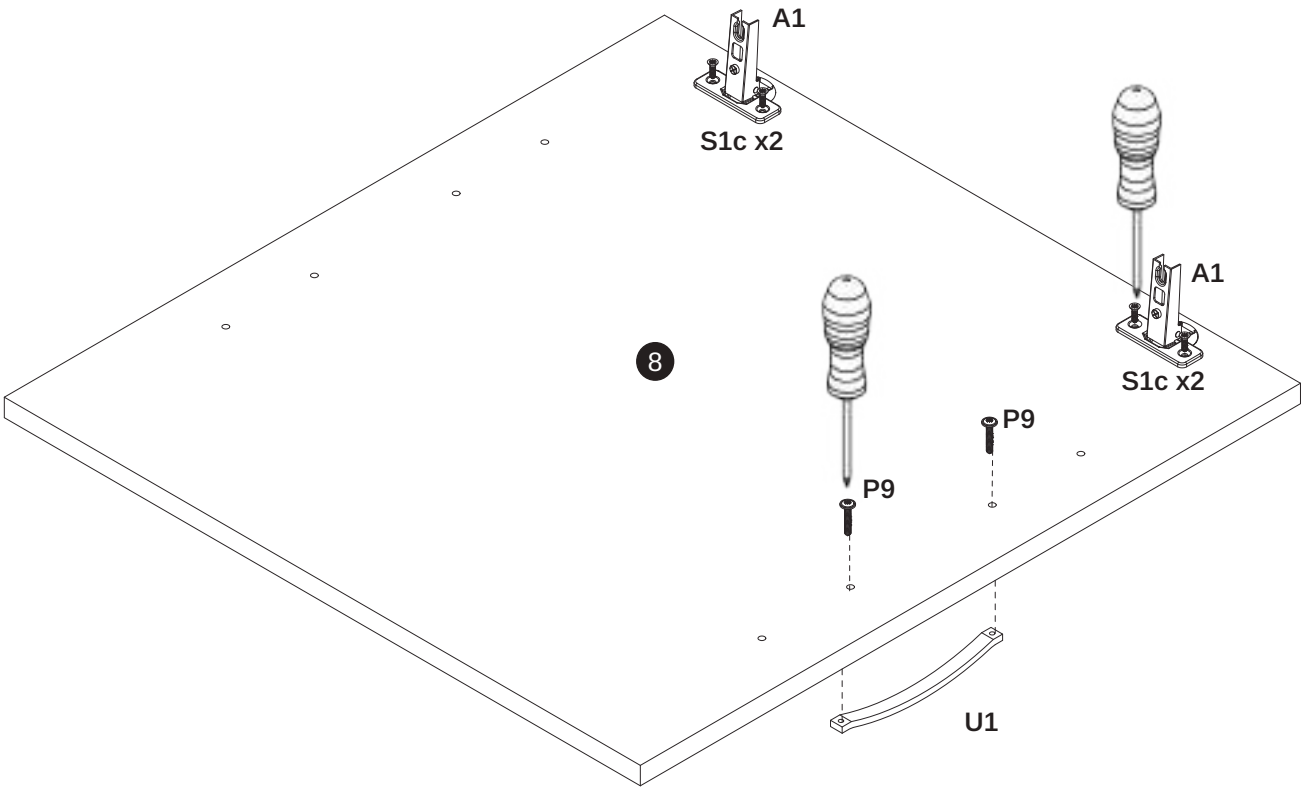

13

ver.2

U1	P9	A1	
2x	4x	4x	

S1c
8x

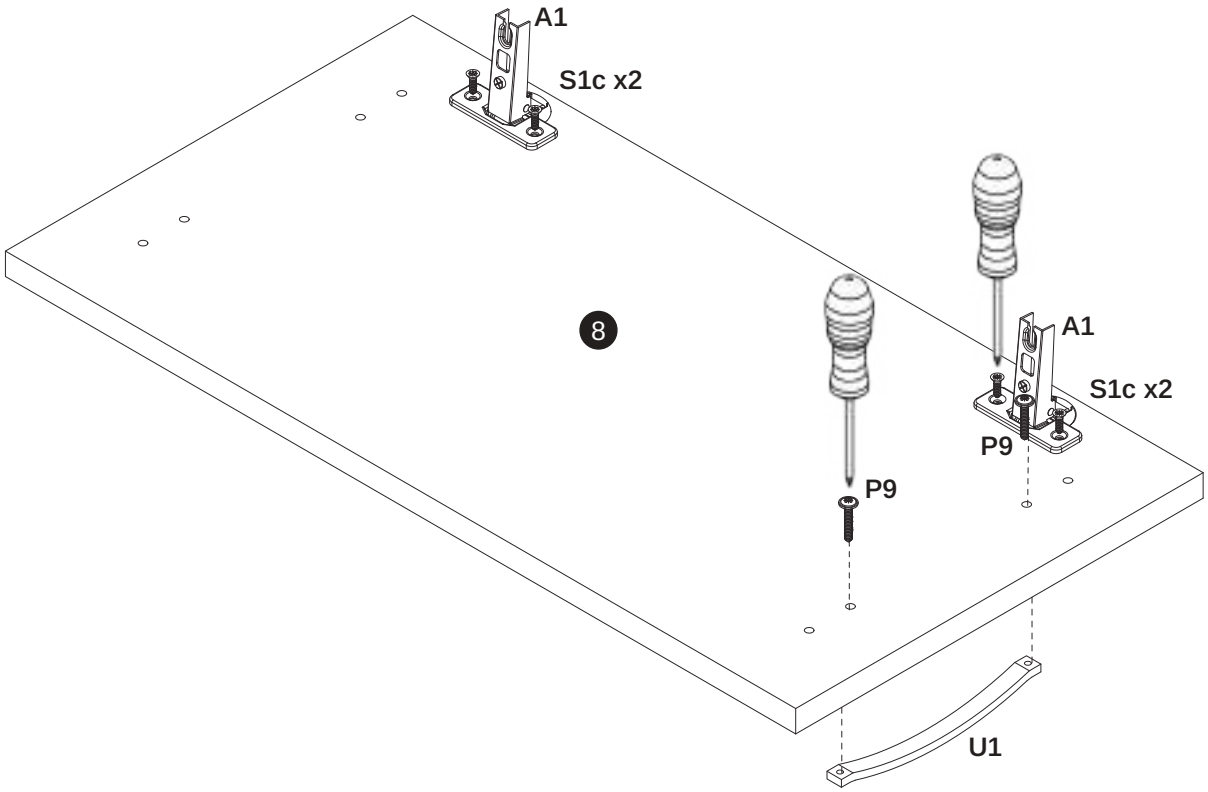

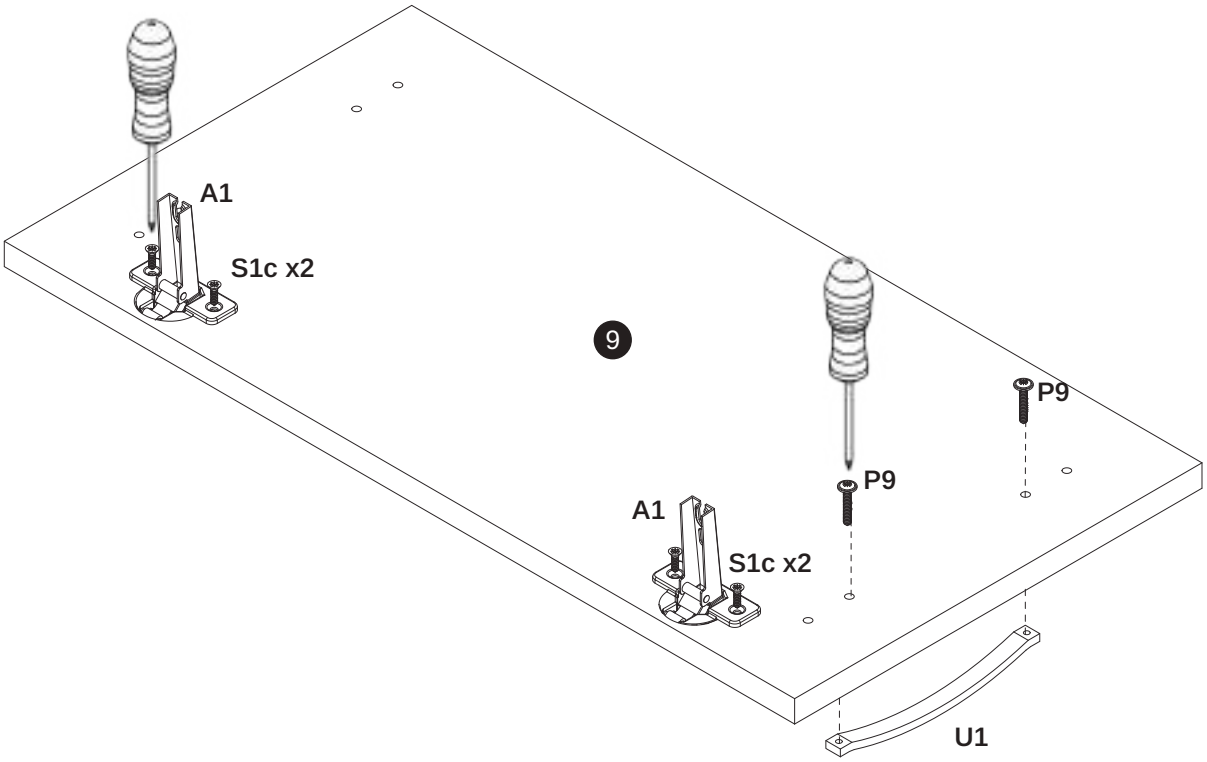

14

D11	F10
x6	x4

ver.1

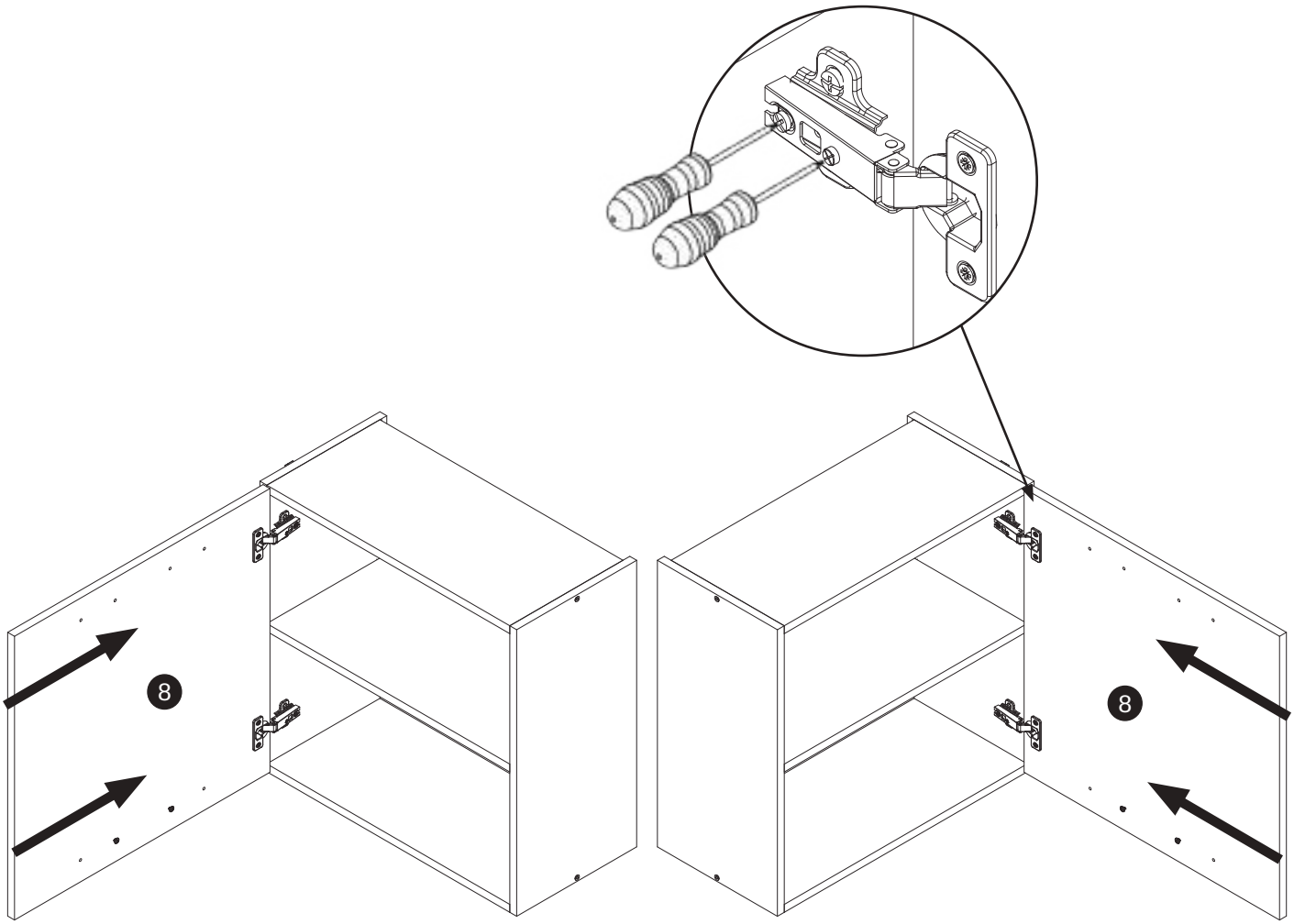

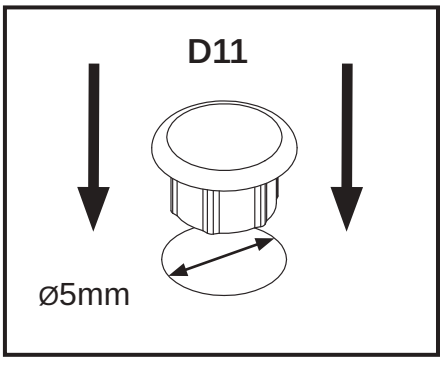

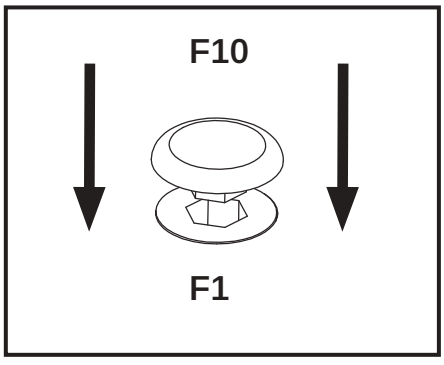

14

D11	F10
x12	x4

ver.2

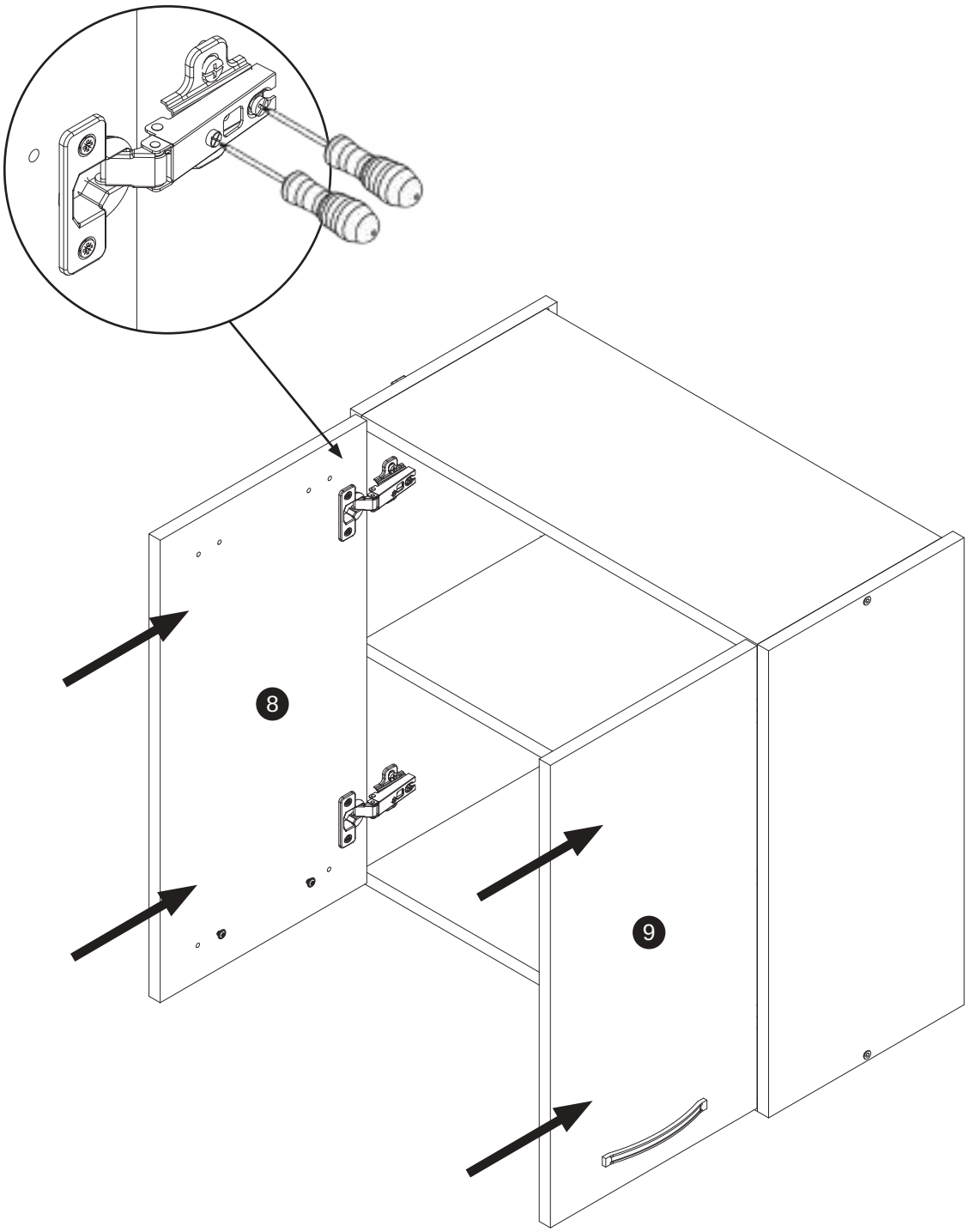

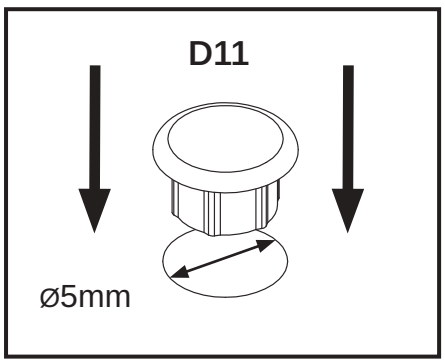

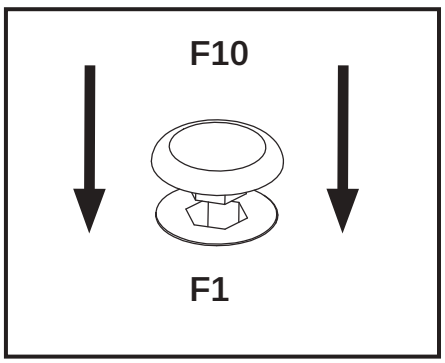

15

D2

2x



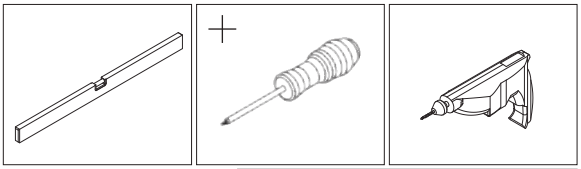

Ø8

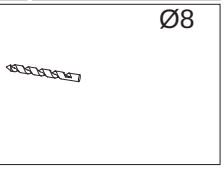

Ø8



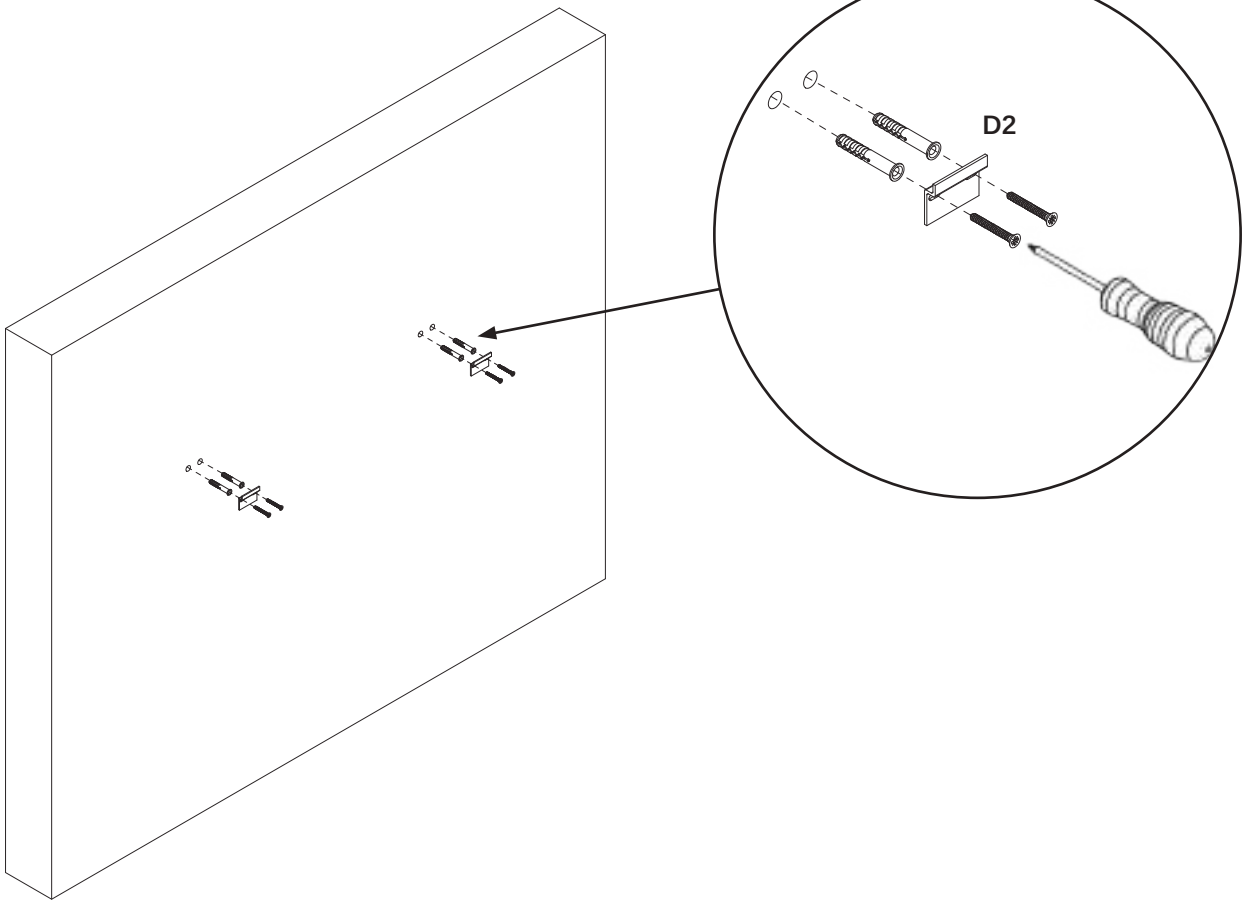

ver.1

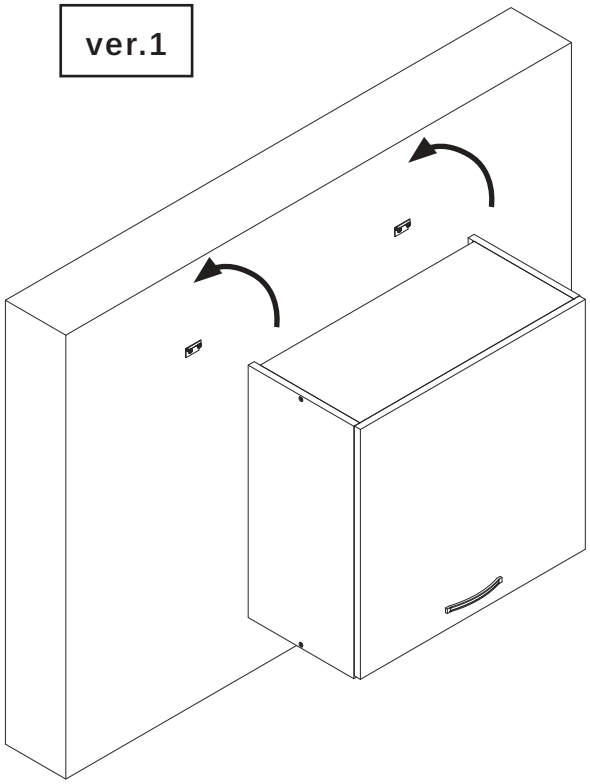

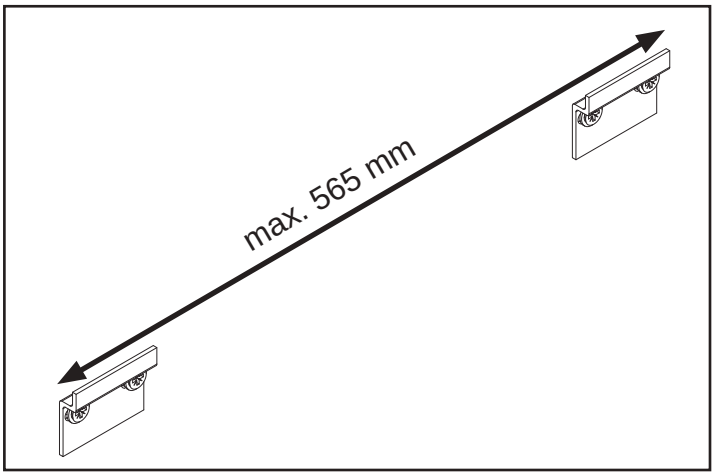

ver.2

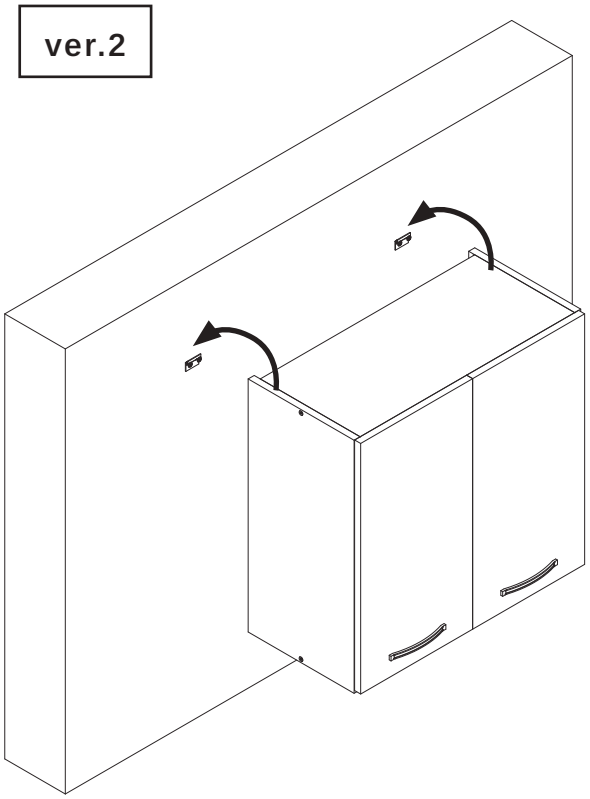

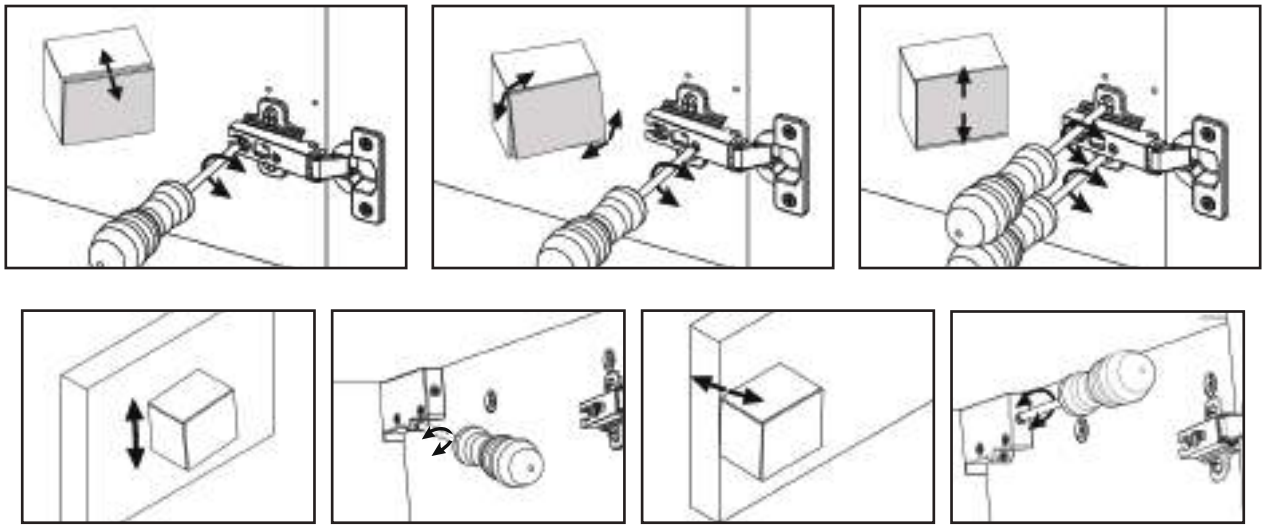

ver.1

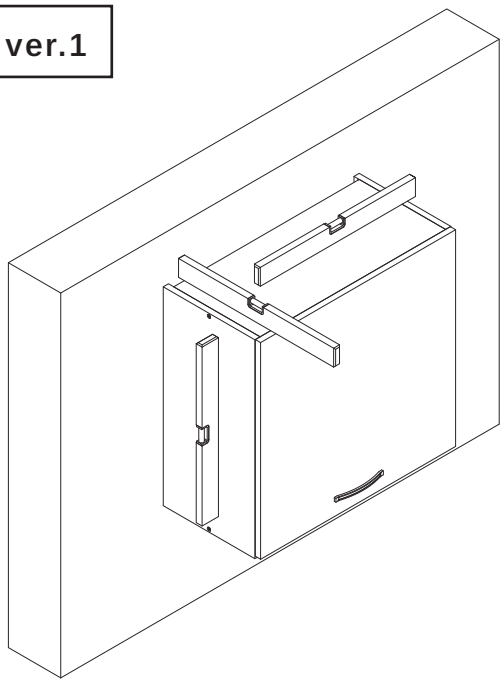

ver.2

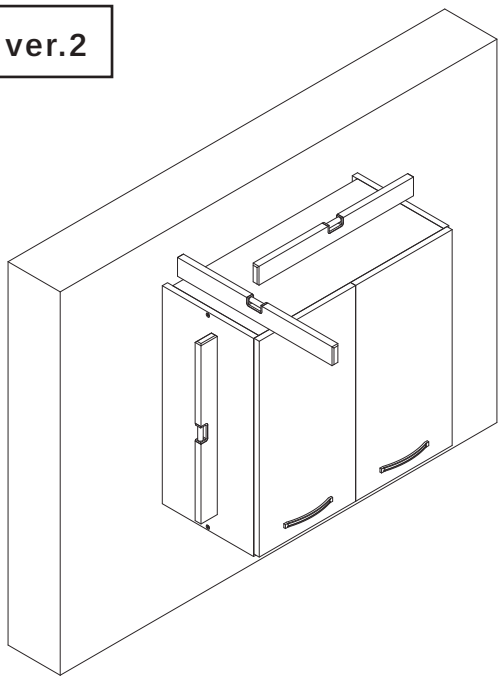

Zasady użytkowania i konserwacji mebli

PL

- Meble należy użytkować w pomieszczeniach suchych, ogrzewanych zabezpieczonych przed szkodliwymi wpływami atmosferycznymi.
- W trakcie użytkowania mebli należy okresowo sprawdzać stan połączeń technicznych takich jak: mimośrody, zawiasy, prowadniki.
- Podczas przenoszenia mebli należy chwytać wyłącznie za pionowe elementy konstrukcyjne takie jak boki, nogi. Bezwzględnie nie można chwytać za elementy poziome, takie jak blaty, półki, szuflady, gdyż grozi to poważnymi uszkodzeniami mebli.
- Powierzchnię mebli należy czyścić wyłącznie środkami przeznaczonymi do pielęgnacji mebli.

EN

- Furniture should be kept in dry places which are heated and protected by harmful influence of atmospheric conditions.
- While the furniure is in use there is a necessity to periodically check the state of the technical connections such as: eccentric rods, hinges, guides.
- While furniture is carried it is necessary to keep only the vertical components, such as sides and legs of the furniture.
- The surface of the furniture should be cleaned only with detergents for furniture care.

DE

- Die Möbel soll man in den trockenen, beheizenen und vor den schädlichen Witterungseinflüssen gesicherten Räumen benutzen.
- Im Laufe der Benutzung der Möbel soll man zeitlich den Zustand der technichen Verbindungen wie: Exzenter, Türbände und Leitstücke prüfen.
- Während des Möbeltransports muss man ausschließlich nach vertiklen Konstruktionselementen wie: Ecken und Beine greifen. Auf keinen Fall darf man nach horizontalen Elementen, wie Blätter, Bretter und Schubladen greifen, was zur ernsthaften Möbelbeschädigung bringen kann.
- Die Fläche der Möbel soll man nur mit dazu geeigneten Pflegemöbelmitteln putzen.

FR

- Les meubles doivent être utilisés dans des pièces sèches, chauffées et protégées contre les effets nocifs de la pollution. Les meubles doivent être utilisés dans des locaux secs, chauffés et protégés des influences atmosphériques nocives.
- Lors de l'utilisation du mobilier, l'état des connexions techniques telles que: excentriques, charnières, guides.
- Lorsque vous déplacez le meuble, ne manipulez que les éléments structurels verticaux, tels que les côtés, jambes. Vous ne devez absolument pas saisir les éléments horizontaux tels que les plateaux, les étagères, les tiroirs, car cela peut provoquer des dommages importants au mobilier.
- La surface du meuble doit être nettoyée uniquement avec des produits destinés à l'entretien des meubles.

Instrukcja montażu (22.06.22)

BELINI GROUP POLSKA
Tabor Wielki 4 b
63-640 Bralin

Szafka SGN (60x60x58)

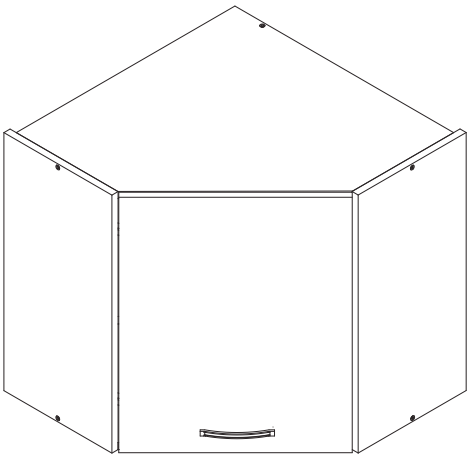



Ilość potrzebnych osób

Number of people needed

Benötigte Personenzahl

Nombre de personnes nécessaires

Niezbędne narzędzia do montażu

Tools necessary for assembly

Notwendiges Werkzeug für die Montage

Outils nécessaires pour le montage

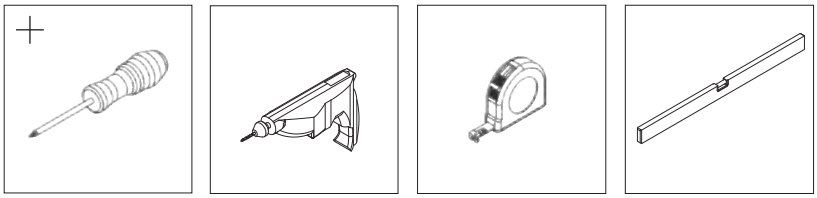

PL

- Przed przystąpieniem do montażu przeczytaj i zapoznaj się z całą instrukcją.
- Przestrzegaj bezwzględnie kolejnych kroków montażowych 1,2,3...
- Nie wyrzucaj opakowania dopóki nie ukończysz skutecznie w całości montażu.
- Montaż wykonuj na płaskiej, miękkiej oraz czystej powierzchni takiej jak tektura.
- Bezwzględnie nie montuj elementów jeśli zauważysz ich wady lub uszkodzenia.
- Elementy montażowe takie jak okucia trzymaj w miejscu niedostępnym dla niemowląt i dzieci.
- Wadliwe lub uszkodzone elementy reklamuj podając ich numer z instrukcji montażu.
- Jeśli uszkodzony element będzie zamontowany reklamacja nie będzie uznana.

EN

- Read and get familiar with the whole instruction before the process of installation.
- Imperatively observe the consecutive assembly steps 1,2,3…
- Do not throw away the packaging until the installation is successfully done.
- The installation should be done on the flat, soft and clear surface, such as cardboard.
- Under no circmstances should you install the elements in case of any faults or damage.
- The installation elements as fittings should be kept in a place inavailable for babies or children.
- Faulty or damaged components should be complaint by giving the number of the assembly instruction.
- If the damaged component is installed, the complaint will not be accepted.

DE

- Vor Beginn der Montage muss man die Instruktion genau durchlesen.
- Die aufeinanderfolgenden Montageschritte 1,2,3... unbedingt beachten.
- Man muss die Packung behalten bis man die ganze Montage erfolgreich nicht beendet.
- Die Montage muss man auf einer glatten, weichen und sauberen Fläche ausüben
- Fehlerhafte oder beschädigte Elemente darf man auf keinen Fall montieren. Auf keinen Fall darf man fehlerhafte oder beschädigte Elemente montieren.
- Die Montageelemente wie Beschläge muss man unzugänglich von Babys und Kindern halten.
- Fehlerhafte oder beschädigte Elemente muss man nur mit Nummer der Instruktion reklamieren.
- Falls das beschädigte Element montiert wird, wird die Reklamation nicht berücksichtigt.

FR

- Avant de commencer le montage, lire et prendre connaissance de l’intégralité du manuel.
- Respectez scrupuleusement les étapes d’installation suivantes 1,2,3...
- Ne pas jeter l’emballage avant d’avoir terminé l’assemblage.
- Le montage doit être effectué sur une surface plane, souple et propre, comme du carton.
- Ne pas assembler si vous remarquez des défauts ou des dommages.
- Garder les éléments de montage tels que les raccords hors de portée des bébés et des enfants.
- Réclamer les pièces défectueuses ou endommagées en citant le numéro figurant dans les instructions de montage.
- Si l’article endommagé est installé, la plainte ne sera pas acceptée.

SZAFKA SGN

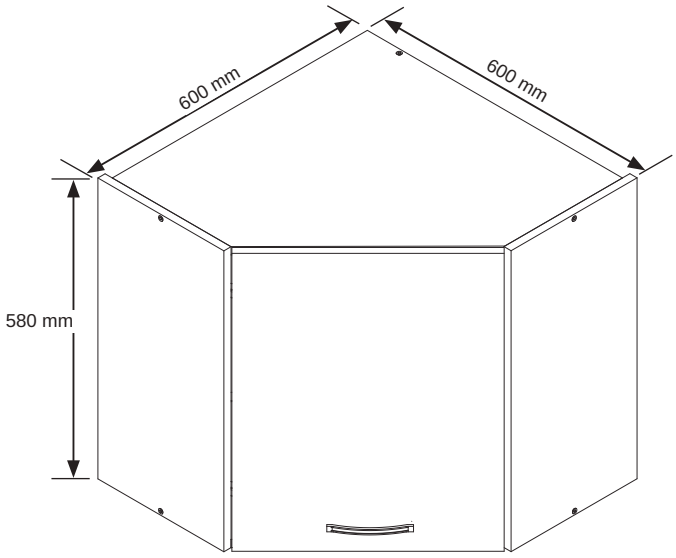

Okucia / Fittings / Beschläge / Embouts

A3 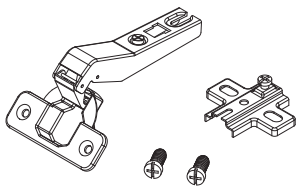 x2	E1 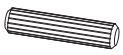 x10	D15  x10	D3 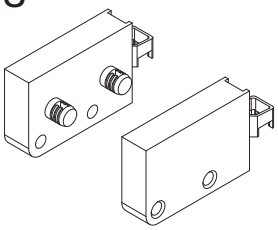 x3
S1b  3,5x29mm x6	S1c  3,5x16mm x4	P9  4x27mm x2	U1  x1
D4 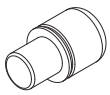 x5	D2 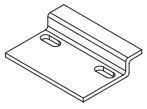 x3	F1  7x50mm x6	D11  x6
S0b  3x16mm x14	K2 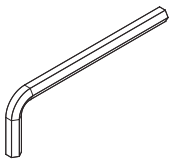 x1	F10  x6	

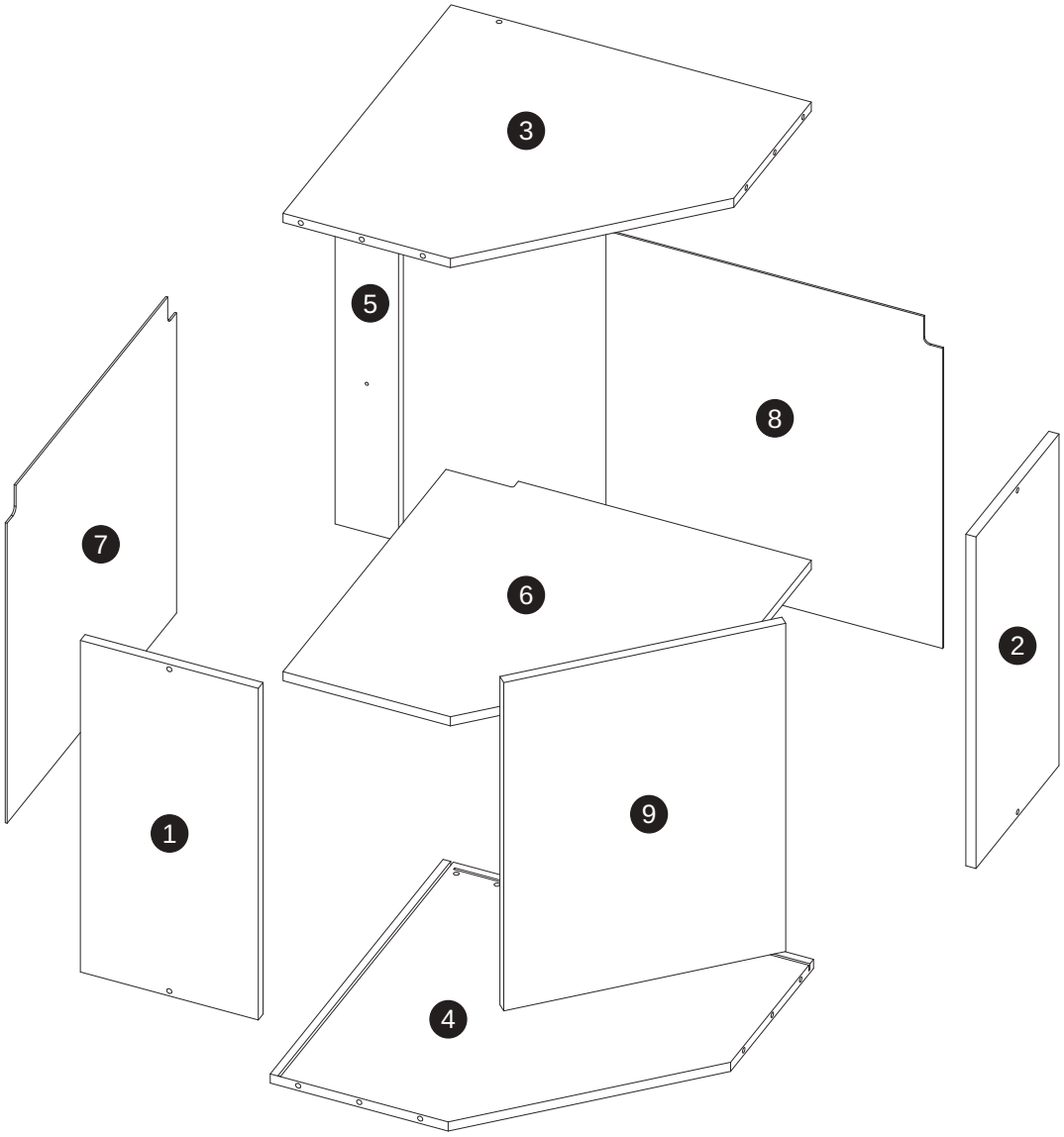

	SGN
1	**1x** (580x280mm)
2	**1x** (580x280mm)
3	**1x** (567x567mm)
4	**1x** (583x583mm)
5	**1x** (548x100mm)
6	**1x** (567x567mm)
7	**1x** (572x572mm)
8	**1x** (572x530mm)
9	**1x** (428x575mm)

1

D3

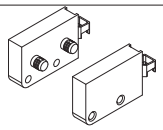

1x

S1b



2x

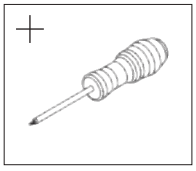

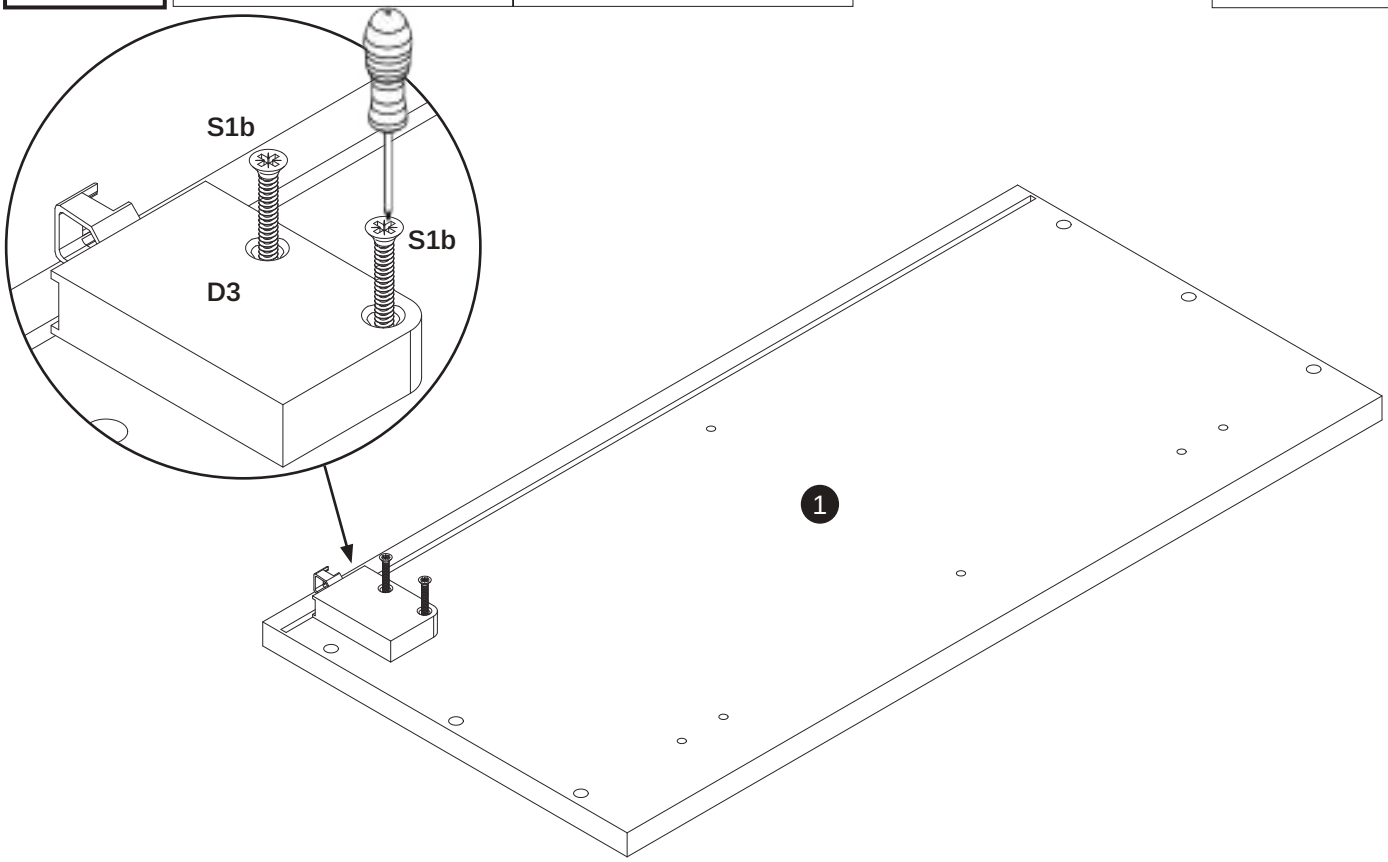

2

D3

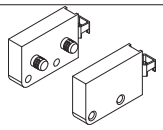

1x

S1b



2x

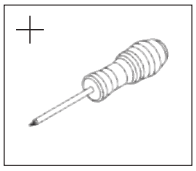

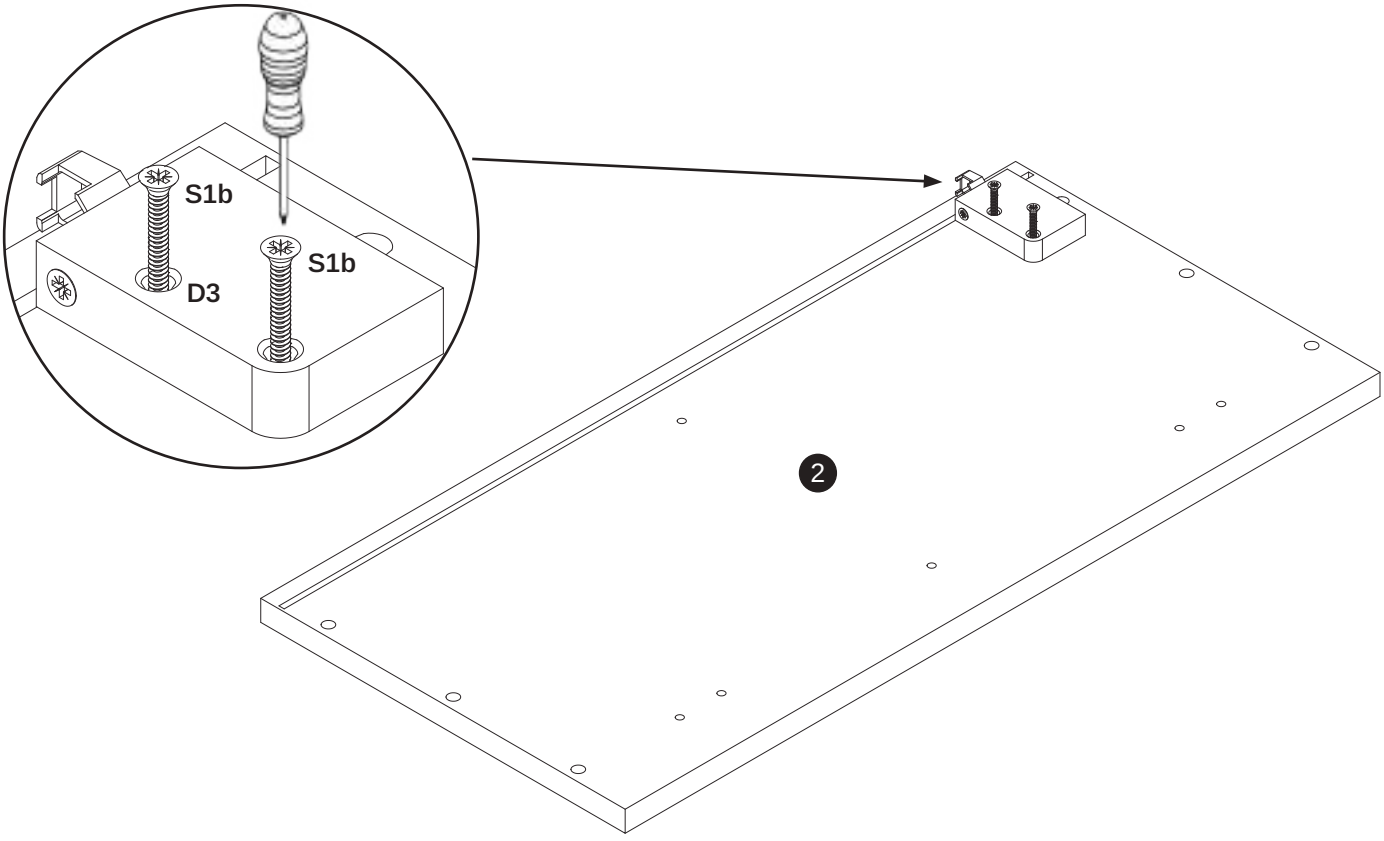

3

D3	S1b	E1	+
1x	2x	2x	

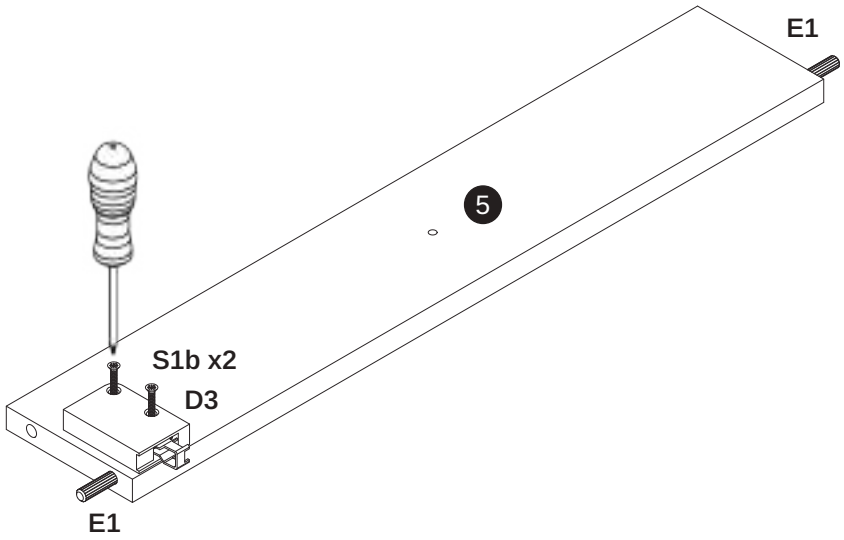

4

E1

4x

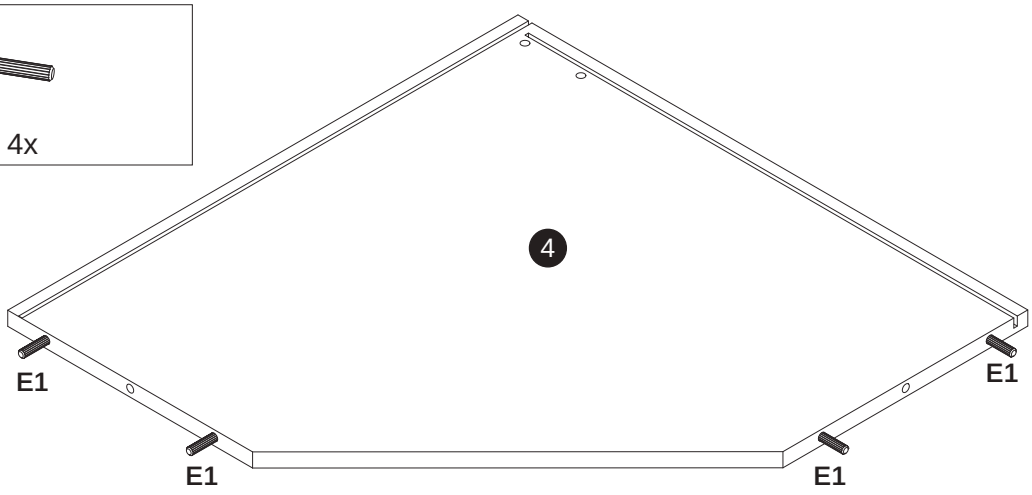

5

E1

4x

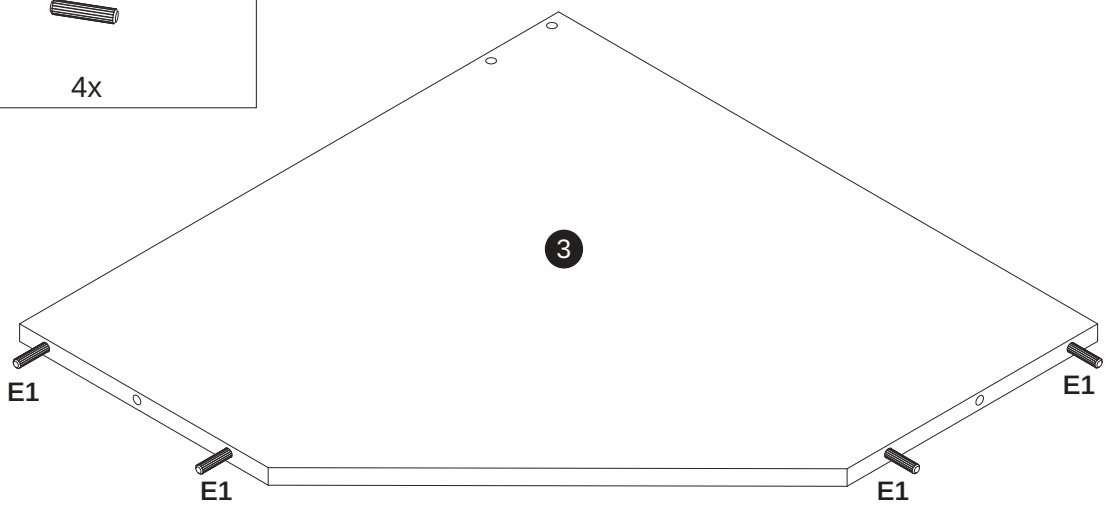

6

F1	K2
1x	1x

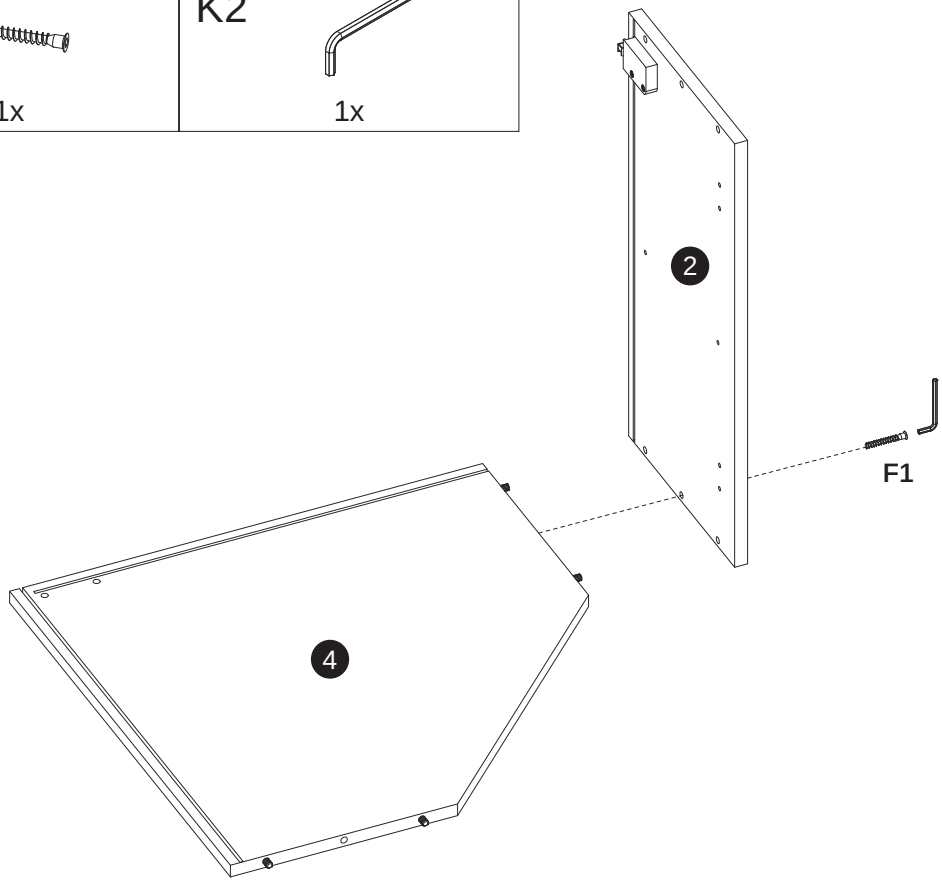

7

F1	K2
1x	1x

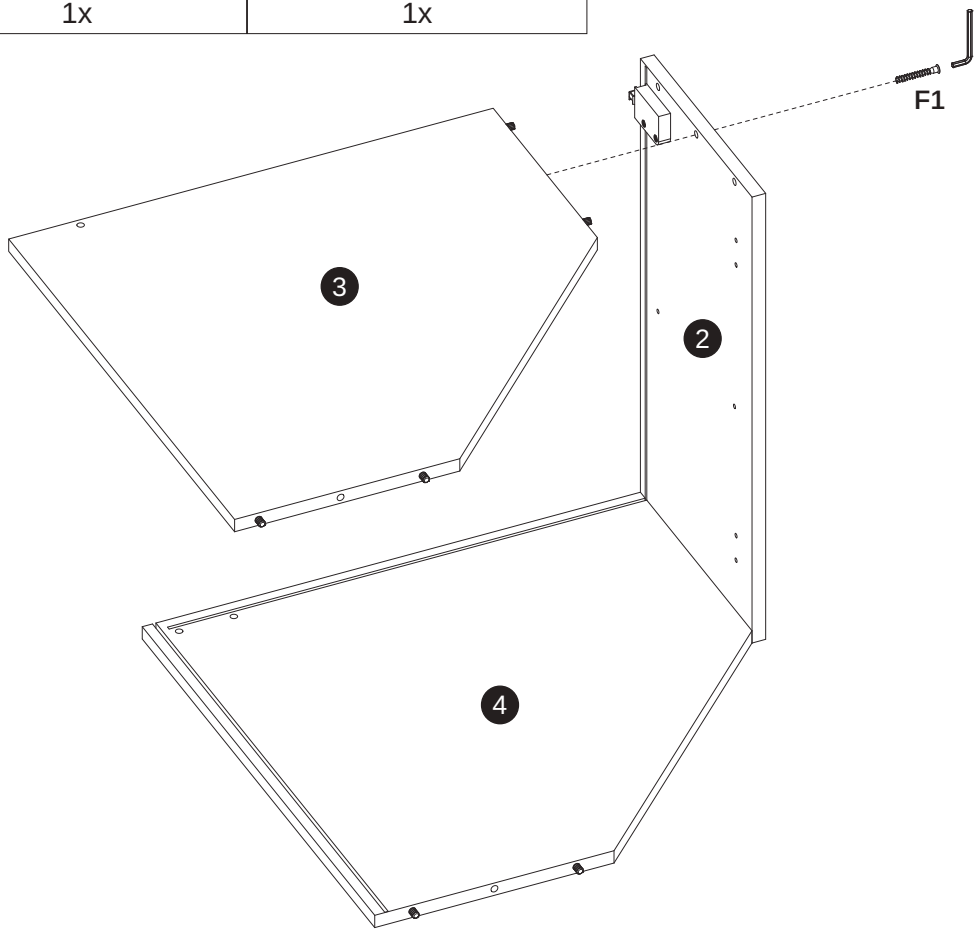

8

F1	K2
2x	1x

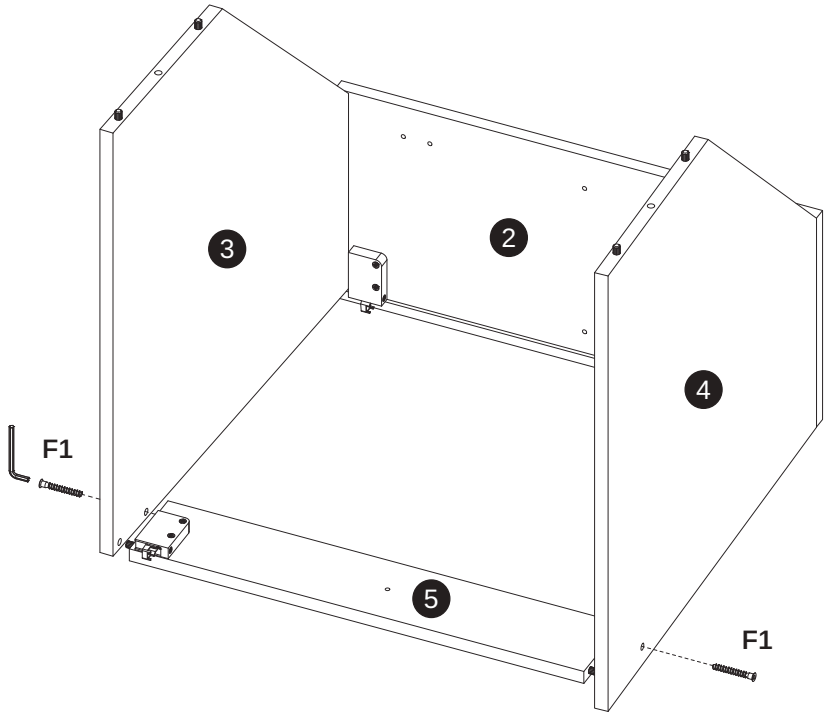

9

F1	K2
2x	1x

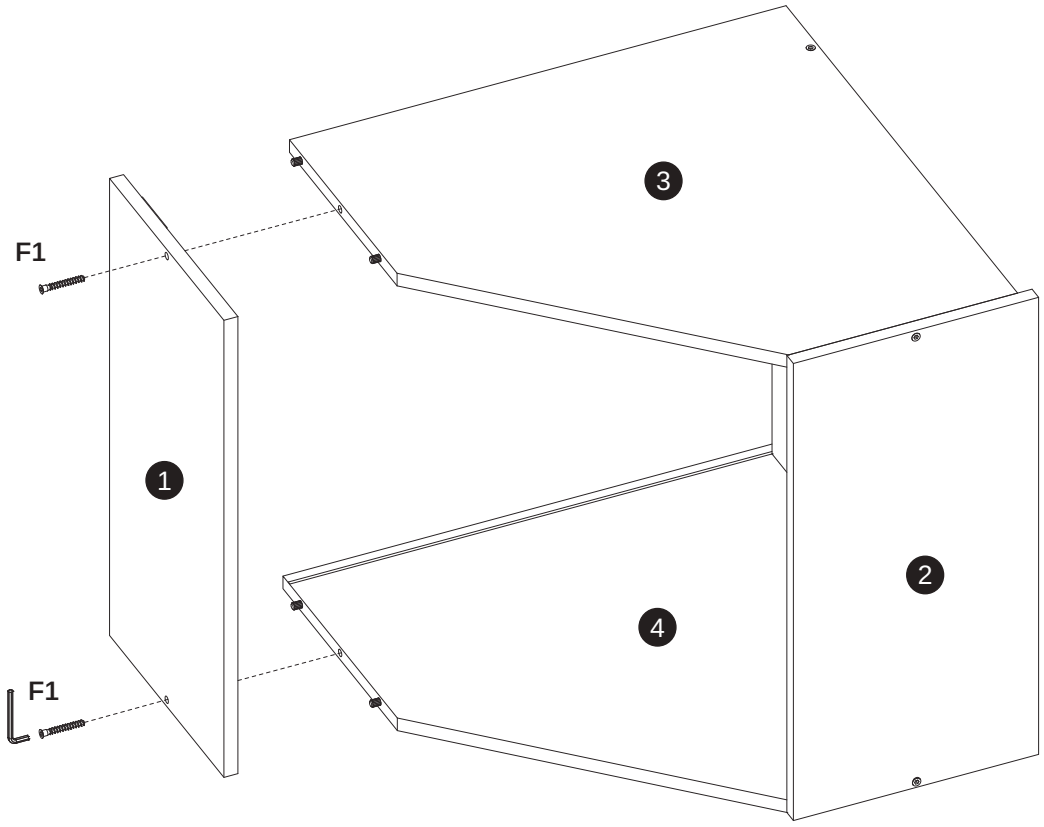

10

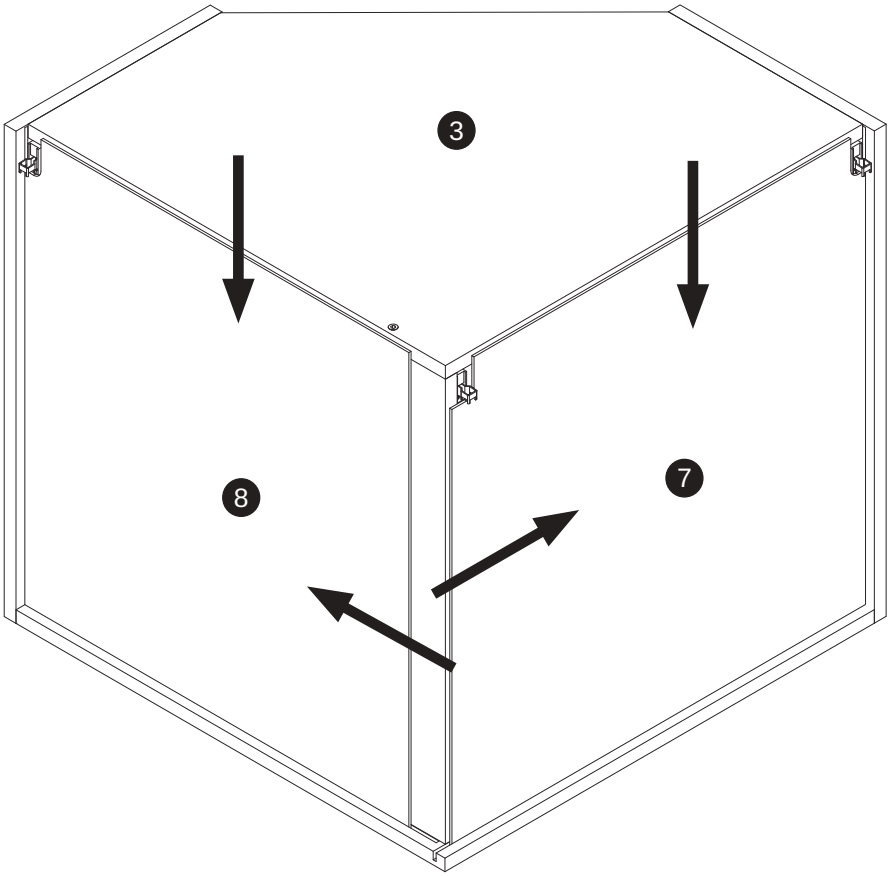

11

D15	S0b
10x	14x

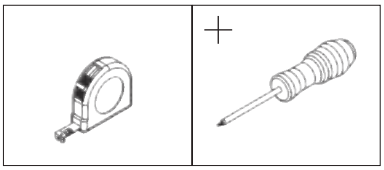

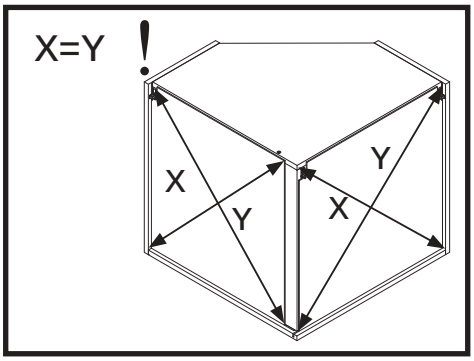

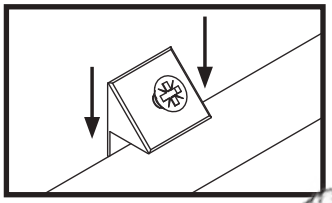

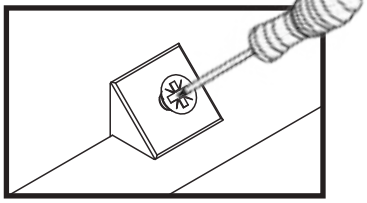

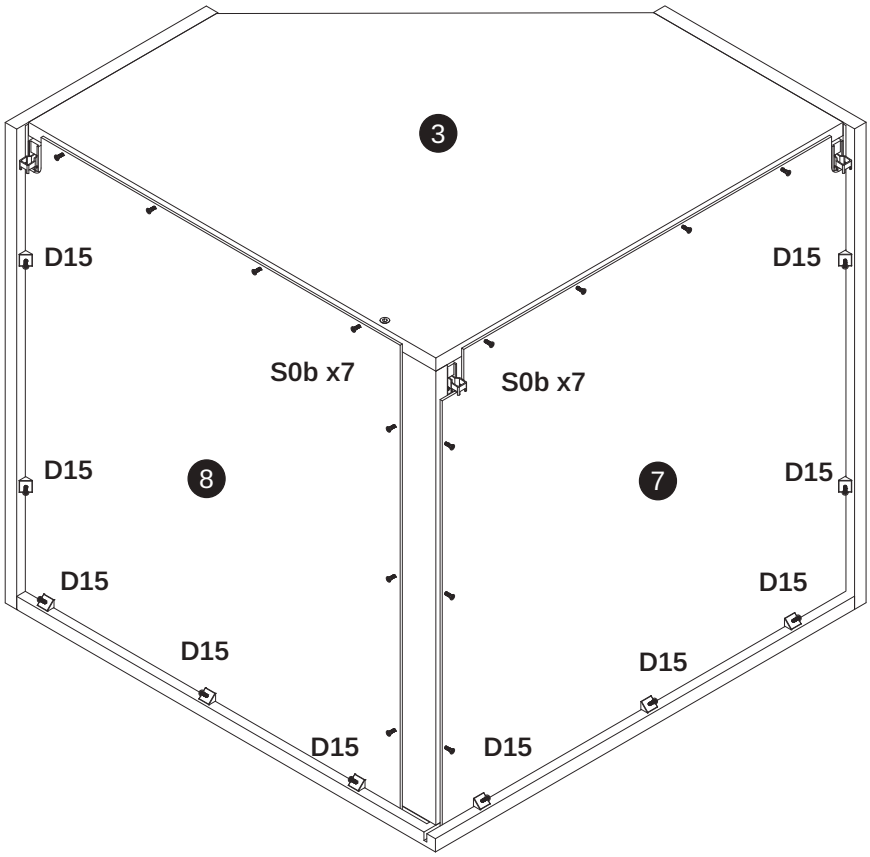

12

D4

5x

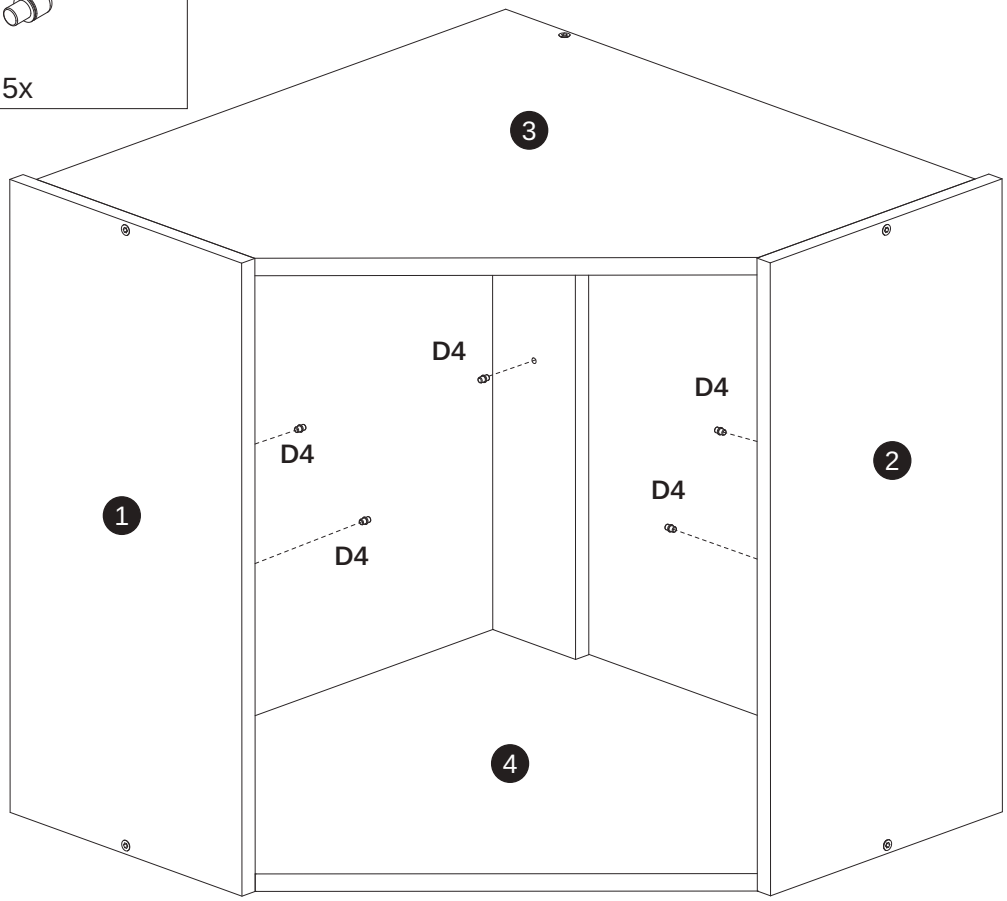

13

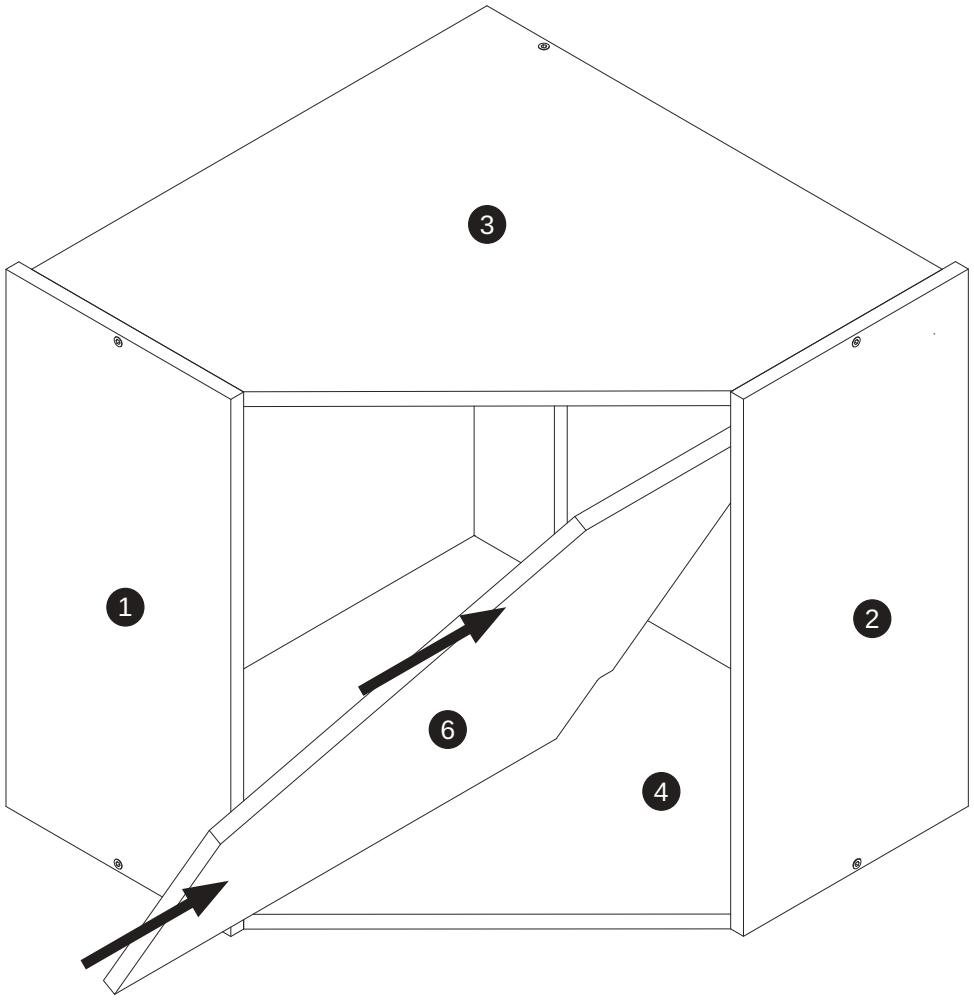

14

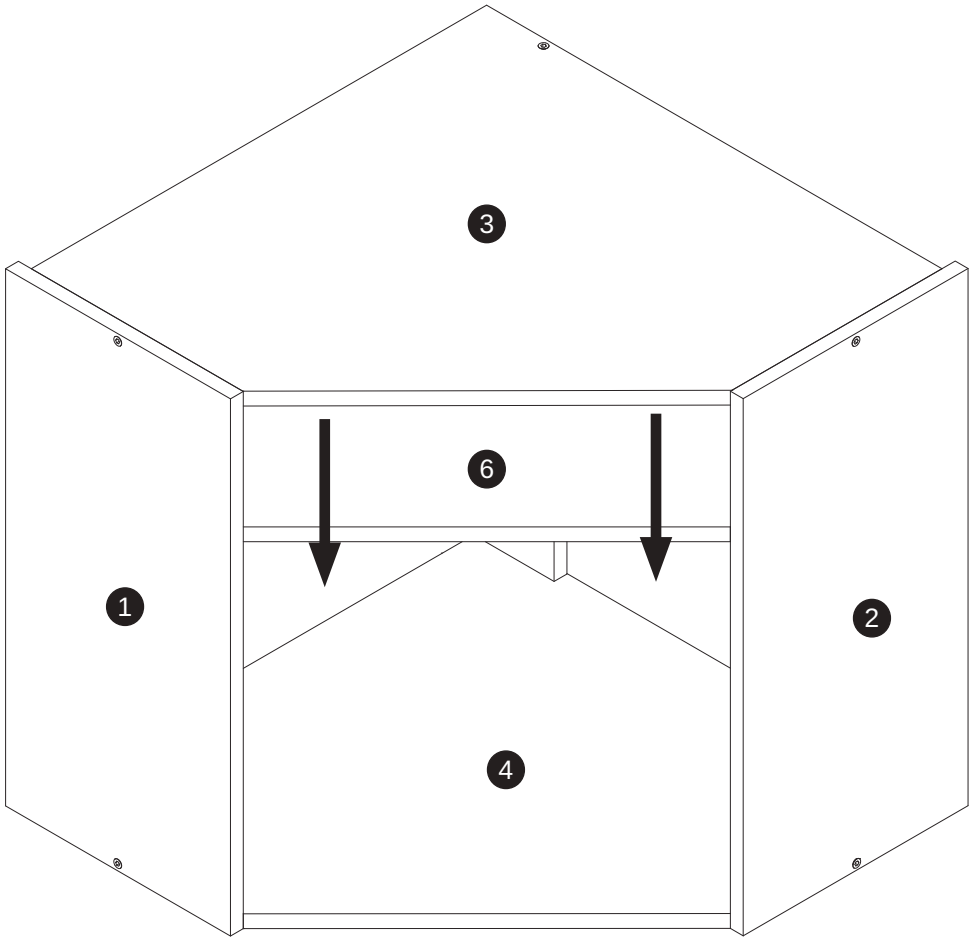

15

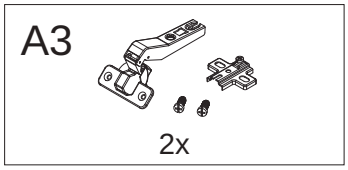

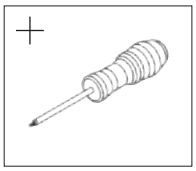

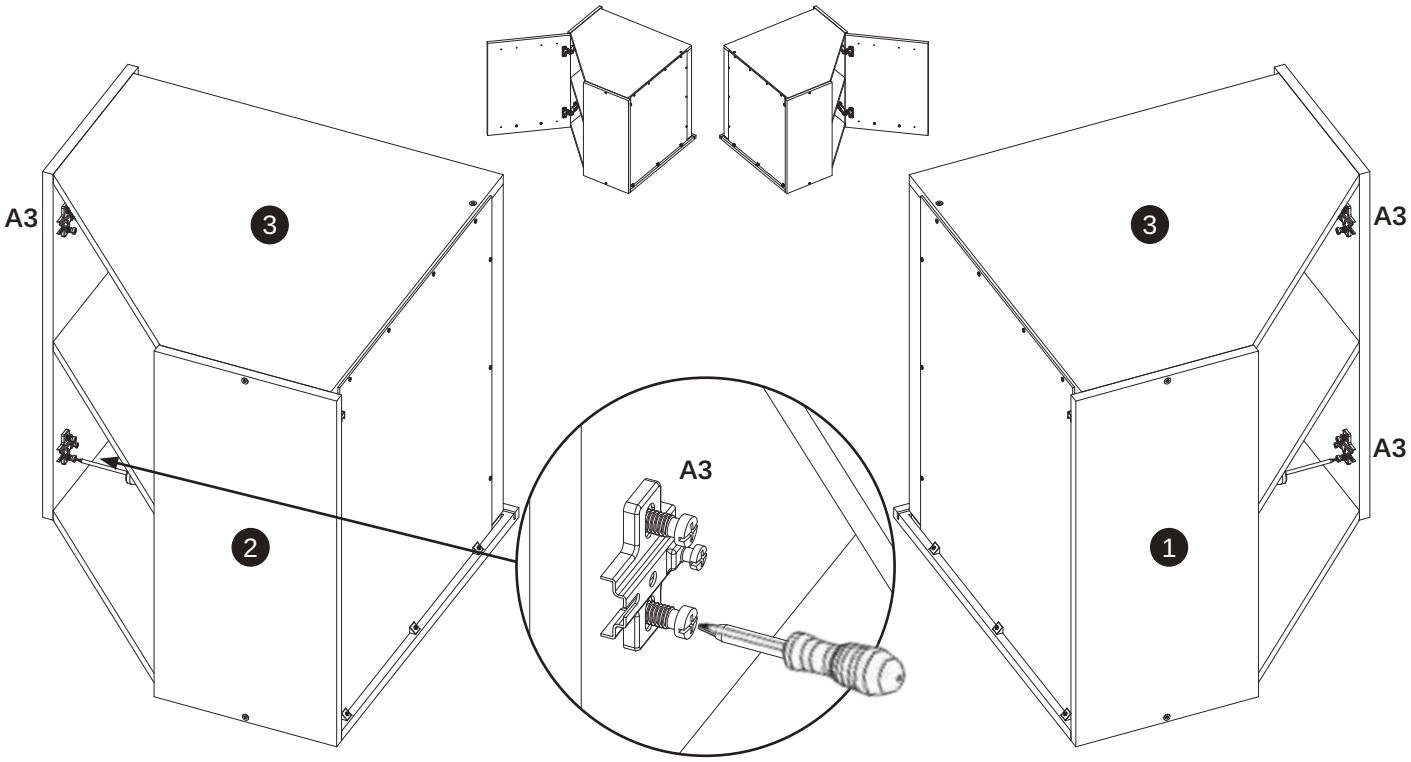

16

! X=Y

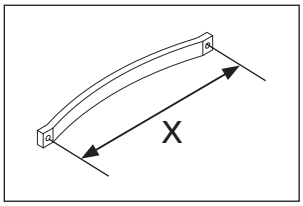

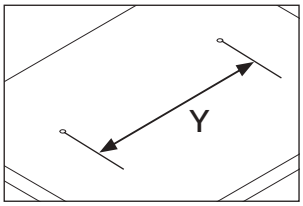

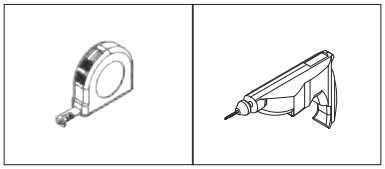

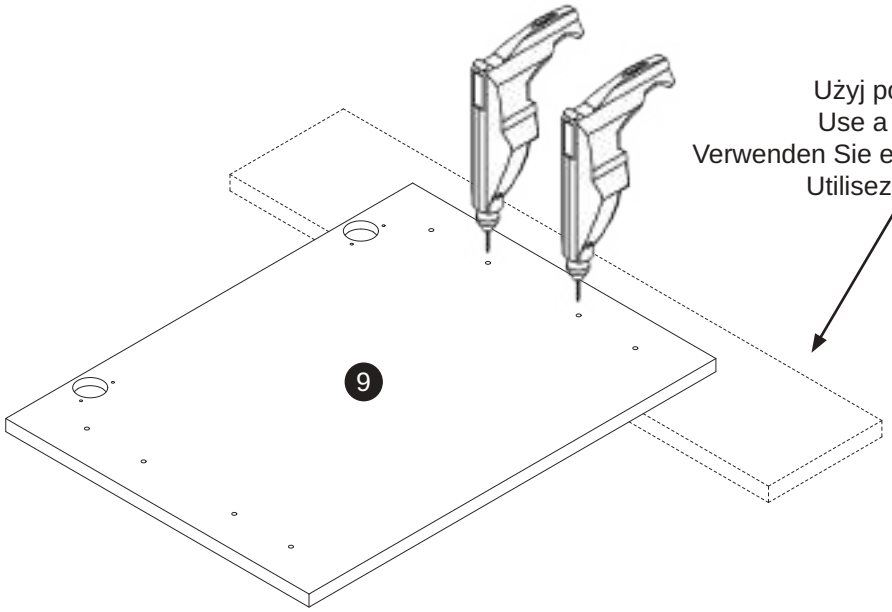

Użyj podkładki !!!
Use a washer !!!
Verwenden Sie eine Montageplatte !!!
Utilisez un tapis !!!

17

U1



1x

P9



2x

A3

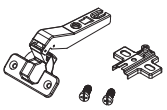

2x

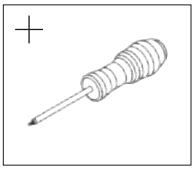

S1c

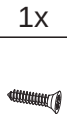

4x

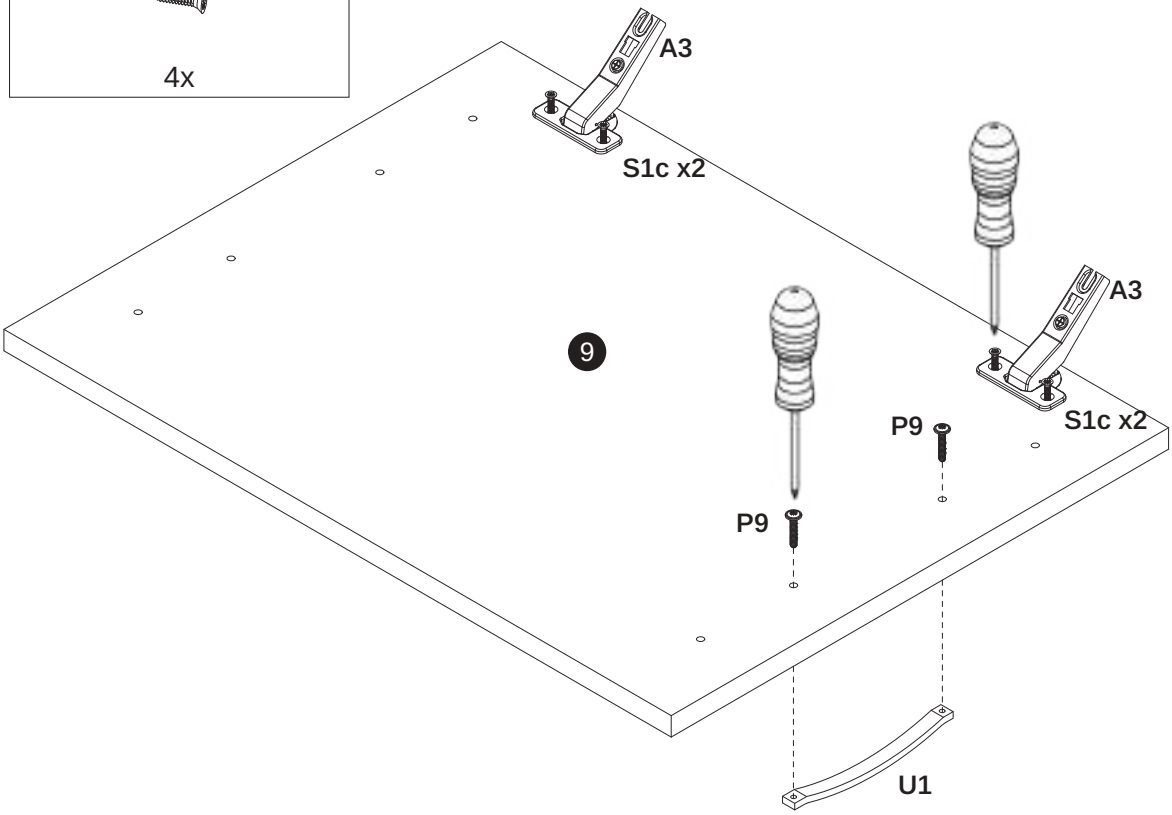

18

D11	F10
x6	x6

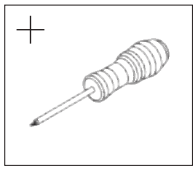

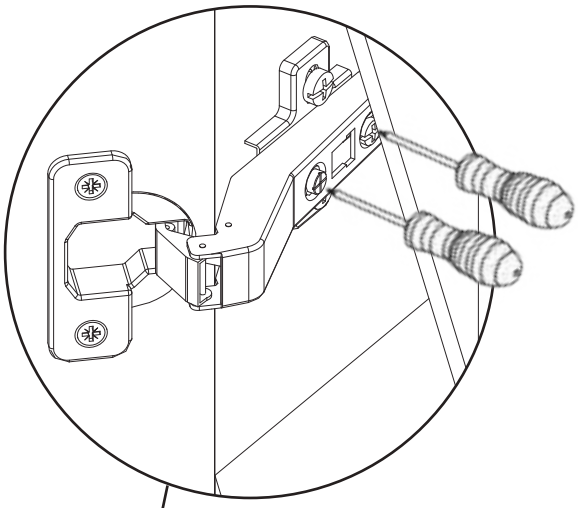

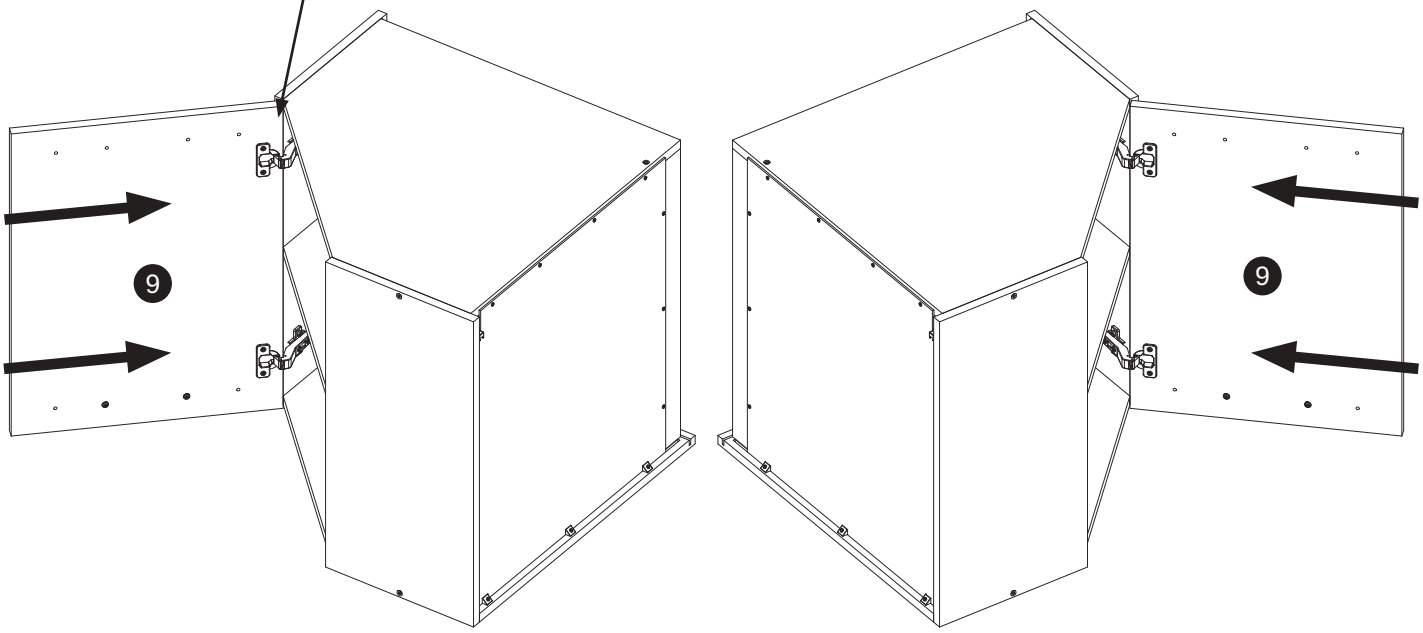

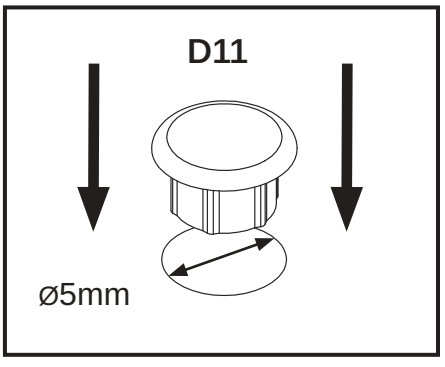

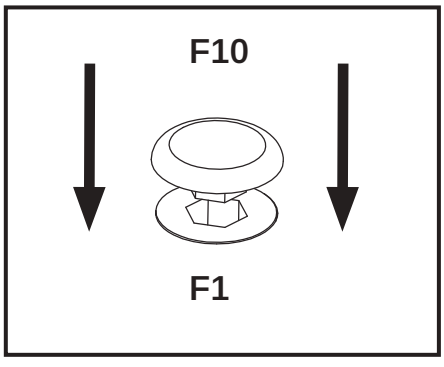

19

D2

3x



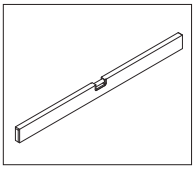

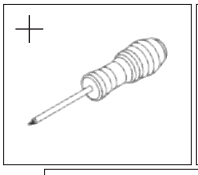

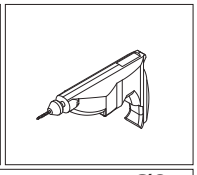

Ø8

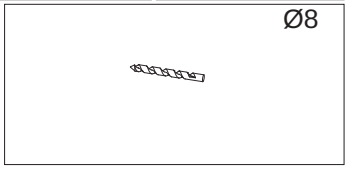

Ø8



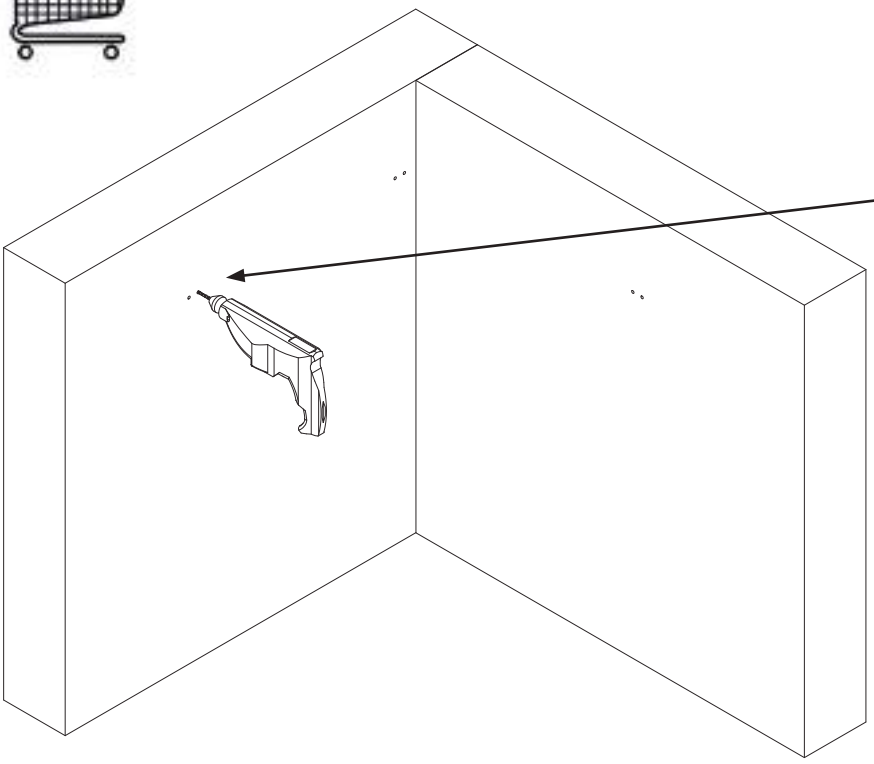

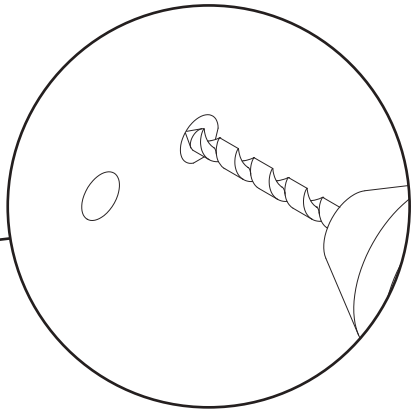

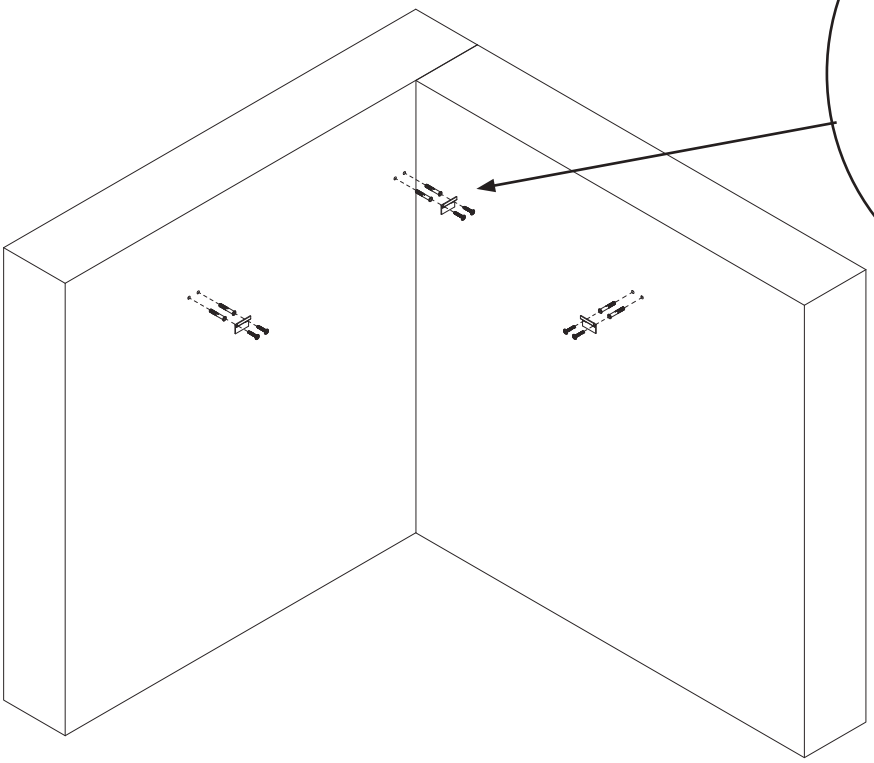

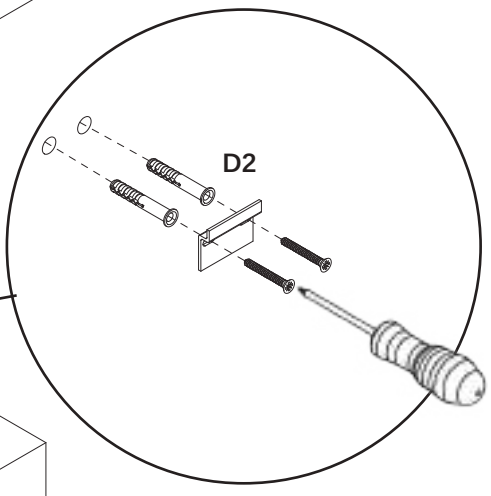

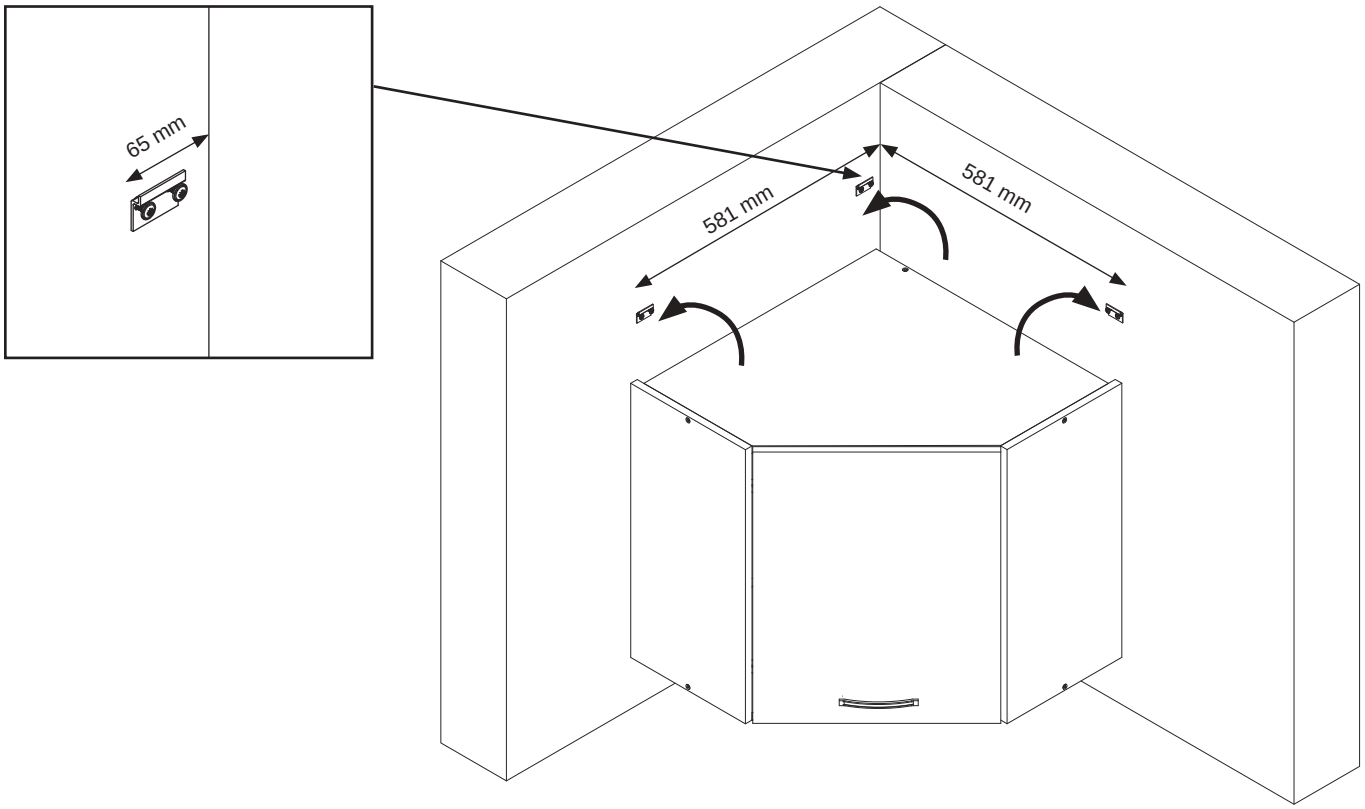
65 mm
581 mm
581 mm

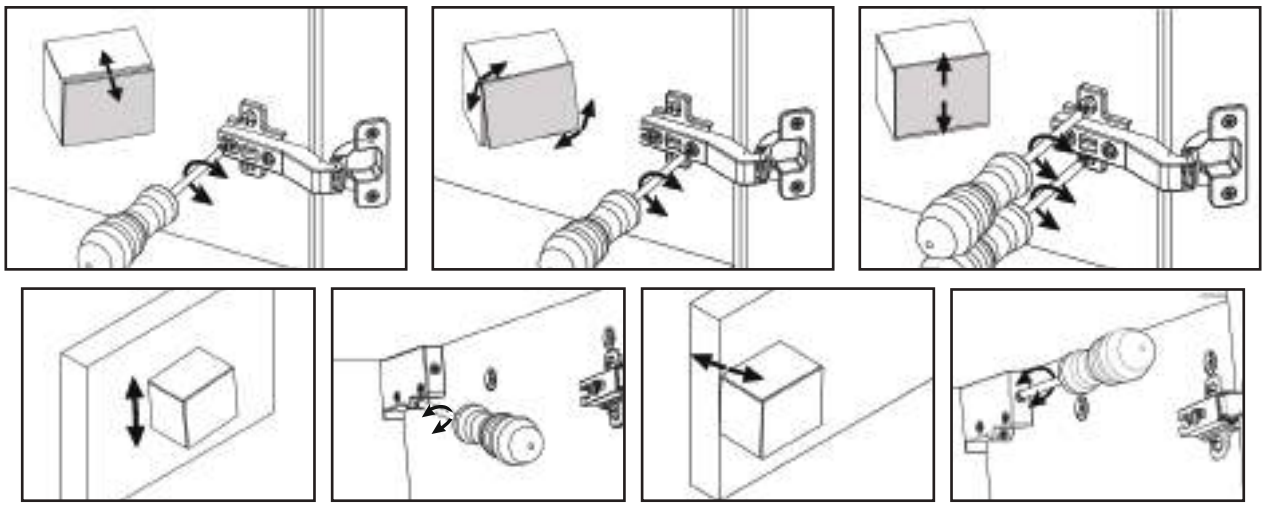

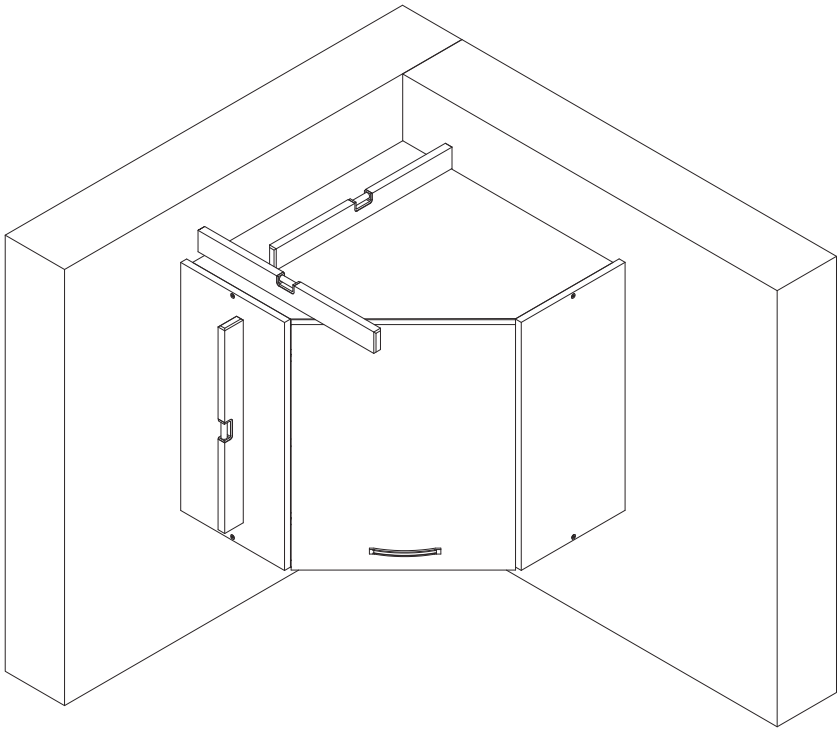

Zasady użytkowania i konserwacji mebli

PL

- Meble należy użytkować w pomieszczeniach suchych, ogrzewanych zabezpieczonych przed szkodliwymi wpływami atmosferycznymi.
- W trakcie użytkowania mebli należy okresowo sprawdzać stan połączeń technicznych takich jak: mimośrody, zawiasy, prowadniki.
- Podczas przenoszenia mebli należy chwytać wyłącznie za pionowe elementy konstrukcyjne takie jak boki, nogi. Bezwzględnie nie można chwytać za elementy poziome, takie jak blaty, półki, szuflady, gdyż grozi to poważnymi uszkodzeniami mebli.
- Powierzchnię mebli należy czyścić wyłącznie środkami przeznaczonymi do pielęgnacji mebli.

EN

- Furniture should be kept in dry places which are heated and protected by harmful influence of atmospheric conditions.
- While the furniure is in use there is a necessity to periodically check the state of the technical connections such as: eccentric rods, hinges, guides.
- While furniture is carried it is necessary to keep only the vertical components, such as sides and legs of the furniture.
- The surface of the furniture should be cleaned only with detergents for furniture care.

DE

- Die Möbel soll man in den trockenen, beheizenen und vor den schädlichen Witterungseinflüssen gesicherten Räumen benutzen.
- Im Laufe der Benutzung der Möbel soll man zeitlich den Zustand der technichen Verbindungen wie: Exzenter, Türbände und Leitstücke prüfen.
- Während des Möbeltransports muss man ausschließlich nach vertiklen Konstruktionselementen wie: Ecken und Beine greifen. Auf keinen Fall darf man nach horizontalen Elementen, wie Blätter, Bretter und Schubladen greifen, was zur ernsthaften Möbelbeschädigung bringen kann.
- Die Fläche der Möbel soll man nur mit dazu geeigneten Pflegemöbelmitteln putzen.

FR

- Les meubles doivent être utilisés dans des pièces sèches, chauffées et protégées contre les effets nocifs de la pollution. Les meubles doivent être utilisés dans des locaux secs, chauffés et protégés des influences atmosphériques nocives.
- Lors de l'utilisation du mobilier, l'état des connexions techniques telles que: excentriques, charnières, guides.
- Lorsque vous déplacez le meuble, ne manipulez que les éléments structurels verticaux, tels que les côtés, jambes. Vous ne devez absolument pas saisir les éléments horizontaux tels que les plateaux, les étagères, les tiroirs, car cela peut provoquer des dommages importants au mobilier.
- La surface du meuble doit être nettoyée uniquement avec des produits destinés à l'entretien des meubles.

Instrukcja montażu (13.02.24)

BELINI GROUP POLSKA
Tabor Wielki 4 b
63-640 Bralin

Szafka SSLD (60x57,6x204)

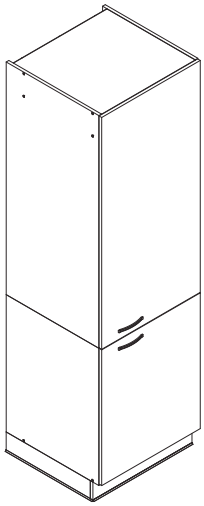



Ilość potrzebnych osób

Number of people needed

Benötigte Personenzahl

Nombre de personnes nécessaires

Niezbędne narzędzia do montażu

Tools necessary for assembly

Notwendiges Werkzeug für die Montage

Outils nécessaires pour le montage

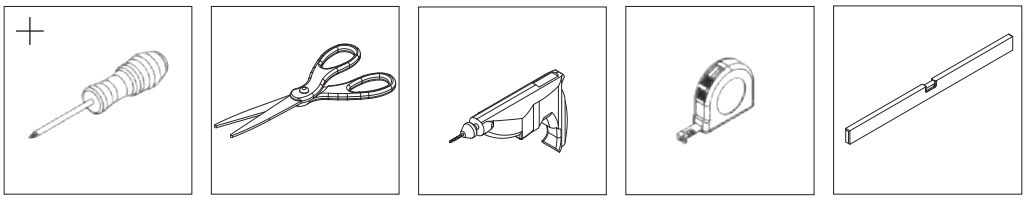

PL

- Przed przystąpieniem do montażu przeczytaj i zapoznaj się z całą instrukcją.
- Przestrzegaj bezwzględnie kolejnych kroków montażowych 1,2,3...
- Nie wyrzucaj opakowania dopóki nie ukończysz skutecznie w całości montażu.
- Montaż wykonuj na płaskiej, miękkiej oraz czystej powierzchni takiej jak tektura.
- Bezwzględnie nie montuj elementów jeśli zauważysz ich wady lub uszkodzenia.
- Elementy montażowe takie jak okucia trzymaj w miejscu niedostępnym dla niemowląt i dzieci.
- Wadliwe lub uszkodzone elementy reklamuj podając ich numer z instrukcji montażu.
- Jeśli uszkodzony element będzie zamontowany reklamacja nie będzie uznana.

EN

- Read and get familiar with the whole instruction before the process of installation.
- Imperatively observe the consecutive assembly steps 1,2,3…
- Do not throw away the packaging until the installation is successfully done.
- The installation should be done on the flat, soft and clear surface, such as cardboard.
- Under no circmstances should you install the elements in case of any faults or damage.
- The installation elements as fittings should be kept in a place inavailable for babies or children.
- Faulty or damaged components should be complaint by giving the number of the assembly instruction.
- If the damaged component is installed, the complaint will not be accepted.

DE

- Vor Beginn der Montage muss man die Instruktion genau durchlesen.
- Die aufeinanderfolgenden Montageschritte 1,2,3... unbedingt beachten.
- Man muss die Packung behalten bis man die ganze Montage erfolgreich nicht beendet.
- Die Montage muss man auf einer glatten, weichen und sauberen Fläche ausüben
- Fehlerhafte oder beschädigte Elemente darf man auf keinen Fall montieren. Auf keinen Fall darf man fehlerhafte oder beschädigte Elemente montieren.
- Die Montageelemente wie Beschläge muss man unzugänglich von Babys und Kindern halten.
- Fehlerhafte oder beschädigte Elemente muss man nur mit Nummer der Instruktion reklamieren.
- Falls das beschädigte Element montiert wird, wird die Reklamation nicht berücksichtigt.

FR

- Avant de commencer le montage, lire et prendre connaissance de l’intégralité du manuel.
- Respectez scrupuleusement les étapes d’installation suivantes 1,2,3...
- Ne pas jeter l’emballage avant d’avoir terminé l’assemblage.
- Le montage doit être effectué sur une surface plane, souple et propre, comme du carton.
- Ne pas assembler si vous remarquez des défauts ou des dommages.
- Garder les éléments de montage tels que les raccords hors de portée des bébés et des enfants.
- Réclamer les pièces défectueuses ou endommagées en citant le numéro figurant dans les instructions de montage.
- Si l’article endommagé est installé, la plainte ne sera pas acceptée.

SZAFKA SSLD

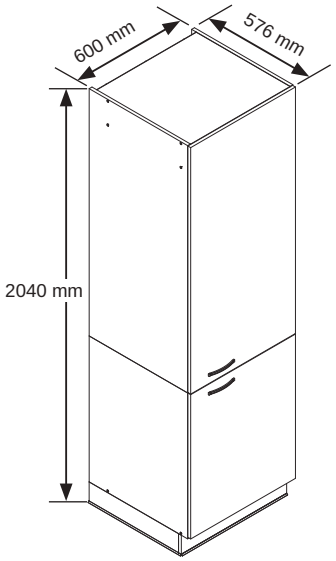

Okucia / Fittings / Beschläge / Embouts

			N3 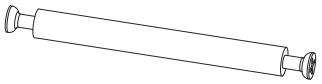 x4
		D15  x2	M3  x8
E1 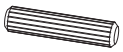 x40	U1  x2	F1  7x50mm x12	P9  4x27mm x4
A1 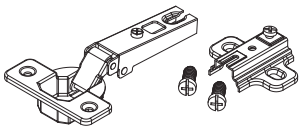 x5	K2 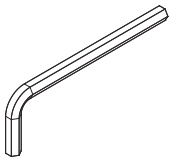 x1	S1c  3,5x16mm x38	U5 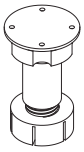 x4
S0b  3x16mm x6	D11  x4	R1 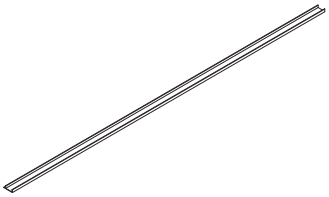 x2	F10  x12
B1 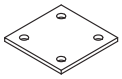 x1	U6  x4	U7  x4	M2 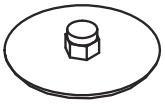 x8

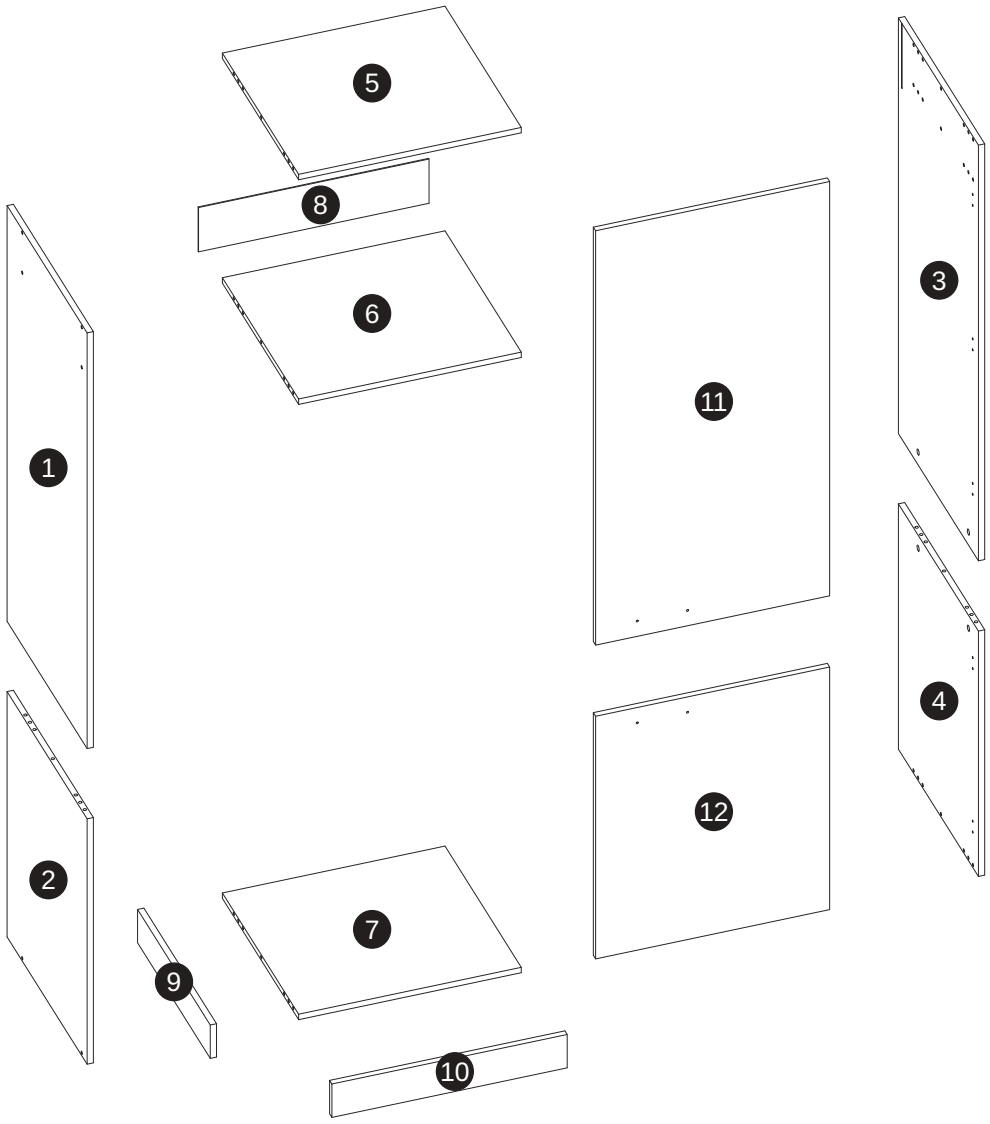

SSLD			
1	**1x** (1220x560mm)	7	**1x** (567x534mm)
2	**1x** (720x560mm)	8	**1x** (587x130mm)
3	**1x** (1220x560mm)	9	**1x** (505x98mm)
4	**2x** (720x560mm)	10	**1x** (599x98mm)
5	**1x** (567x534mm)	11	**1x** (596x1216mm)
6	**1x** (567x534mm)	12	**1x** (596x712mm)

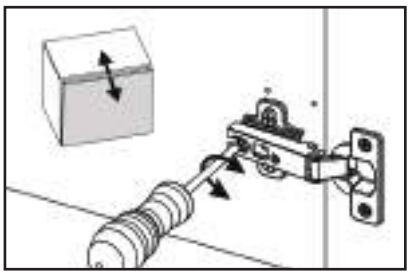

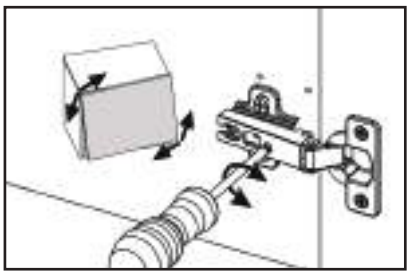

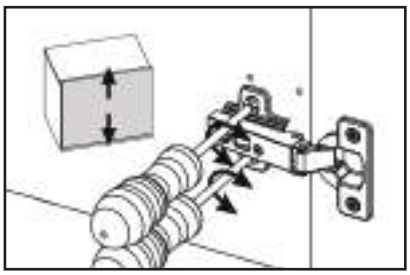

1

E1

5x

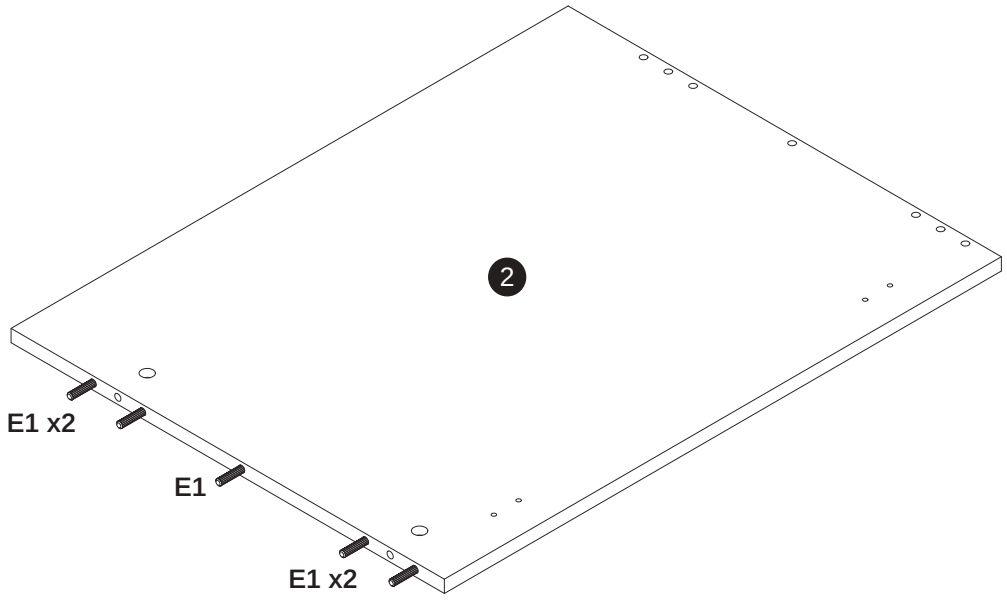

2

E1

5x

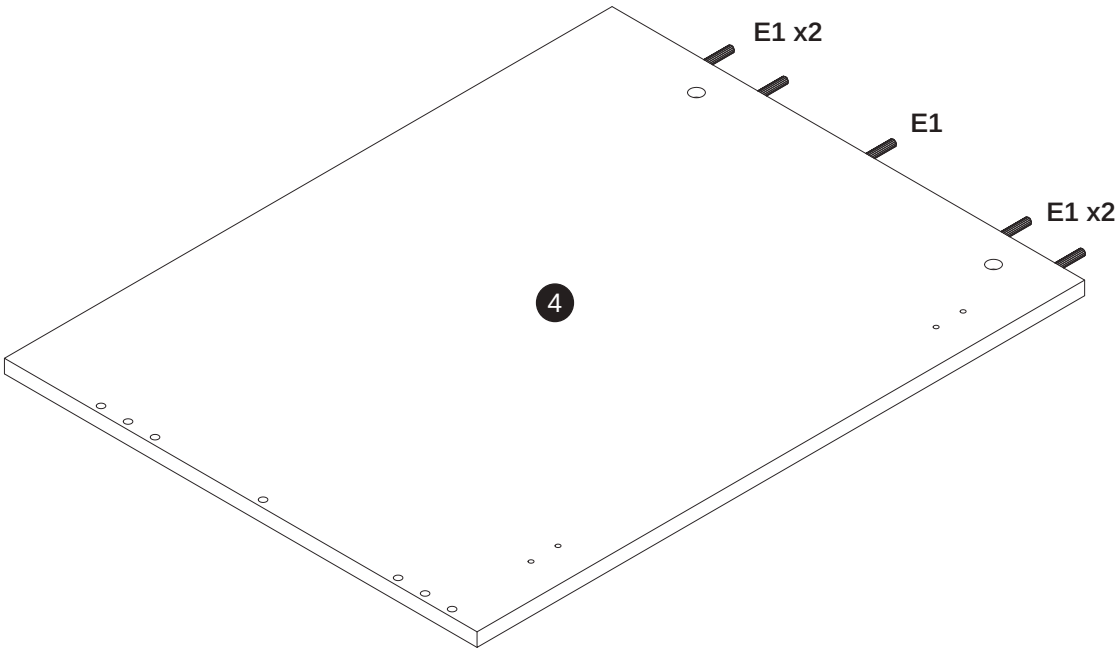

3

E1



10x

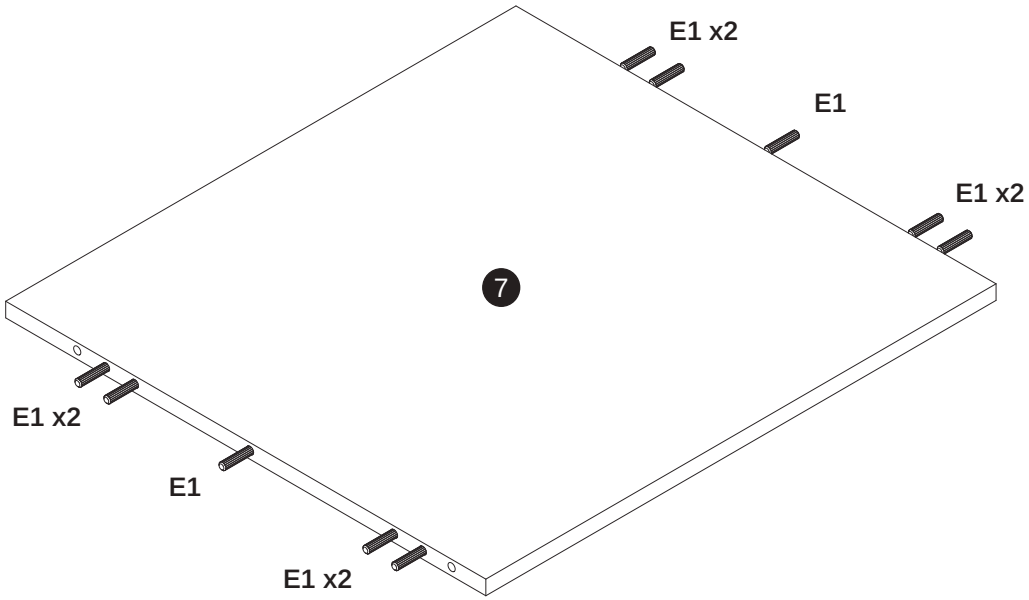

4

E1



10x

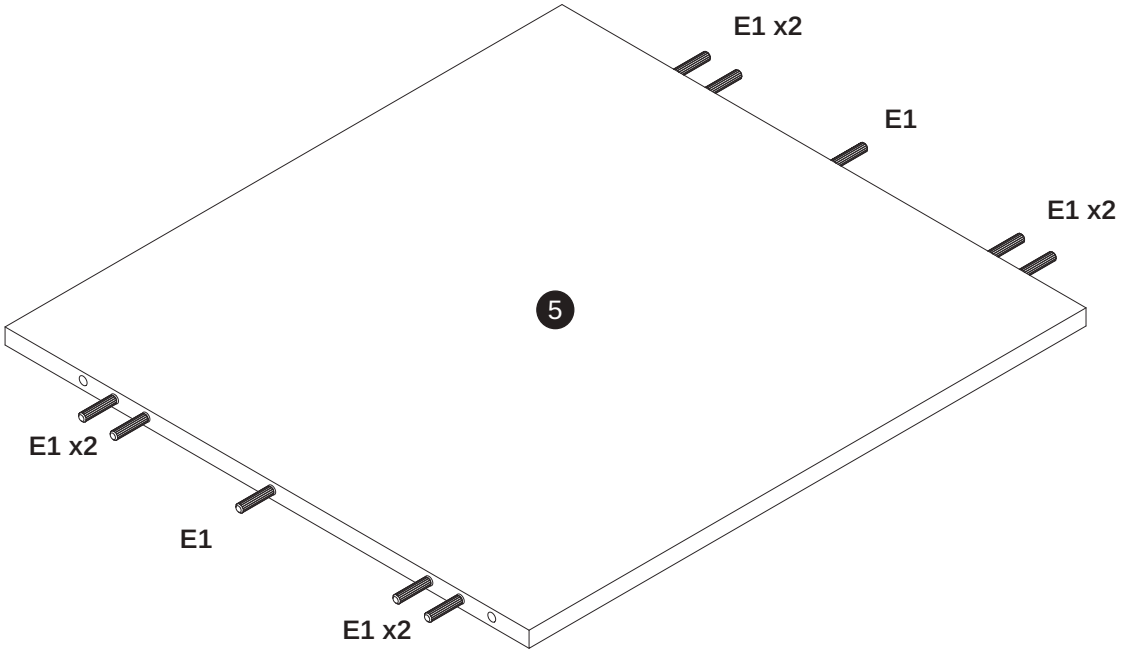

5

E1



10x

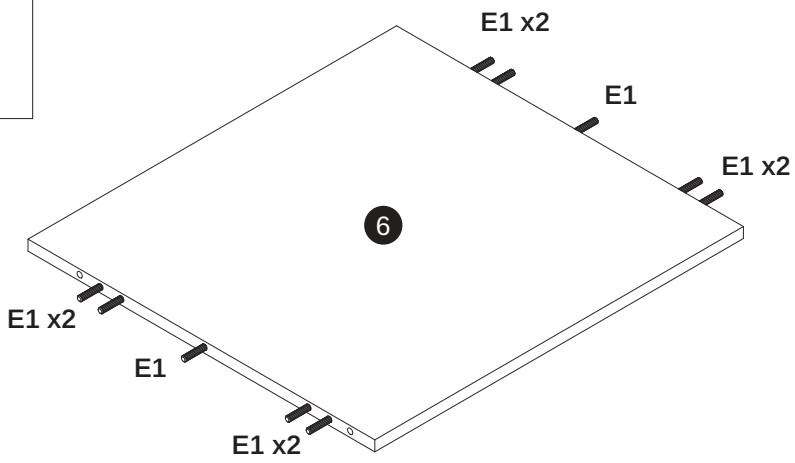

6

M3



4x

N3

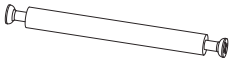

2x

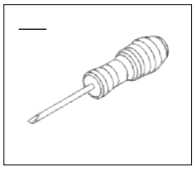

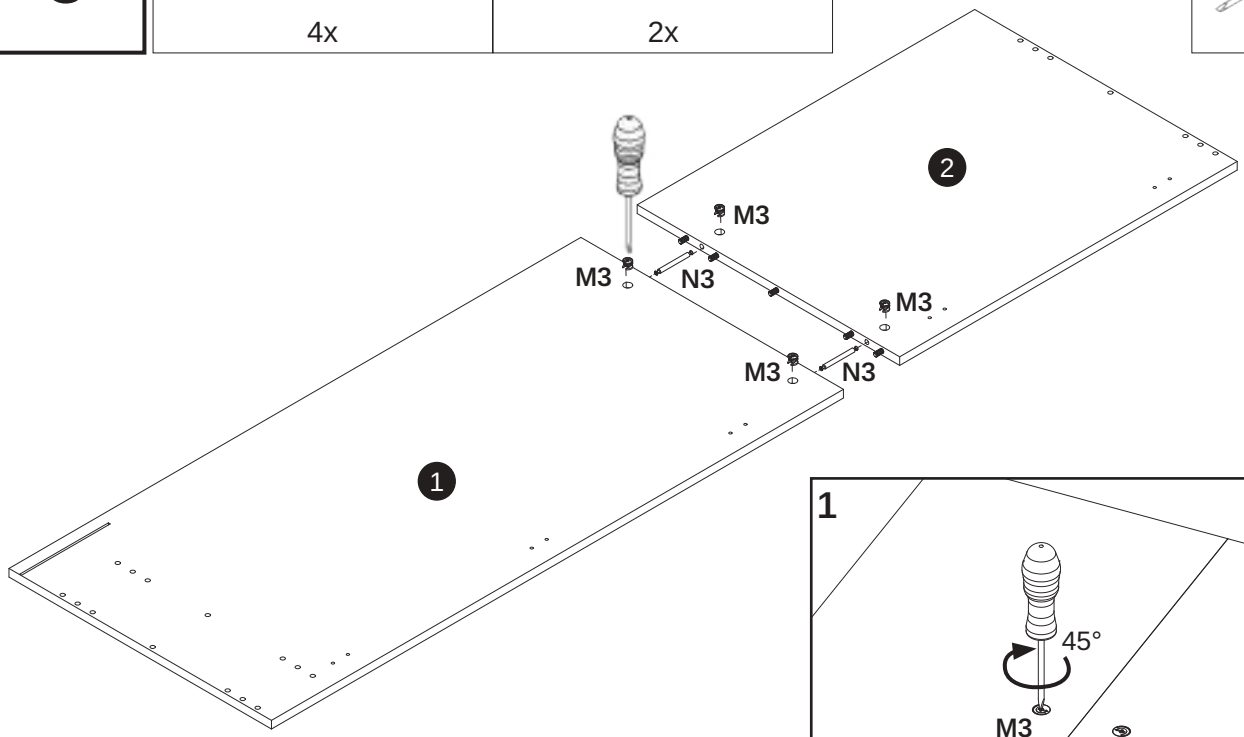

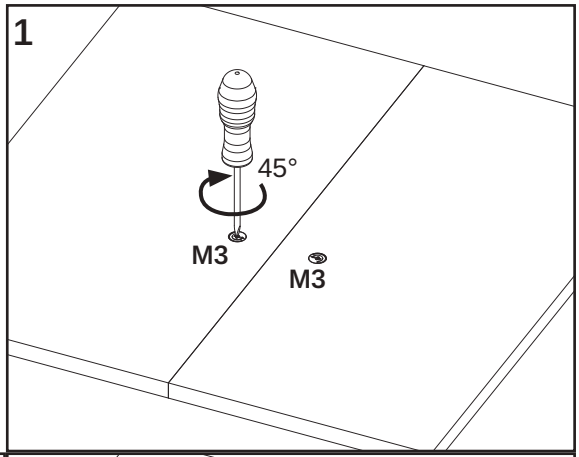

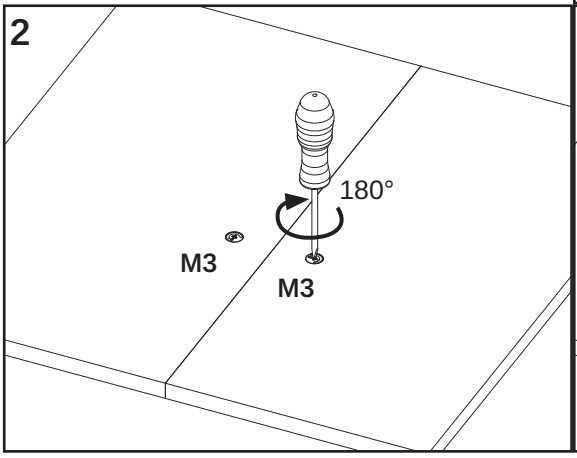

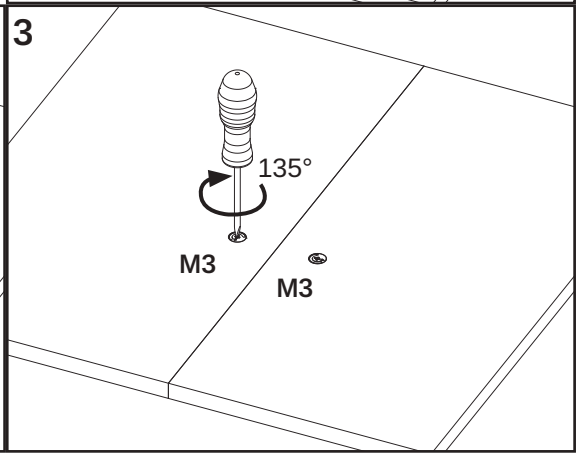

7

M3	N3
	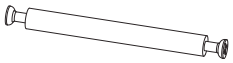
4x	2x

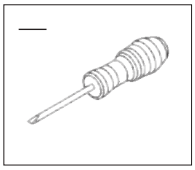

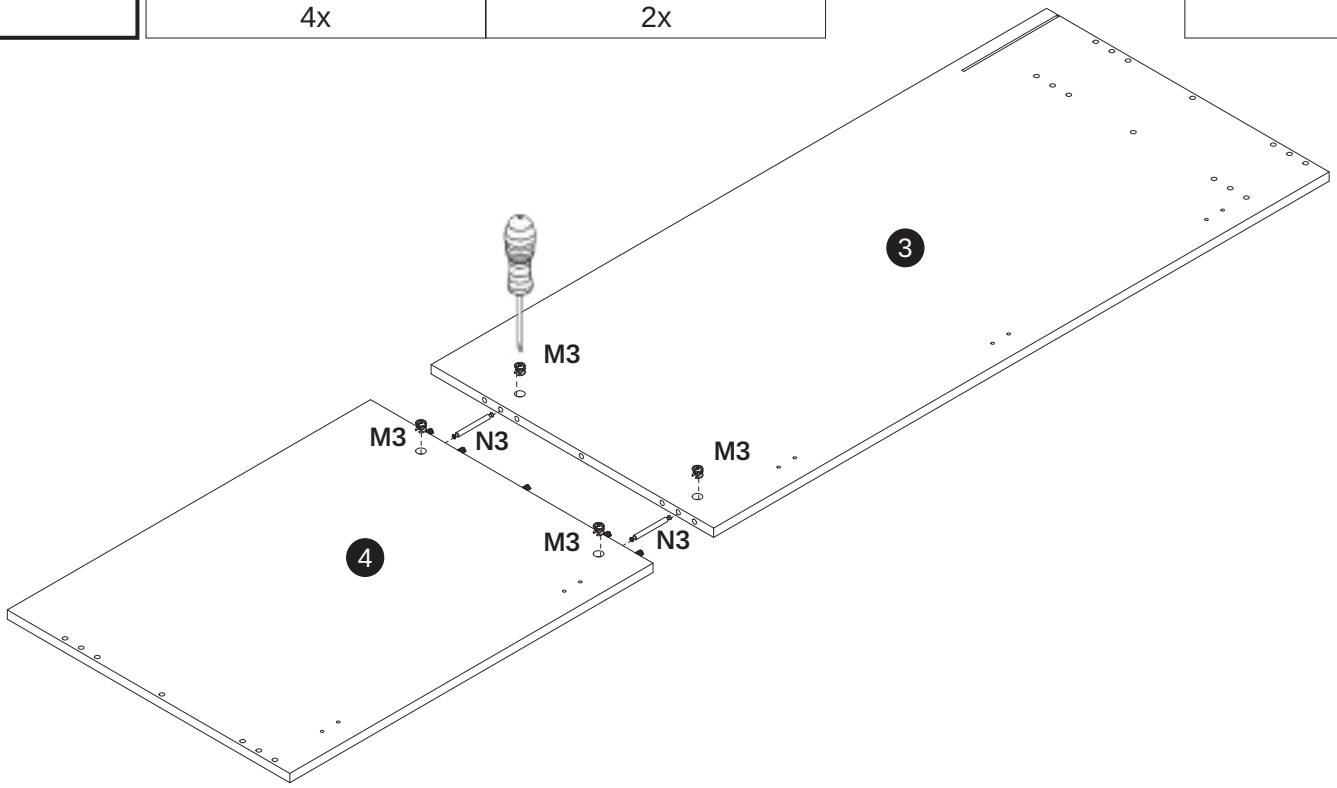

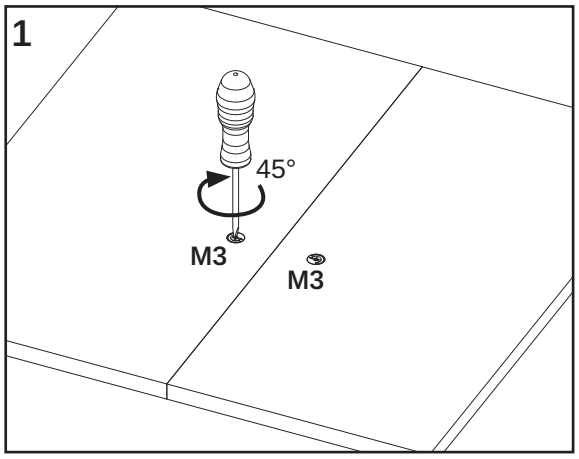

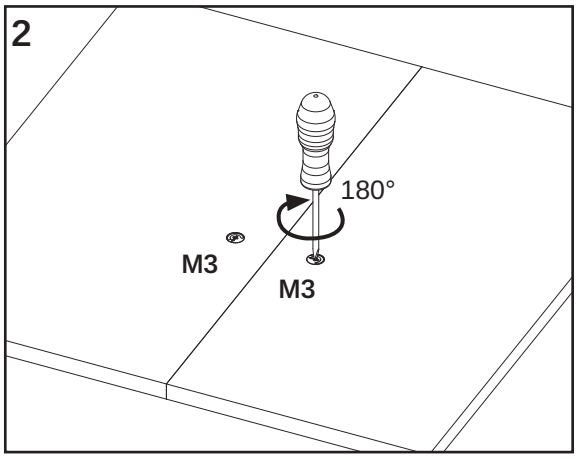

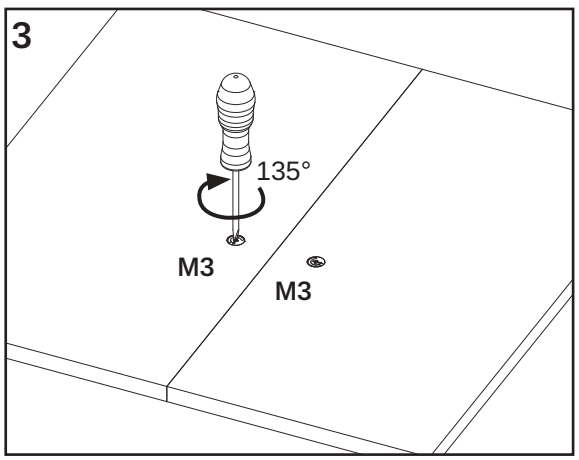

8

F1	K2
6x	1x

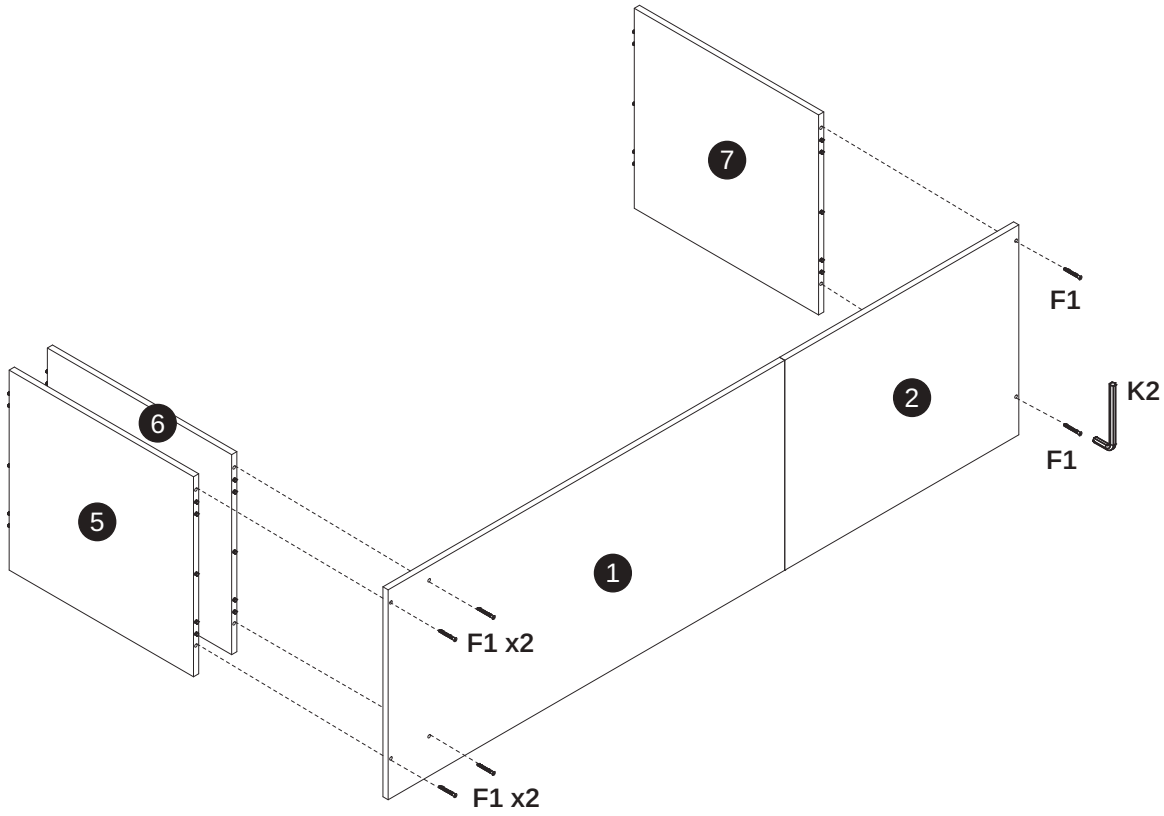

9

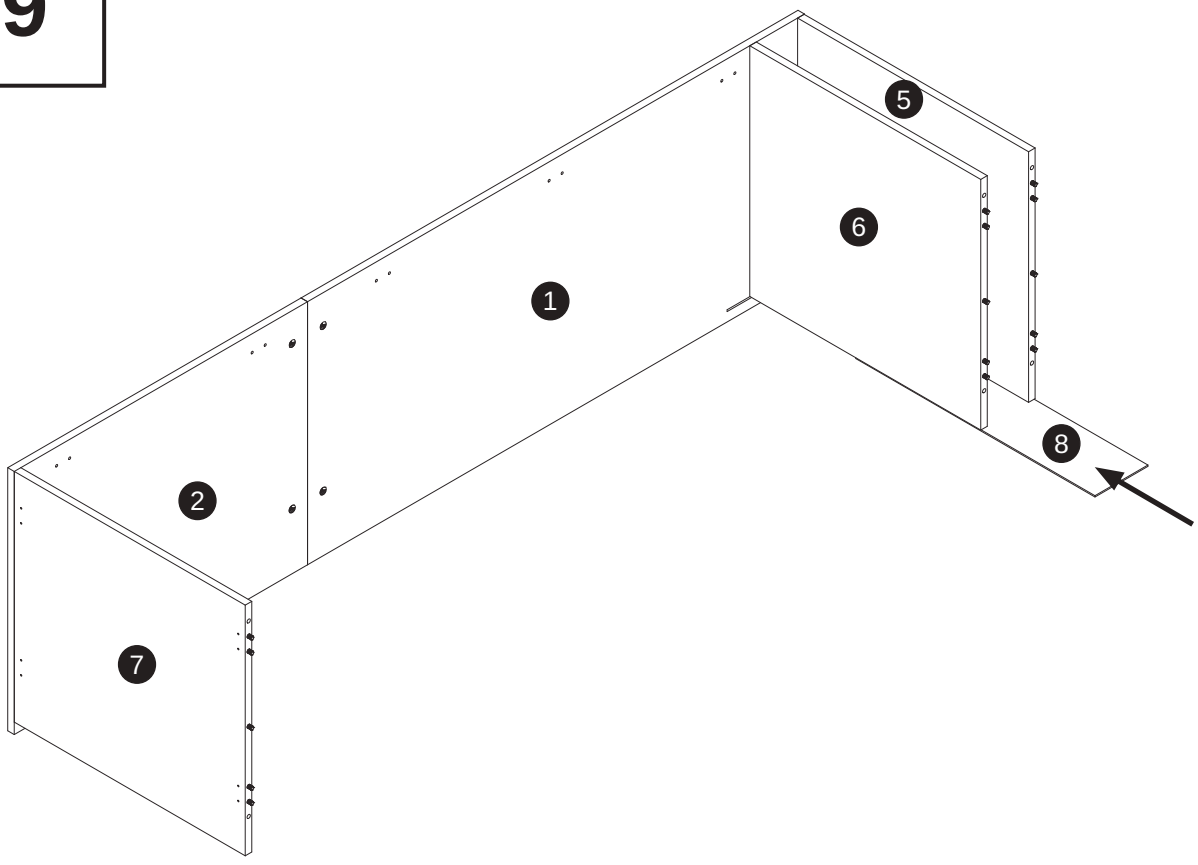

10

F1 — 6x



K2 — 1x

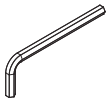

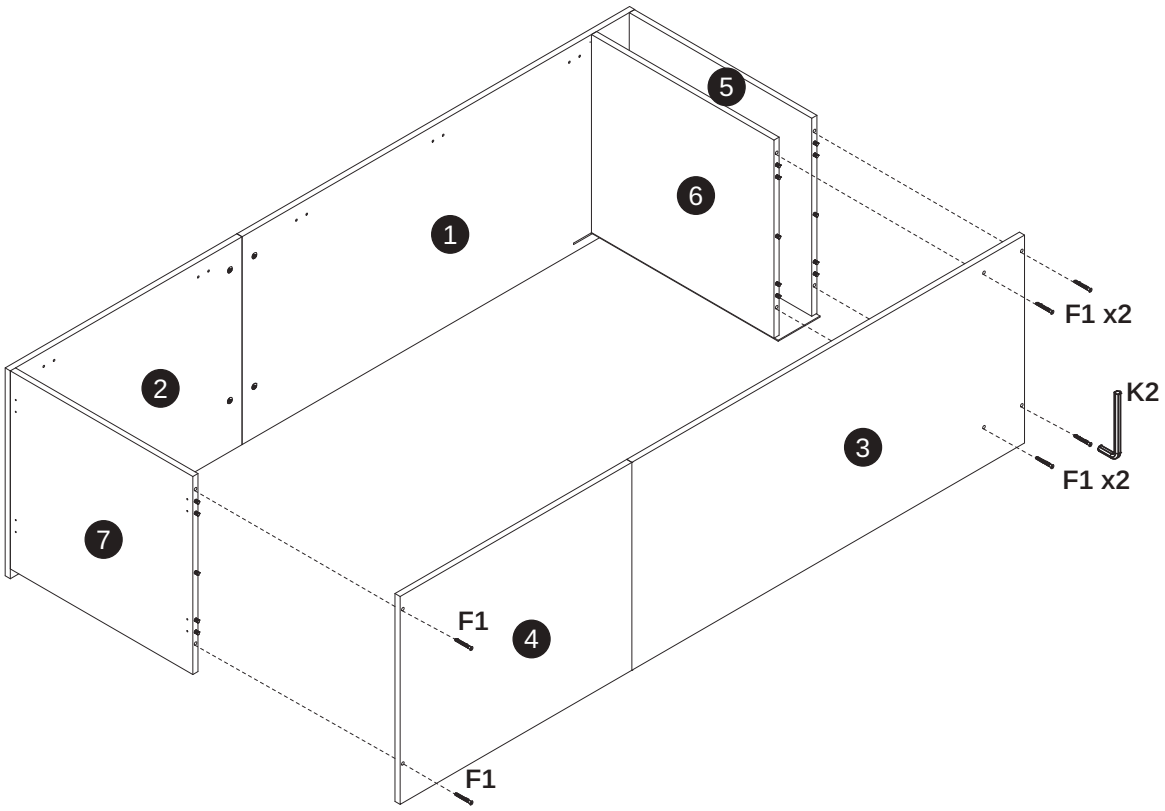

11

S0b — 6x



D15 — 2x



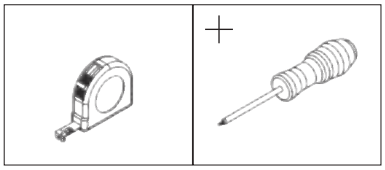

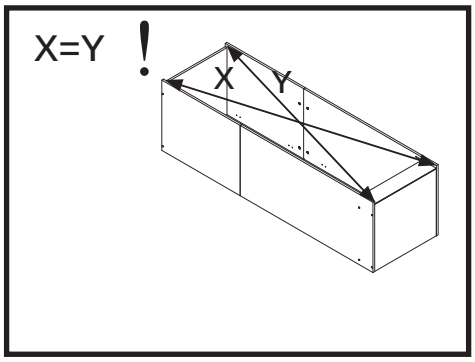

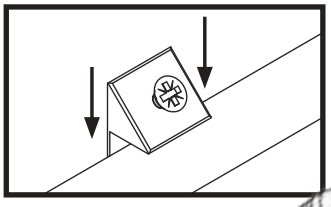

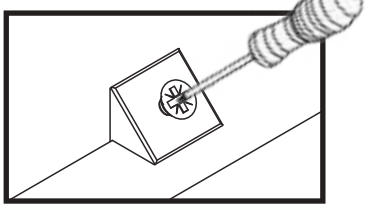

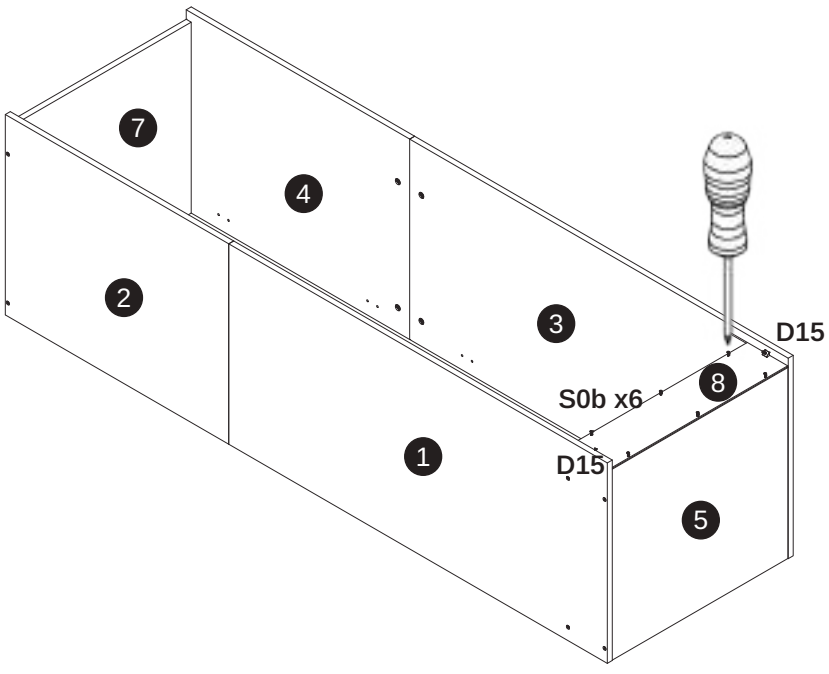

12

U5	S1c
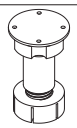 4x	 16x

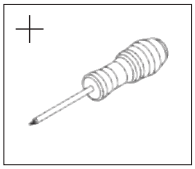

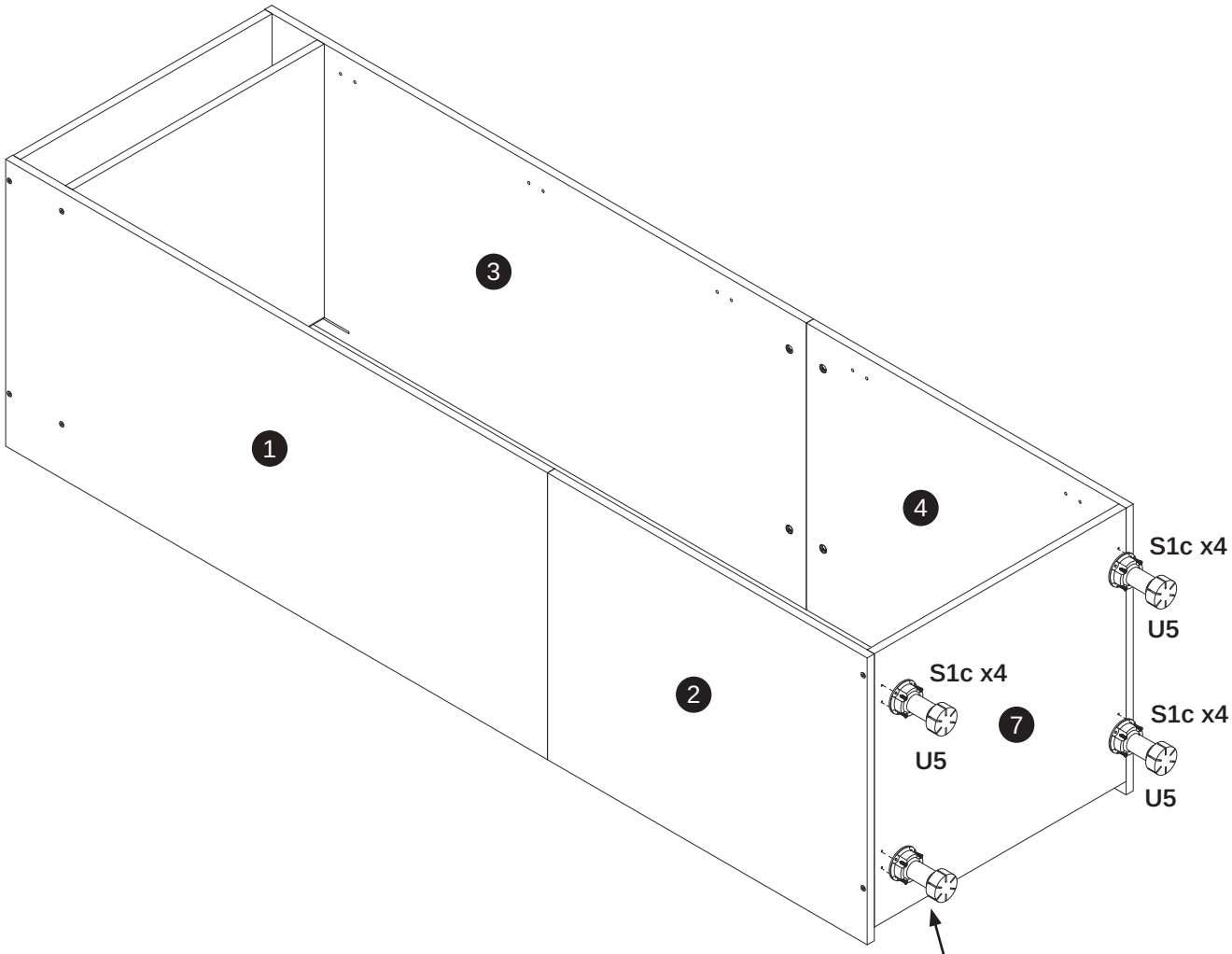

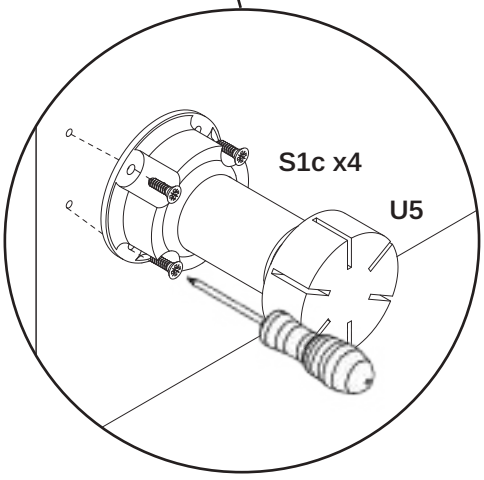

13

A1

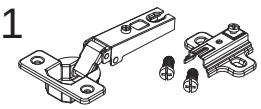

5x

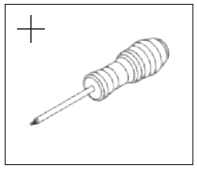

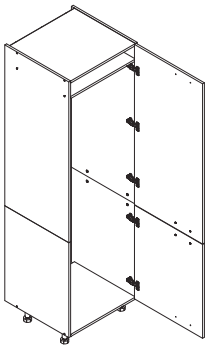

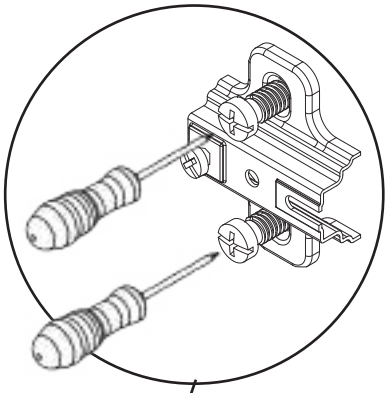

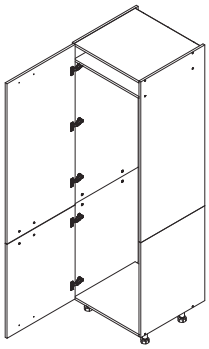

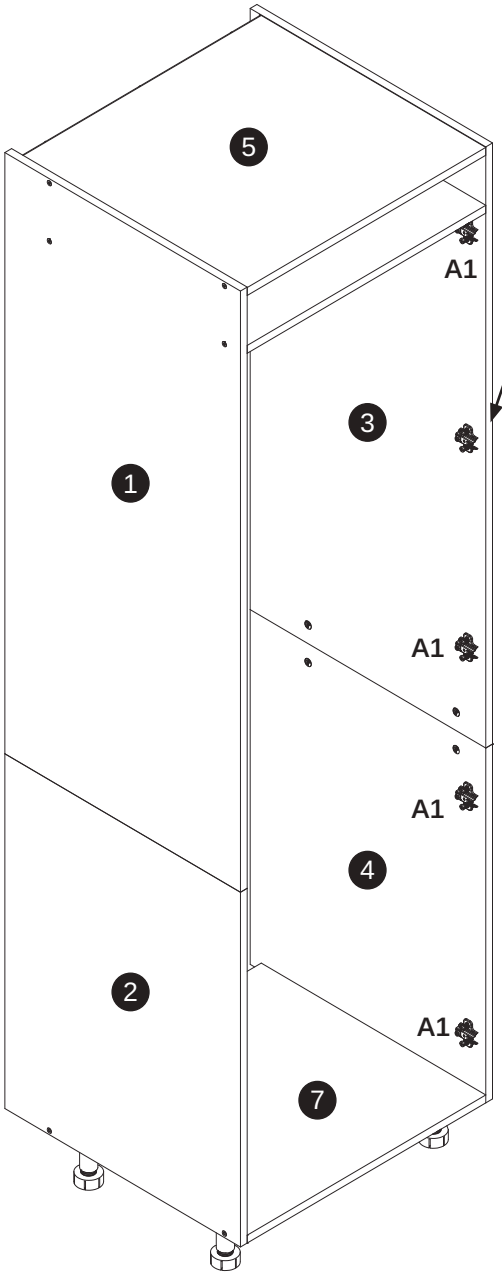

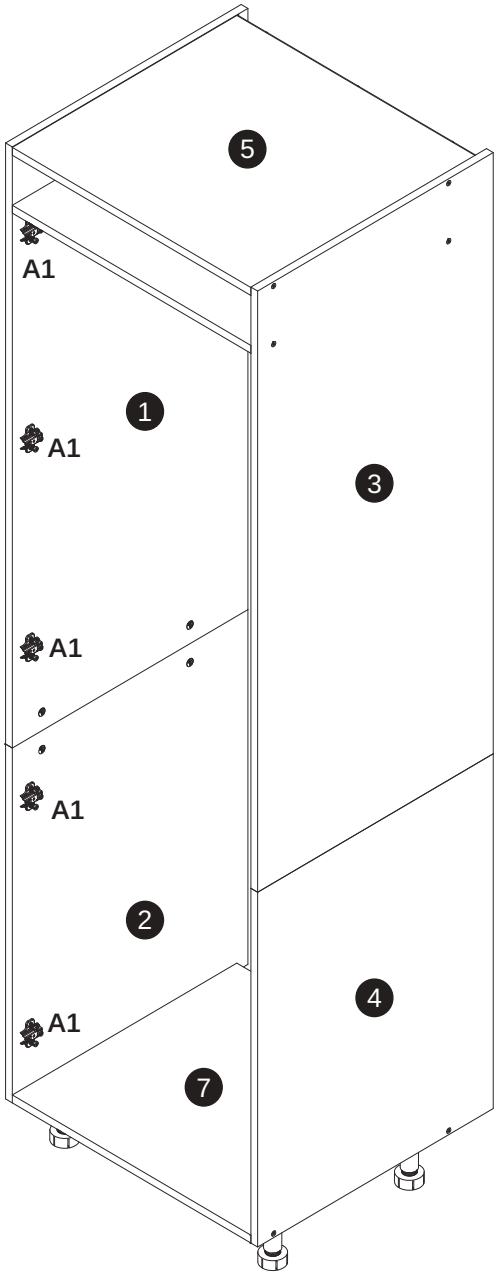

14

! X=Y

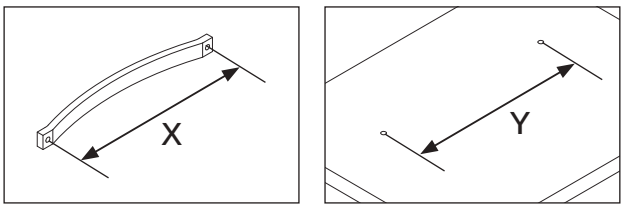

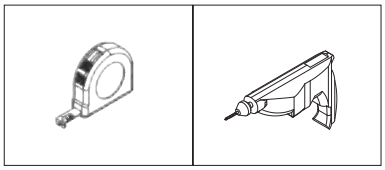

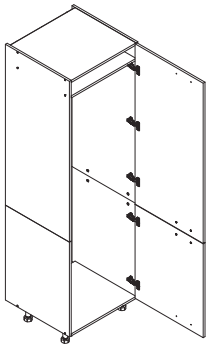

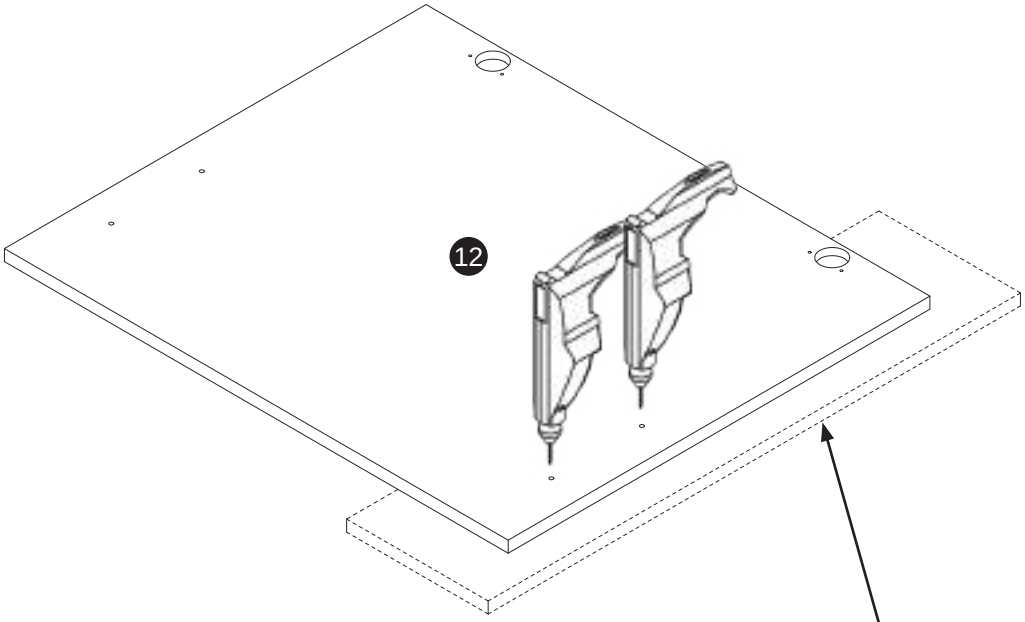

Użyj podkładki !!!
Use a washer !!!
Verwenden Sie eine Montageplatte !!!
Utilisez un tapis !!!

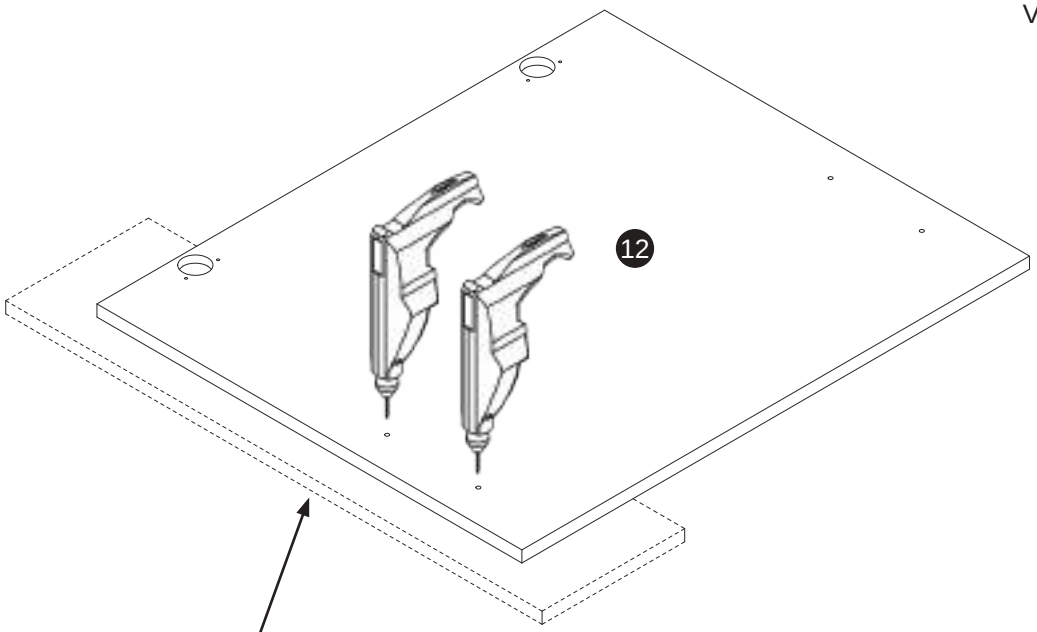

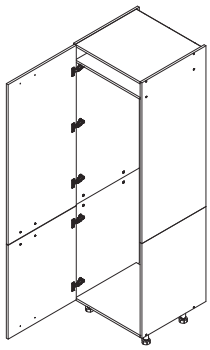

Użyj podkładki !!!
Use a washer !!!
Verwenden Sie eine Montageplatte !!!
Utilisez un tapis !!!

15

! X=Y

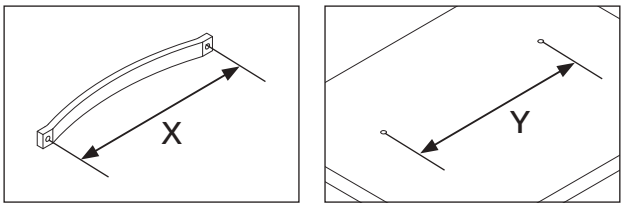

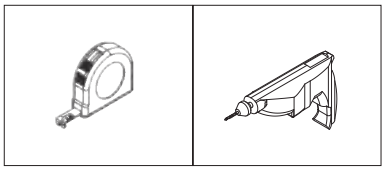

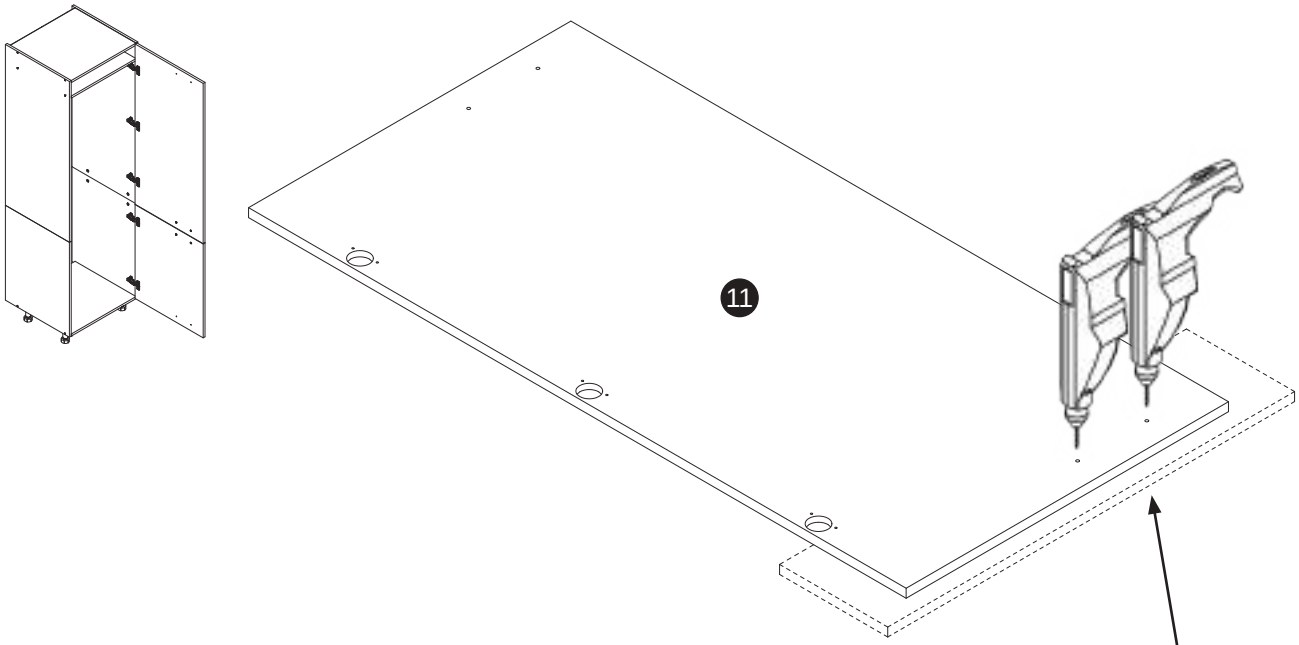

Użyj podkładki !!!
Use a washer !!!
Verwenden Sie eine Montageplatte !!!
Utilisez un tapis !!!

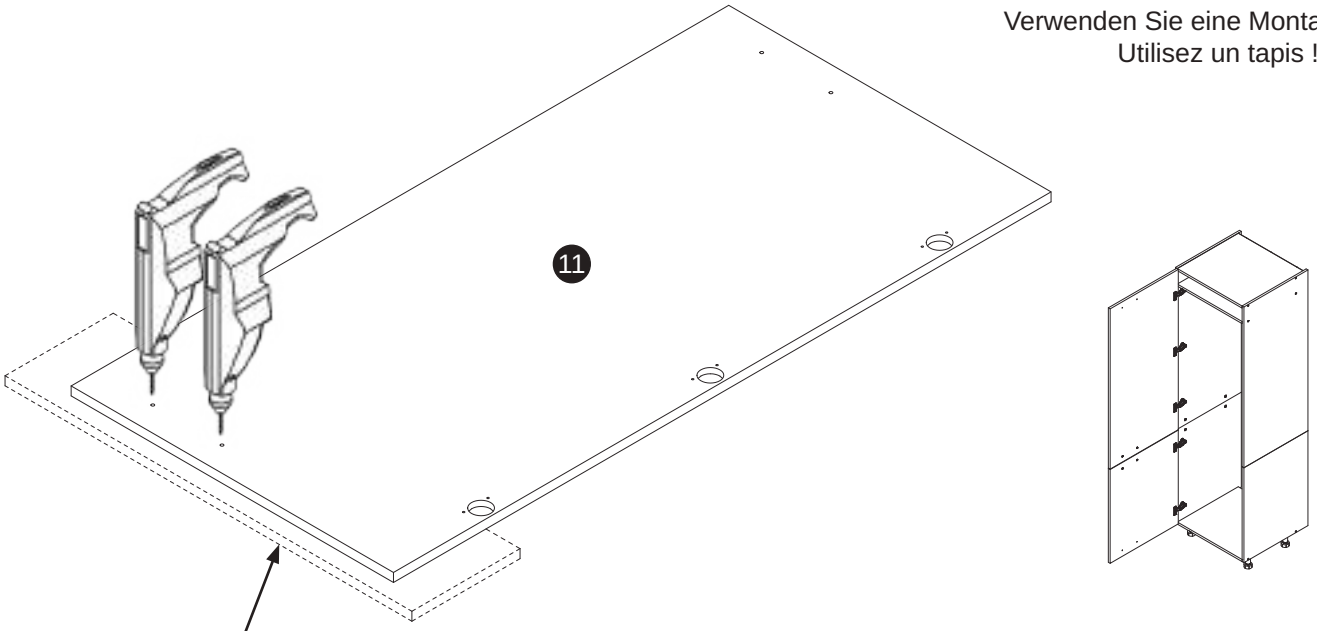

Użyj podkładki !!!
Use a washer !!!
Verwenden Sie eine Montageplatte !!!
Utilisez un tapis !!!

16

U1	P9	A1	
1x	2x	2x	

S1c
4x

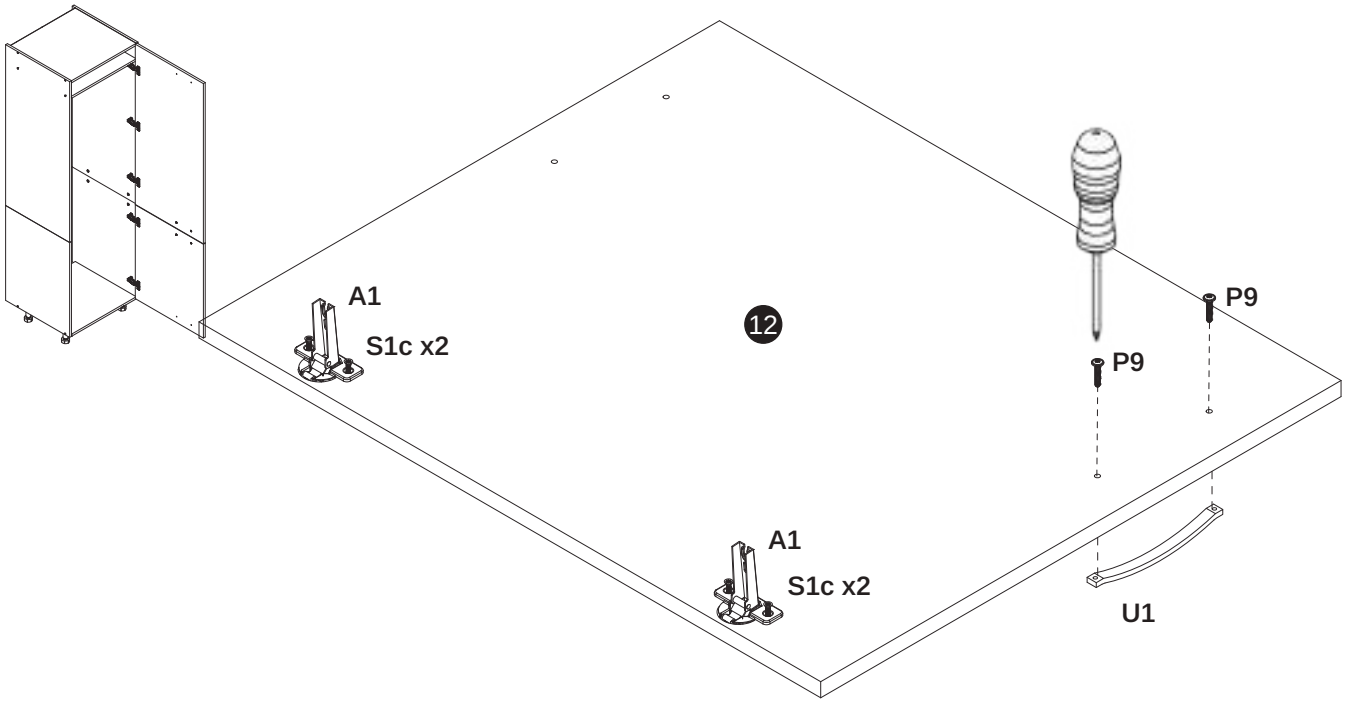

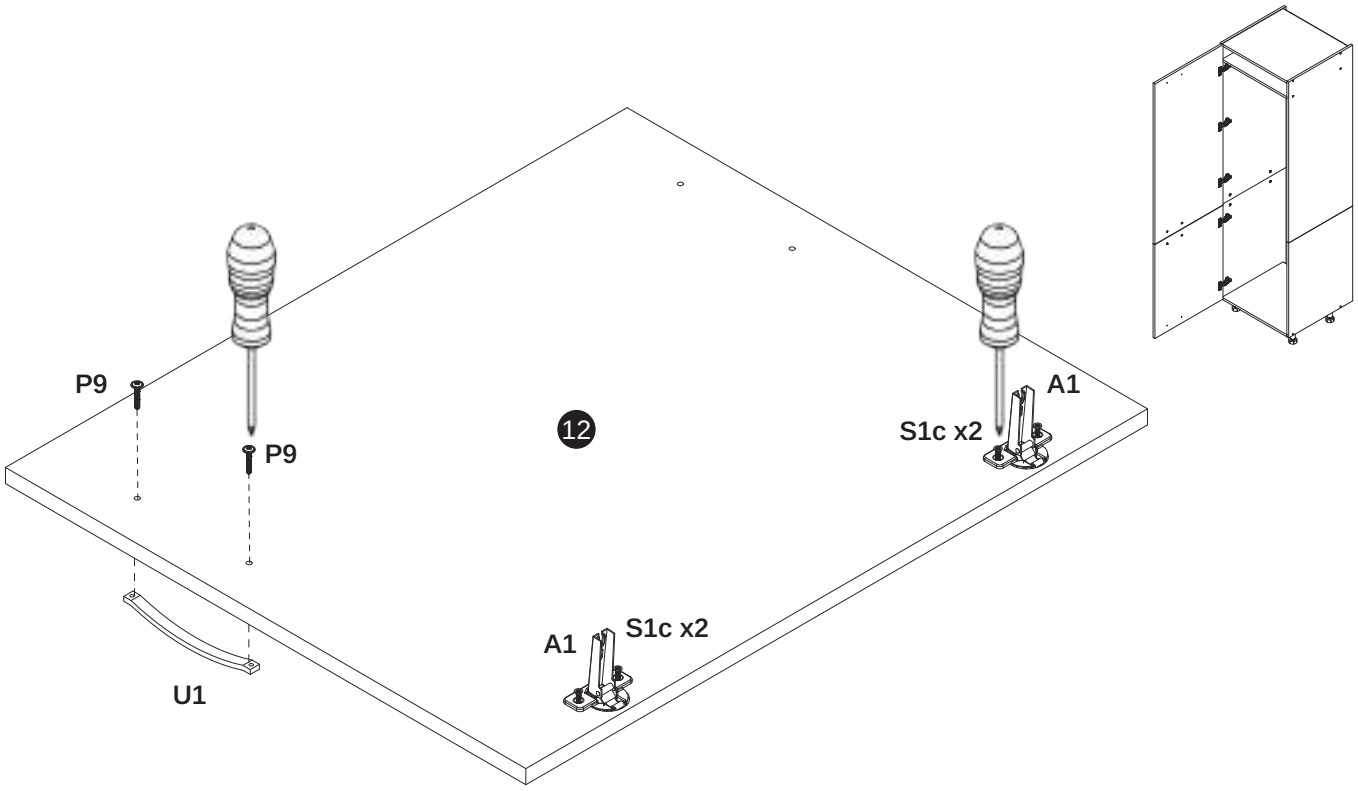

17

U1	P9	A1	
1x	2x	3x	

S1c
6x

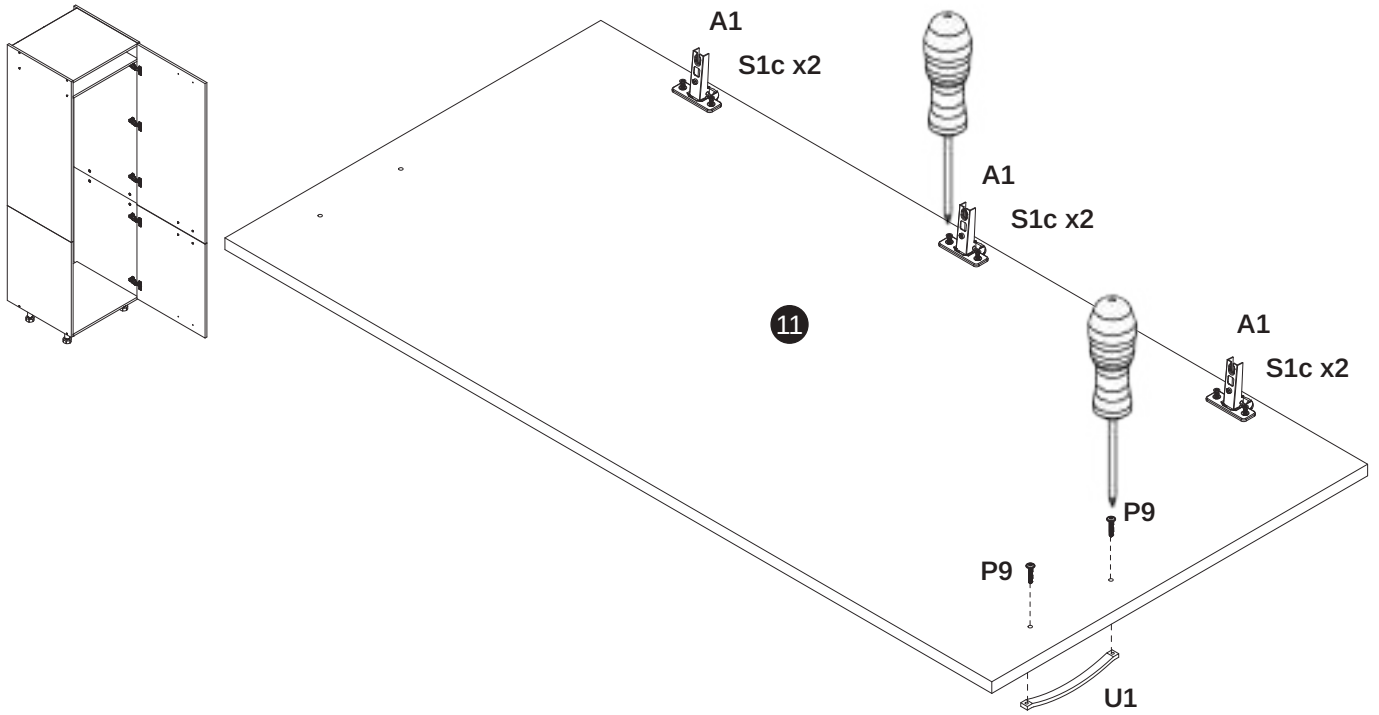

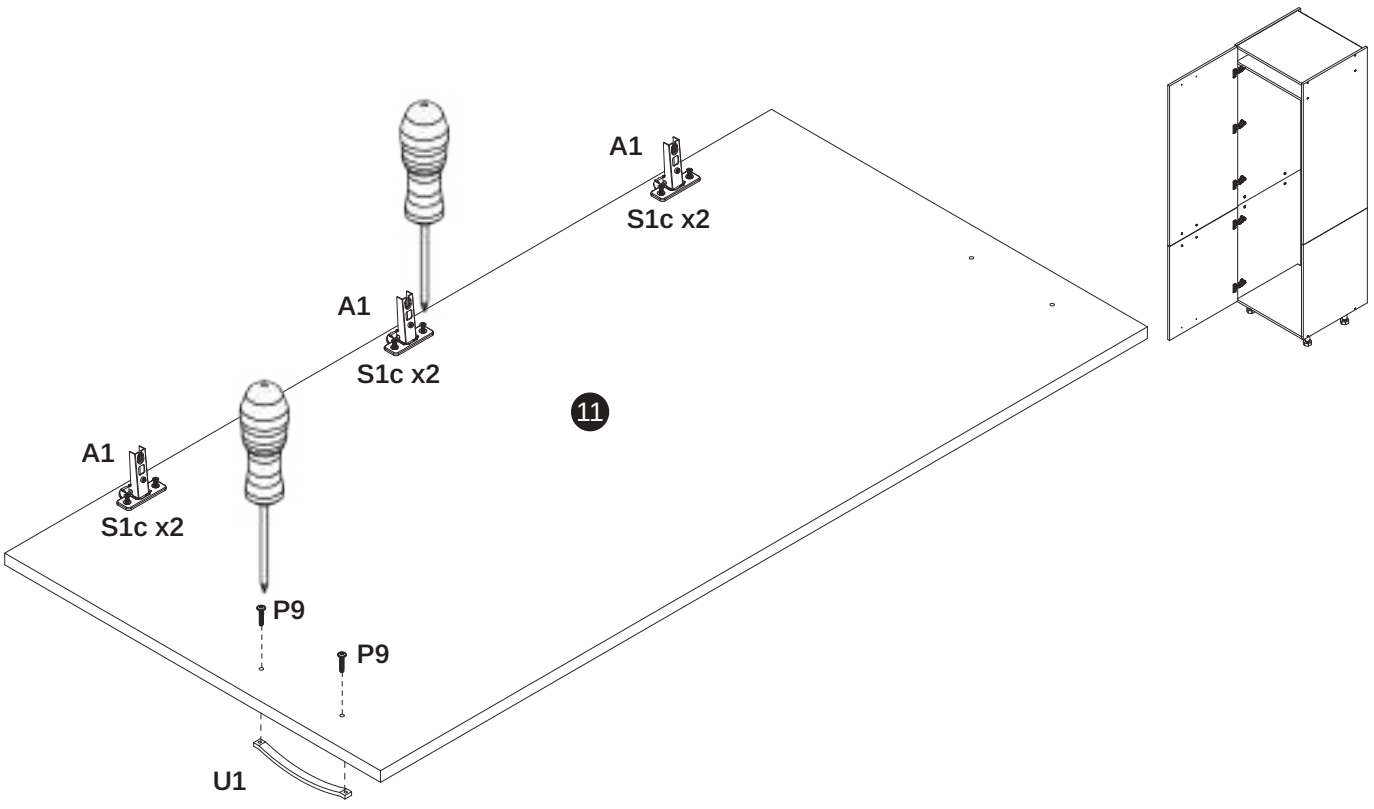

18

D11	F10	M2	
x4	x12	x8	

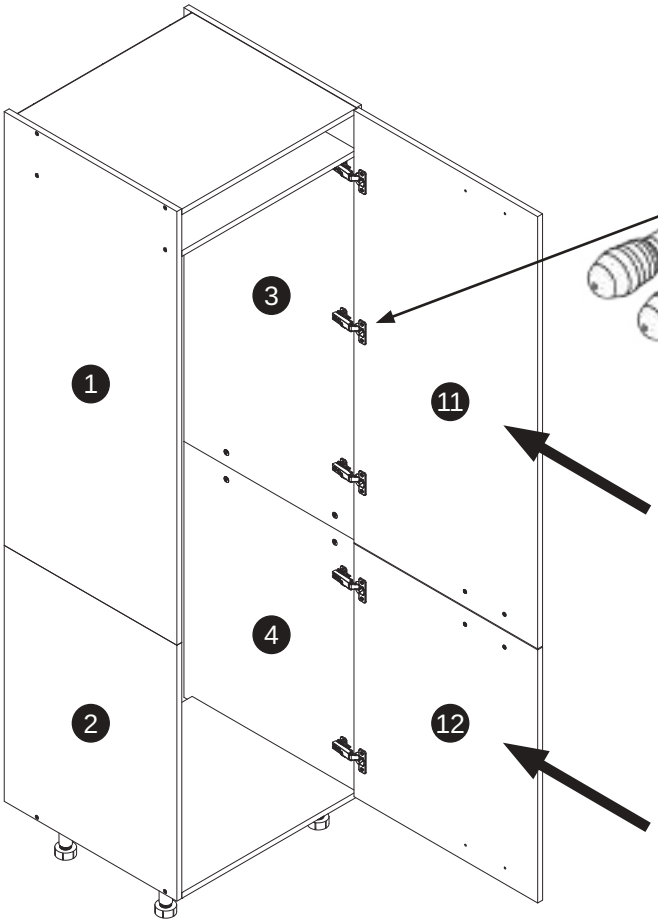

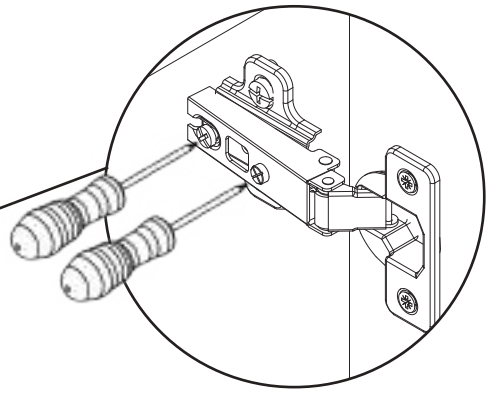

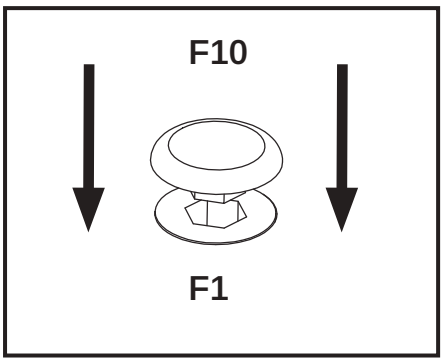

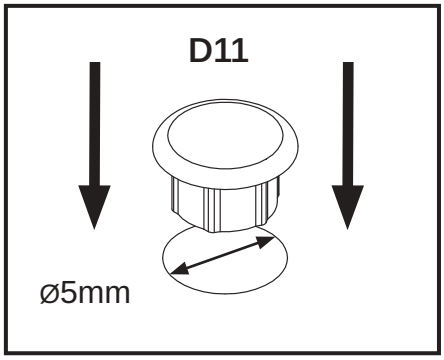

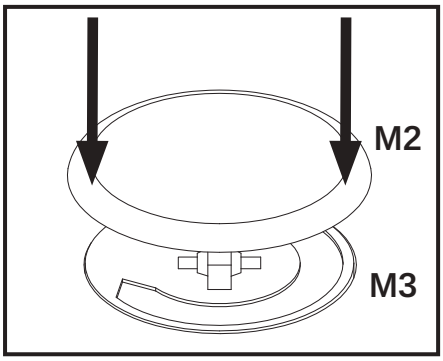

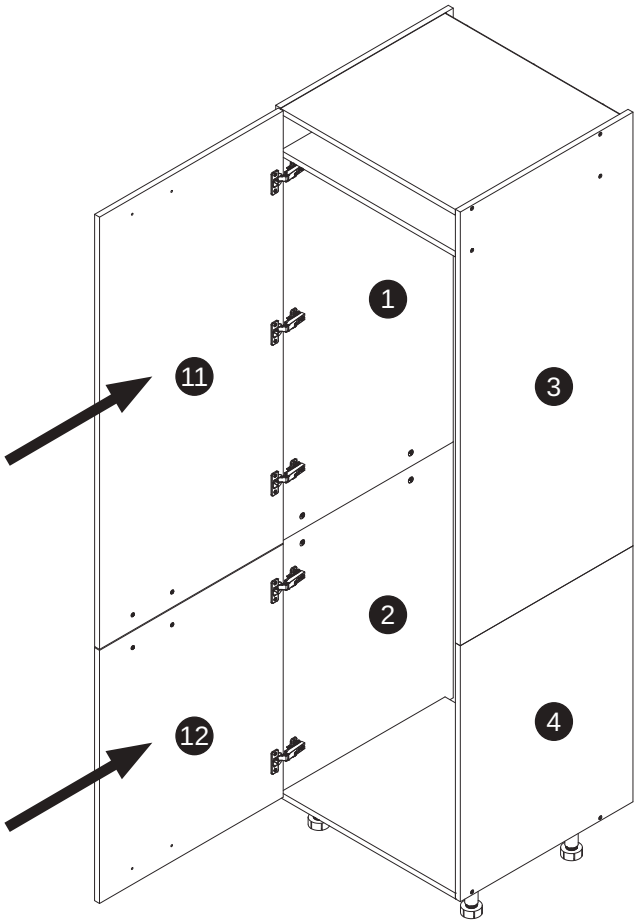

19

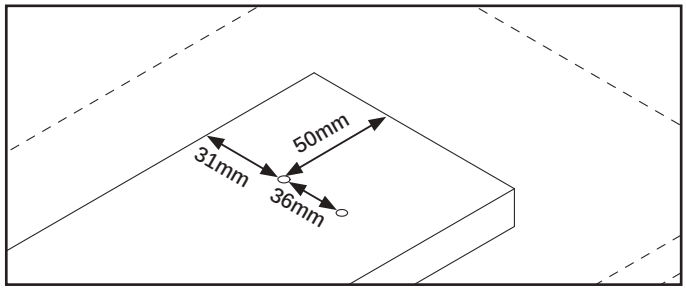

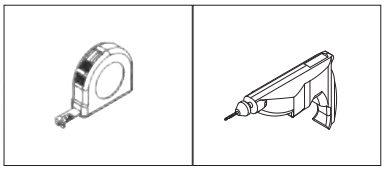

Użyj podkładki !!!
Use a washer !!!
Verwenden Sie eine Montageplatte !!!
Utilisez un tapis !!!

20

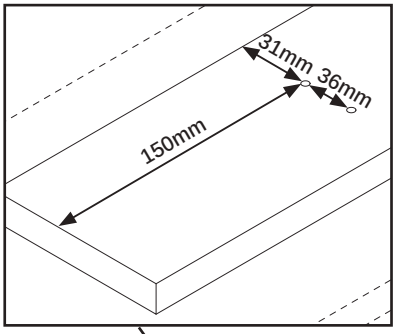

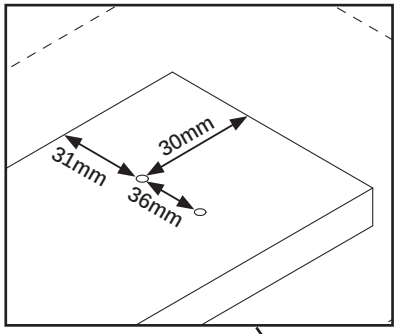

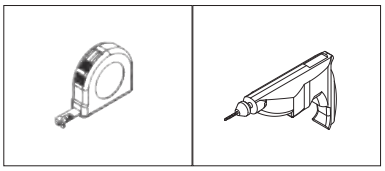

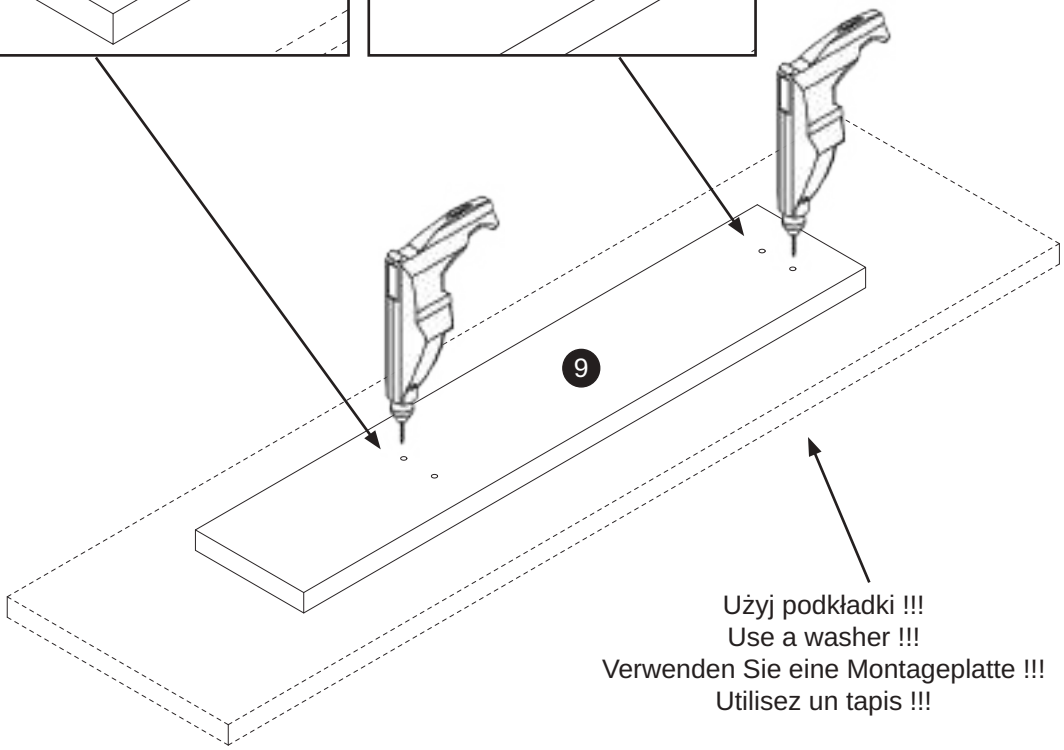

Użyj podkładki !!!
Use a washer !!!
Verwenden Sie eine Montageplatte !!!
Utilisez un tapis !!!

21

U6	S1c
2x	4x

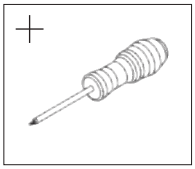

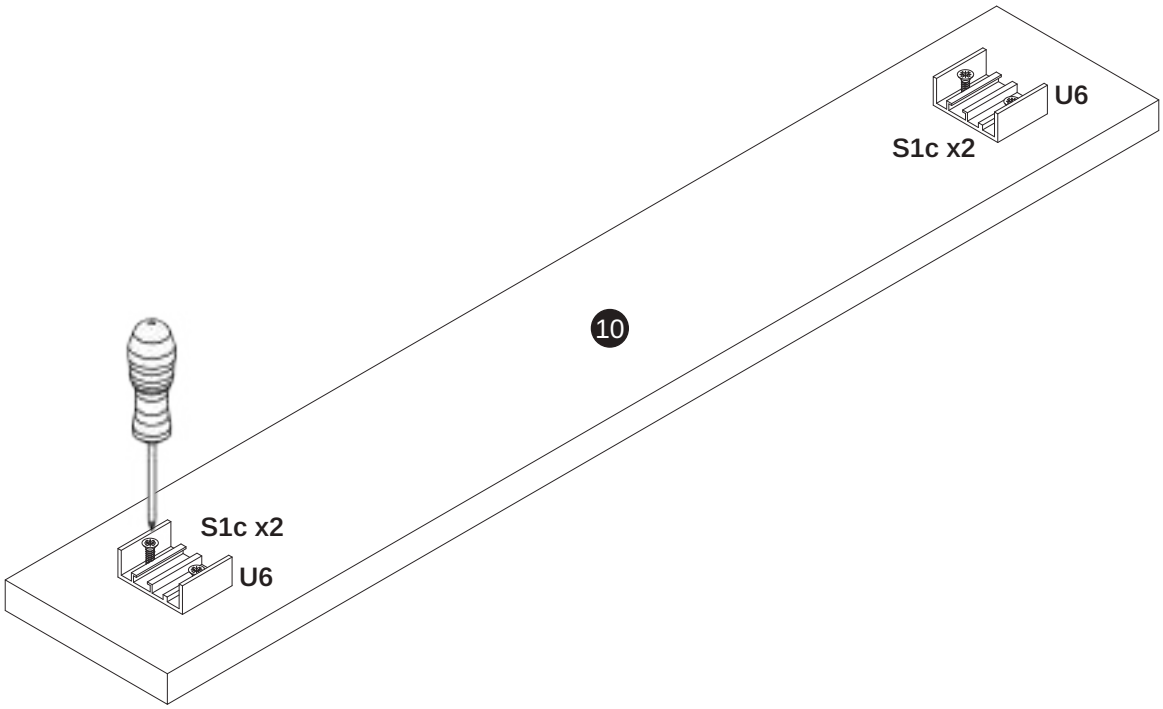

22

U6	S1c
2x	4x

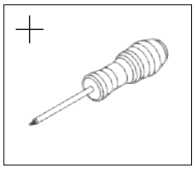

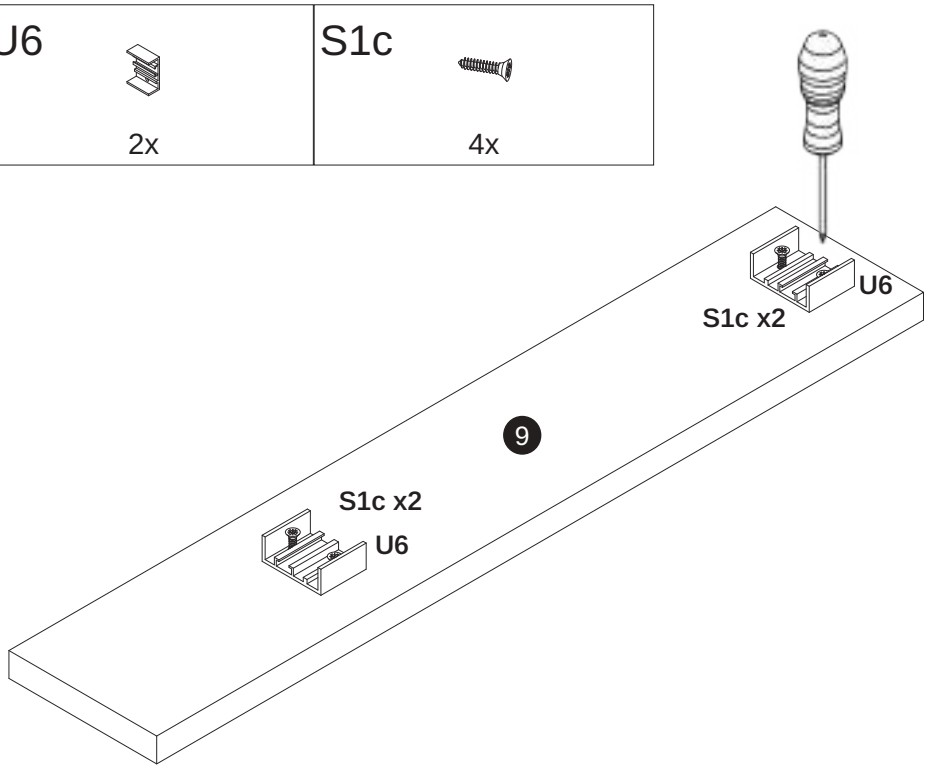

23

R1

2x

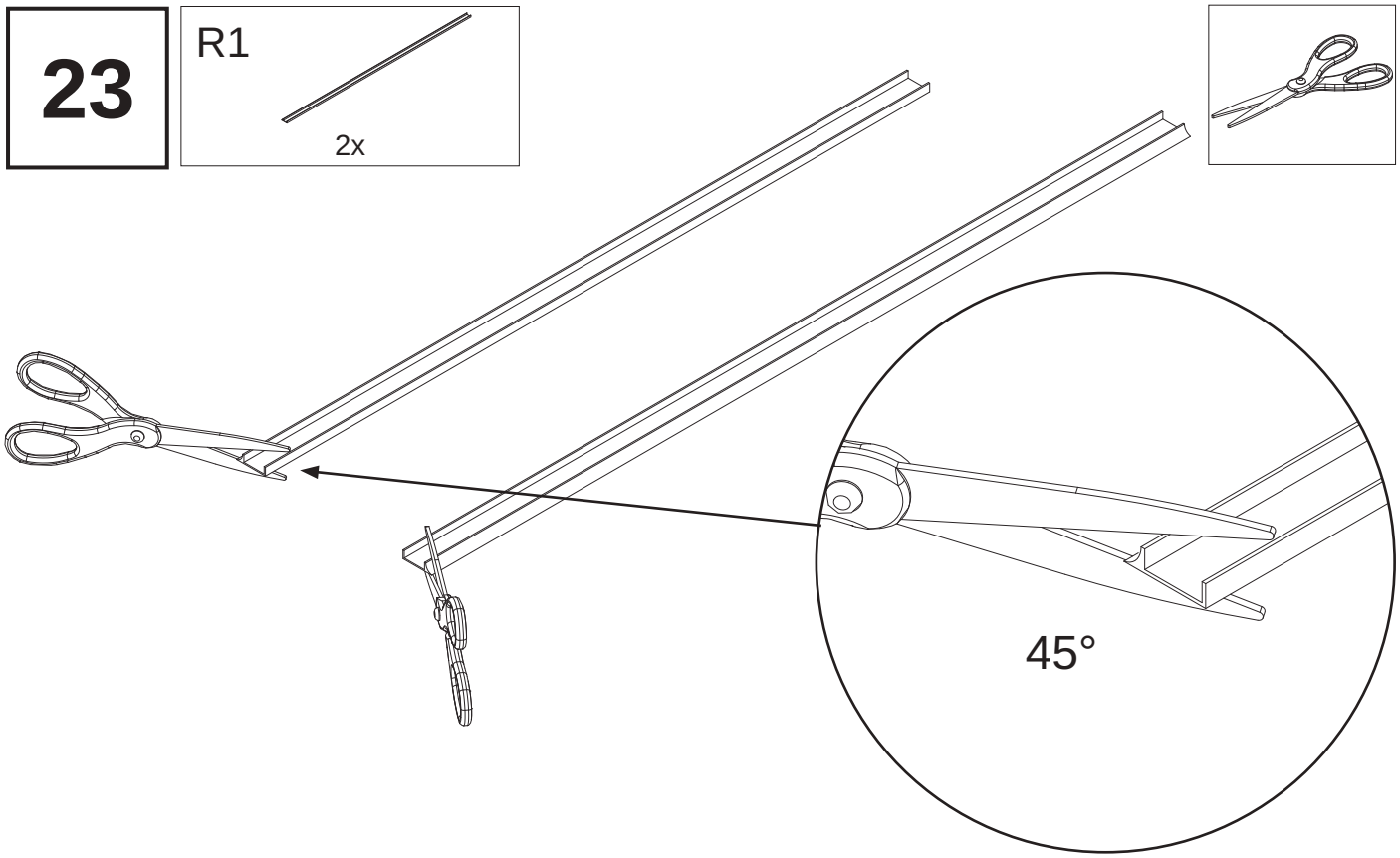

24

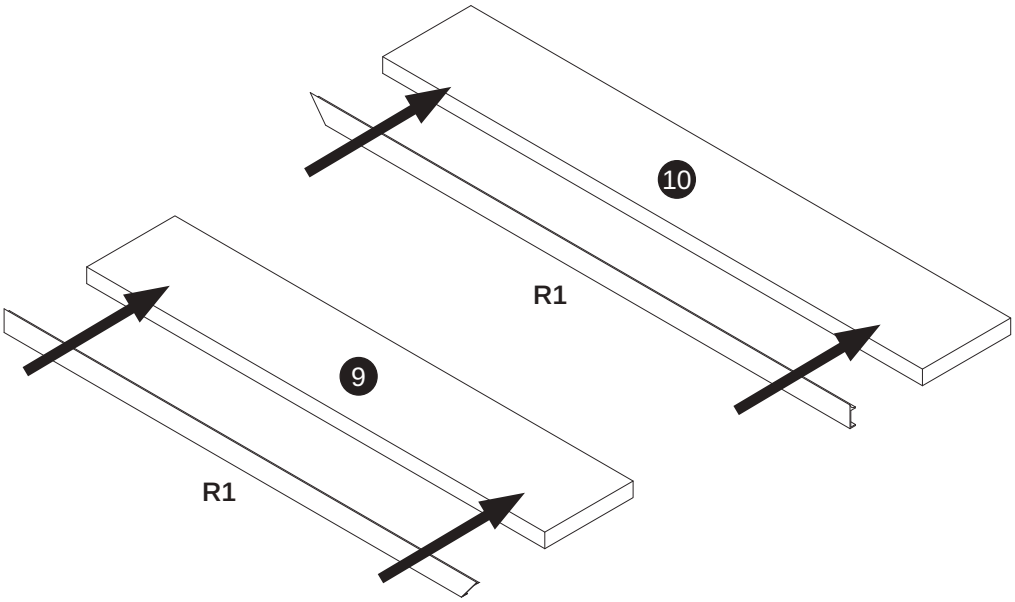

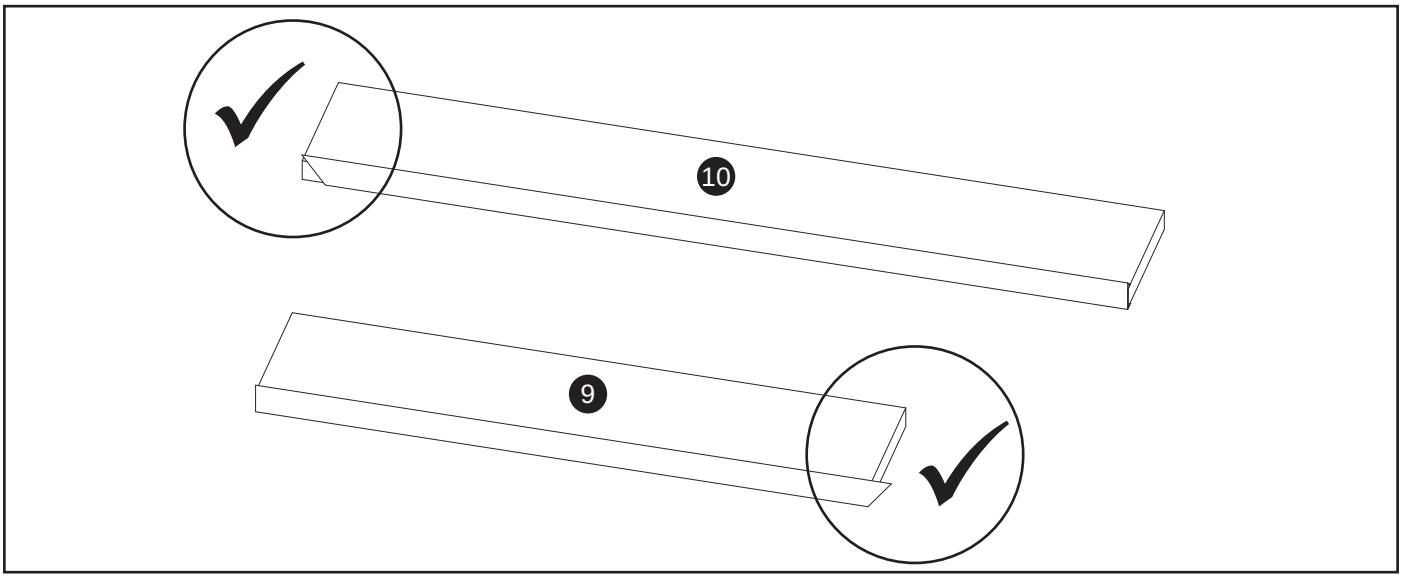

25

U7



4x

26

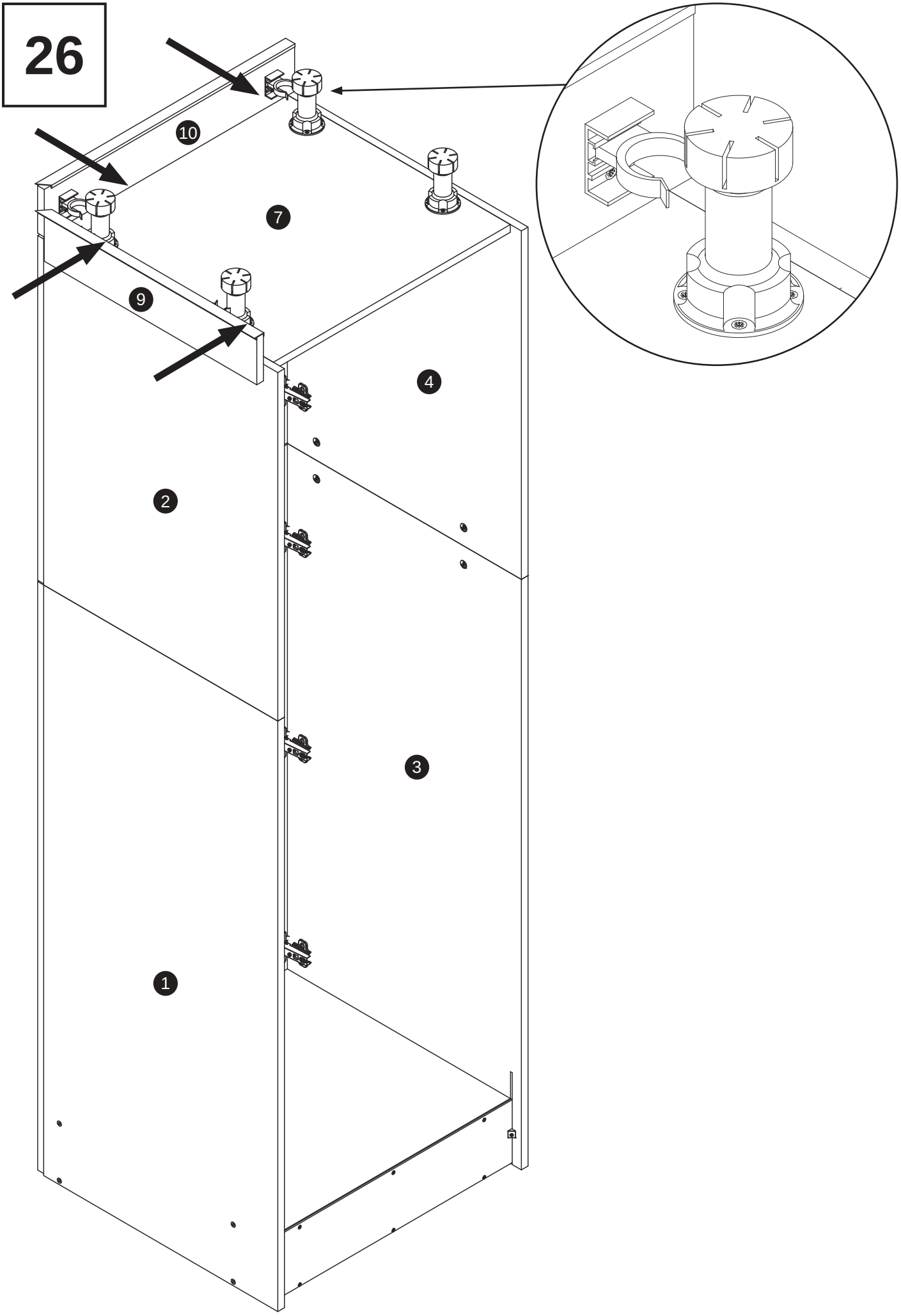

27

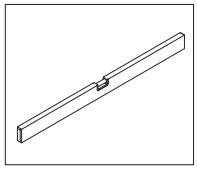

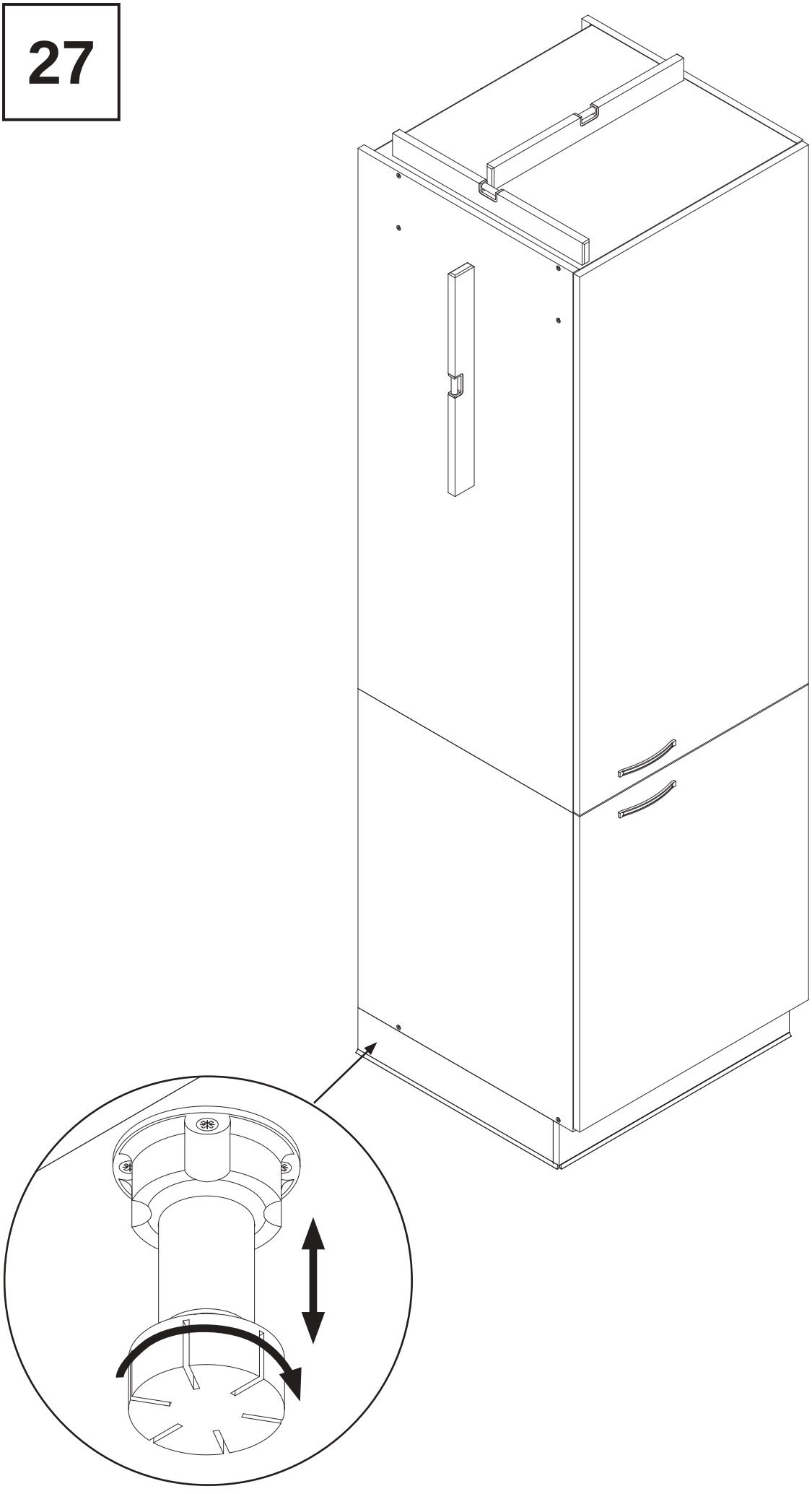

28*

B1	S1c
1x	4x

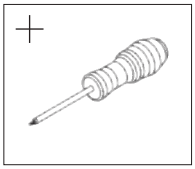

*

Opcjonalnie **!**
Optionally **!**
Optional **!**
En option **!**

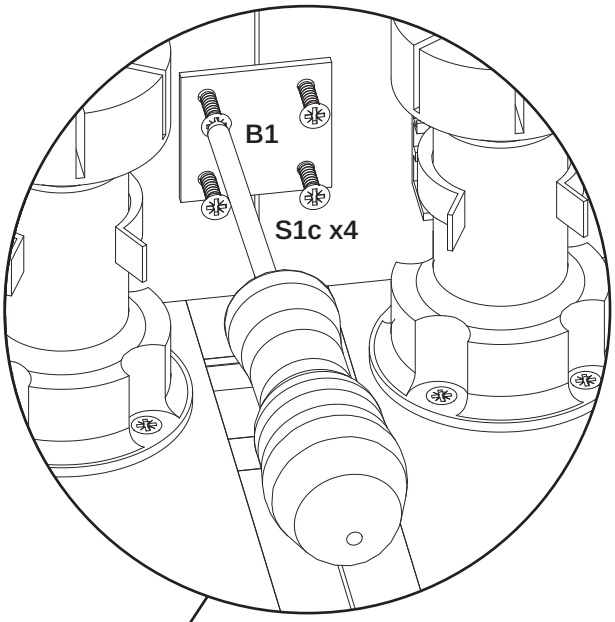

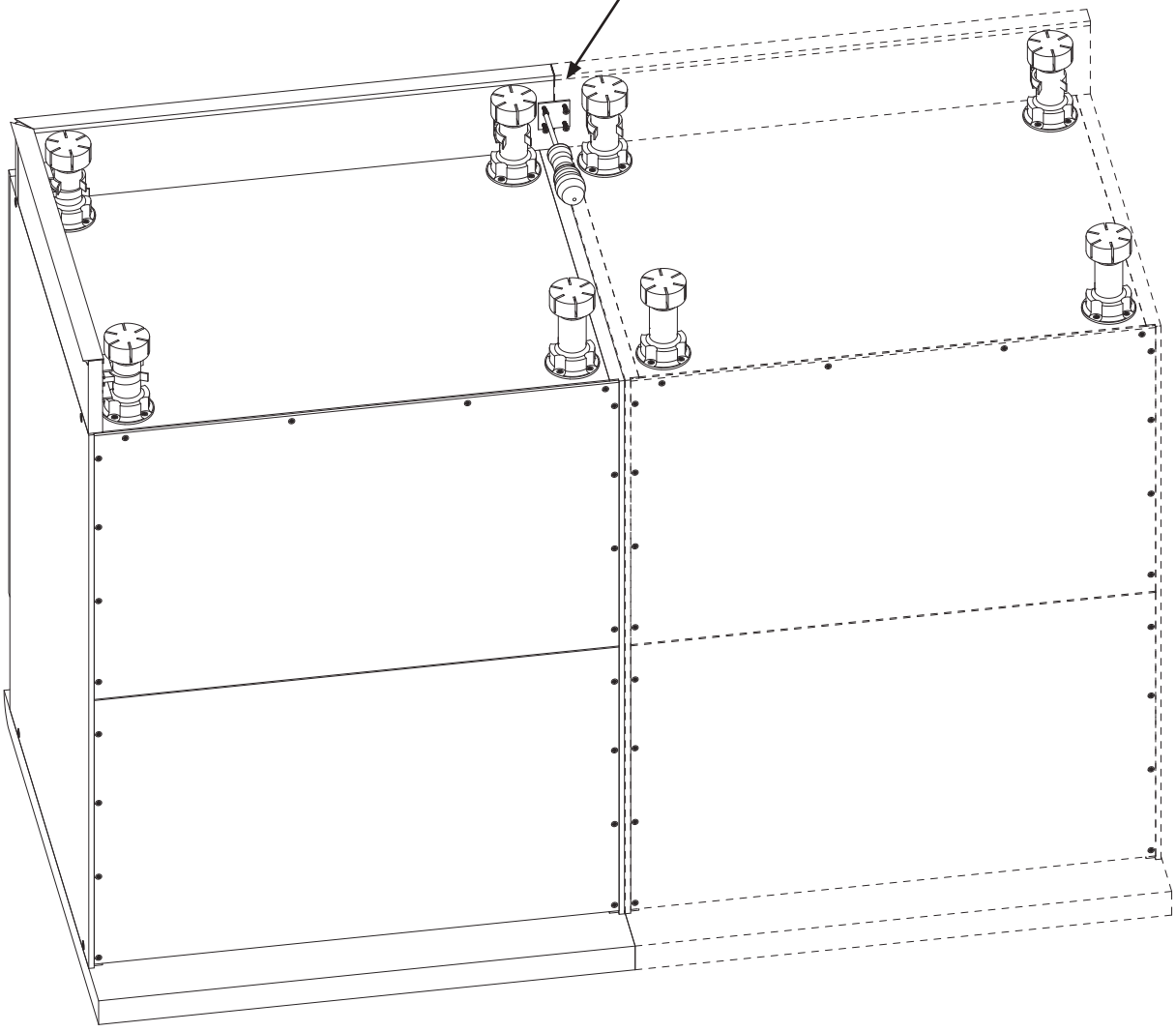

Zasady użytkowania i konserwacji mebli

PL

- Meble należy użytkować w pomieszczeniach suchych, ogrzewanych zabezpieczonych przed szkodliwymi wpływami atmosferycznymi.
- W trakcie użytkowania mebli należy okresowo sprawdzać stan połączeń technicznych takich jak: mimośrody, zawiasy, prowadniki.
- Podczas przenoszenia mebli należy chwytać wyłącznie za pionowe elementy konstrukcyjne takie jak boki, nogi. Bezwzględnie nie można chwytać za elementy poziome, takie jak blaty, półki, szuflady, gdyż grozi to poważnymi uszkodzeniami mebli.
- Powierzchnię mebli należy czyścić wyłącznie środkami przeznaczonymi do pielęgnacji mebli.

EN

- Furniture should be kept in dry places which are heated and protected by harmful influence of atmospheric conditions.
- While the furniure is in use there is a necessity to periodically check the state of the technical connections such as: eccentric rods, hinges, guides.
- While furniture is carried it is necessary to keep only the vertical components, such as sides and legs of the furniture.
- The surface of the furniture should be cleaned only with detergents for furniture care.

DE

- Die Möbel soll man in den trockenen, beheizenen und vor den schädlichen Witterungseinflüssen gesicherten Räumen benutzen.
- Im Laufe der Benutzung der Möbel soll man zeitlich den Zustand der technichen Verbindungen wie: Exzenter, Türbände und Leitstücke prüfen.
- Während des Möbeltransports muss man ausschließlich nach vertiklen Konstruktionselementen wie: Ecken und Beine greifen. Auf keinen Fall darf man nach horizontalen Elementen, wie Blätter, Bretter und Schubladen greifen, was zur ernsthaften Möbelbeschädigung bringen kann.
- Die Fläche der Möbel soll man nur mit dazu geeigneten Pflegemöbelmitteln putzen.

FR

- Les meubles doivent être utilisés dans des pièces sèches, chauffées et protégées contre les effets nocifs de la pollution. Les meubles doivent être utilisés dans des locaux secs, chauffés et protégés des influences atmosphériques nocives.
- Lors de l’utilisation du mobilier, l’état des connexions techniques telles que: excentriques, charnières, guides.
- Lorsque vous déplacez le meuble, ne manipulez que les éléments structurels verticaux, tels que les côtés, jambes. Vous ne devez absolument pas saisir les éléments horizontaux tels que les plateaux, les étagères, les tiroirs, car cela peut provoquer des dommages importants au mobilier.
- La surface du meuble doit être nettoyée uniquement avec des produits destinés à l’entretien des meubles.

Instrukcja montażu (13.09.22)

BELINI GROUP POLSKA
Tabor Wielki 4 b
63-640 Bralin

Szafka SSP60 (60x57,6x204)

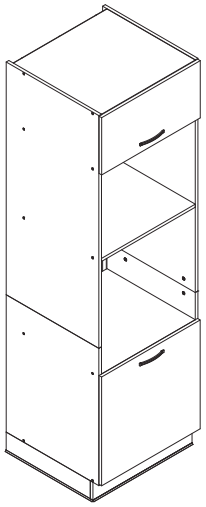



Ilość potrzebnych osób

Number of people needed

Benötigte Personenzahl

Nombre de personnes nécessaires

Niezbędne narzędzia do montażu

Tools necessary for assembly

Notwendiges Werkzeug für die Montage

Outils nécessaires pour le montage

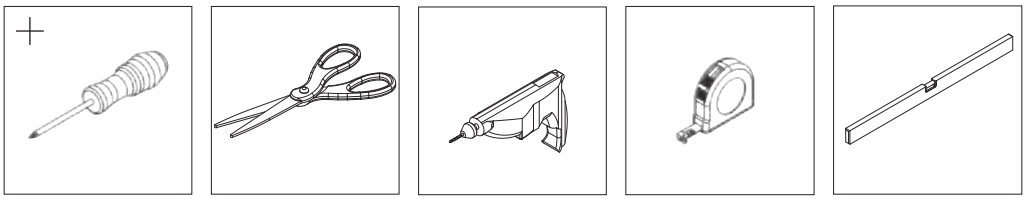

PL

- Przed przystąpieniem do montażu przeczytaj i zapoznaj się z całą instrukcją.
- Przestrzegaj bezwzględnie kolejnych kroków montażowych 1,2,3...
- Nie wyrzucaj opakowania dopóki nie ukończysz skutecznie w całości montażu.
- Montaż wykonuj na płaskiej, miękkiej oraz czystej powierzchni takiej jak tektura.
- Bezwzględnie nie montuj elementów jeśli zauważysz ich wady lub uszkodzenia.
- Elementy montażowe takie jak okucia trzymaj w miejscu niedostępnym dla niemowląt i dzieci.
- Wadliwe lub uszkodzone elementy reklamuj podając ich numer z instrukcji montażu.
- Jeśli uszkodzony element będzie zamontowany reklamacja nie będzie uznana.

EN

- Read and get familiar with the whole instruction before the process of installation.
- Imperatively observe the consecutive assembly steps 1,2,3…
- Do not throw away the packaging until the installation is successfully done.
- The installation should be done on the flat, soft and clear surface, such as cardboard.
- Under no circmstances should you install the elements in case of any faults or damage.
- The installation elements as fittings should be kept in a place inavailable for babies or children.
- Faulty or damaged components should be complaint by giving the number of the assembly instruction.
- If the damaged component is installed, the complaint will not be accepted.

DE

- Vor Beginn der Montage muss man die Instruktion genau durchlesen.
- Die aufeinanderfolgenden Montageschritte 1,2,3... unbedingt beachten.
- Man muss die Packung behalten bis man die ganze Montage erfolgreich nicht beendet.
- Die Montage muss man auf einer glatten, weichen und sauberen Fläche ausüben
- Fehlerhafte oder beschädigte Elemente darf man auf keinen Fall montieren. Auf keinen Fall darf man fehlerhafte oder beschädigte Elemente montieren.
- Die Montageelemente wie Beschläge muss man unzugänglich von Babys und Kindern halten.
- Fehlerhafte oder beschädigte Elemente muss man nur mit Nummer der Instruktion reklamieren.
- Falls das beschädigte Element montiert wird, wird die Reklamation nicht berücksichtigt.

FR

- Avant de commencer le montage, lire et prendre connaissance de l’intégralité du manuel.
- Respectez scrupuleusement les étapes d’installation suivantes 1,2,3...
- Ne pas jeter l’emballage avant d’avoir terminé l’assemblage.
- Le montage doit être effectué sur une surface plane, souple et propre, comme du carton.
- Ne pas assembler si vous remarquez des défauts ou des dommages.
- Garder les éléments de montage tels que les raccords hors de portée des bébés et des enfants.
- Réclamer les pièces défectueuses ou endommagées en citant le numéro figurant dans les instructions de montage.
- Si l’article endommagé est installé, la plainte ne sera pas acceptée.

Okucia / Fittings / Beschläge / Embouts

SZAFKA SSP60

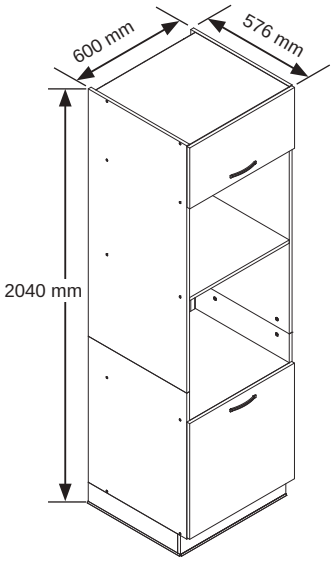

L3  x4	V3 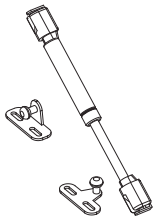 x1	N3 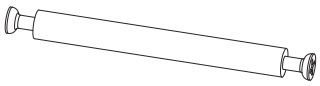 x4	
S1a  3,5x13mm x4	D15  x10	M3  x8	
E1 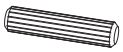 x60	U1  x2	F1  7x50mm x20	P9  4x27mm x4
A1 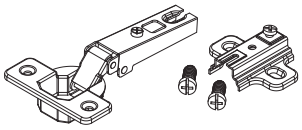 x4	K2 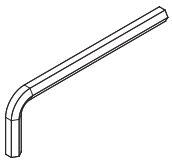 x1	S1c  3,5x16mm x32	U5 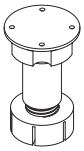 x4
S0b  3x16mm x18	D11  x2	R1 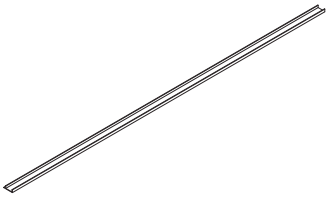 x2	F10  x20
B1 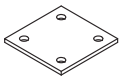 x1	U6  x4	U7  x4	M2 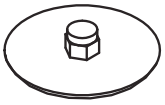 x8

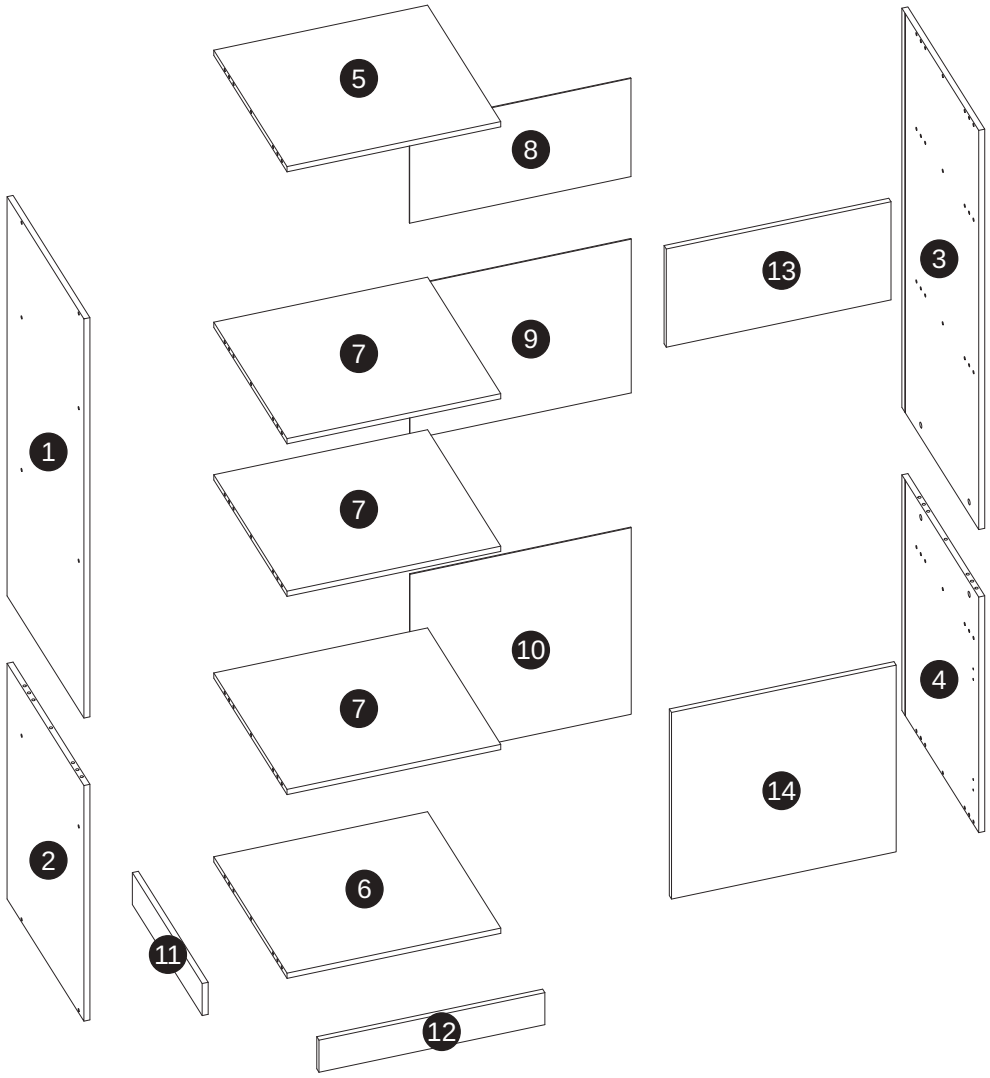

SSP60					
1	**1x** (1220x560mm)	6	**1x** (567x534mm)	11	**1x** (505x98mm)
2	**1x** (720x560mm)	7	**3x** (567x534mm)	12	**1x** (599x98mm)
3	**1x** (1220x560mm)	8	**1x** (587x300mm)	13	**1x** (596x300mm)
4	**2x** (720x560mm)	9	**1x** (587x470mm)	14	**1x** (596x570mm)
5	**1x** (567x534mm)	10	**1x** (587x570mm)		

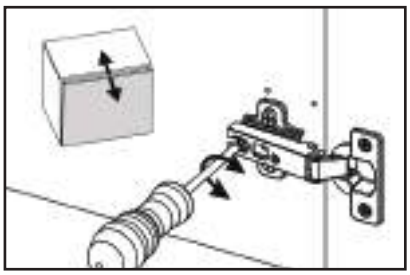

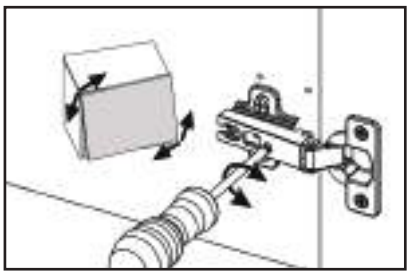

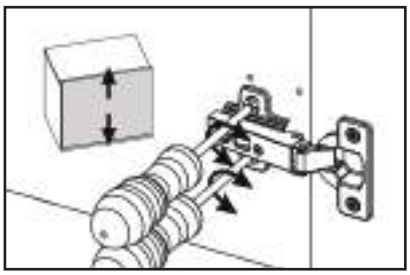

1

E1

5x

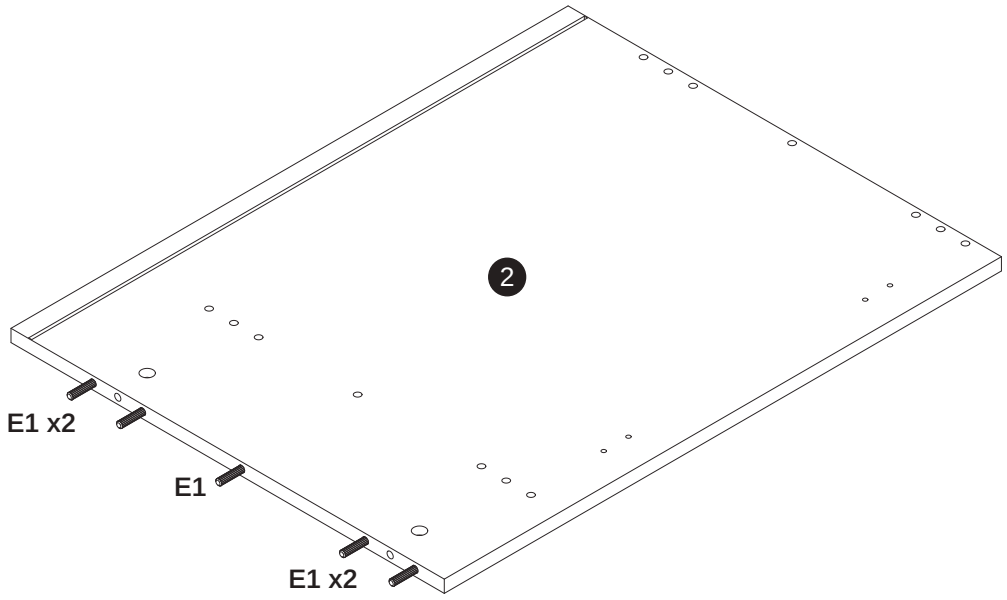

2

E1

5x

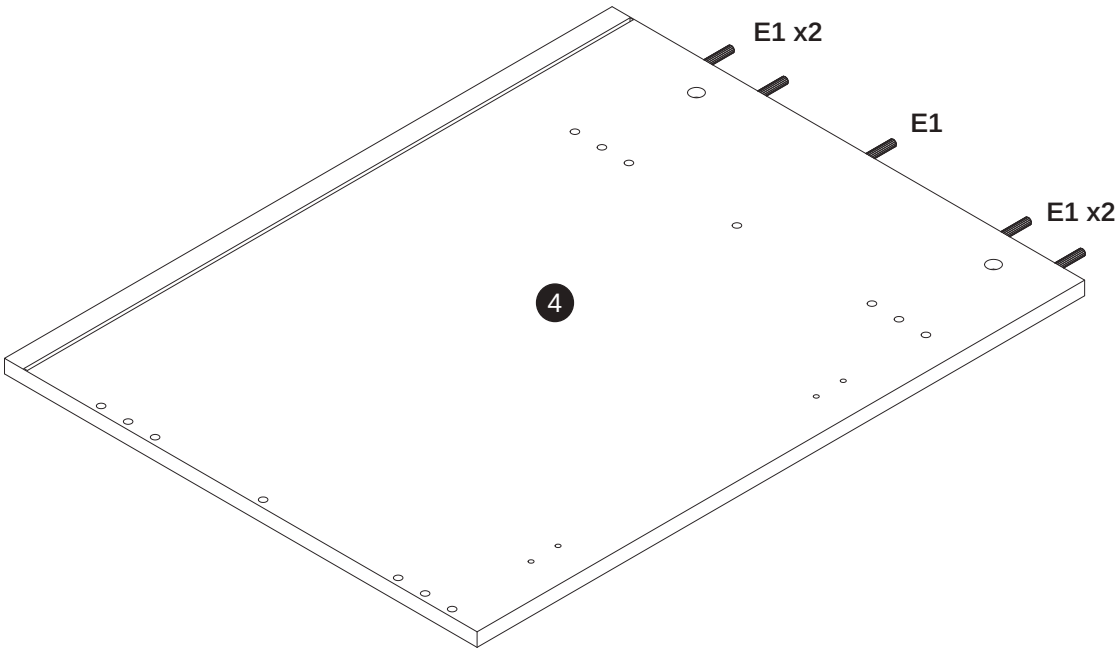

3

E1



10x

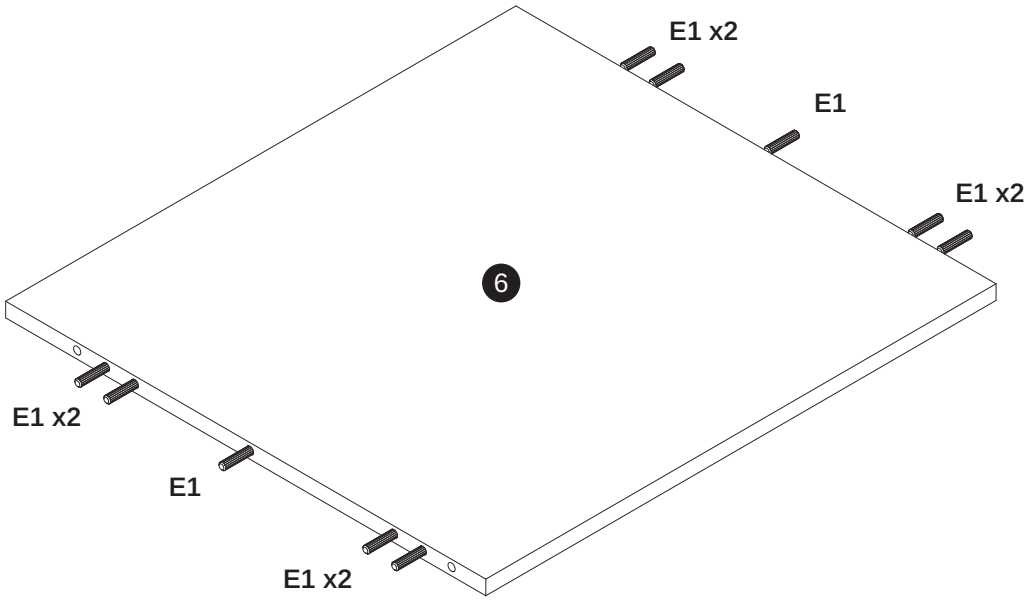

4

E1



10x

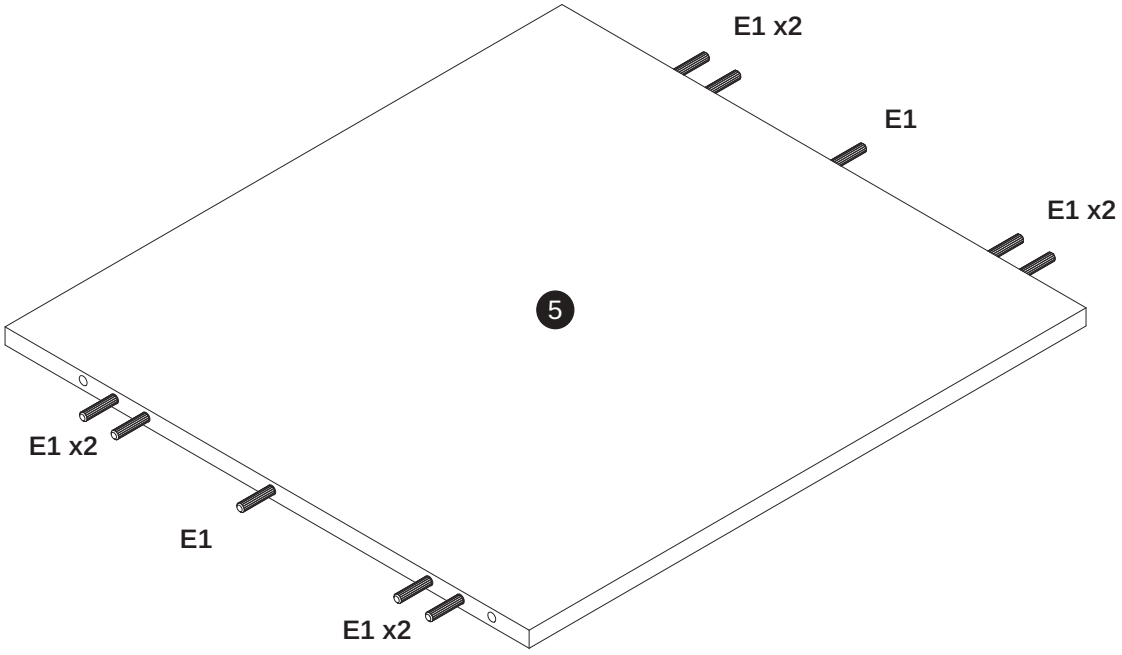

5

E1



30x

x3

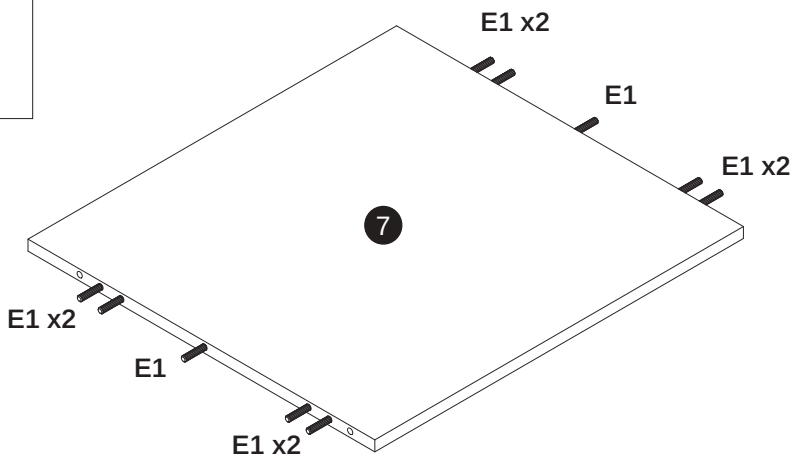

6

M3



4x

N3



2x

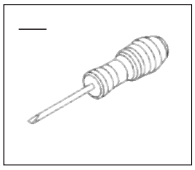

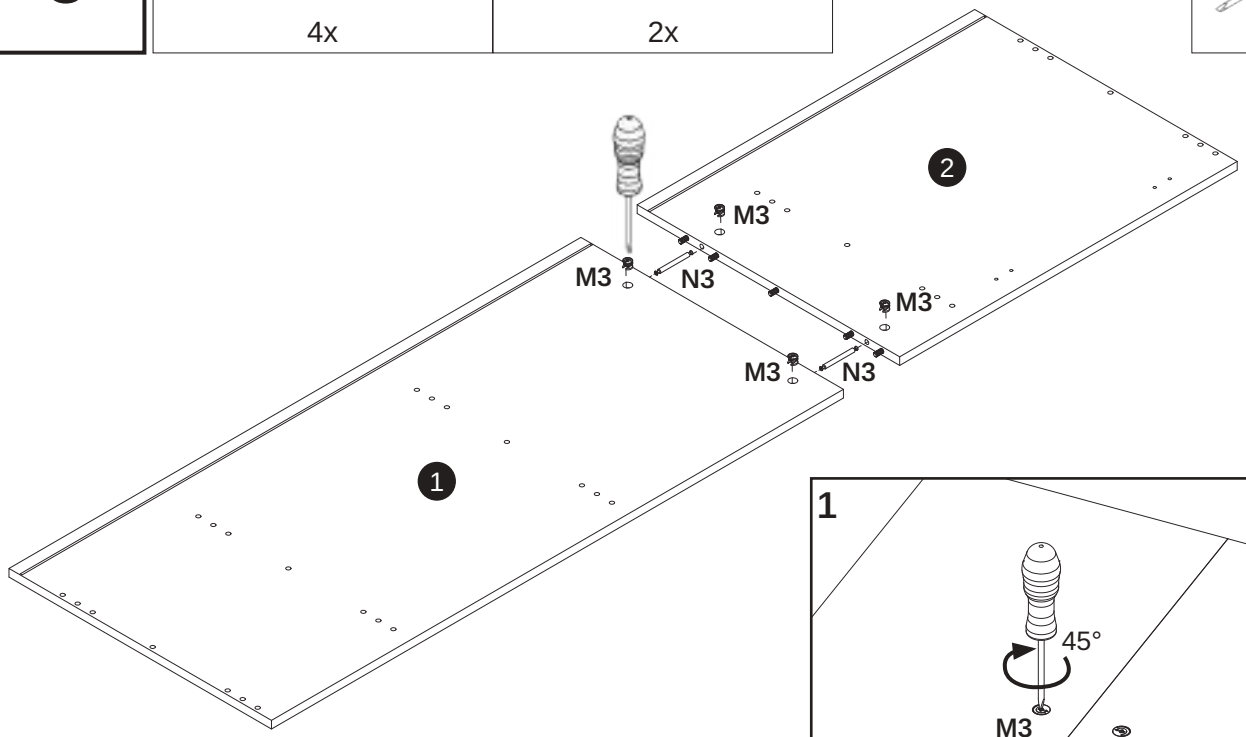

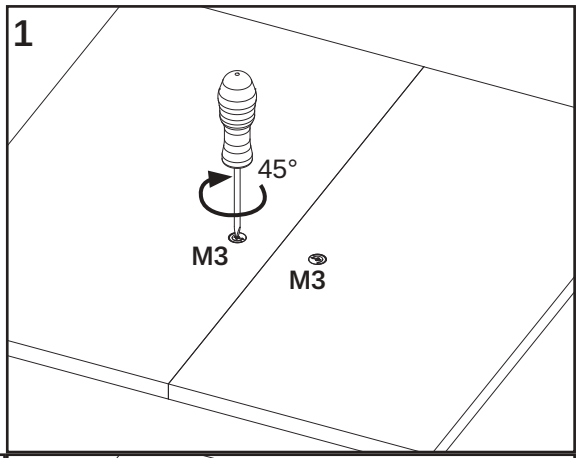

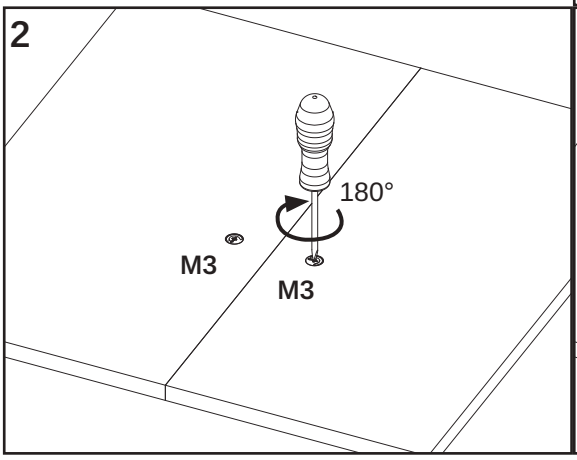

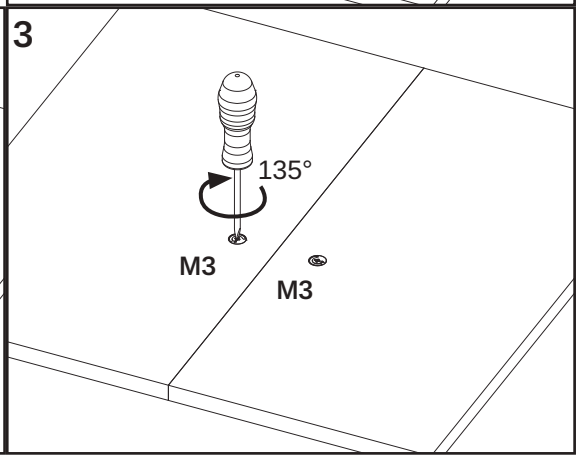

7

M3	N3
4x	2x

—

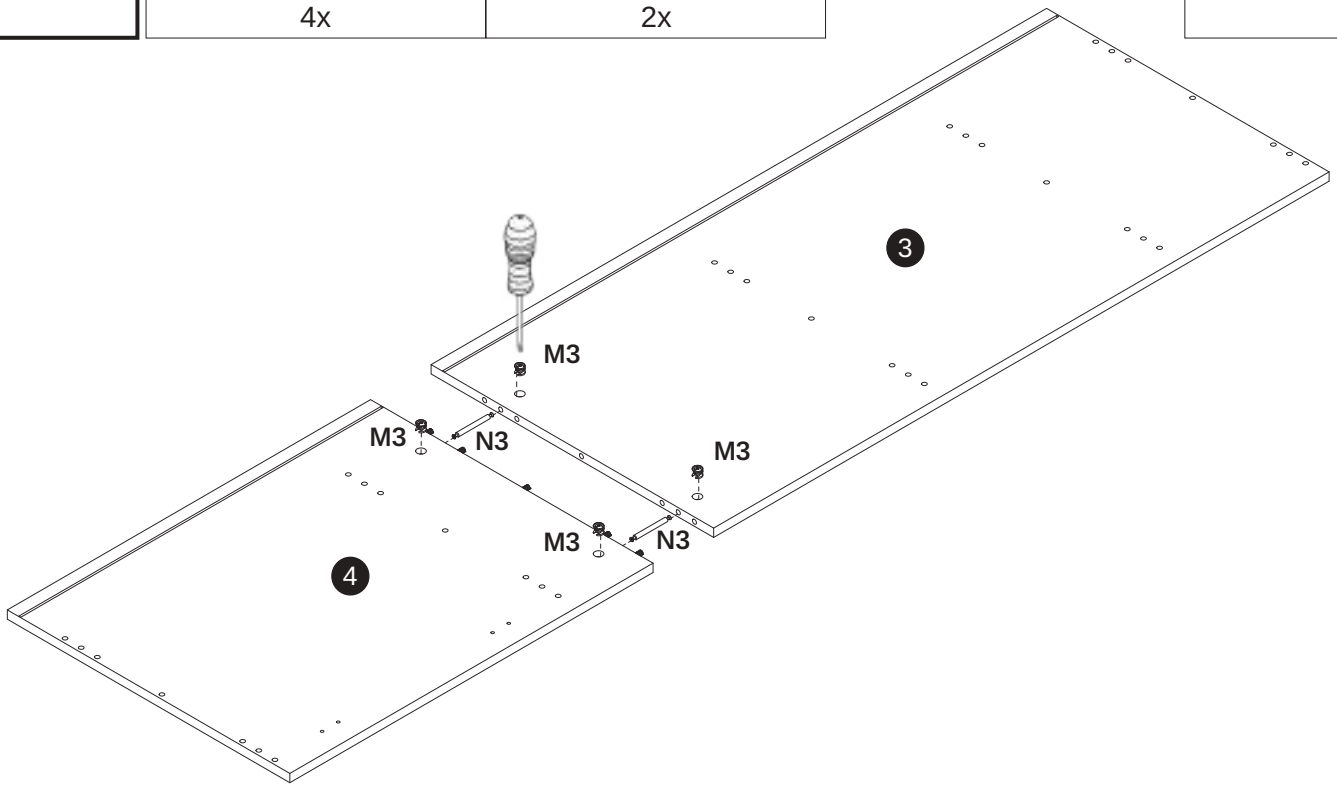

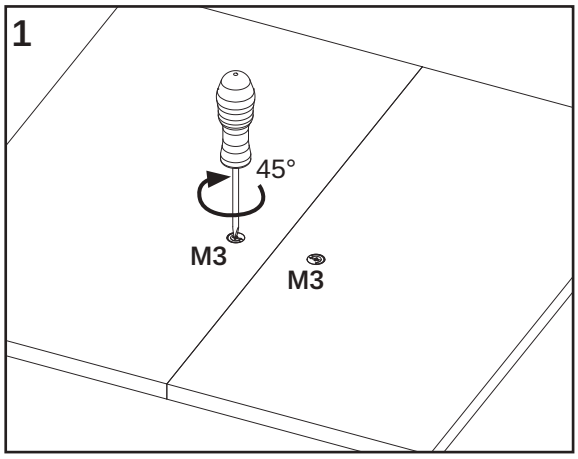

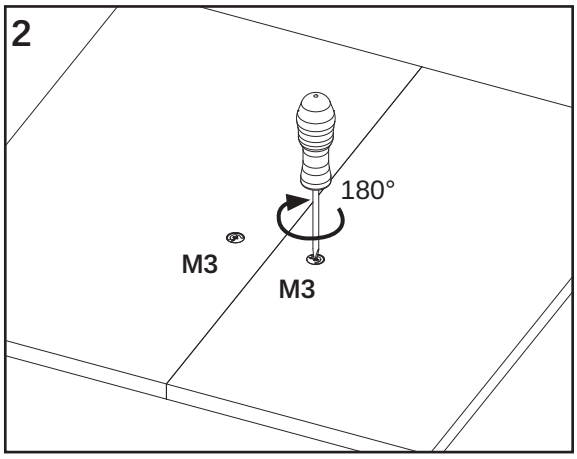

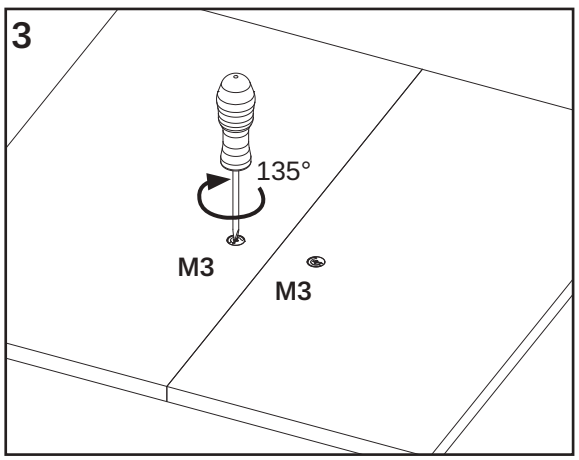

8

F1	K2
10x	1x

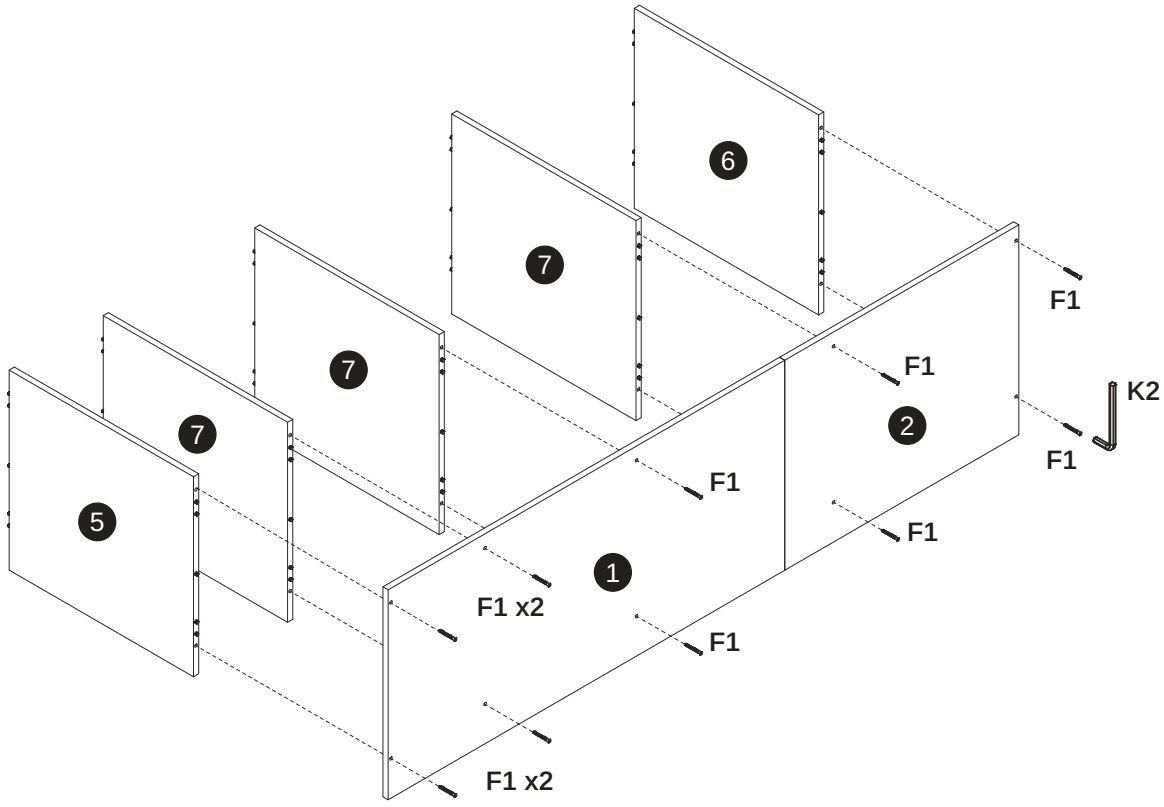

9

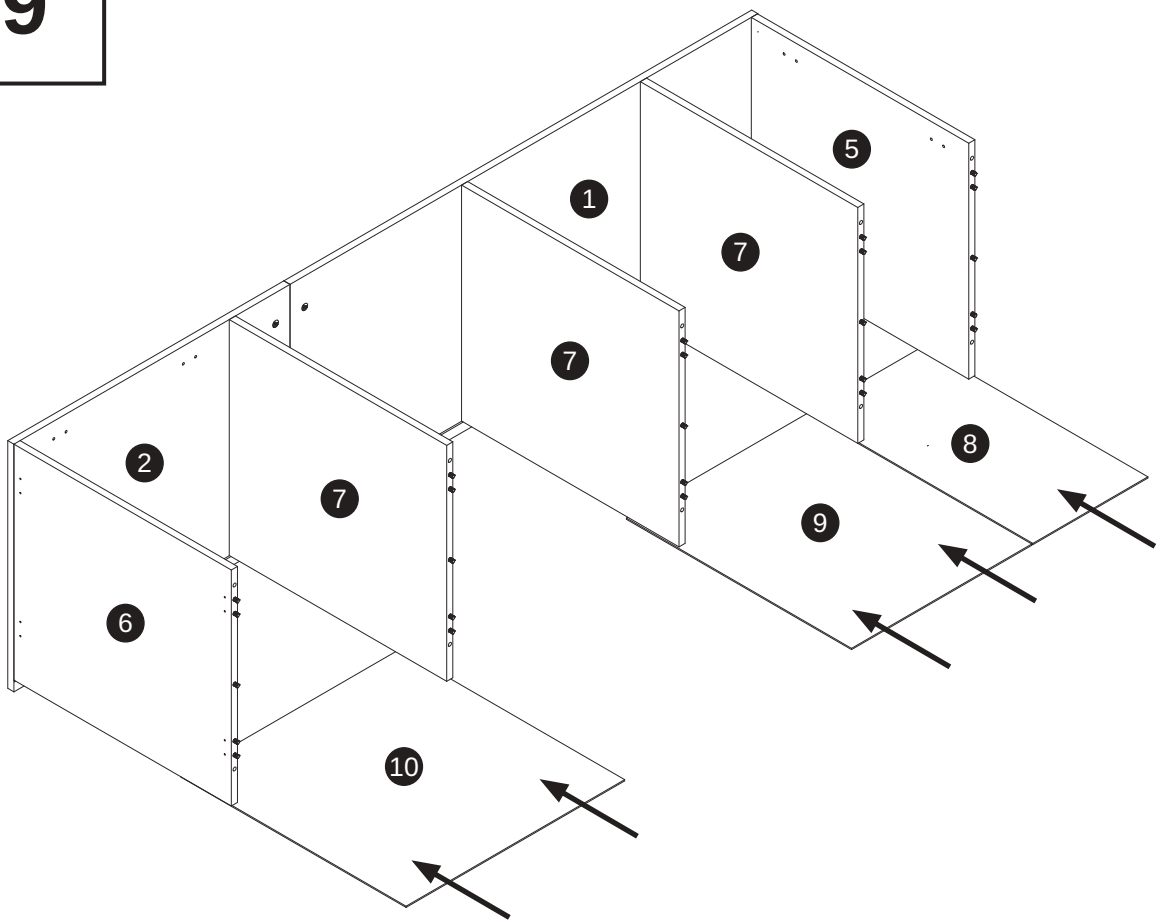

10

F1	K2
10x	1x

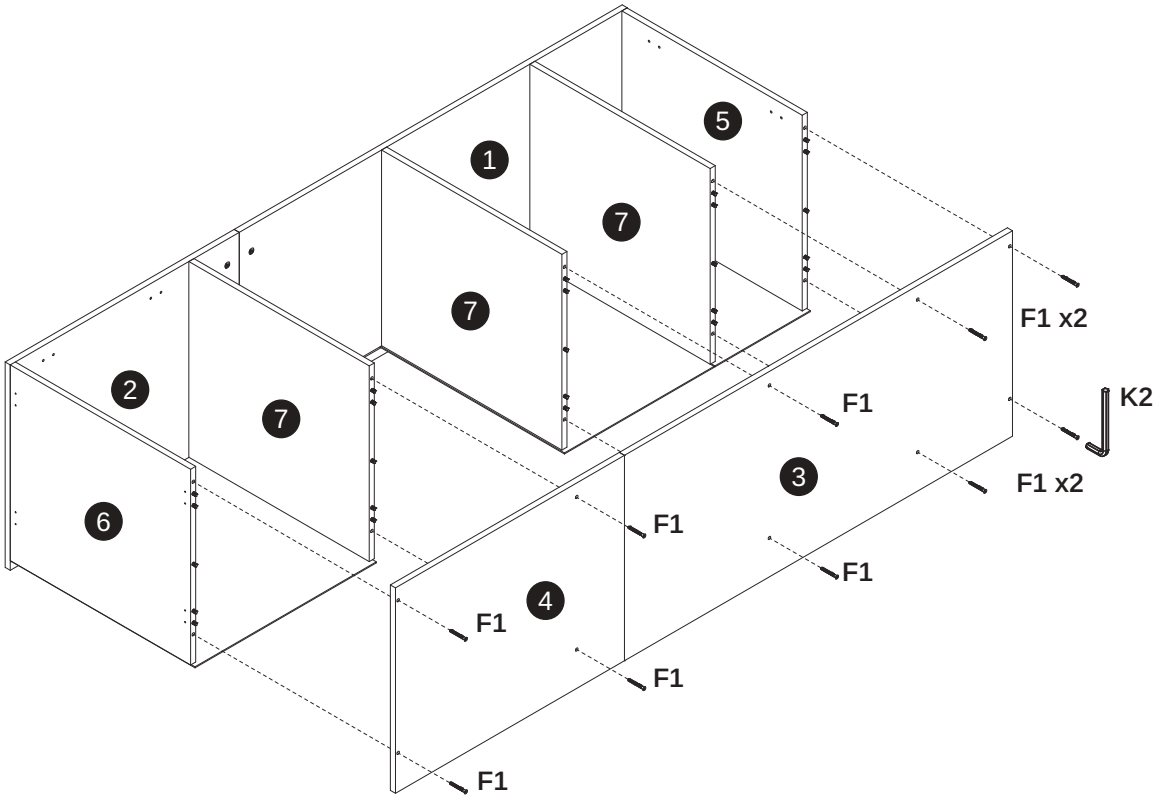

11

S0b	D15	L3
18x	10x	4x

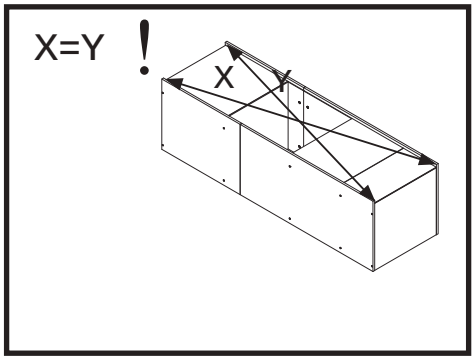

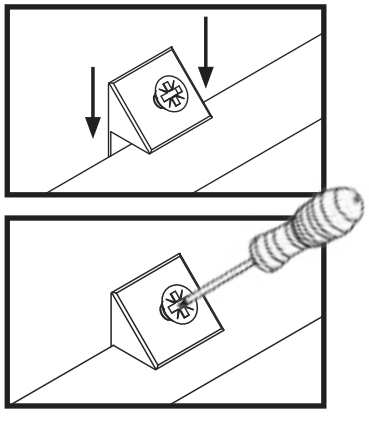

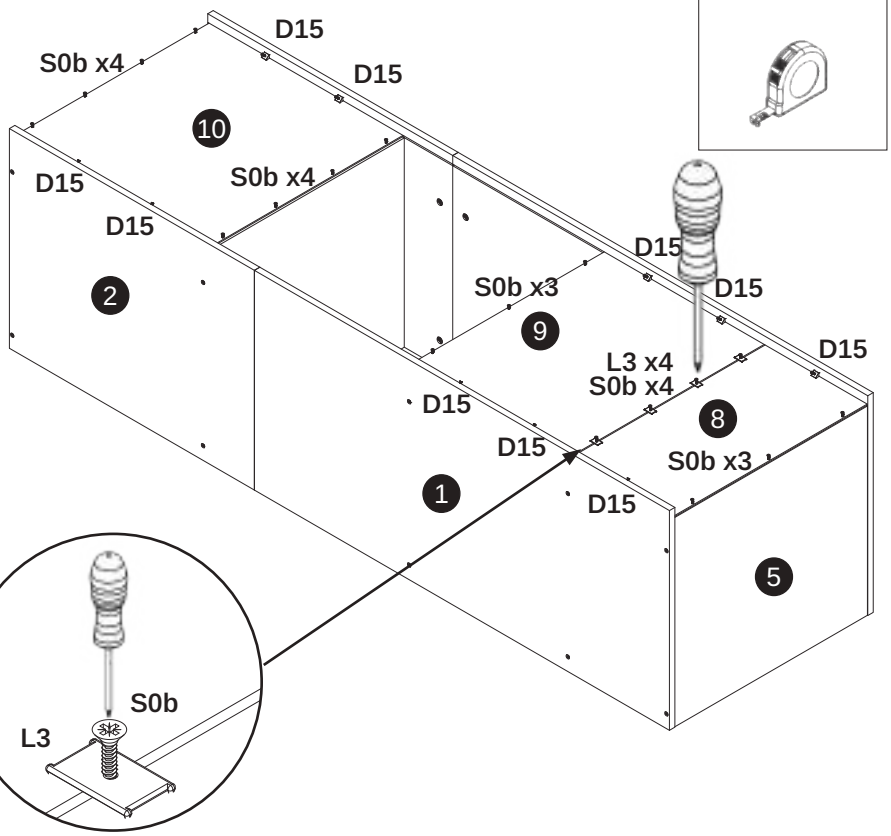

12

U5	S1c
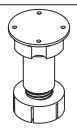 4x	 16x

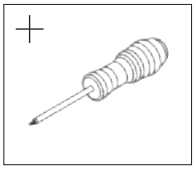

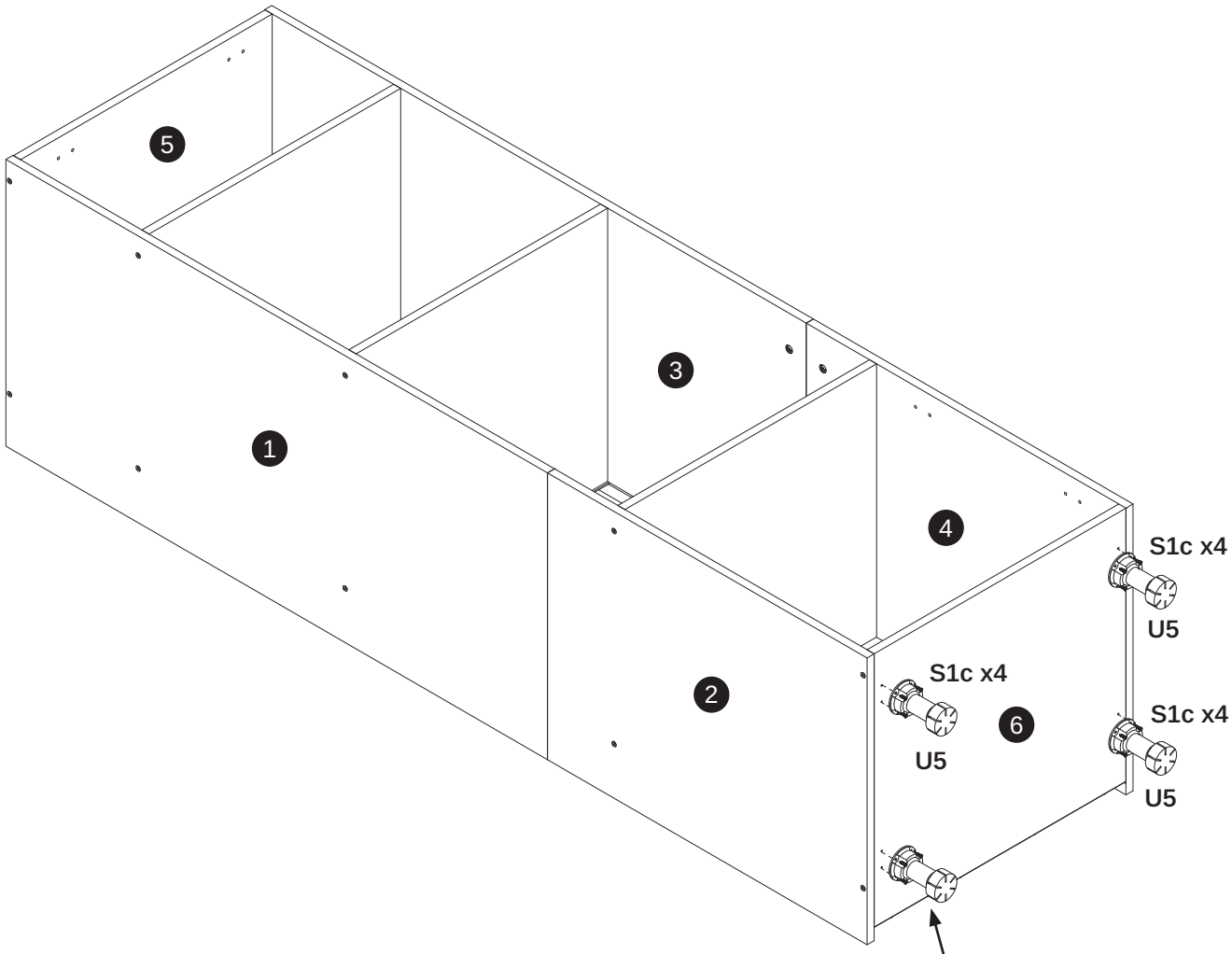

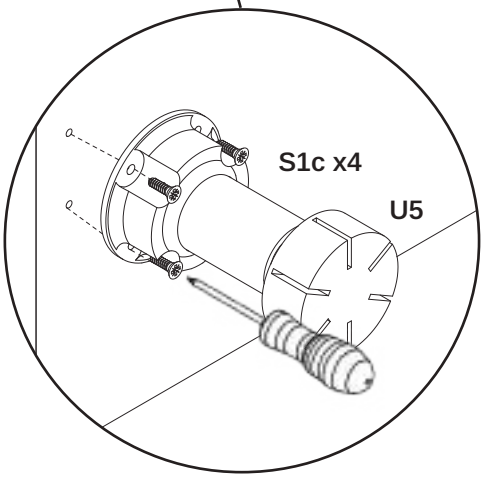

13

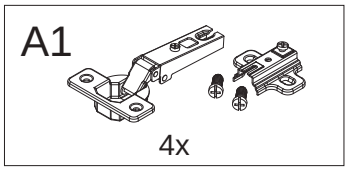

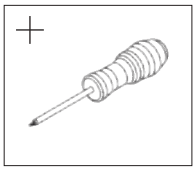

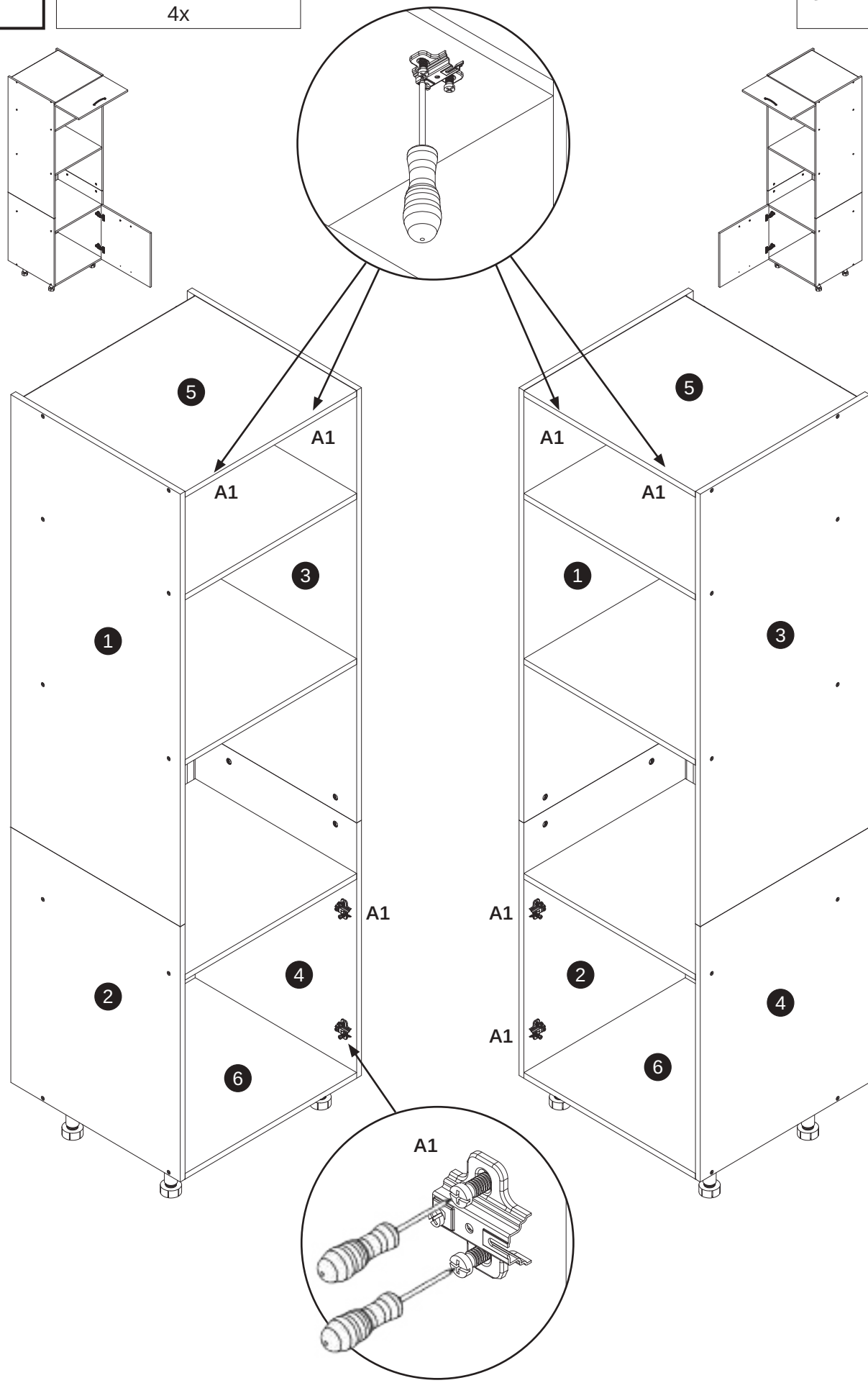

14

! X=Y

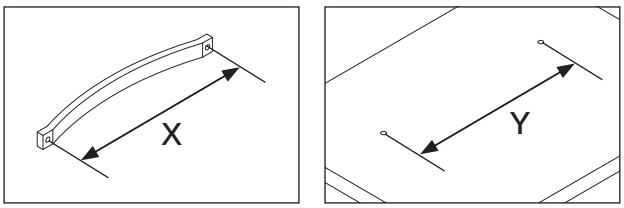

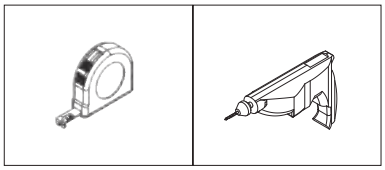

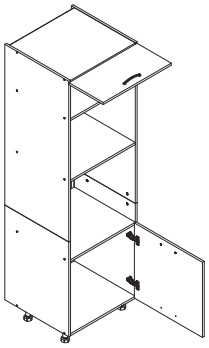

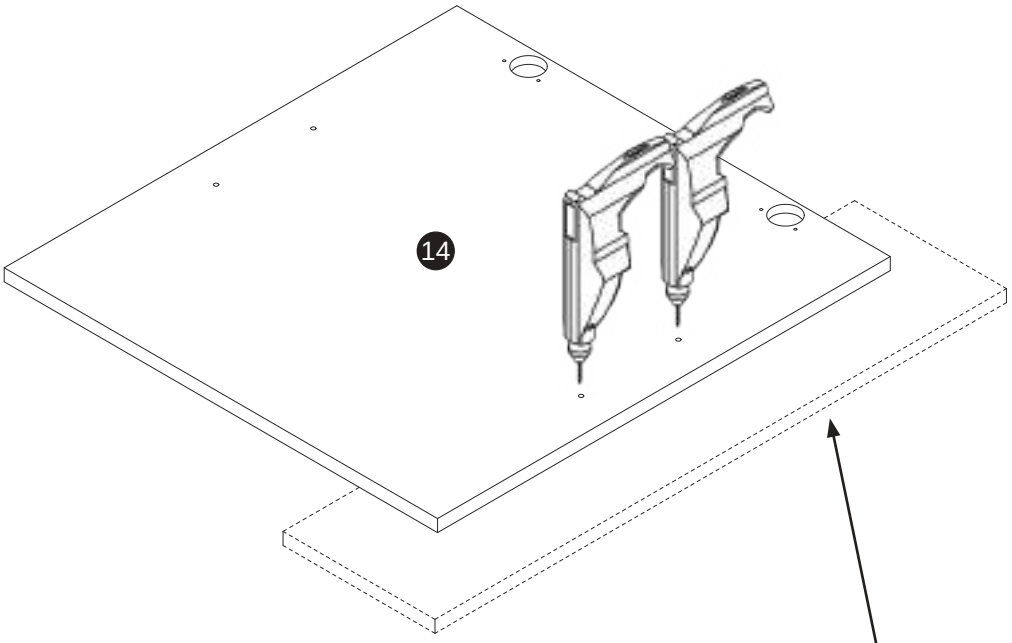

Użyj podkładki !!!
Use a washer !!!
Verwenden Sie eine Montageplatte !!!
Utilisez un tapis !!!

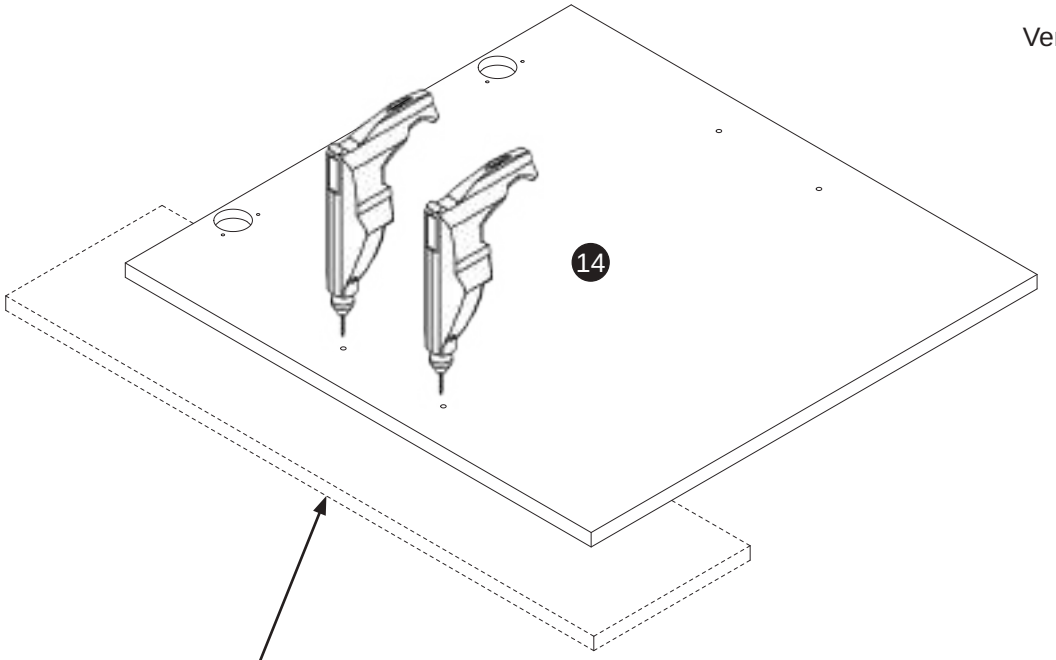

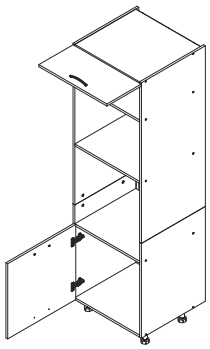

Użyj podkładki !!!
Use a washer !!!
Verwenden Sie eine Montageplatte !!!
Utilisez un tapis !!!

15

! X=Y

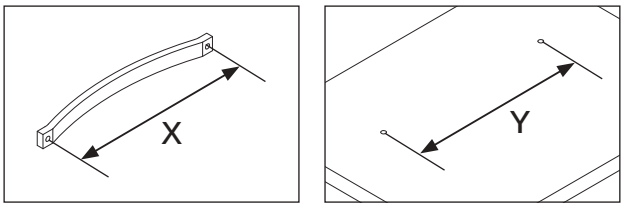

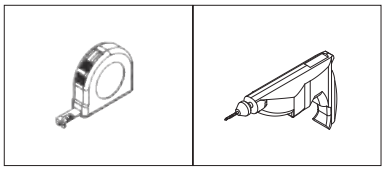

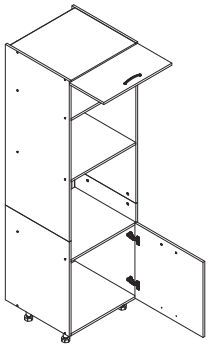

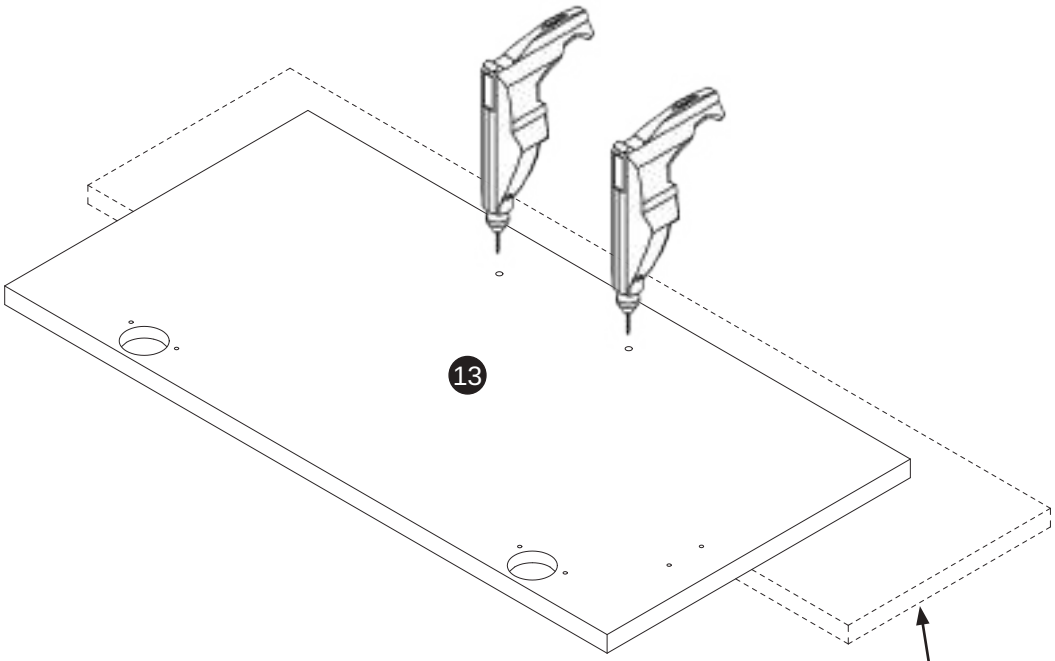

Użyj podkładki !!!
Use a washer !!!
Verwenden Sie eine Montageplatte !!!
Utilisez un tapis !!!

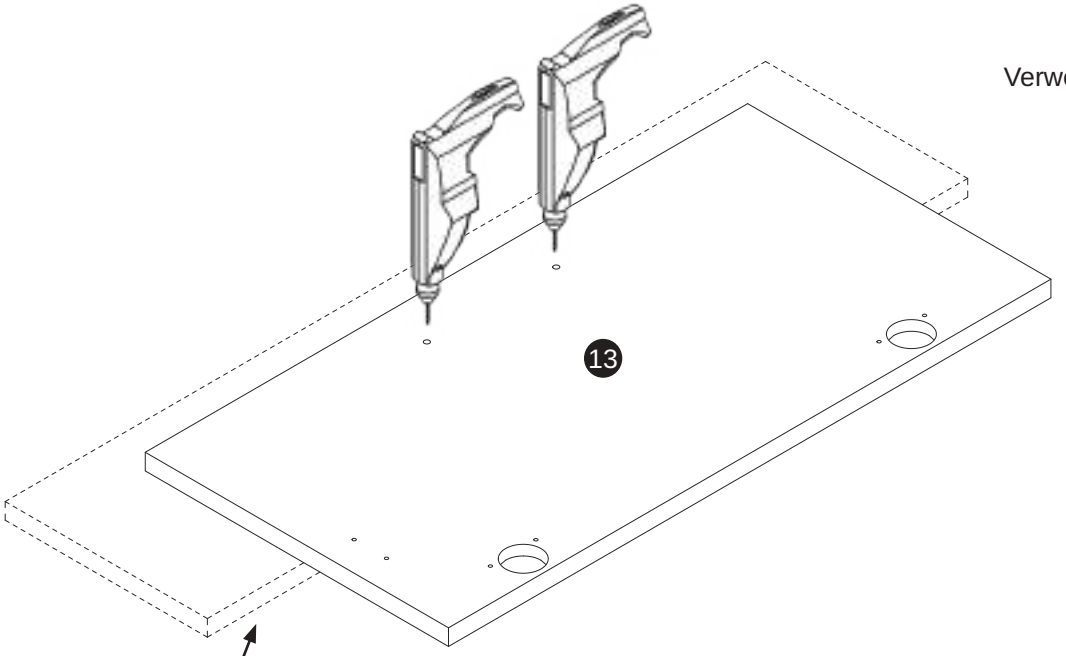

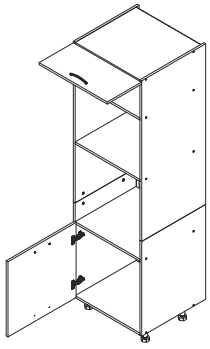

Użyj podkładki !!!
Use a washer !!!
Verwenden Sie eine Montageplatte !!!
Utilisez un tapis !!!

16

U1	P9	A1	
1x	2x	2x	

S1c
4x

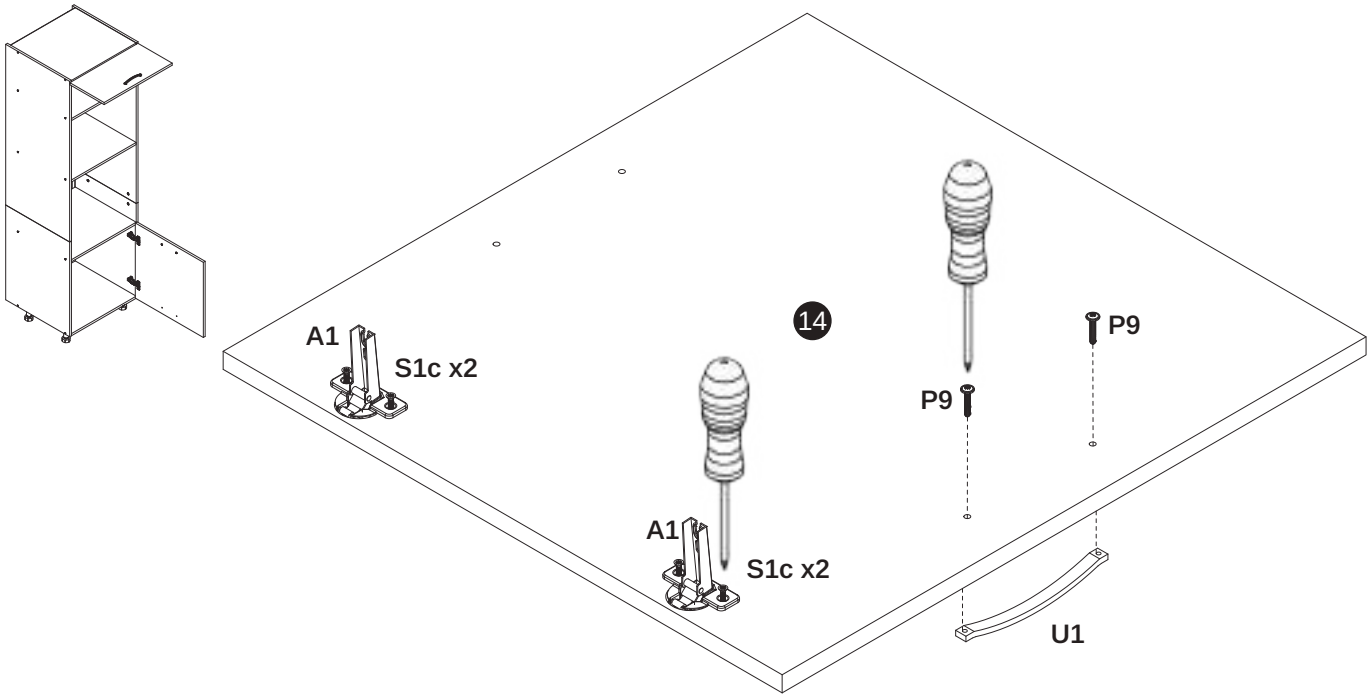

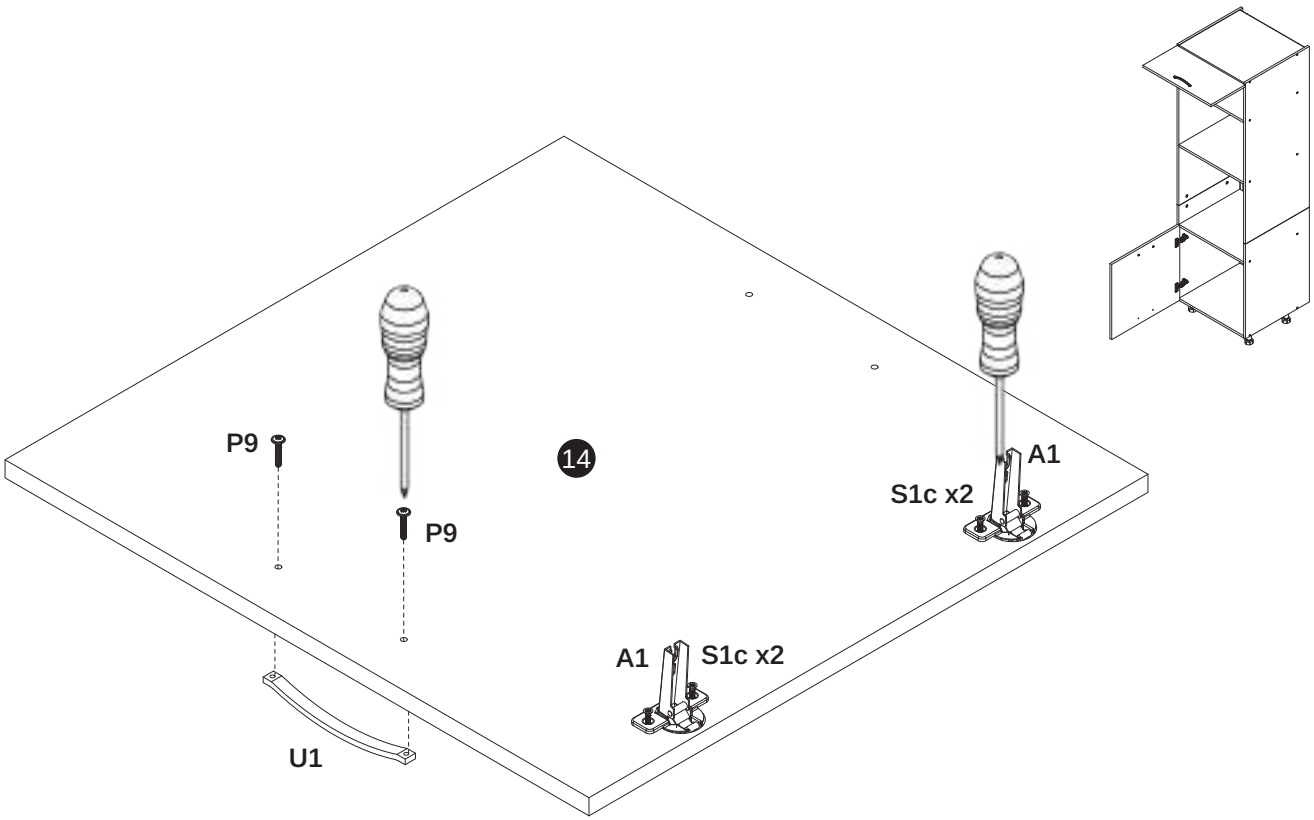

17

U1	P9	A1	
1x	2x	2x	

S1c
4x

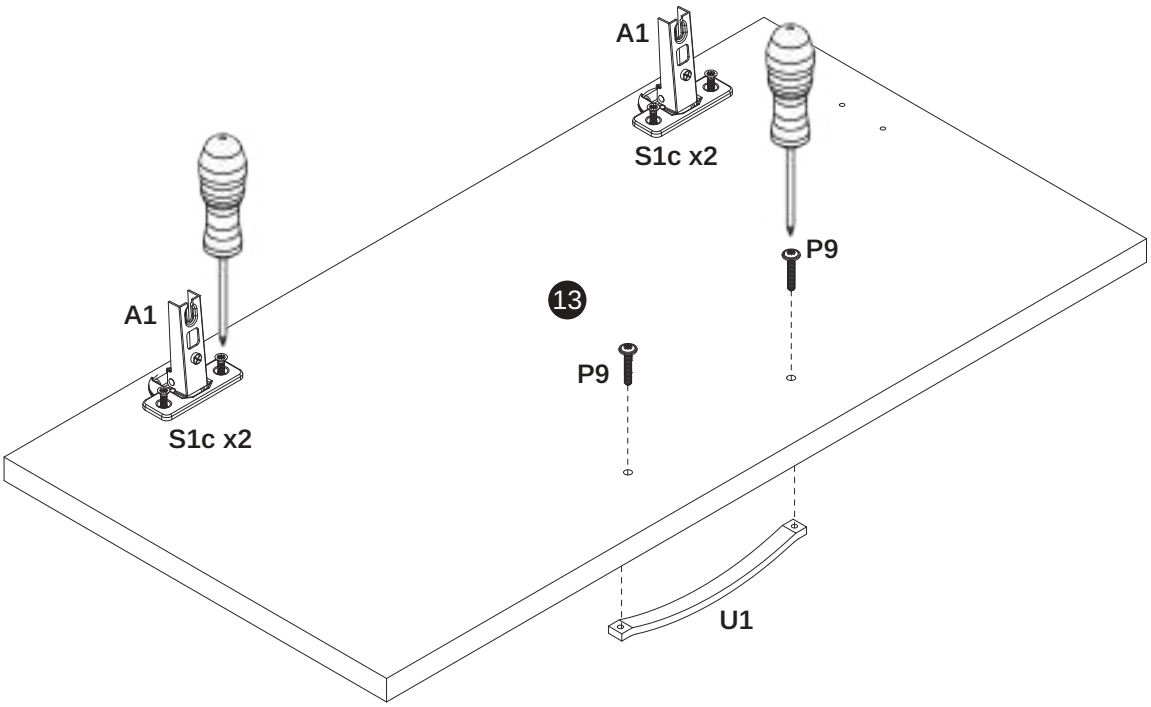

18

D11	F10	M2	
x2	x20	x8	

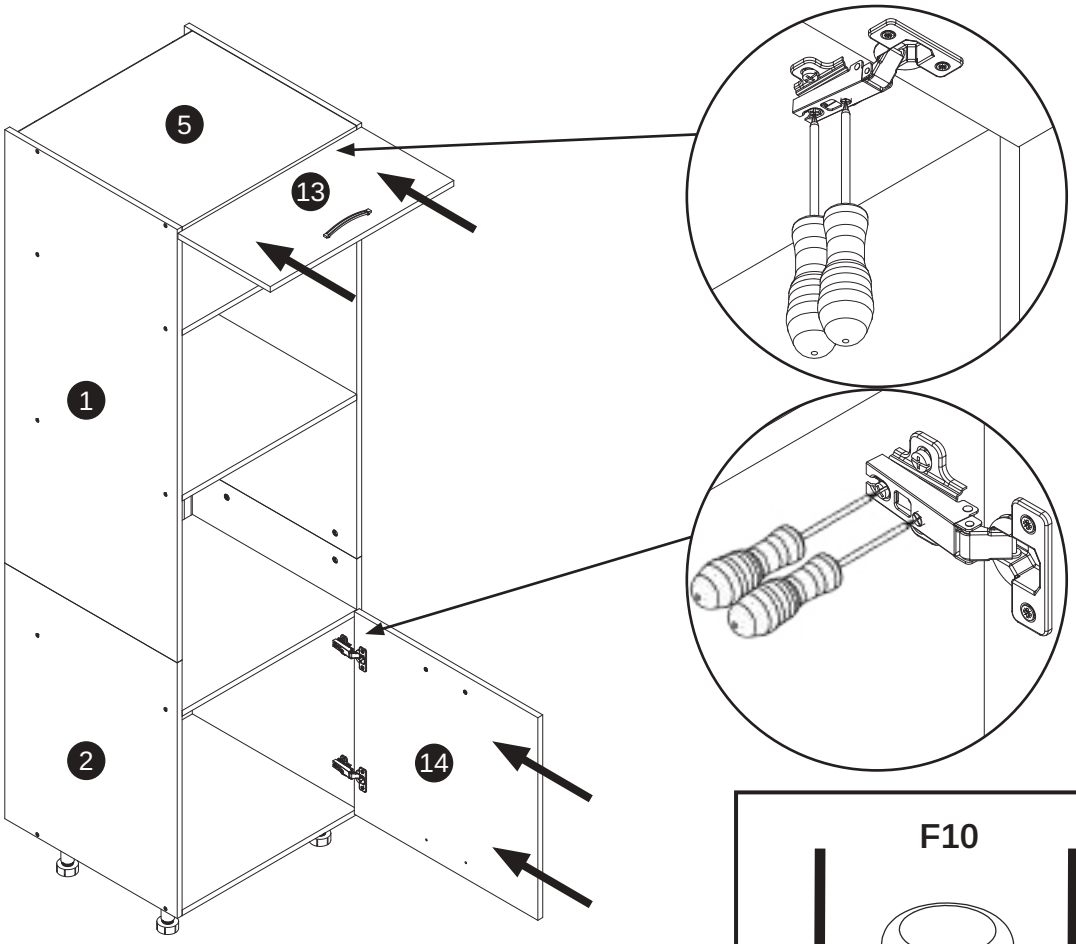

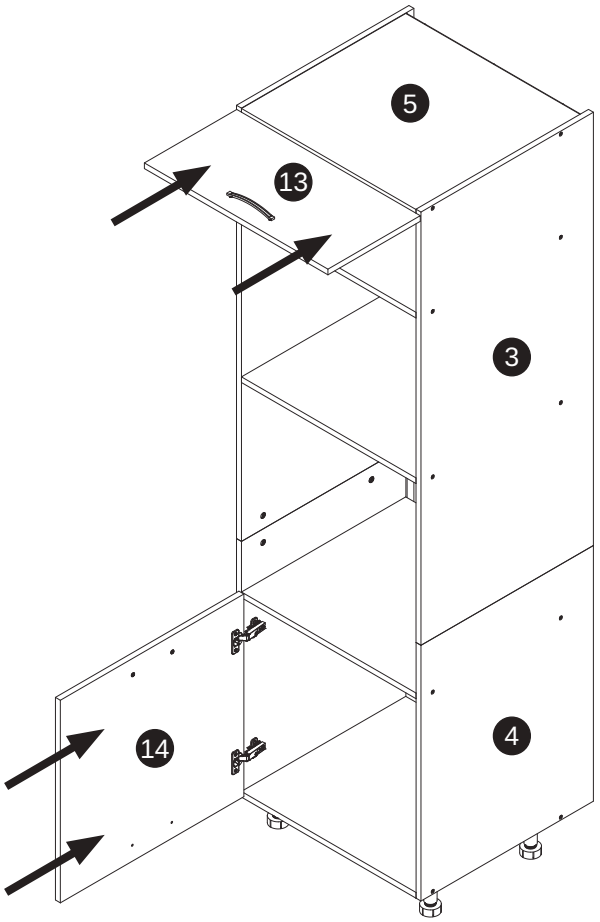

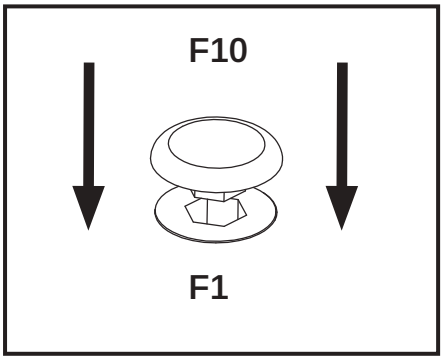

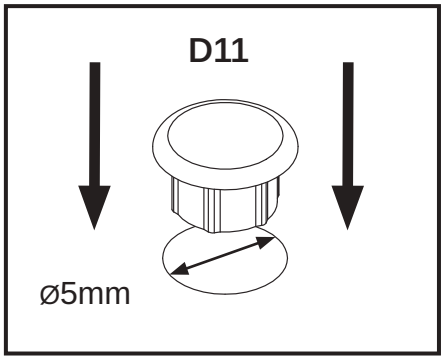

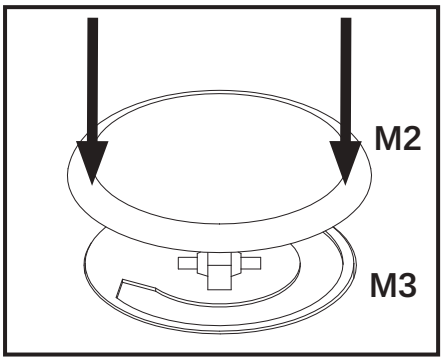

19

V3	S1a
1x	4x

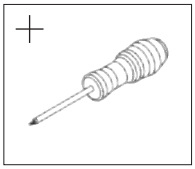

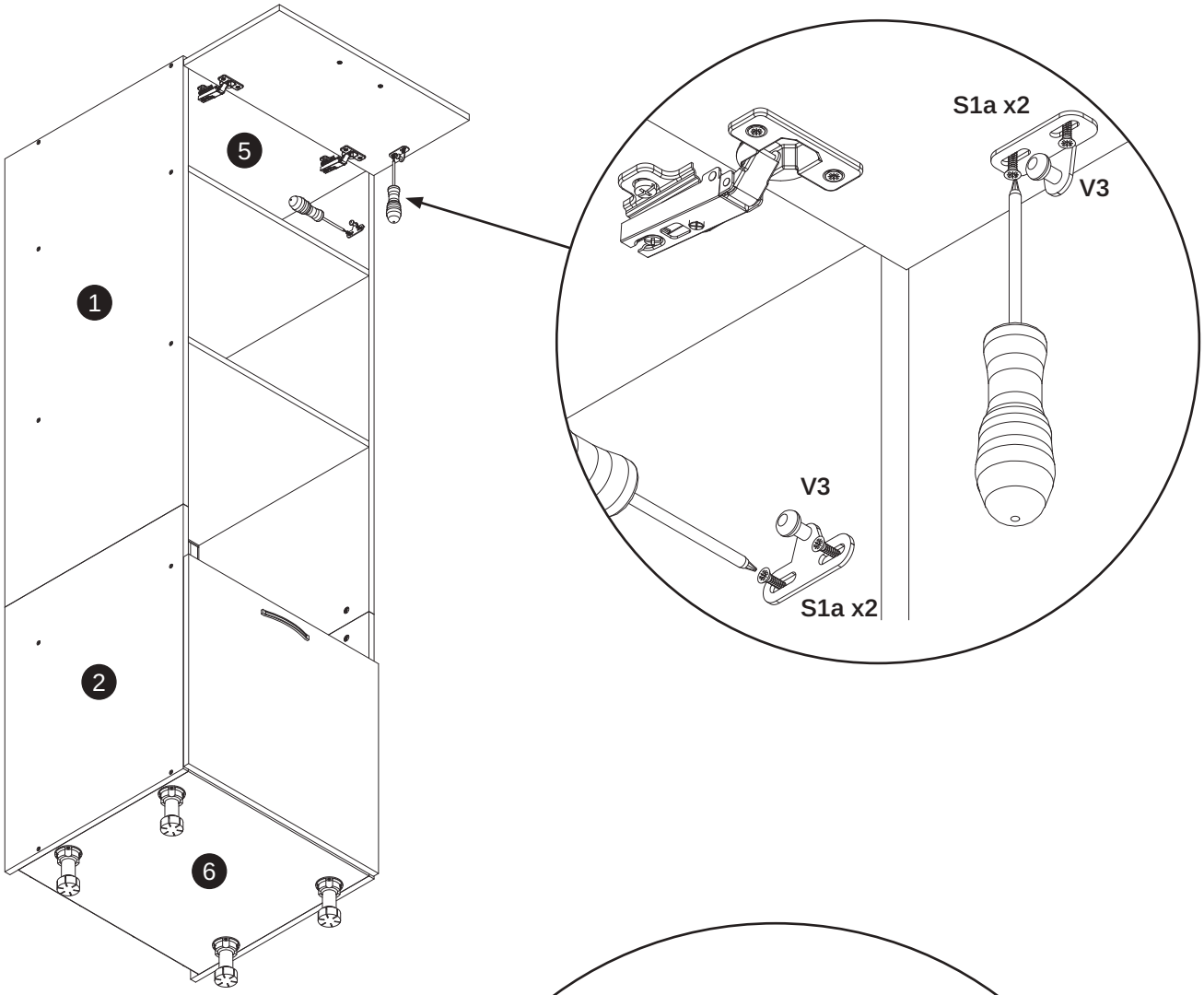

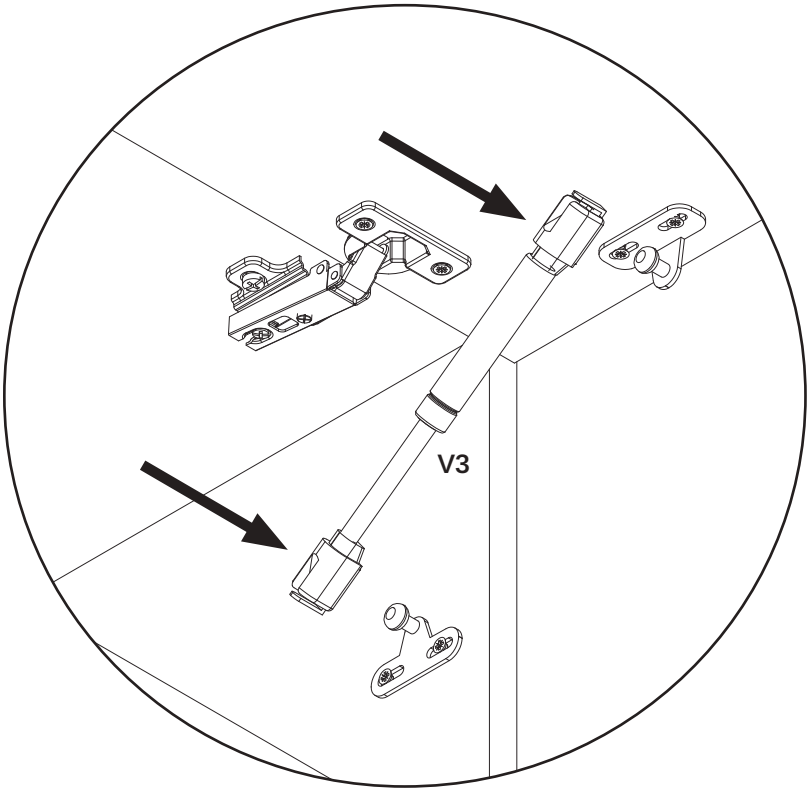

20

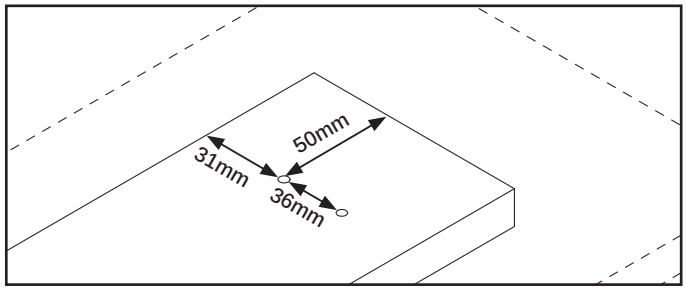

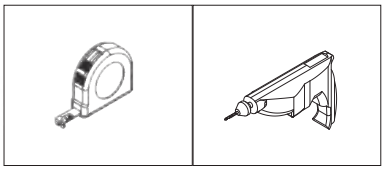

Użyj podkładki !!!
Use a washer !!!
Verwenden Sie eine Montageplatte !!!
Utilisez un tapis !!!

21

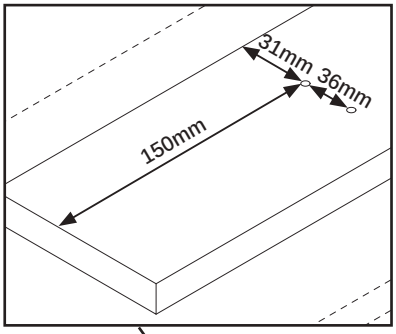

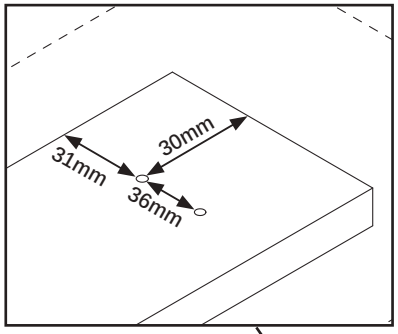

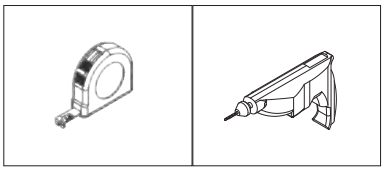

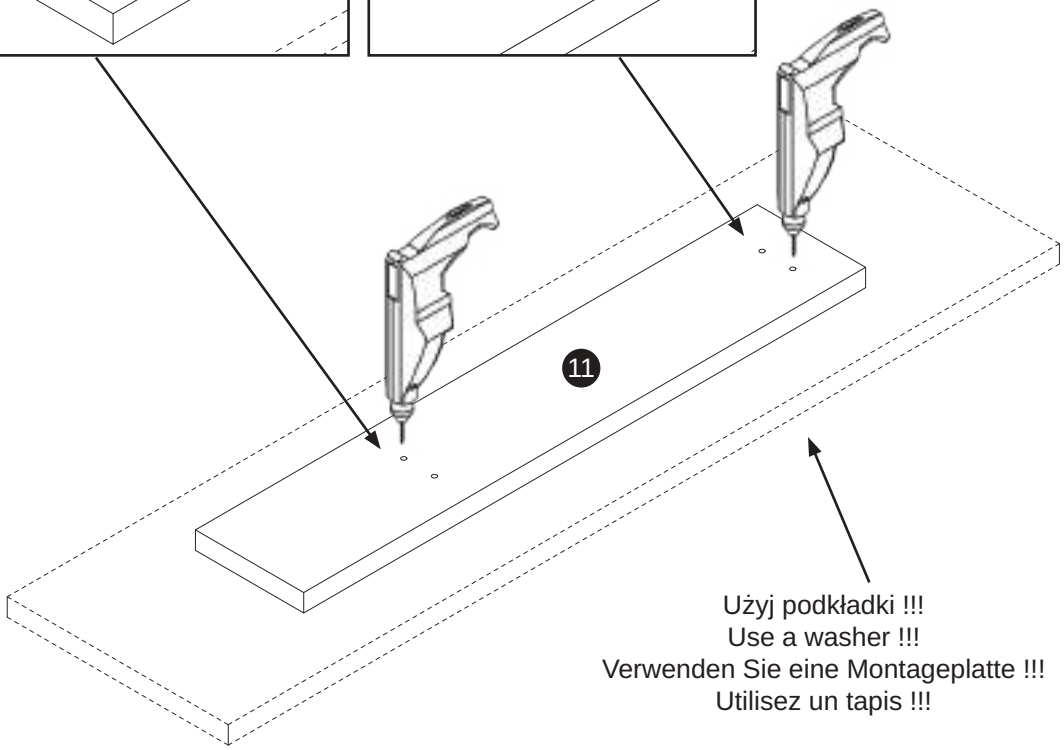

Użyj podkładki !!!
Use a washer !!!
Verwenden Sie eine Montageplatte !!!
Utilisez un tapis !!!

22

U6	S1c
2x	4x

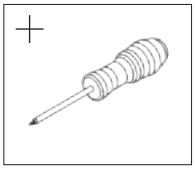

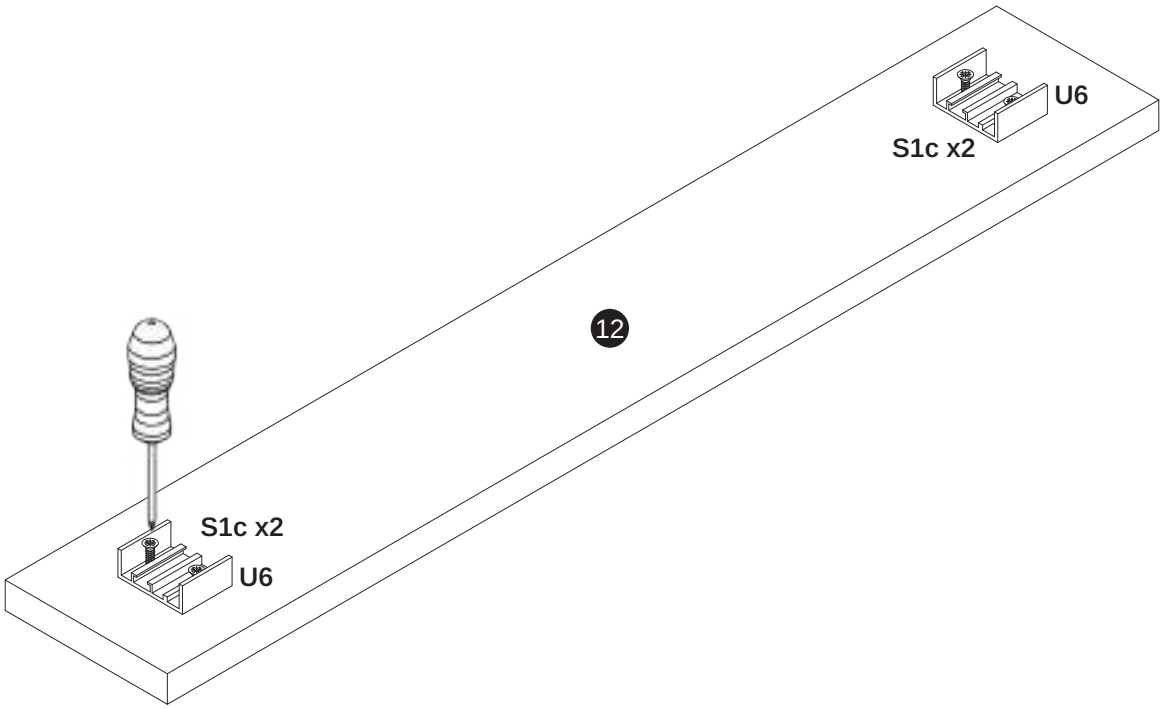

23

U6	S1c
2x	4x

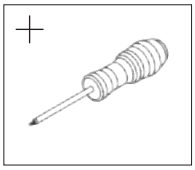

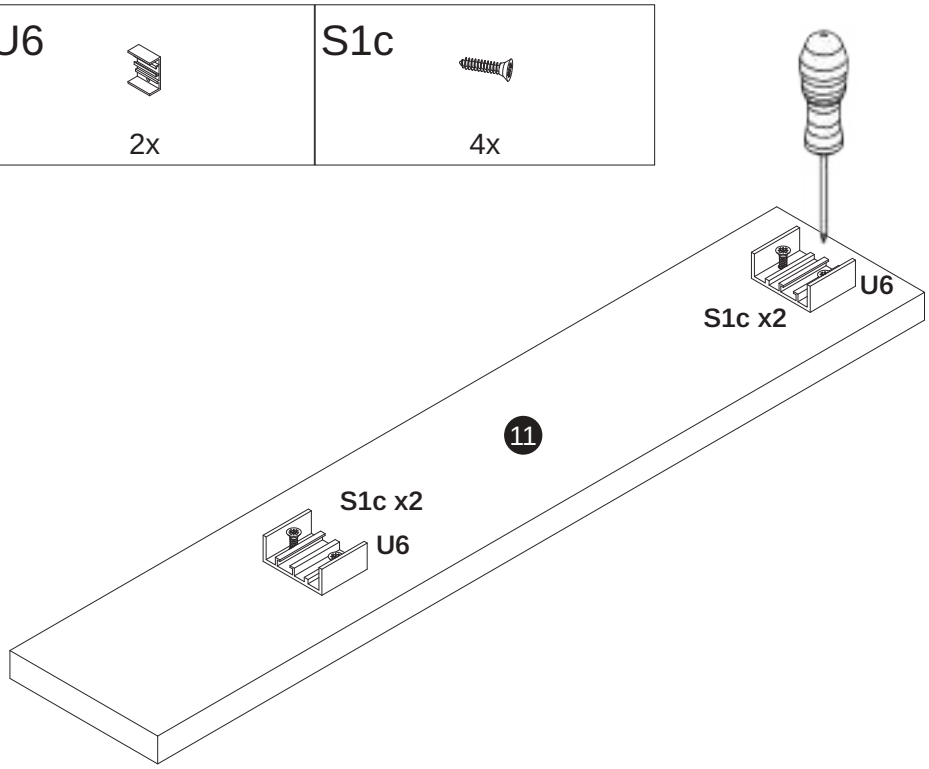

24

R1

2x

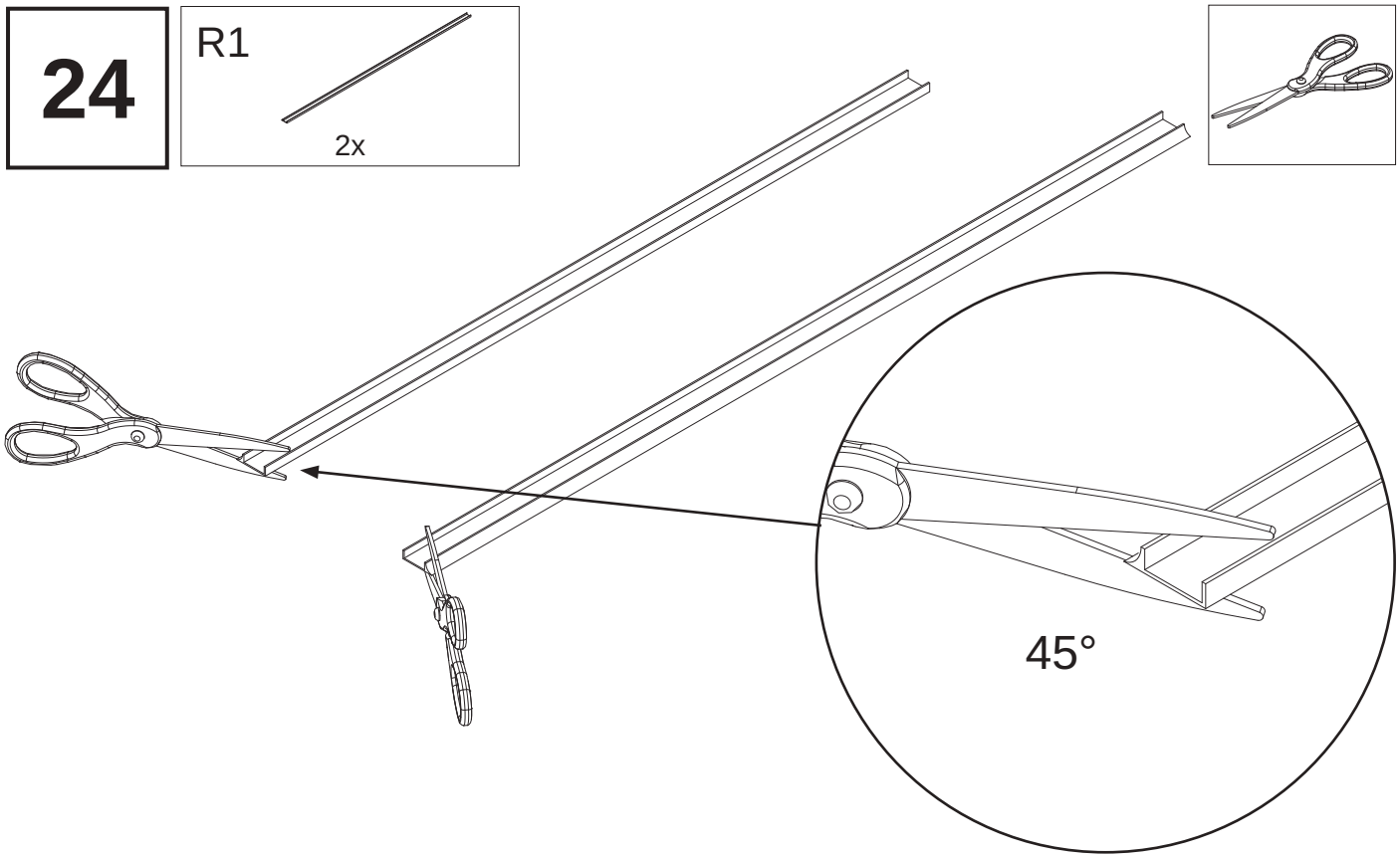

25

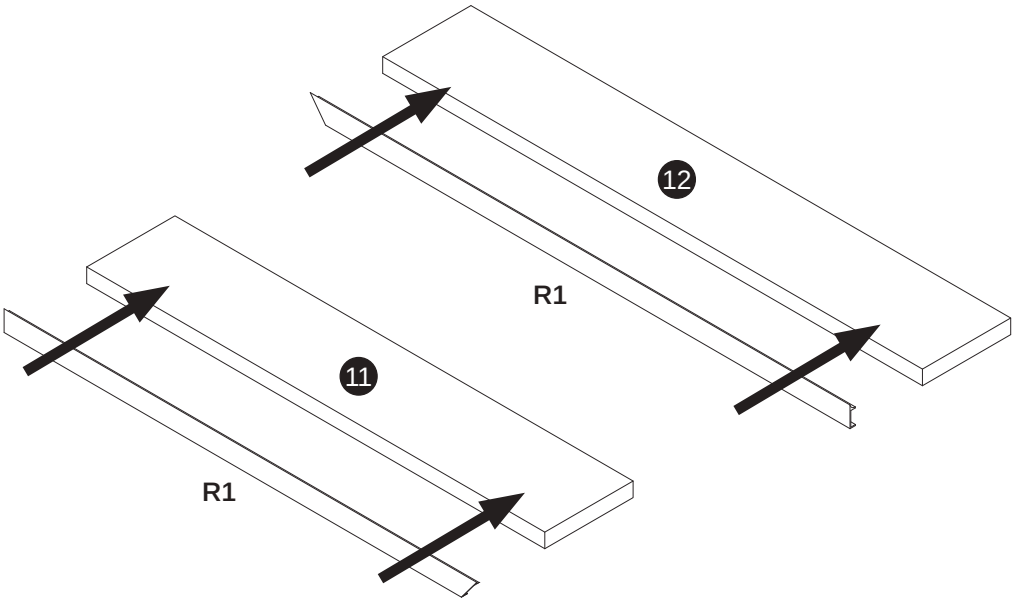

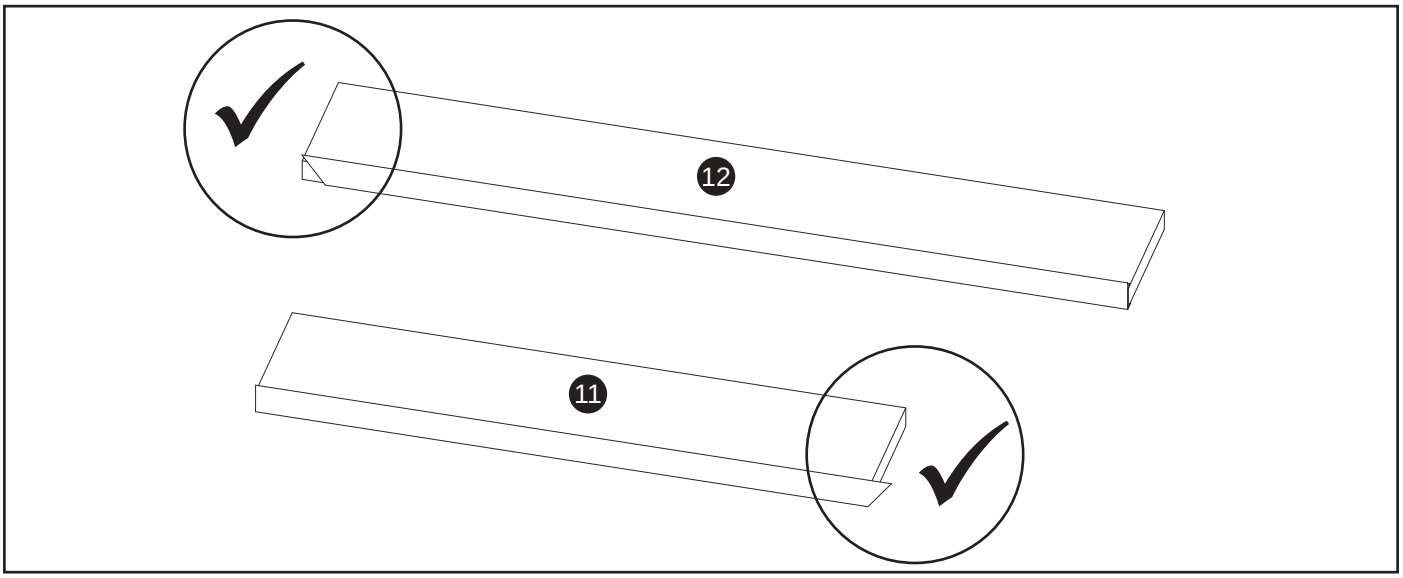

26

U7



4x

27

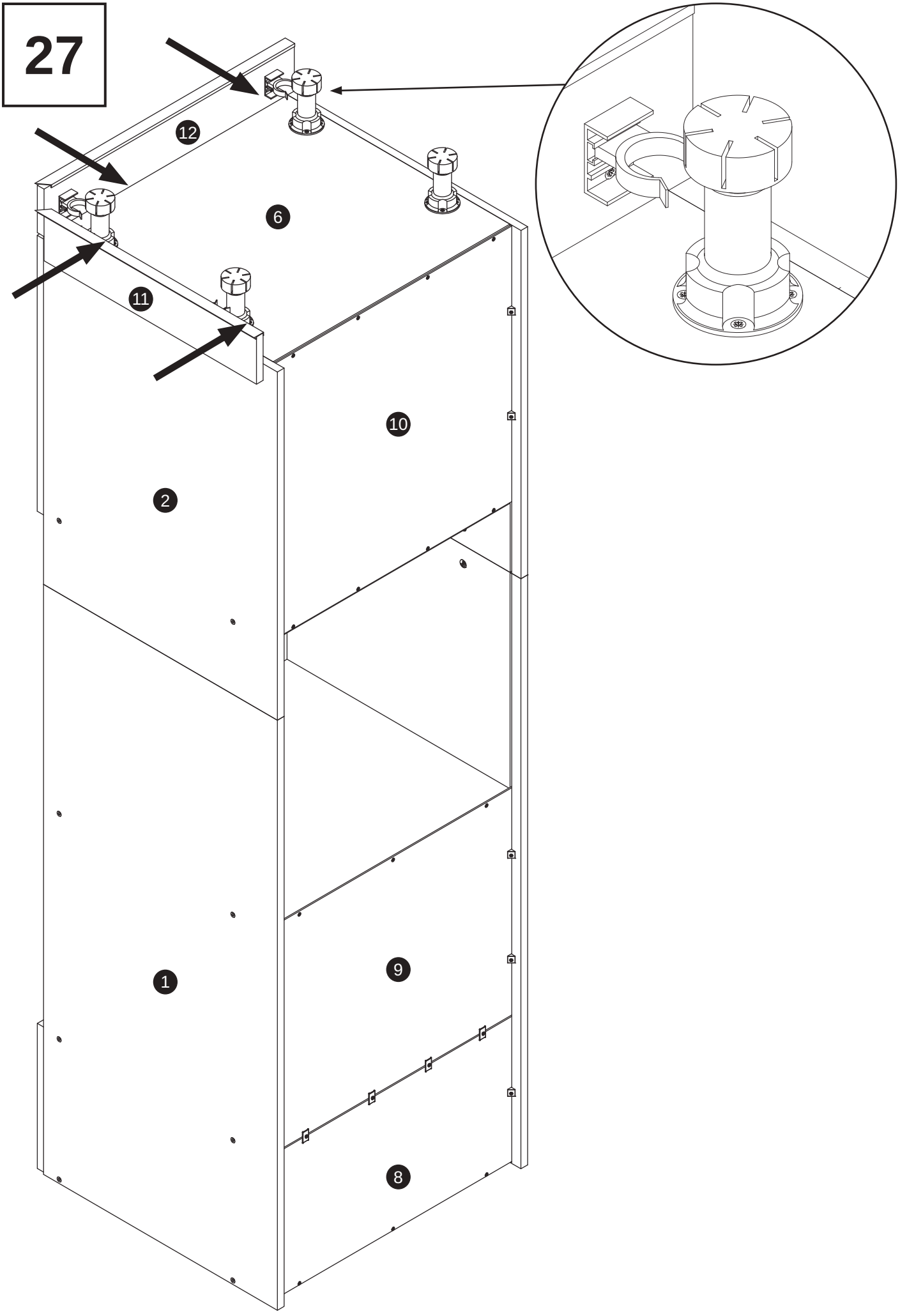

28

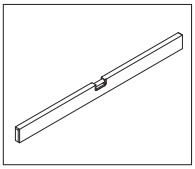

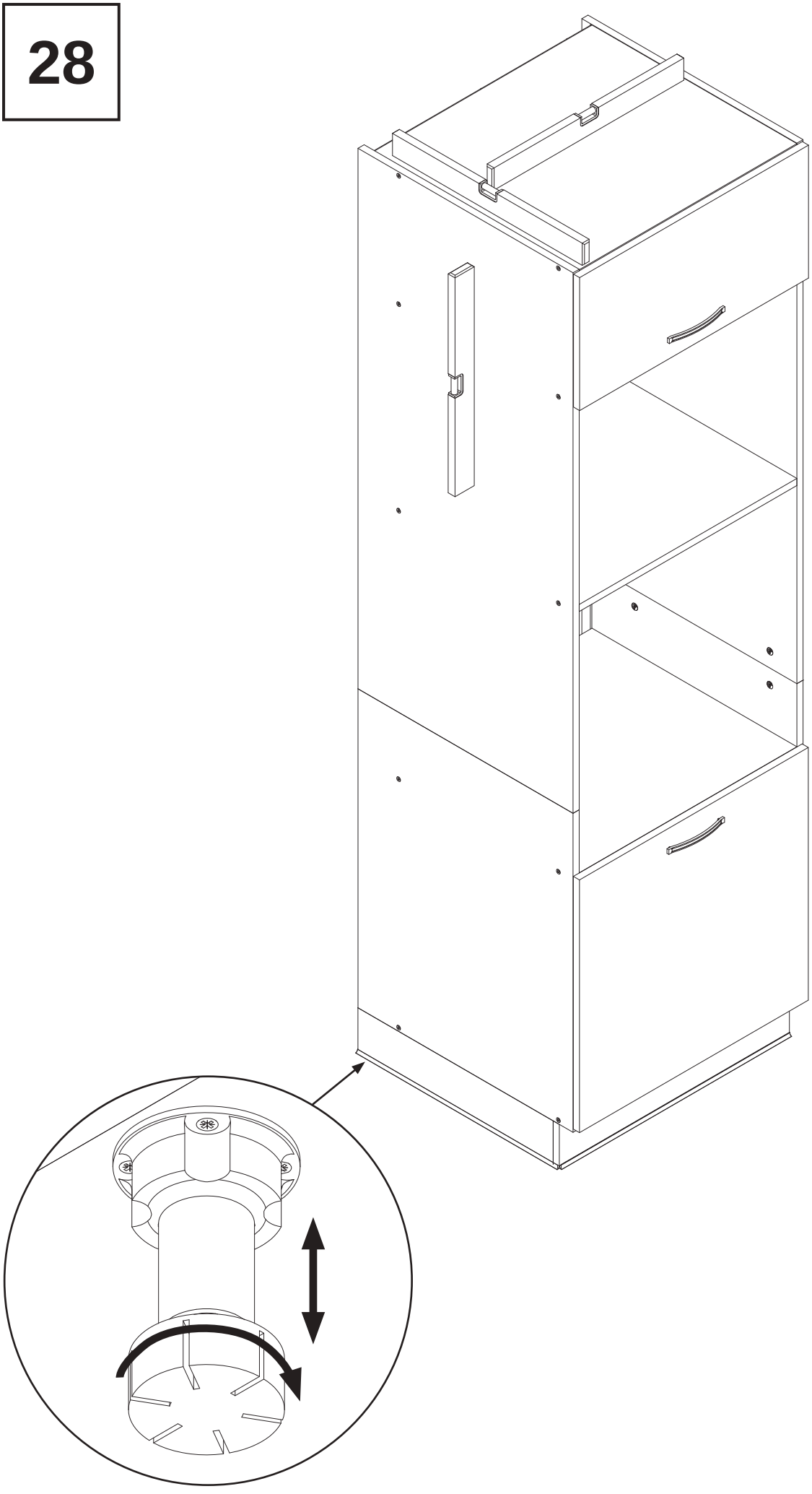

28*

B1	S1c
1x	4x

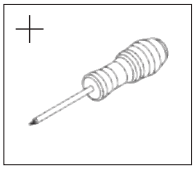

*

Opcjonalnie **!**
Optionally **!**
Optional **!**
En option **!**

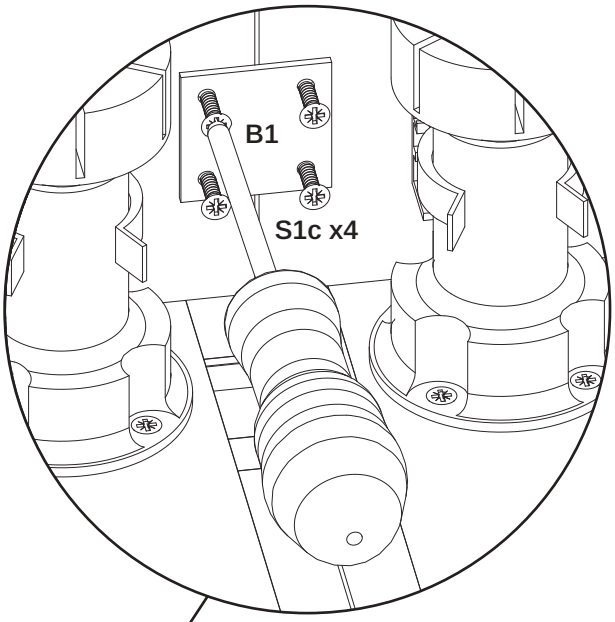

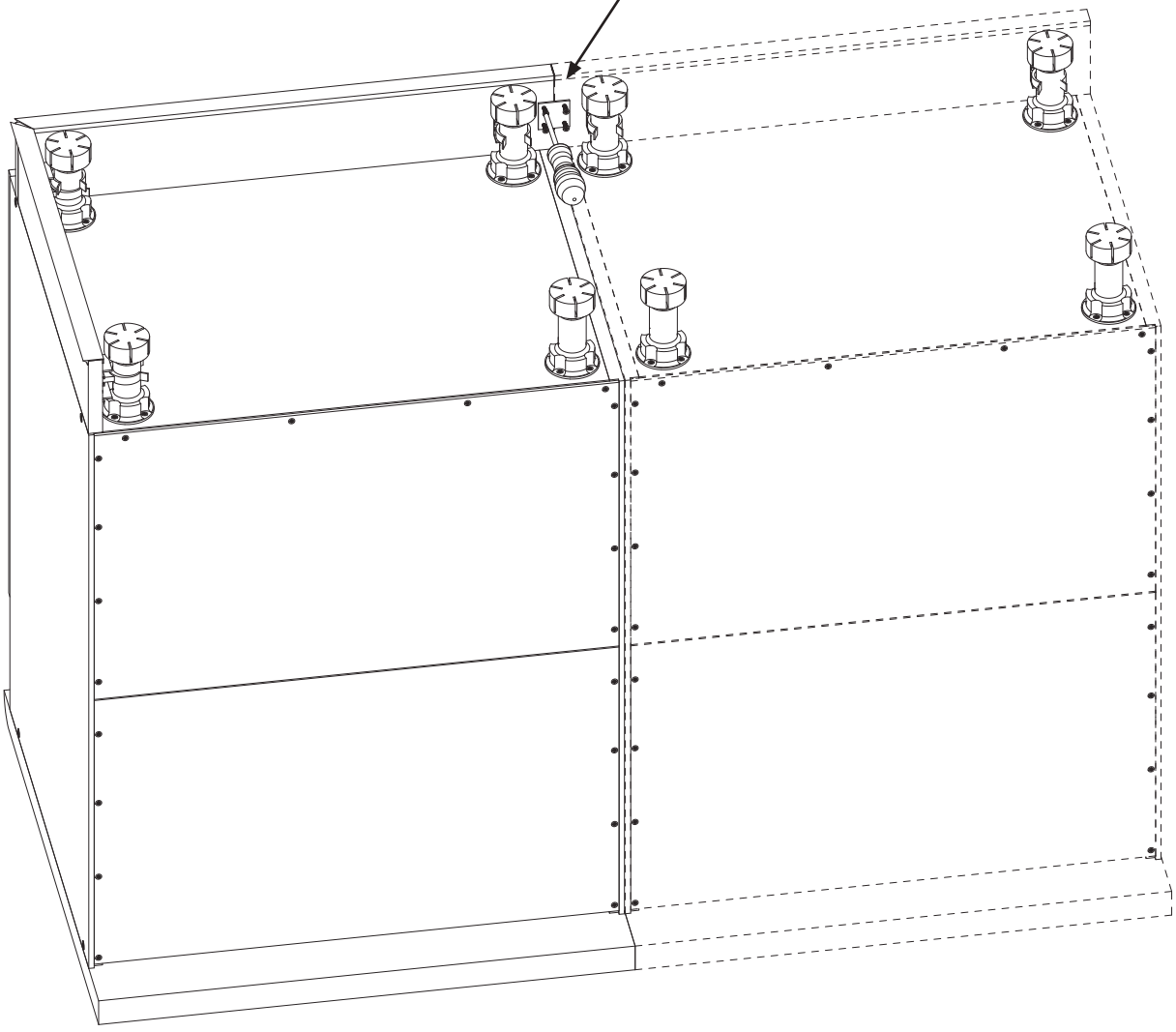

Zasady użytkowania i konserwacji mebli

PL

- Meble należy użytkować w pomieszczeniach suchych, ogrzewanych zabezpieczonych przed szkodliwymi wpływami atmosferycznymi.
- W trakcie użytkowania mebli należy okresowo sprawdzać stan połączeń technicznych takich jak: mimośrody, zawiasy, prowadniki.
- Podczas przenoszenia mebli należy chwytać wyłącznie za pionowe elementy konstrukcyjne takie jak boki, nogi. Bezwzględnie nie można chwytać za elementy poziome, takie jak blaty, półki, szuflady, gdyż grozi to poważnymi uszkodzeniami mebli.
- Powierzchnię mebli należy czyścić wyłącznie środkami przeznaczonymi do pielęgnacji mebli.

EN

- Furniture should be kept in dry places which are heated and protected by harmful influence of atmospheric conditions.
- While the furniure is in use there is a necessity to periodically check the state of the technical connections such as: eccentric rods, hinges, guides.
- While furniture is carried it is necessary to keep only the vertical components, such as sides and legs of the furniture.
- The surface of the furniture should be cleaned only with detergents for furniture care.

DE

- Die Möbel soll man in den trockenen, beheizenen und vor den schädlichen Witterungseinflüssen gesicherten Räumen benutzen.
- Im Laufe der Benutzung der Möbel soll man zeitlich den Zustand der technichen Verbindungen wie: Exzenter, Türbände und Leitstücke prüfen.
- Während des Möbeltransports muss man ausschließlich nach vertiklen Konstruktionselementen wie: Ecken und Beine greifen. Auf keinen Fall darf man nach horizontalen Elementen, wie Blätter, Bretter und Schubladen greifen, was zur ernsthaften Möbelbeschädigung bringen kann.
- Die Fläche der Möbel soll man nur mit dazu geeigneten Pflegemöbelmitteln putzen.

FR

- Les meubles doivent être utilisés dans des pièces sèches, chauffées et protégées contre les effets nocifs de la pollution. Les meubles doivent être utilisés dans des locaux secs, chauffés et protégés des influences atmosphériques nocives.
- Lors de l'utilisation du mobilier, l'état des connexions techniques telles que: excentriques, charnières, guides.
- Lorsque vous déplacez le meuble, ne manipulez que les éléments structurels verticaux, tels que les côtés, jambes. Vous ne devez absolument pas saisir les éléments horizontaux tels que les plateaux, les étagères, les tiroirs, car cela peut provoquer des dommages importants au mobilier.
- La surface du meuble doit être nettoyée uniquement avec des produits destinés à l'entretien des meubles.