VEVOR

Upgrade · The Home Creator Way

Interlocking Garage Floor Edge

MODEL:JQ-BHG JQ-BHM

VEVOR | Upgrade
The Home Creator Way

Model: JQ-BHG

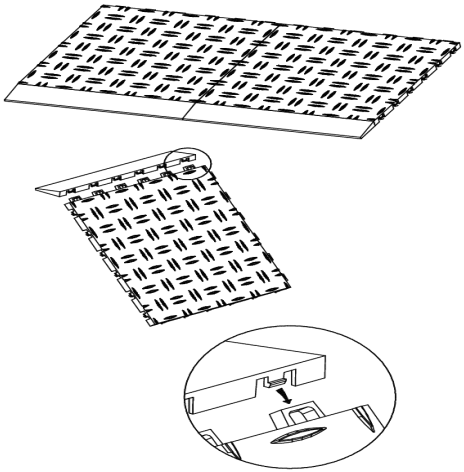

Model: JQ-BHM

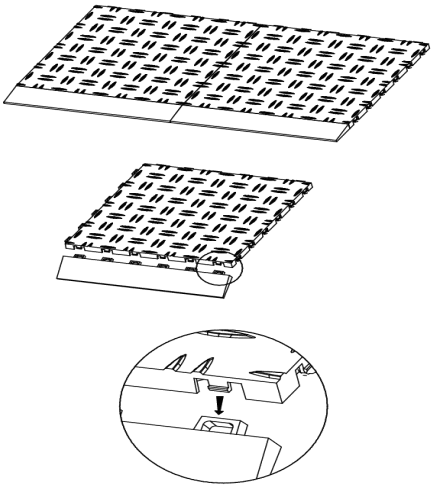

This is the original instruction, please read all manual instructions carefully before operating. VEVOR reserves a clear interpretation of our user manual. The appearance of the product shall be subject to the product you received. Please forgive us that we won't inform you again if there are any technology or software updates on our product.

Symbol	Symbol Description
	Warning-To reduce the risk of injury, the user must read the instructions manual carefully.

The product complies with relevant standards and regulations.Installation of this device must comply with all applicable regulations, and it should only be operated in well-ventilated areas. Please read the user manual before installing and using this equipment.

Part List

Model	JQ-BHG	JQ-BHM
Product Size (mm)	305x50x12.1	305x60x12.1
Color	Black	
Materials	PP	

PRODUCT INTRODUCTION

Installation instructions

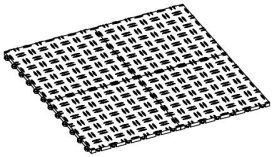

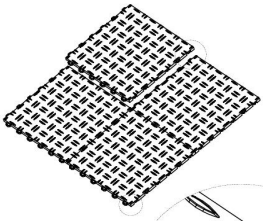

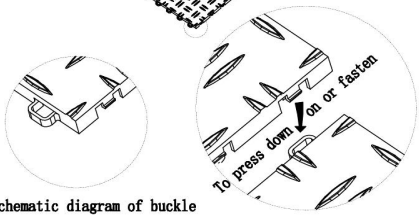

Schematic diagram of buckle

edge piece female

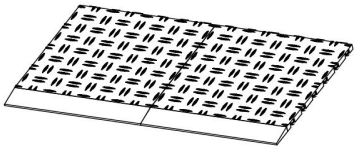

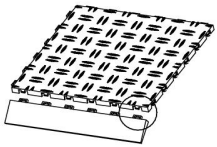

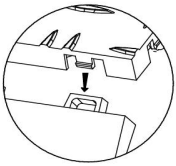

Push down and fasten

Security & Warnings

WARNING: This product is flammable. Keep away from open flames, heaters, fireplaces, candles, cigarettes, and other ignition sources.
Place the rug flat and ensure edges are smooth and not curled to prevent tripping hazards. Use a non-slip underlay beneath the rug.
Packaging materials (such as plastic bags) may pose a choking hazard to children. Keep packaging out of reach of children.
This product is not a toy. Do not allow children to play with it or cover their heads with it.
When using carpet cleaners, follow the manufacturer's instructions and ensure the area is well ventilated.
To reduce the risk of slipping, it is recommended to use an anti-slip underlay that complies with EN 13552.
The vacuum bag and packaging materials are recyclable. Please dispose of them in accordance with local waste sorting regulations.



VEVOR

Upgrade · The Home Creator Way

Bordure de plancher de garage emboîtable

MODÈLE : JQ-BHG JQ-BHM

VEVOR | Upgrade
The Home Creator Way

Modèle : JQ-BHG

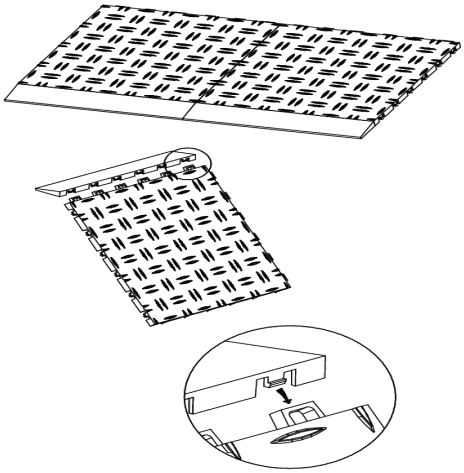

Modèle: JQ-BHM

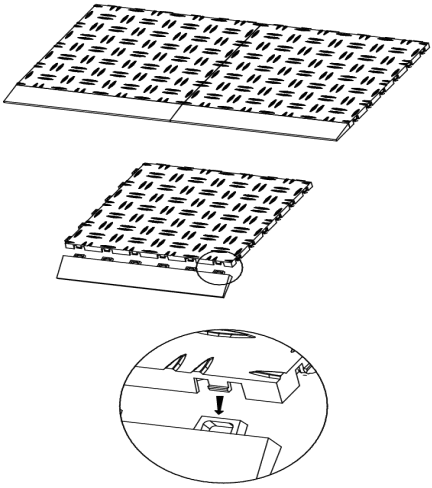

Voici les instructions originales, veuillez lire toutes les instructions du manuel. soigneusement Avant toute utilisation, veuillez consulter le manuel d'utilisation de VEVOR. L'apparence du produit peut différer de celle du produit reçu. Nous vous prions de nous excuser si nous vous informons des mises à jour techniques ou logicielles de nos produits.

Symbole	Description du symbole
	Avertissement – Afin de réduire les risques de blessure, l'utilisateur doit lire attentivement le manuel d'instructions.

Ce produit est conforme aux normes et réglementations en vigueur. Son installation doit être conforme à toutes les réglementations applicables et il ne doit être utilisé que dans des zones bien ventilées. Veuillez lire le manuel d'utilisation avant d'installer et d'utiliser cet équipement.

Liste des pièces

Modèle	JQ-BHG	JQ-BHM
Produit Taille (mm)	305x50x12,1	305x60x12,1
Couleur	Noir	
Matériels	PP	

PRODUIT INTRODUCTION

Installation instructions

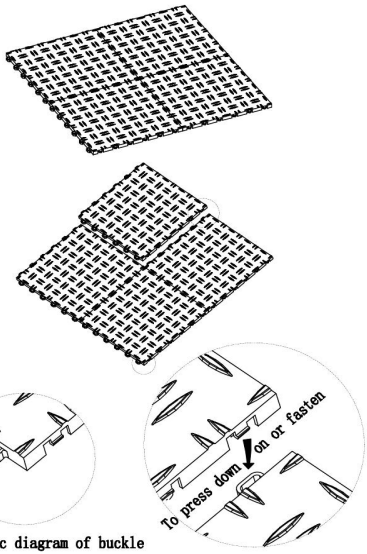

Schematic diagram of buckle

edge piece female

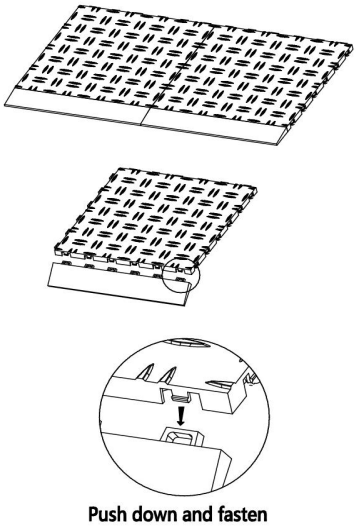

Push down and fasten

Sécurité et avertissements

AVERTISSEMENT: Ce produit est inflammable. Tenir éloigné des flammes nues, des appareils de chauffage, des cheminées, des bougies, des cigarettes et de toute autre source d'inflammation.
Étalez le tapis à plat et assurez-vous que les bords sont lisses et non recourbés afin d'éviter tout risque de trébuchement. Utilisez un sous-tapis antidérapant.
Les matériaux d'emballage (comme les sacs en plastique) peuvent présenter un risque d'étouffement pour les enfants. Gardez les emballages hors de portée des enfants.
Ce produit n'est pas un jouet. Ne laissez pas les enfants jouer avec ni se couvrir la tête avec.
Lors de l'utilisation de nettoyants pour tapis, suivez les instructions du fabricant et assurez-vous que la zone est bien ventilée.
Pour réduire le risque de glissade, il est recommandé d'utiliser une sous-couche antidérapante conforme à la norme EN 13552.
Le sac sous vide et les matériaux d'emballage sont recyclables. Veuillez les jeter conformément à la réglementation locale en matière de tri des déchets.



VEVOR

Upgrade · The Home Creator Way

Verzahnte Garagenbodenkante

MODELL: JQ-BHG JQ-BHM

VEVOR | Upgrade
The Home Creator Way

Modell: JQ-BHG

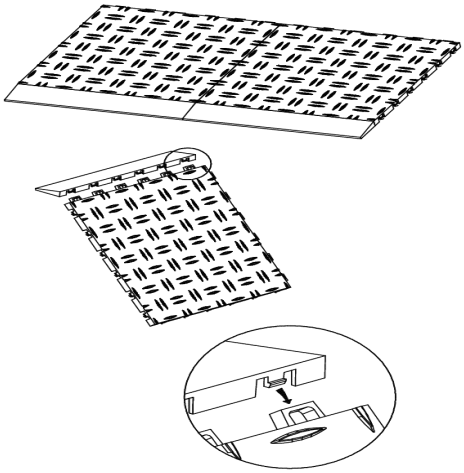

Modell: JQ-BHM

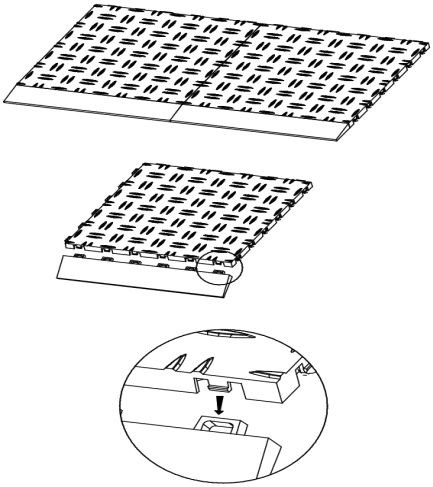

Dies ist die Originalanleitung. Bitte lesen Sie alle Anweisungen im Handbuch. sorgfältig Vor der Inbetriebnahme. VEVOR behält sich die eindeutige Auslegung unserer Bedienungsanleitung vor. Das Aussehen des Produkts kann von dem gelieferten Produkt abweichen. Wir bitten um Verständnis, dass wir Sie nicht erneut über etwaige Technologie- oder Software-Updates unseres Produkts informieren werden.

Symbol	Symbolbeschreibung
	Warnung – Um das Verletzungsrisiko zu verringern, muss der Benutzer die Bedienungsanleitung sorgfältig lesen .

Das Produkt entspricht den einschlägigen Normen und Vorschriften. Die Installation dieses Geräts muss allen geltenden Vorschriften entsprechen und es darf nur in gut belüfteten Bereichen betrieben werden. Bitte lesen Sie die Bedienungsanleitung, bevor Sie dieses Gerät installieren und verwenden.

Teileliste

Modell	JQ-BHG	JQ-BHM
Produkt Größe (mm)	305x50x12.1	305x60x12.1
Farbe	Schwarz	
Materialien	PP	

PRODUKT EINFÜHRUNG

Installation instructions

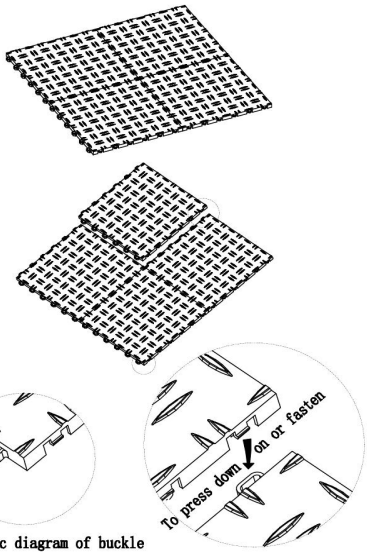

Schematic diagram of buckle

edge piece female

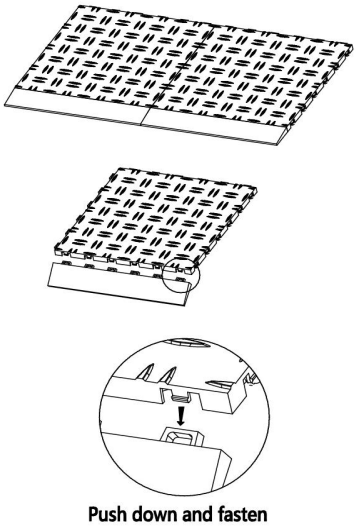

Push down and fasten

Sicherheitshinweise und Warnungen

WARNUNG: Dieses Produkt ist entzündlich. Von offenen Flammen, Heizgeräten, Kaminen, Kerzen, Zigaretten und anderen Zündquellen fernhalten.
Legen Sie den Teppich flach hin und achten Sie darauf, dass die Kanten glatt und nicht eingerollt sind, um Stolperfallen zu vermeiden. Verwenden Sie eine rutschfeste Unterlage unter dem Teppich.
Verpackungsmaterialien (wie z. B. Plastiktüten) können für Kinder eine Erstickungsgefahr darstellen. Verpackungen außerhalb der Reichweite von Kindern aufbewahren.
Dieses Produkt ist kein Spielzeug. Kinder dürfen nicht damit spielen oder es über den Kopf ziehen.
Bei der Verwendung von Teppichreinigern sollten Sie die Anweisungen des Herstellers befolgen und für gute Belüftung sorgen.
Um die Rutschgefahr zu verringern, wird die Verwendung einer rutschfesten Unterlage empfohlen, die der Norm EN 13552 entspricht.
Der Staubsaugerbeutel und die Verpackungsmaterialien sind recycelbar. Bitte entsorgen Sie diese gemäß den örtlichen Abfalltrennungsvorschriften.



VEVOR

Upgrade · The Home Creator Way

Bordo del pavimento del garage ad incastro

MODELLO: JQ-BHG JQ-BHM

VEVOR | Upgrade
The Home Creator Way

Modello: JQ-BHG

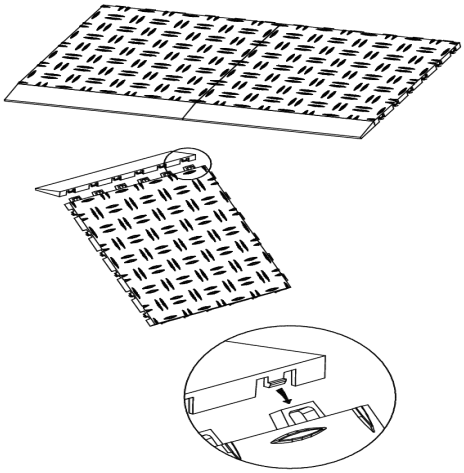

Modello: JQ-BHM

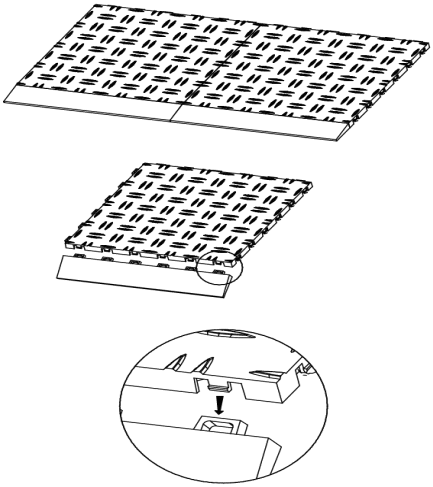

Queste sono le istruzioni originali, si prega di leggere tutte le istruzioni del manuale. accuratamente Prima dell'utilizzo, leggere attentamente il manuale d'uso. VEVOR si riserva il diritto di interpretare a proprio piacimento il presente manuale. L'aspetto del prodotto potrebbe differire leggermente da quello del prodotto ricevuto. Ci scusiamo se non vi informeremo tempestivamente in caso di aggiornamenti tecnologici o software del nostro prodotto.

Simbolo	Descrizione simbolica
	Attenzione: per ridurre il rischio di lesioni, l' utente deve leggere attentamente il manuale di istruzioni.

Il prodotto è conforme agli standard e alle normative vigenti. L'installazione di questo dispositivo deve essere conforme a tutte le normative applicabili e il suo utilizzo deve avvenire esclusivamente in aree ben ventilate. Si prega di leggere il manuale d'uso prima di installare e utilizzare questa apparecchiatura.

Elenco dei componenti

Modello	JQ-BHG	JQ-BHM
Prodotto Dimensioni (mm)	305x50x12,1	305x60x12,1
Colore	Nero	
Materiali	PP	

PRODOTTO INTRODUZIONE

Installation instructions

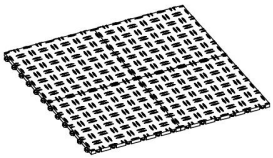

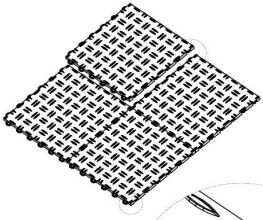

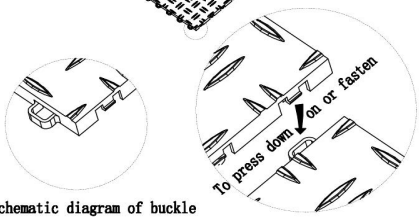

Schematic diagram of buckle

edge piece female

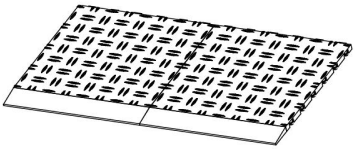

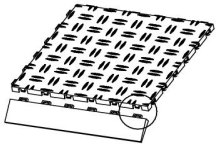

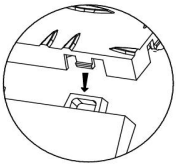

Push down and fasten

Sicurezza e avvisi

AVVERTIMENTO: Questo prodotto è infiammabile. Tenere lontano da fiamme libere, stufe, caminetti, candele, sigarette e altre fonti di accensione.
Posiziona il tappeto in piano e assicurati che i bordi siano lisci e non arricciati per evitare il rischio di inciampare. Utilizza un sottotappeto antiscivolo sotto il tappeto.
I materiali di imballaggio (come i sacchetti di plastica) possono rappresentare un rischio di soffocamento per i bambini. Tenere gli imballaggi fuori dalla portata dei bambini.
Questo prodotto non è un giocattolo. Non permettere ai bambini di giocarci o di coprirsi la testa con esso.
Quando si utilizzano prodotti per la pulizia dei tappeti, seguire le istruzioni del produttore e assicurarsi che l'ambiente sia ben ventilato.
Per ridurre il rischio di scivolamento, si raccomanda di utilizzare un sottopavimento antiscivolo conforme alla norma EN 13552.
Il sacchetto sottovuoto e i materiali di imballaggio sono riciclabili. Si prega di smaltirli in conformità con le normative locali sulla raccolta differenziata.



VEVOR

Upgrade · The Home Creator Way

Borde de piso de garaje entrelazado

MODELO: JQ-BHG JQ-BHM

VEVOR | Upgrade
The Home Creator Way

Modelo: JQ-BHG

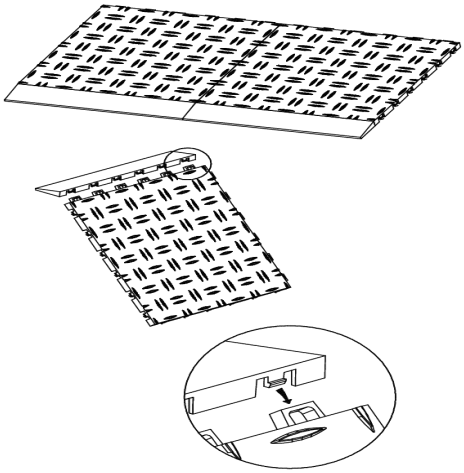

Modelo: JQ-BHM

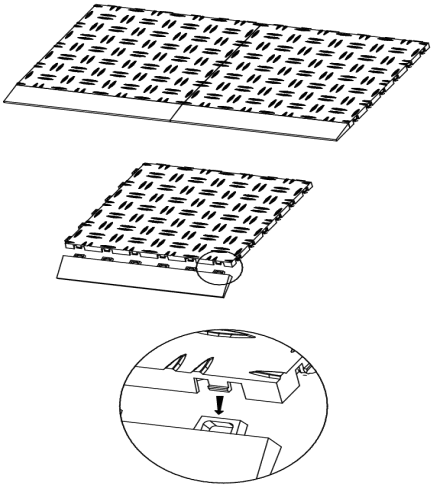

Estas son las instrucciones originales, por favor lea todas las instrucciones del manual. con cuidado Antes de usar el producto, VEVOR se reserva el derecho de interpretar el manual de usuario. El aspecto del producto puede variar con respecto al que usted recibió. Le pedimos disculpas si no le informamos nuevamente sobre actualizaciones de tecnología o software.

Símbolo	Descripción del símbolo
	Advertencia: Para reducir el riesgo de lesiones, el usuario debe leer atentamente el manual de instrucciones.

El producto cumple con las normas y reglamentos pertinentes. La instalación de este dispositivo debe cumplir con todas las normativas aplicables y solo debe utilizarse en áreas bien ventiladas. Lea el manual de usuario antes de instalar y utilizar este equipo.

Lista de piezas

Modelo	JQ-BHG	JQ-BHM
Producto Tamaño (mm)	305x50x12.1	305x60x12.1
Color	Negro	
Materiales	PÁGINAS	

PRODUCTO INTRODUCCIÓN

Installation instructions

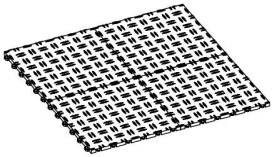

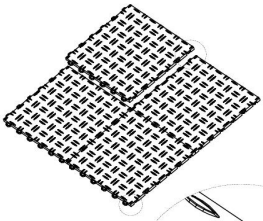

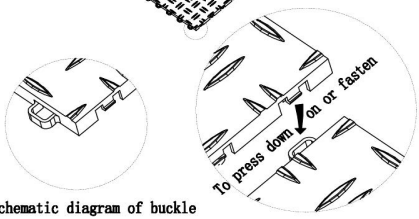

Schematic diagram of buckle

edge piece female

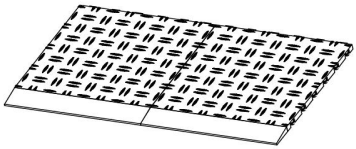

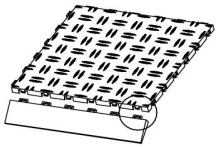

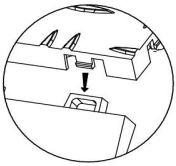

Push down and fasten

Seguridad y advertencias

ADVERTENCIA: Este producto es inflamable. Manténgalo alejado de llamas abiertas, calentadores, chimeneas, velas, cigarrillos y otras fuentes de ignición.

Coloca la alfombra sobre una superficie plana y asegúrate de que los bordes estén lisos y no se curven para evitar tropiezos. Utiliza una base antideslizante debajo de la alfombra.

Los materiales de embalaje (como las bolsas de plástico) pueden suponer un peligro de asfixia para los niños. Mantenga el embalaje fuera del alcance de los niños.

Este producto no es un juguete. No permita que los niños jueguen con él ni que se lo pongan para cubrirse la cabeza.

Al utilizar limpiadores de alfombras, siga las instrucciones del fabricante y asegúrese de que la zona esté bien ventilada.

Para reducir el riesgo de resbalones, se recomienda utilizar una base antideslizante que cumpla con la norma EN 13552.

La bolsa de vacío y el embalaje son reciclables. Deséchelos de acuerdo con la normativa local de separación de residuos.



VEVOR

Upgrade · The Home Creator Way

Krawędź podłogi garażu z blokadą

MODEL:JQ-BHG JQ-BHM

VEVOR | Upgrade
The Home Creator Way

Model: JQ-BHG

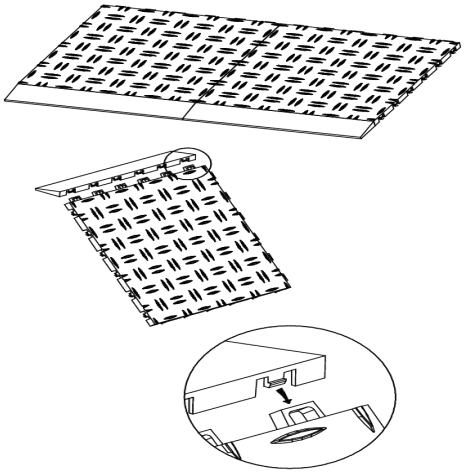

Model: JQ-BHM

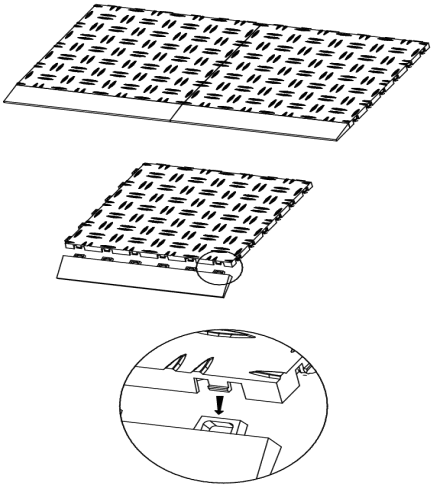

To jest oryginalna instrukcja, proszę przeczytać wszystkie instrukcje. ostrożnie przed użyciem. VEVOR zastrzega sobie prawo do jednoznacznej interpretacji naszej instrukcji obsługi. Wygląd produktu zależy od otrzymanego produktu. Prosimy o wybaczenie, że nie będziemy Państwa ponownie informować o aktualizacjach technologicznych lub oprogramowania naszego produktu.

Symbol	Opis symbolu
	Ostrzeżenie: Aby zminimalizować ryzyko obrażeń, użytkownik powinien uważnie przeczytać instrukcję obsługi.

Produkt spełnia odpowiednie normy i przepisy. Instalacja tego urządzenia musi być zgodna ze wszystkimi obowiązującymi przepisami, a urządzenie powinno być użytkowane wyłącznie w dobrze wentylowanych pomieszczeniach. Przed instalacją i użyciem urządzenia należy zapoznać się z instrukcją obsługi.

Lista części

Model	JQ-BHG	JQ-BHM
Produkt Rozmiar (mm)	305x50x12,1	305x60x12,1
Kolor	Czarny	
Przybory	PP	

PRODUKT WSTĘP

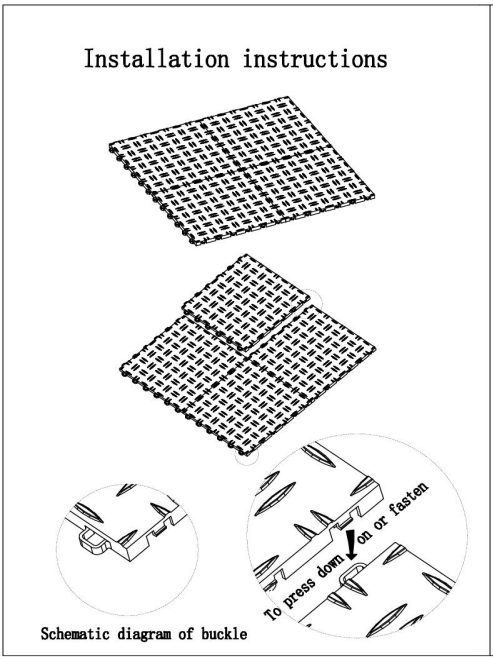

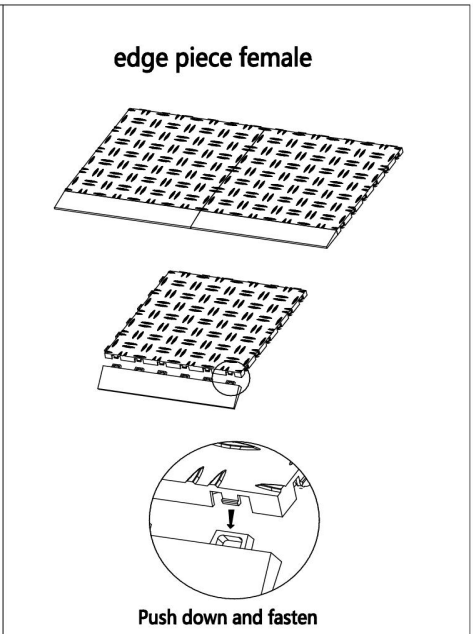

Bezpieczeństwo i ostrzeżenia

OSTRZEŻENIE: Produkt jest łatwopalny. Trzymać z dala od otwartego ognia, grzejników, kominków, świec, papierosów i innych źródeł zapłonu.
Połóż dywan płasko i upewnij się, że krawędzie są gładkie i niepofałdowane, aby uniknąć potknięcia. Pod dywanem zastosuj podkład antypoślizgowy.
Materiały opakowaniowe (takie jak plastikowe torby) mogą stanowić zagrożenie zadławienia dla dzieci. Przechowuj opakowanie poza zasięgiem dzieci.
Ten produkt nie jest zabawką. Nie pozwalaj dzieciom bawić się nim ani zakrywać nim głów.
Podczas korzystania ze środków do czyszczenia dywanów należy stosować się do instrukcji producenta i zapewnić dobrą wentylację pomieszczenia.
Aby ograniczyć ryzyko poślizgnięcia, zaleca się zastosowanie podkładu antypoślizgowego zgodnego z normą EN 13552.
Worek próżniowy i materiały opakowaniowe nadają się do recyklingu. Prosimy o ich utylizację zgodnie z lokalnymi przepisami dotyczącymi segregacji odpadów.



VEVOR

Upgrade · The Home Creator Way

In elkaar grijpende rand van de garagevloer

MODEL: JQ-BHG JQ-BHM

VEVOR | Upgrade
The Home Creator Way

Model: JQ-BHG

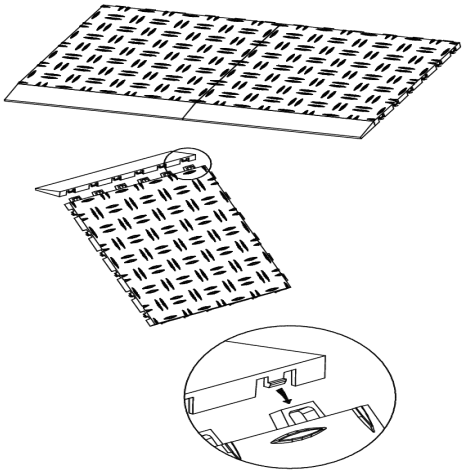

Model: JQ-BHM

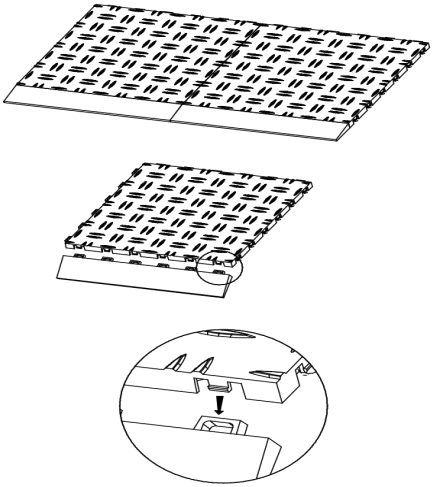

Dit is de originele instructie, lees alle instructies in de handleiding. voorzichtig Lees de gebruiksaanwijzing aandachtig door voordat u het product in gebruik neemt. VEVOR behoudt zich het recht voor om de gebruikershandleiding duidelijk te interpreteren. Het uiterlijk van het product kan afwijken van het product dat u ontvangt. Wij verzoeken u u niet opnieuw te informeren over eventuele technologische of software-updates voor ons product.

Symbool	Symboolbeschrijving
	Waarschuwing: Om het risico op letsel te verminderen, dient de gebruiker de gebruiksaanwijzing zorgvuldig te lezen.

Het product voldoet aan de relevante normen en voorschriften. De installatie van dit apparaat moet voldoen aan alle geldende voorschriften en het mag alleen worden gebruikt in goed geventileerde ruimtes. Lees de gebruikershandleiding door voordat u dit apparaat installeert en gebruikt.

Onderdelenlijst

Model	JQ-BHG	JQ-BHM
Product Afmeting (mm)	305x50x12.1	305x60x12.1
Kleur	Zwart	
Materialen	PP	

PRODUCT INVOERING

Installation instructions

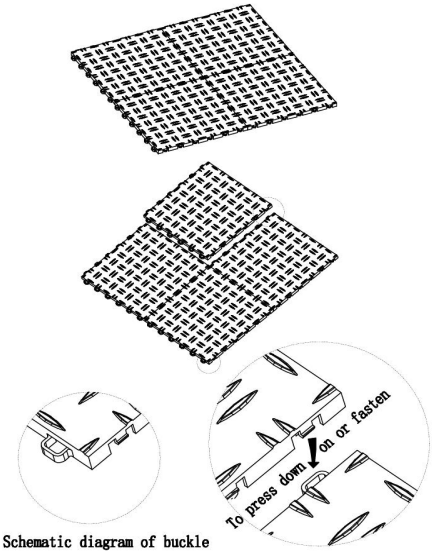

Schematic diagram of buckle

edge piece female

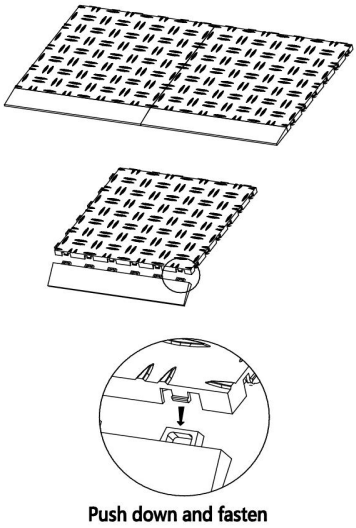

Push down and fasten

Beveiliging en waarschuwingen

WAARSCHUWING: Dit product is ontvlambaar. Verwijderd houden van open vuur, kachels, open haarden, kaarsen, sigaretten en andere ontstekingsbronnen.
Leg het vloerkleed plat neer en zorg ervoor dat de randen glad zijn en niet omkrullen om struikelgevaar te voorkomen. Gebruik een antisliponderlegger onder het vloerkleed.
Verpakkingsmaterialen (zoals plastic zakken) kunnen verstikkingsgevaar opleveren voor kinderen. Houd verpakkingen buiten het bereik van kinderen.
Dit product is geen speelgoed. Laat kinderen er niet mee spelen en laat ze er hun hoofd niet mee bedekken.
Volg bij het gebruik van tapijtreinigers de instructies van de fabrikant en zorg voor goede ventilatie in de ruimte.
Om het risico op uitglijden te verminderen, wordt aanbevolen een antisliponderlaag te gebruiken die voldoet aan EN 13552.
De vacuümzak en het verpakkingsmateriaal zijn recyclebaar. Gelieve deze af te voeren volgens de plaatselijke afvalscheidingsvoorschriften.



VEVOR

Upgrade · The Home Creator Way

Sammankopplande garagegolvskant

MODELL: JQ-BHG JQ-BHM

VEVOR | Upgrade
The Home Creator Way

Modell: JQ-BHG

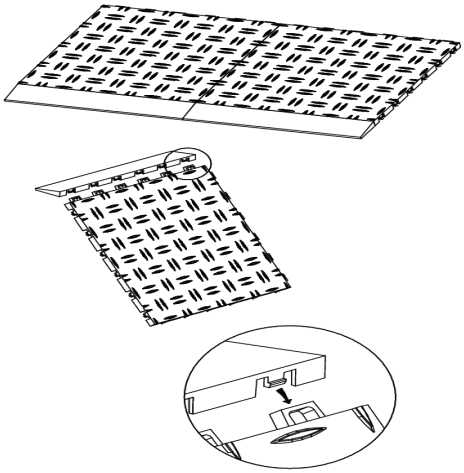

Modell: JQ-BHM

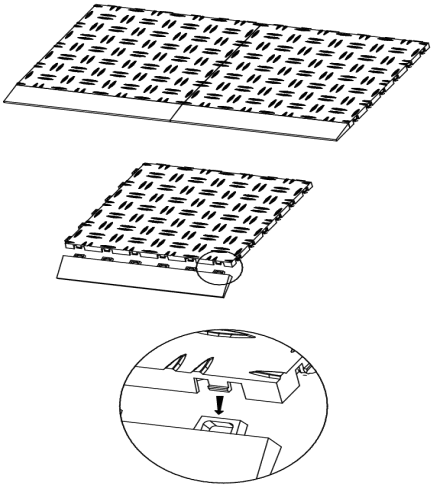

Detta är originalinstruktionen, läs alla instruktioner i manualen. försiktigt innan användning. VEVOR förbehåller sig en tydlig tolkning av vår användarmanual. Produktens utseende ska vara beroende av den produkt du mottagit. Vi ber om ursäkt för att vi inte kommer att informera dig igen om det finns några teknik- eller programuppdateringar för vår produkt.

Symbol	Symbolbeskrivning
	Varning – För att minska risken för skador måste användaren läsa instruktionsmanualen noggrant.

Produkten uppfyller relevanta standarder och föreskrifter. Installationen av denna enhet måste uppfylla alla tillämpliga föreskrifter och den bör endast användas i välventilerade utrymmen. Läs igenom användarmanualen innan du installerar och använder den här utrustningen.

Dellista

Modell	JQ-BHG	JQ-BHM
Produkt Storlek (mm)	305x50x12,1	305x60x12,1
Färg	Svart	
Material	PP	

PRODUKT INTRODUKTION

Installation instructions

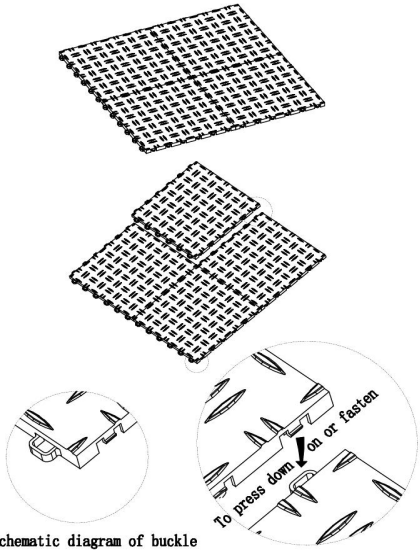

Schematic diagram of buckle

edge piece female

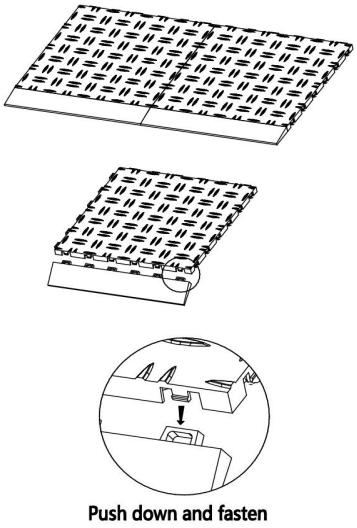

Push down and fasten

Säkerhet och varningar

VARNING: Denna produkt är brandfarlig. Förvaras åtskilt från öppen låga, värmeelement, eldstäder, ljus, cigaretter och andra antändningskällor.
Lägg mattan platt och se till att kanterna är släta och inte böjda för att undvika snubbelrisker. Använd ett halkfritt underlag under mattan.
Förpackningsmaterial (som plastpåsar) kan utgöra en kvävningsrisk för barn. Förvara förpackningen utom räckhåll för barn.
Denna produkt är inte en leksak. Låt inte barn leka med den eller täcka sina huvuden med den.
När du använder mattrengöringsmedel, följ tillverkarens instruktioner och se till att området är väl ventilerat.
För att minska risken för halka rekommenderas att använda ett halkfritt underlag som uppfyller EN 13552.
Vakuumpåsen och förpackningsmaterialet är återvinningsbara. Kassera dem i enlighet med lokala föreskrifter för avfallshantering.

