VEVOR

Affordable. Reliable. Home Improvement.

SPINDLE SANDER

MODEL:BOSS200A

VEVOR
Affordable. Reliable. Home Improvement.

SPINDLE SANDER

MODEL:BOSS200A

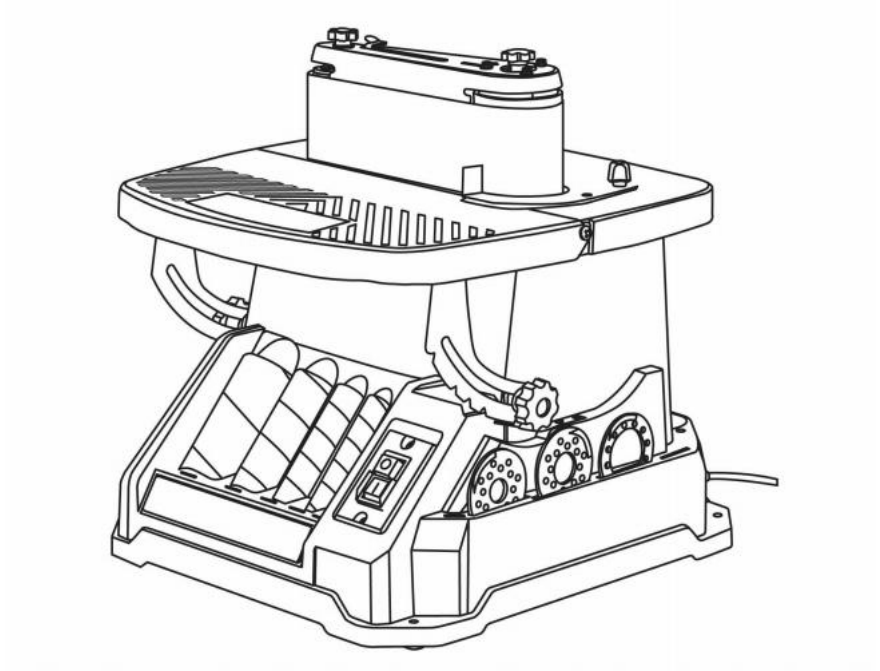

This is the original instruction, please read all manual instructions carefully before operating. VEVOR reserves a clear interpretation of our user manual. The appearance of the product shall be subject to the product you received. Please forgive us that we won't inform you again if there are any technology or software updates on our product.

	Warning-To reduce the risk of injury, user must read instructions manual carefully.
	This symbol, placed before a safety comment, indicates a kind of precaution, warning, or danger. Ignoring this warning may lead to an accident. To reduce the risk of injury, fire, or electrocution, please always follow the recommendation shown below.
	CORRECT DISPOSAL This product is subject to the provision of european Directive 2012/19/EU. The symbol showing a wheelie bin crossed through indicates that the product requires separate refuse collection in the European Union. This applies to the product and all accessories marked with this symbol. Products marked as such may not be discarded with normal domestic waste, but must be taken to acollection point for recycling electrical and electronic devices.
	Warning- Be sure to wear eye protectors when using this product.
	Warning- Be sure to wear ear protectors when using this product.
	Warning- Be sure to wear dust masks when using this product.
	Warning- Disconnect mains plug from electrical outlet

SPECIFICATIONS

Power	AC110—120V, 60 Hz, 450W S1	AC230V, 50 Hz, 450W S1
No Load Speed	2400RPM ±5%	2000RPM ±5%
Oscillations	58 OPM	
Spindle Size	1/2"	
Sanding Sleeve Sizes	1/2", 3/4", 1", 1-1/2", 2"	
Maximum Workpiece Height	3-6/7"	
Weight	37.5 Pounds（17Kg）	

SAFETY GUIDELINES

⚠WARNING!

Read all safety warnings and all instructions. Failure to follow the warnings and instructions may result in electric shock, fire and/or serious injury.

SAFETY GUIDELINES - DEFINITIONS

WORK AREA SAFETY

1. Keep work area clean and well lit. Cluttered or dark areas invite accidents.

2. Do not operate power tools in explosive atmospheres, such as in the presence of flammable liquids, gases or dust. Power tools create sparks which may ignite the dust or fumes.

3. Keep children and bystanders away while operating a power tool. Distractions can cause you to lose control.

ELECTRICAL SAFETY

1. Power tool plugs must match the outlet. Never modify the plug in any way. Do not use any adapter plugs with earthed (grounded) power tools. Unmodi fied plugs and matching outlets will reduce risk of electric shock.

2. Avoid body contact with earthed or grounded surfaces such as pipes, radiators, ranges and refrigerators. There is an increased risk of electric shock if your body is earthed or grounded.

3. Do not expose power tools to rain or wet conditions. Water entering a power tool will increase the risk of electric shock.

4. Do not abuse the cord. Never use the cord for carrying, pulling or unplug ging the power tool. Keep cord away from heat, oil, sharp edges or moving parts. Damaged or entangled cords increase the risk of electric shock.

5. When operating a power tool outdoors, use an extension cord suitable for outdoor use. Use of a cord suitable for outdoor use reduces the risk of electric shock.

6. If operating a power tool in a damp location is unavoidable, use a ground fault circuit interrupter (GFCI) protected supply. Use of a GFCI reduces the risk of electric shock.

PERSONAL SAFETY

1. Stay alert, watch what you are doing and use common sense when operating a power tool. Do not use a power tool while you are tired or under the influence of drugs, alcohol or medication. A moment of inattention while operating power tools may result in serious personal injury.

2. Use personal protective equipment. Always wear eye protection. Protective equipment such as a respiratory mask, non-skid safety shoes and hearing protection used for appropriate conditions will reduce the risk of personal injury.

3. Prevent unintentional starting. Ensure the switch is in the off-position before connecting to power source and/or battery pack, picking up or carrying the tool. Carrying power tools with your finger on the switch or energizing power tools that have the switch on invites accidents.

4. Remove any adjusting key or wrench before turning the power tool on. A wrench or a key left attached to a rotating part of the power tool may result in personal injury.

5. Do not overreach. Keep proper footing and balance at all times. This enables better control of the power tool in unexpected situations.
6. Dress properly. Do not wear loose clothing or jewelry. Keep your hair and clothing away from moving parts. Loose clothes, jewelry or long hair can be caught in moving parts.
7. **If devices are provided for the connection of dust extraction and collection facilities, ensure these are connected and properly used.** Use of dust collection can reduce dust-related hazards.

POWER TOOL USE AND CARE
1. Do not force the power tool. Use the correct power tool for your application. The correct power tool will do the job better and safer at the rate for which it was designed.
2. Do not use the power tool if the switch does not turn it on and off. Any power tool that cannot be controlled with the switch is dangerous and must be repaired.
3. Disconnect the plug from the power source and/or the battery pack from the power tool before making any adjustments, changing accessories, or storing power tools. Such preventive safety measures reduce the risk of starting the power tool accidentally.
4. Store idle power tools out of the reach of children and do not allow persons unfamiliar with the power tool or these instructions to operate the power tool. Power tools are dangerous in the hands of untrained users.
5. Maintain power tools. Check for misalignment or binding of moving parts, breakage of parts and any other condition that may affect the power tool's operation. If damaged, have the power tool repaired before use. Many accidents are caused by poorly maintained power tools.
6. Keep cutting tools sharp and clean. Properly maintained cutting tools with sharp cutting edges are less likely to bind and are easier to control.
7. Use the power tool, accessories and tool bits, etc. in accordance with these instructions, taking into account the working conditions and the work to be performed. Use of the power tool for operations different from those intended could result in a hazardous situation.
8. Use clamps to secure your workpiece to a stable surface. Holding a

workpiece by hand or using your body to support it may lead to loss of control.
9.KEEP GUARDS IN PLACE and in working order.

SERVICE

1. Have your power tool serviced by a qualified repair person using only identical replacement parts. This will ensure that the safety of the power tool is maintained.

CALIFORNIA PROPOSITION 65 WARNING

Some dust created by power sanding, sawing, grinding, drilling, and other construction activities may contain chemicals, including lead, known to the State of California to cause cancer, birth defects, or other reproductive harm. Wash hands after handling. Some examples of these chemicals are:

• Lead from lead-based paints.
• Crystalline silica from bricks, cement, and other masonry products.
• Arsenic and chromium from chemically treated lumber.

Your risk from these exposures varies depending on how often you do this type of work. To reduce your exposure to these chemicals, work in a well-ventilated area with approved safety equipment such as dust masks specially designed to filter out microscopic particles.

SPINDLE SANDER SAFETY

⚠ WARNING!

Do not operate the power tool until you have read and understood the following instructions and the warning labels.

1. TOOL PURPOSE. This sander is designed to sand wood or wood-like products only. Sanding or grinding other materials could result in fire, injury, or damage to the workpiece. Using the machine for any other purpose for which it is not designed may result in serious injuries, machine damage and voiding of the warranty.

2. MACHINE MOUNTING. For operation safety, the sander must be securely mounted onto a flat and stable surface or stand.

3. PERSONAL SAFETY

• Always wear ANSI Z87.1-approved glasses with side shields, hearing protection and a dust mask.
• Do not wear loose clothing or jewelry, as they might get drawn in by the tool. Tie back long hair.
• DO NOT wear gloves while operating this machine.

4. ELECTRIC CORDS. Keep cords away from heat, oil, sharp edges, and moving parts of the tool. Have an electrician replace or repair damaged or worn cords immediately.

5. TOOL & ACCESSORIES INSPECTION. Before operation, check the tool and accessories for any damage or missing parts. Do not use the tool if any part is missing or damaged. Make sure all adjustments are correct and all connections are tight. Keep all guards in place.

6. SANDING ACCESSORIES

• Do not use sanding sleeves or drums that are damaged, torn, or loose. Replace worn or damaged sanding sleeves before operation.
• Always unplug the unit before making adjustments or changing sandpaper, rubber drums or throat plates.
• Always use the throat plate that matches the diameter of the drum to minimize the gap between the drum and the throat plate opening; this will reduce the risk of personal injury.

7. WORKPIECE REQUIREMENTS

• Only stand workpieces sturdy enough to withstand the force of the sanding spindle.
• Inspect the workpiece for imperfections, nails, staples, etc. before sanding. Never sand stock that has questionable imperfections or embedded foreign objects.
• When sanding a large workpiece, provide additional support. Do not sand with the workpiece unsupported.
• Sand only one workpiece at a time.

8. PREVENTING ACCIDENTAL STARTING. Make sure the power switch is in the OFF position prior to plugging in the machine. Always make sure the power switch is in the OFF position and the machine is unplugged when doing any cleaning, assembly, setup operations, or when not in use.

9. Do not operate this tool until it is completely assembled and installed according

to the instructions.
10. Remove scrap pieces and other objects from the table and sanding sleeve before turning ON the sander.

11. FEEDING THE WORKPIECE

• Allow spindle to reach full speed before feeding the workpiece. Do not turn on the machine while the sanding sleeve is contacting the workpiece.
• Be aware of the direction of the spindle's rotation (counterclockwise). Only feed the workpiece against the rotation of the spindle.
• Firmly hold the workpiece and lightly ease it against the spindle. Do not forcefully jam a workpiece into the sanding surface.

12. Do not touch moving pieces. Keep hands away from the drum during operation.
If cleaning is necessary, use a brush to remove sawdust and chips instead of your hands.
13. Never perform layout, assembly or set-up work on the table while the sander is operating.
14. After turning off the sander, wait until the spindle comes to a complete stop before touching the workpiece.
15. Always turn off and unplug the machine before cleaning, making adjustments or changing attachments. Accidental start-ups may occur if the tool is plugged in during an accessory change or adjustment.
16. CLEANING. Never use solvents to clean plastic parts. Solvents could dissolve or otherwise damage the material. Use only a soft damp cloth to clean plastic parts.
17. REPLACEMENTS. Should any component of your sander be missing/dam aged or fail in any way, shut off the switch and remove the plug from power supply outlet. Replace the missing, damaged, or failed parts using only identical replacement parts before resuming operation.

These safety instructions can't possibly warn of every scenario that may arise with this tool, so always make sure to stay alert and use common sense during operation.

ELECTRICAL SAFETY

1. POLARIZED PLUGS. To reduce the risk of electric shock, this equipment has a polarized plug (one blade is wider than the other). This plug will fit in a polarized outlet only one way. If the plug does not fit fully in the outlet, reverse the plug. If it still does not fit, contact a qualified electrician to install a proper outlet. Do not modify the machine plug or the extension cord in any way.
2. GROUND FAULT CIRCUIT INTERRUPTER PROTECTION (GFCI) should be provided on the circuit or outlet used for this power tool to reduce the risk of electric shock.
3. SERVICE AND REPAIR. To avoid danger, electrical appliances must only be repaired by qualified service technician using original replacement parts.

GUIDELINES AND RECOMMENDATIONS FOR EXTENSION CORDS

When using an extension cord, be sure to use one heavy enough to carry the current your product will draw. An undersized cord will cause a drop in line voltage resulting in loss of power and overheating. The table below shows the correct size to be used according to cord length and ampere rating. When in doubt, use a heavier cord. The smaller the gauge number, the heavier the cord.

AMPERAGE	**REQUIRED GAUGE FOR EXTENSION CORDS**			
	25 ft.	**50 ft.**	**100 ft.**	**150 ft.**
4A	18 gauge	16 gauge	16 gauge	14 gauge

1. EXAMINE EXTENSION CORD BEFORE USE. Make sure your extension cord is properly wired and in good condition. Always replace a damaged extension cord or have it repaired by a qualified person before using it.
2. DO NOT ABUSE EXTENSION CORD. Do not pull on cord to disconnect from receptacle; always disconnect by pulling on plug. Disconnect the extension cord from the receptacle before disconnecting the product from the extension cord. Protect your extension cords from sharp objects, excessive heat and damp/wet areas.
3. USE A SEPARATE ELECTRICAL CIRCUIT FOR YOUR TOOL. This circuit must not be less than a 12-gauge wire and should be protected with a 15A time-delayed fuse.

Before connecting the motor to the power line, make sure the switch is in the OFF position and the electric current is rated the same as the current stamped on the motor nameplate. Running at a lower voltage will damage the motor.

PACKAGE CONTENTS

Before using the spindle sander, you must configure the machine by installing the appropriate sanding drum, sanding sleeve, throat plate and spindle washer for your operation. Check your packing list against the diagram below. If any part is damaged or missing, please contact our customer service.

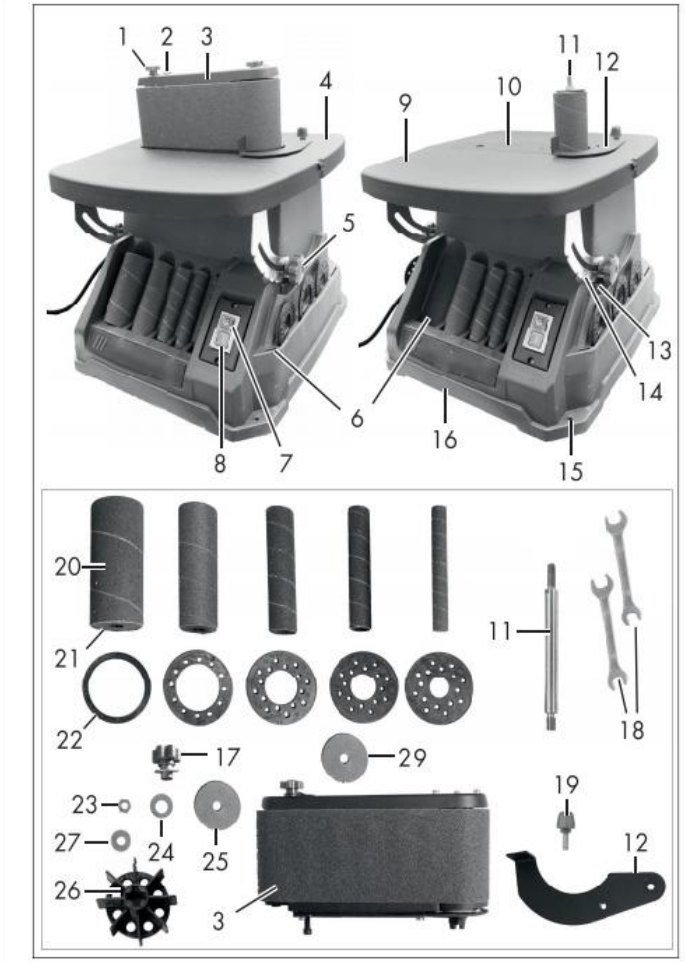

1 Adjusting screw (belt run)
2 Sanding belt lever
3 Belt sander unit
4 Workbench
5 Star grip nut (Angle adjustment, workbench)
6 Storage
7 Off switch
8 On switch
9 Swivelling workbench
10 Bench insert
11 Spindle
12 Workpiece stop
13 Small lever (angle adjustment)
14 Angle scale
15 Drill hole
16 Device housing
17 Star grip nut (belt sander unit), with washer
18 Open-end spanner
19 Screw
20 Sanding sleeve
21 Sanding roller
22 Bench insert
23 Nut
24 Washer
25 Washer
26 Fan wheel
27 Washer
28 Suction connector
27 Washer

Unpack the device and check for
completeness:

1x Spindle sander
4x Rubberised sanding rollers with sanding sleeve (grit 80), size 19/26/38 /51 mm
1x Sanding sleeve (grit 80), size 13 mm

1x Belt sander unit with sanding belt (grit 80)
1x Workpiece stop
5x Bench inserts
1x Bench insert (already inserted)
4x Washer
1x Nut
1x Screw
1x Fan wheel
1x Spindle
1x Star grip nut with washer
2x Open-end spanner
1x Instruction Manual

OPERATING INSTRUCTIONS

⚠ WARNING!

Do not plug in or turn on the tool until it is fully assembled according to the instructions.
Failure to follow the safety instructions may result in serious personal injury.
Refer to the packing list diagram on page 8 to ensure that you are using the proper sizes of throat plates, drums and washers for each respective sanding sleeve. To ensure the workpiece can be properly supported and to minimize clearance, use the throat plate that matches the drum and sleeve that you'll be working with. The size of the throat plate is marked on the plate's surface.
NOTE: The smallest size sanding sleeve does not include a drum. It goes directly onto the bare spindle.

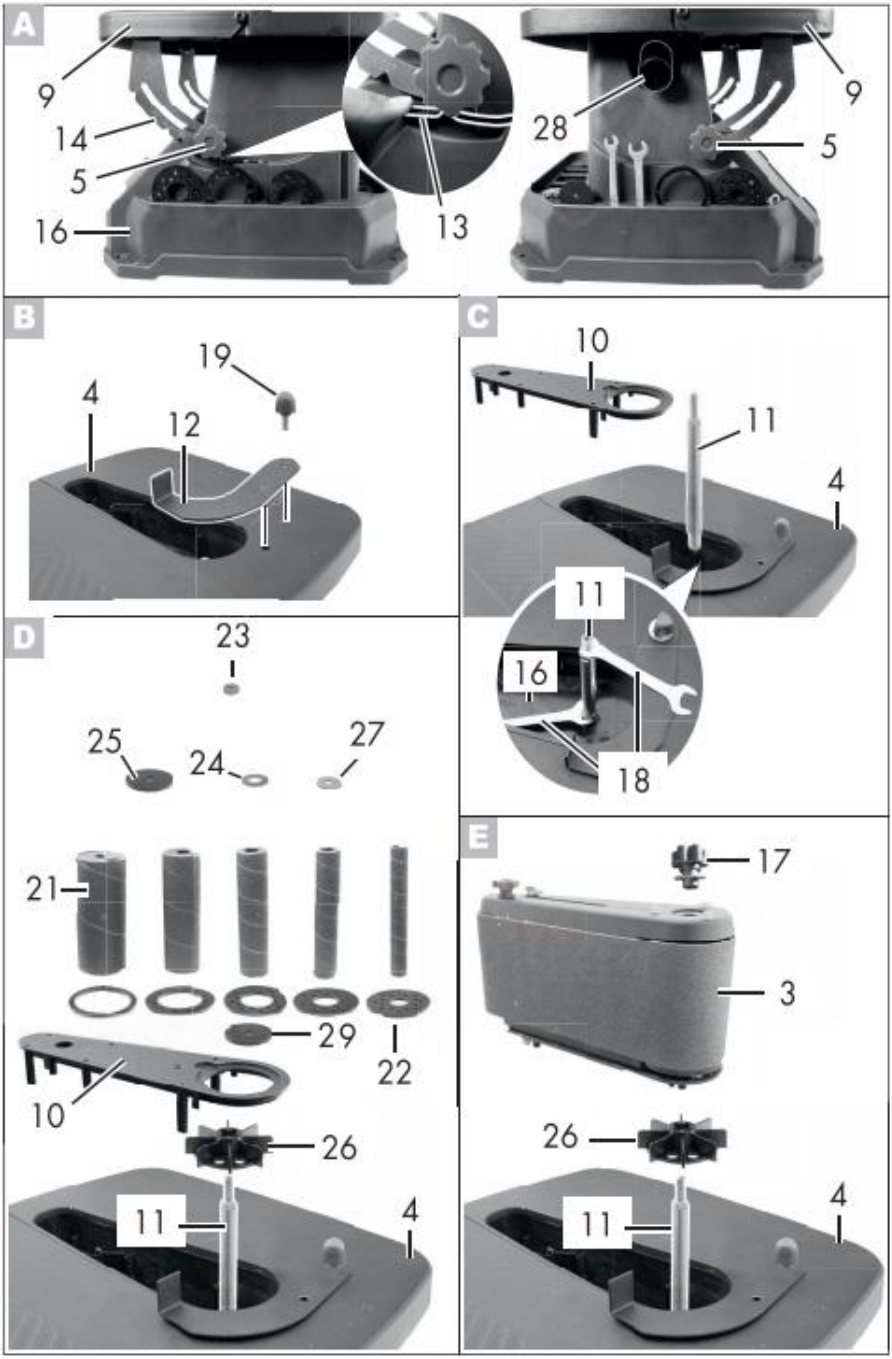
A
9
14
5
16
13
28
9
5
B
19
4
12
C
10
11
4
11
16
18
D
23
25
24
27
21
29
22
10
26
11
4
E
17
3
26
11
4

A：Adjusting the swivelling workbench

The swivelling workbench (9) can be tilted variably up to 45°. For easy chamfering, one of the adjustable fifi xed angle grids can be selected (0°/15°/22.5°/30°/45°).

Setting up the swivelling workbench

1. Loosen the two star grip nuts (5) on the left and right of the device.
2. Adjust the swivelling workbench (9) to the desired angle.

The angle scale (14) on the device is used for orientation.

3. Tighten the two star grip nuts (5) on the left and right of the device.

Docking the swivelling workbench

1. Loosen the two star grip nuts (5) on the left and right of the device.
2. Press the small lever (13) below the star grip nuts (5) on the right of the device.
3. With the other hand, grasp the swivel ling workbench (9) and turn it over in the direction of the device housing (16).
4. Tighten the two star grip nuts (5) on the left and right of the device.

B：Mounting the workpiece stop

1. Place the workpiece stop (12) on the workbench (4).
2. Fix the workpiece stop (12) in the outer hole with the screw (19).

C：Initial assembly

Remove the bench insert (10) from the workbench (4)

2. Fix the spindle (11) in the device using the two open-ended spanners (18).

AF 13 to hold the shaft coming out of the device housing (16).

AF 10 for tightening the spindle (11).

Depending on the desired use, continue with “Use as spindle sander” or “Use as belt sander”.

D：Use as spindle sander

1. Place the bench insert (10) in the workbench (4).
2. Place the fan wheel (26) with the flfl at side down on the spindle (11).

Check that it is fifi rmly in place.

You might have to turn the fan wheel (26) a little manually so that it is seated correctly.

3. Select the appropriate bench insert (22) for the sanding roller (21).

The size specifications of the bench insert and the sanding roller must correspond. The sizes of the bench inserts can be read on each bench insert. The sizes of the sanding rollers are indicated under the matching storage (6) on the device.

Place the matching bench insert (22) in the recess of the bench insert (10).
4. Place the sanding roller (21) on the spindle (11).
5.Screw the nut (23) using the open-ended spanner (18) (AF 13) hand-tight onto the spindle (11).
Removal is carried out in reverse order.

E：Use as belt sander

1. If necessary, remove the bench insert (10) from the workbench (4).
2. Place the fan wheel (26) with the flat side down on the spindle (11).
Check that it is firmly in place.
You might have to turn the fan wheel (26) a little manually so that it is seated correctly.
3. Attach the belt sander unit (3) onto the spindle (11).
Check that it is firmly in place.
You might have to turn the spindle (11) a little manually so that the belt sander unit (3) is seated correctly. Moving the sanding belt here moves the spindle (11). If the upper end of the spindle ends just below the end of the belt sander unit, it is seated correctly.
4. Fix the belt sander unit (3) using the star grip nut with washer (17).
Removal is carried out in reverse order.

OPERATING THE SPINDLE SANDER

1. Make sure that the machine has been securely mounted, and all accessories have been properly installed according to the instructions on page 9-10 section.

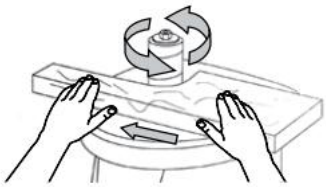

2. Plug in and turn ON the sander. Let the spindle reach full speed.
3. Maintain a firm grip with both hands on the workpiece for maximum control. Slowly guide the workpiece against the rotation of the spindle.

NOTE: The spindle rotates in a counterclockwise direction. Guide the workpiece from the right to left. If you guide the workpiece in the opposite direction, the forces of the spinning sanding sleeve will tend to throw or bounce the workpiece away from the sanding sleeve, possibly resulting in injuries.

4. Maintain downward pressure on the workpiece against the table, gently working it along the sanding sleeve until the desired curve has been created. Do not force the workpiece against the sanding sleeve.
5. When you are finished, turn OFF the sander and wait for the spindle to come to a complete stop.
6. Remove the safety key and unplug the machine from the outlet. Follow the maintenance instructions on the next page to clean and maintain your sander.

MAINTENANCE

⚠ WARNING!

To avoid accidents, turn OFF and unplug the tool from the electrical outlet before cleaning, adjusting, or performing any maintenance or lubrication work.

⚠ WARNING!

Any attempt to repair or replace electrical parts on this tool may be hazardous. Servicing of the tool must be performed by a qualified technician. When servicing, use only identical replacement parts. Use of other parts may be hazardous or induce product failure.

ROUTINE INSPECTION

Before each use, inspect the general condition of the tool. If any of these following conditions exist, do not use until parts are replaced or the sharpener is properly repaired.

Check for:

• Loose hardware or improper mounting,
• Misalignment or binding of moving parts,
• Damaged cord/electrical wiring,
• Cracked or broken parts, and
• Any other condition that may affect its safe operation

CLEANING & STORAGE

1. After every operation, use a vacuum to remove dust and chips from the tool surfaces, motor housing and work area. Keep the ventilation openings free from dust and debris to prevent the motor from overheating.
2. Wipe the tool surfaces clean with a soft cloth or brush. Make sure water does not get into the tool.
3. Periodically, remove the throat plate and lower spindle washer and remove any dust accumulation in the throat plate area.

CAUTION: Most plastics are susceptible to damage from various types of commercial solvents. Do not use any solvents or cleaning products that could damage the plastic parts.

Some of these include but are not limited to: gasoline, carbon tetrachloride, chlorinated cleaning solvents, and household detergents that contain ammonia.

4. Store the tool in a clean and dry place away from the reach of children. Store sanding accessories away from extremely hot/dry temperatures. Do not bend or fold the sanding sleeves.

LUBRICATION

All ball bearings are sealed and permanently lubricated. No further lubrication is required.

PRODUCT DISPOSAL

Used power tools should not be disposed of together with household waste. This product contains electronic components that should be recycled. Please take this product to your local recycling facility for responsible disposal and to minimize its environmental impact.

TROUBLESHOOTING GUIDE

WARNING!

To avoid injury from an accidental start, turn the switch OFF and always remove the plug from the power source before making any adjustments.

PROBLEM	PROBLEM CAUSE	SUGGESTED CORRECTIVE ACTION
Sander does not turn on.	1、Power cord or extension cord damaged or not properly plugged in. 2、Safety key is removed from power switch. 3、Defective power switch, defective motor or wiring, short circuit or loose connections. 4、Circuit breaker is tripped. 5、Worn carbon brushes.	1、Check the power cord, extension cord, power plug and the power outlet. Make sure the tool is properly plugged in. Do not use the if any cord is damaged. 2、Insert the safety key into the power switch. 3、Stop using the tool and contact customer service.Repairs must be done by a qualified technician. 4、Push circuit breaker to reset. 5、Replace carbon brushes.
Motor overheats.	1、Motor overloaded. 2、Extension cord too long with an insufficient gauge. 3、Dust collection not being used.	1、Reduce load on motor - reduce pressure on the workpiece being sanded. 2、Utilize an extension cord of appropriate gauge and length or plug tool directly into outlet. 3、Use dust collection.
Sanding grains easily rub off.	1、Sanding sleeve has been stored in an incorrect environment. 2、Sanding sleeve has been damaged or folded	1、Store sanding accessories away from extremely hot/dry temperatures. 2、Store sanding accessories flat—not bent or folded.
Deep sanding grooves or scars in workpiece.	1、Sanding sleeve grit is too coarse for the desired finish. 2、Workpiece sanded across the grain. 3、Too much sanding force. 4、Workpiece held still against sanding surface for too long.	1、Use a finer-grit sanding accessory. 2、Sand with the grain of the wood. 3、Reduce pressure on workpiece while sanding. 4、Keep workpiece moving while sanding on the sanding sleeve.

Manufacturer: Shanghaimuxinmuyeyouxiangongsi
Address: Shuangchenglu 803nong11hao1602A-1609shi, baoshanqu, shanghai 200000 CN.
Imported to AUS: SIHAO PTY LTD. 1 ROKEVA STREETEASTWOOD NSW 2122 Australia
Imported to USA: Sanven Technology Ltd. Suite 250, 9166 Anaheim Place, Rancho Cucamonga, CA 91730

UK	REP

YH CONSULTING LIMITED. C/O YH Consulting Limited Office 147, Centurion House, London Road, Staines-upon-Thames, Surrey, TW18 4AX

EC	REP

E-CrossStu GmbH
Mainzer Landstr.69,
60329 Frankfurt am Main.

VEVOR

Affordable. Reliable. Home Improvement.

PONCEUSE À BROCHE

MODÈLE : BOSS200A

VEVOR
Affordable. Reliable. Home Improvement.

SPINDLE SANDER

MODÈLE : BOSS200A

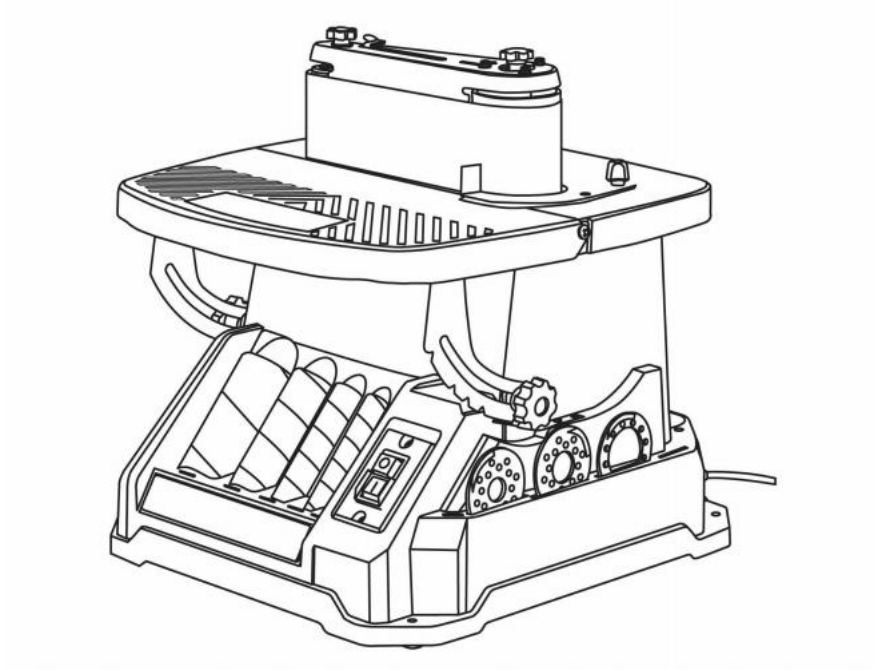

Ceci est l'instruction originale, veuillez lire toutes les instructions du manuel
Veuillez lire attentivement ce manuel d'utilisation avant utilisation. VEVOR se réserve le droit d'interpréter clairement ce manuel d'utilisation. L'apparence du produit dépend du produit que vous avez reçu. Veuillez nous excuser de ne pas vous informer ultérieurement des mises à jour technologiques ou logicielles de notre produit.

	Avertissement - Pour réduire le risque de blessure, l'utilisateur doit lire attentivement le manuel d'instructions.
	Ce symbole, placé devant une remarque de sécurité, indique une précaution, un avertissement ou un danger. Ignorer cet avertissement peut entraîner un accident. Pour réduire les risques de blessure, d'incendie ou d'électrocution, veuillez toujours suivre les recommandations ci-dessous.
	ÉLIMINATION CORRECTE Ce produit est soumis aux dispositions de la directive européenne 2012/19/UE. Le symbole représentant une poubelle barrée indique que le produit doit faire l'objet d'une collecte sélective dans l'Union européenne. Ceci s'applique au produit et à tous les accessoires marqués de ce symbole. Les produits ainsi marqués ne doivent pas être jetés avec les ordures ménagères, mais doivent être déposés dans un point de collecte pour le recyclage des appareils électriques et électroniques.
	Avertissement - Assurez-vous de porter des lunettes de protection lorsque vous utilisez ce produit.
	Avertissement - Assurez-vous de porter des protections auditives lorsque vous utilisez ce produit.
	Avertissement - Assurez-vous de porter un masque anti-poussière lorsque vous utilisez ce produit.
	Avertissement - Débranchez la fiche secteur de la prise électrique

SPECIFICATIONS

Pouvoir	CA 110-120 V, 60 Hz, 450 W S1	CA 230 V, 50 Hz, 450 W S1
Vitesse à vide	2400 tr/min ± 5 %	2000 tr/min ± 5 %
Oscillations	58 OPM	
Taille de la broche	1/2"	
Tailles des manchons de ponçage	1/2", 3/4", 1", 1-1/2", 2"	
Hauteur maximale de la pièce	3-6/7"	
Poids	37,5 livres (17 kg)	

SAFETY GUIDELINES

⚠ WARNING!

Veuillez lire attentivement tous les avertissements de sécurité et toutes les instructions. Le non-respect de ces avertissements et instructions peut entraîner un choc électrique, un incendie et/ou des blessures graves.

CONSIGNES DE SÉCURITÉ - DÉFINITIONS

SÉCURITÉ DE LA ZONE DE TRAVAIL

1. Maintenez la zone de travail propre et bien éclairée. Les zones encombrées ou sombres favorisent les accidents.

2. N'utilisez pas d'outils électriques dans des atmosphères explosives, comme dans

présence de liquides, de gaz ou de poussières inflammables. Les outils électriques créent des étincelles qui

peut enflammer la poussière ou les fumées.

3. Tenez les enfants et les personnes à proximité éloignées lorsque vous utilisez un outil électrique. Toute distraction peut entraîner une perte de contrôle.

SÉCURITÉ ÉLECTRIQUE

1. La fiche des outils électriques doit être adaptée à la prise. Ne jamais modifier la fiche.

N'utilisez pas d'adaptateur avec des outils électriques reliés à la terre .
Des fiches connectées et des prises adaptées réduiront le risque de choc électrique.

2. Évitez tout contact corporel avec des surfaces mises à la terre ou reliées à la terre telles que des tuyaux,

radiateurs, cuisinières et réfrigérateurs. Le risque de choc électrique est accru si votre corps est relié à la terre.

3. N'exposez pas les outils électriques à la pluie ou à l'humidité. La pénétration d'eau dans un outil électrique augmente le risque de choc électrique.

4. Ne pas maltraiter le cordon. Ne jamais l'utiliser pour transporter, tirer ou débrancher un appareil.

l'outil électrique. Tenir le cordon éloigné de la chaleur, de l'huile, des bords tranchants ou des objets en mouvement.

pièces. Les cordons endommagés ou emmêlés augmentent le risque de choc électrique.

5. Lorsque vous utilisez un outil électrique à l'extérieur, utilisez une rallonge adaptée

utilisation en extérieur. L'utilisation d'un cordon adapté à une utilisation en extérieur réduit le risque de choc électrique.
choc.

6. Si l'utilisation d'un outil électrique dans un endroit humide est inévitable, utilisez une prise de terre.

Alimentation protégée par un disjoncteur différentiel (DDFT). L'utilisation d'un DDFT réduit le risque de choc électrique.

SÉCURITÉ PERSONNELLE

1. Restez vigilant, surveillez ce que vous faites et faites preuve de bon sens lorsque vous utilisez un outil électrique. N'utilisez pas d'outil électrique si vous êtes fatigué ou sous l'influence de drogues, d'alcool ou de médicaments. Un moment d'inattention pendant
L'utilisation d'outils électriques peut entraîner des blessures graves.

2. Utilisez un équipement de protection individuelle. Portez toujours des lunettes de protection .
Des équipements tels qu'un masque respiratoire, des chaussures de sécurité antidérapantes et une protection auditive utilisés dans des conditions appropriées réduiront le risque de blessures corporelles.

3. Évitez tout démarrage intempestif. Assurez-vous que l'interrupteur est en position d'arrêt.
Avant de brancher l'outil à la source d'alimentation et/ou à la batterie, de le saisir ou de le transporter. Transporter un outil électrique avec le doigt sur l'interrupteur ou le mettre sous tension alors que l'interrupteur est en position de marche est un facteur d'accident.

4. Retirez toute clé de réglage ou clé avant de mettre l'outil électrique sous tension .
Une clé ou une clé laissée attachée à une pièce rotative de l'outil électrique peut entraîner
blessures corporelles.

5. Ne vous penchez pas trop. Gardez toujours une bonne posture et un bon équilibre. Ceci
permet un meilleur contrôle de l'outil électrique dans des situations inattendues.

6. Habillez-vous correctement. Ne portez pas de vêtements amples ni de bijoux. Gardez vos cheveux et
vêtements éloignés des pièces mobiles. Des vêtements amples, des bijoux ou des cheveux longs peuvent être
coincé dans des pièces mobiles.

8. **Si des dispositifs sont prévus pour le raccordement d'installations d'extraction et de collecte des poussières, assurez-vous qu'ils sont correctement raccordés et utilisés.** L'utilisation de systèmes de collecte des poussières peut réduire les risques liés à la poussière.

UTILISATION ET ENTRETIEN DES OUTILS ÉLECTRIQUES

1. Ne forcez pas avec l'outil électrique. Utilisez l'outil électrique adapté à votre application. Un outil électrique adapté effectuera le travail plus efficacement et en toute sécurité à la vitesse à laquelle il est utilisé. a été conçu.

2. N'utilisez pas l'outil électrique si l'interrupteur ne permet pas de l'allumer ou de l'éteindre .

Un outil électrique qui ne peut pas être contrôlé avec l'interrupteur est dangereux et doit être
réparé.

3. Débranchez la fiche de la source d'alimentation et/ou la batterie de l'outil électrique avant d'effectuer des réglages, de changer des accessoires ou
ranger les outils électriques. Ces mesures de sécurité préventives réduisent le risque de démarrage
l'outil électrique accidentellement.

4. Rangez les outils électriques inutilisés hors de portée des enfants et ne les laissez pas
personnes qui ne connaissent pas l'outil électrique ou ces instructions pour utiliser l'outil
outil électrique. Les outils électriques sont dangereux entre les mains d'utilisateurs non formés.

5. Entretenez les outils électriques. Vérifiez l'alignement et le grippage des pièces mobiles.
bris de pièces et toute autre condition pouvant affecter le fonctionnement de l'outil électrique
Fonctionnement. En cas de dommage, faites réparer l'outil électrique avant utilisation. De nombreux accidents sont causés par des outils électriques mal entretenus.

6. Gardez les outils de coupe bien affûtés et propres. Des outils de coupe bien entretenus avec
Les bords tranchants sont moins susceptibles de se coincer et sont plus faciles à contrôler.

7. Utiliser l'outil électrique, les accessoires, les embouts, etc. conformément aux présentes instructions, en tenant compte des conditions de travail et de la tâche à effectuer. L'utilisation de l'outil électrique pour des opérations autres que celles prévues pourrait entraîner des blessures. entraîner une situation dangereuse.
8. Utilisez des pinces pour fixer votre pièce à une surface stable. Tenir un Le fait de manipuler la pièce à la main ou d'utiliser votre corps pour la soutenir peut entraîner une perte de contrôle.
9. MAINTENEZ LES PROTECTIONS EN PLACE et en bon état de fonctionnement.

SERVICE
1. Faites entretenir votre outil électrique par un réparateur qualifié utilisant uniquement
pièces de rechange identiques. Cela garantira la sécurité de l'outil électrique. maintenu.

AVERTISSEMENT CONCERNANT LA PROPOSITION 65 DE LA CALIFORNIE
Certaines poussières générées par le ponçage, le sciage, le meulage, le perçage et d'autres activités de construction peuvent contenir des produits chimiques, dont le plomb, reconnus par l'État de Californie comme pouvant causer le cancer, des anomalies congénitales ou d'autres problèmes de reproduction. Se laver les mains après manipulation. Voici quelques exemples de ces produits chimiques :
• Le plomb provenant des peintures à base de plomb.
• Silice cristalline provenant de briques, de ciment et d'autres produits de maçonnerie.
• Arsenic et chrome provenant du bois traité chimiquement.
Votre risque lié à ces expositions varie en fonction de la fréquence à laquelle vous effectuez ce type d'activité.
travail. Pour réduire votre exposition à ces produits chimiques, travaillez dans un endroit bien ventilé
avec des équipements de sécurité approuvés tels que des masques anti-poussière spécialement conçus pour filtrer
particules microscopiques.

SÉCURITÉ DE LA PONCEUSE À BROCHE

⚠ WARNING!

N'utilisez pas l'outil électrique avant d'avoir lu et compris les instructions suivantes et les étiquettes d'avertissement.

1. UTILISATION DE L'OUTIL. Cette ponceuse est conçue pour poncer le bois et les produits similaires.
seulement. Le ponçage ou le meulage d'autres matériaux peut entraîner un incendie, des blessures ou des dommages
la pièce. Utiliser la machine à toute autre fin pour laquelle elle n'est pas conçue peut entraîner des blessures graves, des dommages à la machine et l'annulation de la garantie.

2. MONTAGE DE LA MACHINE. Pour garantir la sécurité de fonctionnement, la ponceuse doit être solidement fixée.
monté sur une surface plane et stable ou sur un support.

3. SÉCURITÉ PERSONNELLE

• Portez toujours des lunettes homologuées ANSI Z87.1 avec protections latérales et protection auditive
et un masque anti-poussière.

• Ne portez pas de vêtements amples ni de bijoux, car ils pourraient être aspirés par l'outil. Cravate
cheveux longs en arrière.

• NE PAS porter de gants lorsque vous utilisez cette machine.

4. CÂBLES ÉLECTRIQUES. Tenir les câbles éloignés de la chaleur, de l'huile, des bords tranchants et des objets en mouvement.
pièces de l'outil. Faites remplacer ou réparer les cordons endommagés ou usés par un électricien.
immédiatement.

5. INSPECTION DES OUTILS ET ACCESSOIRES. Avant utilisation, vérifiez l'outil et
accessoires pour tout dommage ou pièce manquante. N'utilisez pas l'outil si une pièce est

Manquant ou endommagé. Assurez-vous que tous les réglages sont corrects et que toutes les connexions sont bien serrées. Maintenez toutes les protections en place.

6. ACCESSOIRES DE PONÇAGE

• N'utilisez pas de manchons ou de tambours de ponçage endommagés, déchirés ou desserrés. Remplacez-les.
manchons de ponçage usés ou endommagés avant l'opération.

• Débranchez toujours l'appareil avant d'effectuer des réglages ou de changer le papier de verre, les tambours en caoutchouc ou les plaques à gorge.

• Utilisez toujours la plaque à gorge qui correspond au diamètre du tambour pour minimiser espace entre le tambour et l'ouverture de la plaque à aiguille ; cela réduira le risque de
blessures corporelles.

7. EXIGENCES RELATIVES AUX PIÈCES À TRAVAILLER

• Ne placez que des pièces suffisamment robustes pour résister à la force du ponçage
broche.

• Inspectez la pièce avant de la poncer pour déceler les imperfections, les clous, les agrafes, etc. Ne poncez jamais une pièce présentant des imperfections douteuses ou des corps étrangers incrustés.

• Lors du ponçage d'une grande pièce, prévoyez un support supplémentaire. Ne poncez pas la pièce sans support.

• Poncez une seule pièce à la fois.

8. PRÉVENTION DES DÉMARRAGES ACCIDENTELS. Assurez-vous que l'interrupteur d'alimentation est en position
Avant de brancher la machine, mettez-la en position OFF. Assurez-vous toujours que l'interrupteur d'alimentation est bien en position
est en position OFF et la machine est débranchée lors du nettoyage, assemblage, opérations de configuration ou lorsqu'il n'est pas utilisé.

9. N'utilisez pas cet outil tant qu'il n'est pas complètement assemblé et installé conformément aux instructions.
aux instructions.

10. Retirez les morceaux de rebut et autres objets de la table et du manchon de ponçage

avant d'allumer la ponceuse.

11. ALIMENTATION DE LA PIÈCE

• Laisser la broche atteindre sa vitesse maximale avant d'avancer la pièce. Ne pas mettre la machine sous tension.
machine pendant que le manchon de ponçage est en contact avec la pièce.

• Soyez attentif au sens de rotation de la broche (sens inverse des aiguilles d'une montre). Avancez uniquement
la pièce contre la rotation de la broche.

• Maintenez fermement la pièce et appuyez-la légèrement contre la broche. Ne forcez pas.
coincer une pièce dans la surface de ponçage.

12. Ne touchez pas les pièces mobiles. Gardez les mains éloignées du tambour pendant son fonctionnement.
Si un nettoyage est nécessaire, utilisez une brosse pour enlever la sciure et les copeaux au lieu de votre
mains.

13. N'effectuez jamais de travaux de disposition, d'assemblage ou de réglage sur la table pendant que la ponceuse est en marche.
en fonctionnement.

14. Après avoir éteint la ponceuse, attendez que la broche s'arrête complètement avant de toucher la pièce.

15. Éteignez et débranchez toujours la machine avant de la nettoyer ou d'effectuer des réglages.
ou changer d'accessoires. Des démarrages accidentels peuvent se produire si l'outil est branché.
lors d'un changement ou d'un réglage d'accessoire.

16. NETTOYAGE. N'utilisez jamais de solvants pour nettoyer les pièces en plastique. Les solvants pourraient dissoudre
ou endommager le matériau. Utilisez uniquement un chiffon doux et humide pour nettoyer les pièces en plastique.

17. REMPLACEMENTS. Si un composant de votre ponceuse est manquant ou endommagé,
vieilli ou tombe en panne de quelque façon que ce soit, éteignez l'interrupteur et retirez la fiche de l'alimentation électrique

prise. Remplacez les pièces manquantes, endommagées ou défectueuses en utilisant uniquement des pièces de rechange identiques avant de reprendre le fonctionnement.

Ces consignes de sécurité ne peuvent pas vous avertir de tous les scénarios qui pourraient se produire.

Des problèmes peuvent survenir avec cet outil, alors assurez-vous toujours de rester vigilant et de faire preuve de bon sens pendant l'utilisation.

SÉCURITÉ ÉLECTRIQUE

1. FICHE POLARISÉE. Pour réduire le risque de choc électrique, cet équipement est équipé d'une
Fiche polarisée (une broche est plus large que l'autre). Cette fiche ne s'insère dans une prise polarisée que d'une seule manière. Si elle ne s'insère pas complètement, retournez-la. Si elle ne s'insère toujours pas, contactez un électricien qualifié pour installer une prise adaptée. Ne modifiez en aucun cas la fiche de l'appareil ni la rallonge.
2. La protection par disjoncteur de fuite à la terre (GFCI) doit être
fourni sur le circuit ou la prise utilisée pour cet outil électrique afin de réduire le risque de choc électrique.
3. ENTRETIEN ET RÉPARATION. Pour éviter tout danger, les appareils électriques doivent être utilisés uniquement
réparé par un technicien de service qualifié utilisant des pièces de rechange d'origine.

DIRECTIVES ET RECOMMANDATIONS POUR LES RALLONGES ÉLECTRIQUES

Lorsque vous utilisez une rallonge, assurez-vous qu'elle soit suffisamment épaisse pour supporter le courant consommé par votre appareil. Une rallonge sous-dimensionnée entraînera une chute de tension, entraînant une perte de puissance et une surchauffe. Le tableau ci-dessous indique la section correcte à utiliser en fonction de la longueur et de l'intensité du cordon. En cas de doute,

utilisez une rallonge plus épaisse. Plus le calibre est petit, plus la rallonge est épaisse.

INTENSITÉ DE COURANT	CALIBRE REQUIS POUR LES RALLONGES			
	25 pieds	50 pieds	100 pieds	150 pieds
4A	calibre 18	calibre 16	calibre 16	calibre 14

1. INSPECTEZ LA RALLONGE AVANT UTILISATION. Assurez-vous que votre rallonge est correctement câblée et en bon état. Remplacez toujours une rallonge endommagée ou faites-la réparer par un professionnel avant de l'utiliser.
2. N'UTILISEZ PAS LA RALLONGE DE FAÇON ABUSIVE. Ne tirez pas sur le cordon pour le débrancher.
Prise de courant ; débranchez toujours en tirant sur la fiche. Débranchez la rallonge de la prise avant de débrancher le produit de la rallonge. Protégez vos rallonges des objets tranchants, de la chaleur excessive et des zones humides.
4. UTILISEZ UN CIRCUIT ÉLECTRIQUE SÉPARÉ POUR VOTRE OUTIL. Ce circuit ne doit pas être inférieur à un fil de calibre 12 et doit être protégé par un fusible temporisé de 15 A.
Avant de connecter le moteur à la ligne électrique, assurez-vous que l'interrupteur est sur OFF
La position et le courant électrique sont identiques à ceux indiqués sur la plaque signalétique du moteur. Un fonctionnement à une tension inférieure endommagera le moteur.

PACKAGE CONTENTS

Avant d'utiliser la ponceuse à broche, vous devez configurer la machine en installant le
Tambour de ponçage, manchon de ponçage, plaque à gorge et rondelle de broche adaptés à votre utilisation. Vérifiez votre liste de colisage en vous référant au schéma ci-dessous. Si une pièce est endommagée ou manquante, veuillez contacter notre service client .

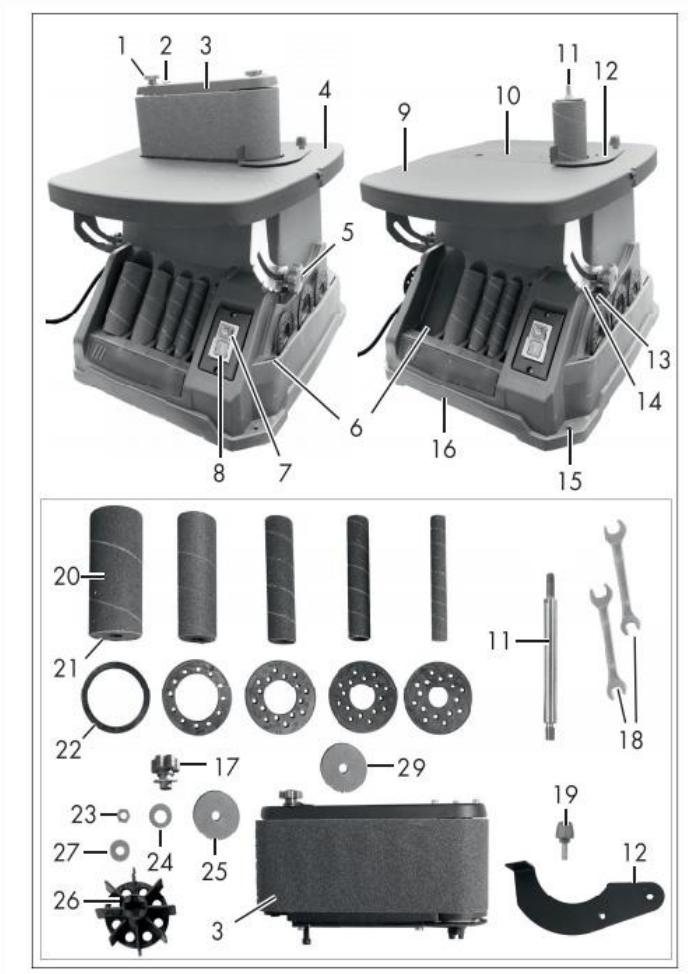

1 Vis de réglage (course de la courroie)

2 leviers de bande abrasive

3 Unité de ponceuse à bande

4 Établis

Écrou de serrage 5 étoiles (réglage d'angle, établi)

6 Stockage

7 Interrupteur d'arrêt

8 Interrupteur marche

9 Établi pivotant

10 Insert de banc

11 Broche
12 Butée de pièce
13 Petit levier (réglage de l'angle)
14 Échelle d'angle
15 Trou de forage
16 Boîtier de l'appareil
17 Écrou de serrage en étoile (unité de ponceuse à bande), avec rondelle
Clé plate 18
19 Vis
20 Manchon de ponçage
21 Rouleau de ponçage
22 Insert de banc
23 Écrou
24 Rondelle
25 Rondelle
26 Roue de ventilateur
27 Rondelle
28 Connecteur d'aspiration
27 Rondelle
Déballez l'appareil et vérifiez
exhaustivité :
1x ponceuse à broche
4x Rouleaux de ponçage caoutchoutés avec manchon de ponçage (grain 80), dimensions 19/26/38/51 mm
1x manchon de ponçage (grain 80), taille 13 mm
1x Unité de ponceuse à bande avec bande abrasive (grain 80)
1x Butée de pièce
5x inserts de banc
1x Insert de banc (déjà inséré)
4 x rondelles
1x écrou
1x vis
1x roue de ventilateur
1x broche

1x écrou à poignée étoile avec rondelle
2 clés plates
1x Manuel d'instructions

OPERATING INSTRUCTIONS

⚠ WARNING!

Ne branchez pas et n’allumez pas l’outil tant qu’il n’est pas entièrement assemblé conformément aux instructions.
Le non-respect des consignes de sécurité peut entraîner des blessures graves.
Consultez le schéma de la liste de colisage à la page 8 pour vous assurer d'utiliser des plaques à gorge, des tambours et des rondelles de taille adaptée à chaque manchon de ponçage. Pour garantir un bon maintien de la pièce et minimiser le jeu, utilisez la plaque à gorge adaptée au tambour et au manchon que vous utiliserez. La taille de la plaque à gorge est indiquée sur la surface de la plaque.
REMARQUE : Le manchon de ponçage de petite taille ne comprend pas de tambour. Il se fixe directement sur la broche nue.

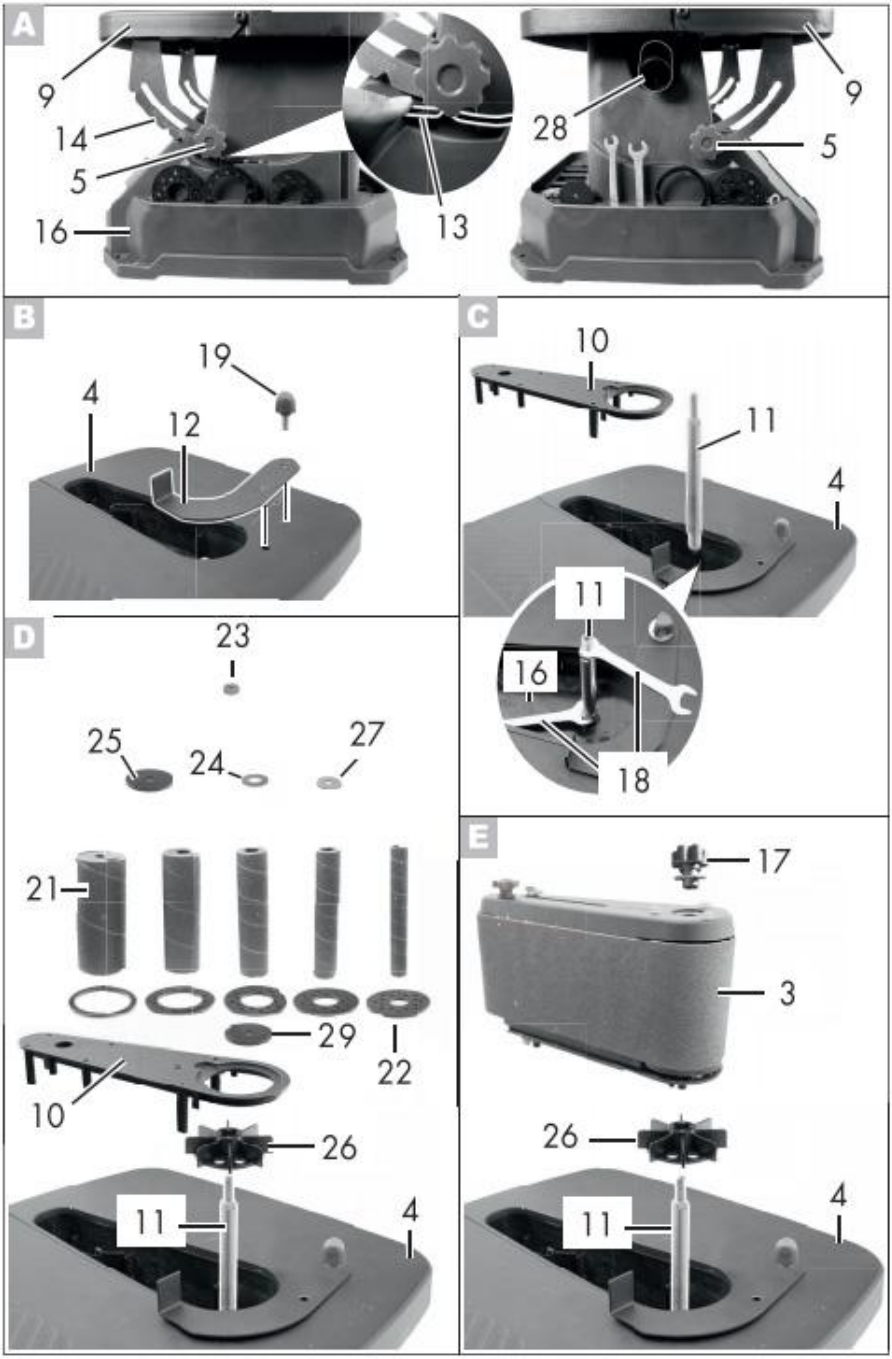
A
9
14
5
16
13
28
9
5
B
19
4
12
C
10
11
4
11
16
18
D
23
25
24
27
21
29
22
10
26
11
4
E
17
3
26
11
4

A : Réglage de l'établi pivotant

L'établi pivotant (9) est inclinable jusqu'à 45°. Pour faciliter le chanfreinage, il est possible de sélectionner l'une des grilles d'angle fixes réglables (0°/15°/22,5°/30°/45°).

Mise en place de l'établi pivotant

1. Desserrez les deux écrous de poignée en étoile (5) à gauche et à droite de l'appareil.
2. Réglez l'établi pivotant (9) à l'angle souhaité.

L'échelle d'angle (14) sur l'appareil sert à l'orientation.

3. Serrez les deux écrous de serrage en étoile (5) à gauche et à droite de l'appareil.

Amarrage de l'établi pivotant

1. Desserrez les deux écrous de poignée en étoile (5) à gauche et à droite de l'appareil.
2. Appuyez sur le petit levier (13) situé sous les écrous à poignée étoile (5) à droite de l'appareil.
3. Avec l'autre main, saisissez l'établi pivotant (9) et retournez-le

la direction du boîtier de l'appareil (16).

4. Serrez les deux écrous de serrage en étoile (5) à gauche et à droite de l'appareil.

B : Montage de la butée de pièce

1. Placez la butée de pièce (12) sur l'établi (4).
2. Fixez la butée de pièce (12) dans le trou extérieur avec la vis (19).

C : Assemblage initial

Retirez l'insert de banc (10) de l'établi (4)

2. Fixez la broche (11) dans l'appareil à l'aide des deux clés plates (18).

AF 13 pour maintenir l'arbre sortant du boîtier de l'appareil (16).

AF 10 pour le serrage de la broche (11).

Selon l'utilisation souhaitée, continuez avec « Utiliser comme ponceuse à broche » ou « Utiliser comme

ponceuse à bande".

D : Utiliser comme ponceuse à broche

1. Placez l'insert d'établi (10) dans l'établi (4).
2. Placez la roue du ventilateur (26) avec le côté flfl vers le bas sur la broche (11).

Vérifiez qu'il est bien en place.
Vous devrez peut-être tourner légèrement la roue du ventilateur (26) manuellement pour qu'elle soit assis correctement.
3. Sélectionnez l'insert d'établi approprié (22) pour le rouleau de ponçage (21). Les dimensions de la plaquette d'établi et du rouleau de ponçage doivent correspondre. Les dimensions des plaquettes d'établi sont indiquées sur chaque plaquette. Les dimensions des rouleaux de ponçage sont indiquées sous le logement correspondant (6) sur l'appareil.
Placez l'insert de banc correspondant (22) dans le renfoncement de l'insert de banc (10).
4. Placez le rouleau de ponçage (21) sur la broche (11).
5. Vissez l'écrou (23) à l'aide de la clé plate (18) (AF 13) à la main sur la broche (11).
Le démontage s'effectue dans l'ordre inverse.

E : Utiliser comme ponceuse à bande

1. Si nécessaire, retirez l'insert d'établi (10) de l'établi (4).
2. Placez la roue du ventilateur (26) avec le côté plat vers le bas sur la broche (11).
Vérifiez qu'il est bien en place.
Vous devrez peut-être tourner légèrement la roue du ventilateur (26) manuellement pour qu'elle soit
assis correctement.
3. Fixez l'unité de ponceuse à bande (3) sur la broche (11).
Vérifiez qu'il est bien en place.
Vous devrez peut-être tourner légèrement la broche (11) manuellement pour que la courroie
L'unité de ponçage (3) est correctement installée. Le déplacement de la bande abrasive ici déplace
broche (11). Si l'extrémité supérieure de la broche se termine juste en dessous de l'extrémité de la
unité de ponceuse à bande, elle est correctement installée.
4. Fixez l'unité de ponceuse à bande (3) à l'aide de l'écrou à poignée étoile avec rondelle (17).
Le démontage s'effectue dans l'ordre inverse.

FONCTIONNEMENT DE LA PONCEUSE À BROCHE

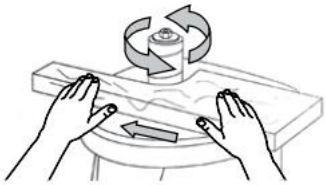

1. Assurez-vous que la machine a été correctement installée.
monté et tous les accessoires ont été correctement installés conformément aux instructions de la section page 9-10.
2. Branchez et allumez la ponceuse. Laissez la broche atteindre sa vitesse maximale.
3. Maintenez fermement la pièce avec les deux mains pour un contrôle maximal. Guidez lentement la pièce contre la rotation de la broche.
REMARQUE : La broche tourne dans le sens inverse des aiguilles d'une montre. Guidez la pièce de droite à gauche. Si vous la guidez dans le sens inverse, la force exercée par le manchon de ponçage en rotation aura tendance à projeter la pièce loin du manchon, ce qui pourrait entraîner des blessures.
4. Maintenez la pièce contre la table en appuyant doucement sur le manchon de ponçage jusqu'à obtenir la courbe souhaitée. Ne forcez pas la pièce contre le manchon de ponçage.
5. Lorsque vous avez terminé, éteignez la ponceuse et attendez que la broche s'arrête complètement.
6. Retirez la clé de sécurité et débranchez la machine de la prise. Suivez les instructions d'entretien à la page suivante pour nettoyer et entretenir votre ponceuse.

MAINTENANCE

⚠ WARNING!

Pour éviter les accidents, éteignez et débranchez l'outil de la prise électrique avant de le nettoyer, de le régler ou d'effectuer des travaux d'entretien ou de lubrification.

⚠ WARNING!

Toute tentative de réparation ou de remplacement de composants électriques de cet outil peut être dangereuse. L'entretien de l'outil doit être effectué par un technicien qualifié. Lors de l'entretien, utilisez uniquement des pièces de rechange identiques. L'utilisation d'autres pièces peut être dangereuse ou entraîner une défaillance du produit.

INSPECTION DE ROUTINE

Avant chaque utilisation, vérifiez l'état général de l'outil. Si l'un des problèmes suivants se présente, ne l'utilisez pas tant que les pièces n'ont pas été remplacées ou que l'affûteur n'a pas été correctement réparé.

Vérifiez :

• Matériel desserré ou montage incorrect,
• Désalignement ou grippage des pièces mobiles,
• Cordon/câblage électrique endommagé,
• Pièces fissurées ou cassées, et
• Toute autre condition pouvant affecter son fonctionnement en toute sécurité

NETTOYAGE ET STOCKAGE

1. Après chaque opération, utilisez un aspirateur pour éliminer la poussière et les copeaux des surfaces de l'outil, du carter du moteur et de la zone de travail. Veillez à ce que les ouvertures de ventilation soient exemptes de poussière et de débris afin d'éviter toute surchauffe du moteur.
2. Essuyez les surfaces de l'outil avec un chiffon doux ou une brosse. Veillez à ce que l'eau ne pénètre pas dans l'outil.
3. Retirez régulièrement la plaque à gorge et la rondelle de broche inférieure et éliminez toute accumulation de poussière dans la zone de la plaque à gorge.

ATTENTION : La plupart des plastiques sont sensibles aux solvants commerciaux. N'utilisez pas de solvants ni de produits de nettoyage susceptibles d'endommager les pièces en plastique.

Certains d’entre eux comprennent, sans s’y limiter : l’essence, le tétrachlorure de carbone, les solvants de nettoyage chlorés et les détergents ménagers contenant de l’ammoniac.

4. Rangez l'outil dans un endroit propre et sec, hors de portée des enfants. Rangez les accessoires de ponçage à l'abri de températures extrêmement chaudes ou sèches. Ne pliez pas les manchons de ponçage.

LUBRIFICATION

Tous les roulements à billes sont étanches et lubrifiés à vie. Aucune lubrification supplémentaire n'est requise.

ÉLIMINATION DES PRODUITS

Les outils électriques usagés ne doivent pas être jetés avec les ordures ménagères. Ce produit contient des composants électroniques qui doivent être recyclés. Veuillez rapporter ce produit à votre centre de recyclage local pour une élimination responsable et minimiser son impact environnemental.

TROUBLESHOOTING GUIDE

AVERTISSEMENT!

Pour éviter toute blessure due à un démarrage accidentel, mettez l'interrupteur sur OFF et débranchez toujours la fiche de la source d'alimentation avant d'effectuer tout réglage.

PROBLÈME	CAUSE DU PROBLÈME	MESURES CORRECTIVES SUGGÉRÉES
Sander fait ne s'allume pas.	1. Le cordon d'alimentation ou la rallonge est endommagé ou mal branché. 2. La clé de sécurité est retirée de l'interrupteur d'alimentation. 3. Interrupteur d'alimentation défectueux, moteur ou câblage	1. Vérifiez le cordon d'alimentation, la rallonge, la fiche et la prise secteur. Assurez-vous que l'outil est correctement branché. N'utilisez pas l'appareil si le cordon est endommagé. 2、Insérez la clé de sécurité dans

	défectueux, court-circuit ou connexions desserrées. 4. Le disjoncteur est déclenché. 5、Balais de charbon usés.	l'interrupteur d'alimentation. 3、Arrêtez d'utiliser l'outil et contactez le service client. Les réparations doivent être effectuées par un technicien qualifié. 4. Appuyez sur le disjoncteur pour le réinitialiser. 5、Remplacez les balais de charbon.
Moteur surchauffe.	1. Moteur surchargé. 2、Rallonge trop longue avec un calibre insuffisant. 3. Le collecteur de poussière n'est pas utilisé.	1、Réduire la charge sur le moteur - réduire la pression sur la pièce à poncer. 2. Utilisez une rallonge de calibre et de longueur appropriés ou branchez l'outil directement dans la prise. 3、Utilisez un collecteur de poussière.
Grains de ponçage s'efface facilement.	1. Le manchon de ponçage a été stocké dans un environnement incorrect. 2、Le manchon de ponçage a été endommagé ou plié	1. Rangez les accessoires de ponçage à l'abri des températures extrêmement chaudes/sèches. 2. Rangez les accessoires de ponçage à plat, sans les plier ni les replier.
Ponçage en profondeur rainures ou cicatrices dans pièce à usiner.	2、Le grain du manchon de ponçage est trop grossier pour la finition souhaitée. 2、Pièce poncée dans le sens contraire du grain. 3、Trop de force de ponçage. 4. La pièce est restée immobile contre la surface de ponçage pendant trop longtemps.	1. Utilisez un accessoire de ponçage à grain plus fin. 2、Poncez dans le sens du grain du bois. 3、Réduisez la pression sur la pièce pendant le ponçage. 4. Gardez la pièce en mouvement pendant le ponçage sur le manchon de ponçage.

Fabricant : Shanghaimuxinmuyeyouxiangongsi
Adresse : Shuangchenglu 803nong11hao1602A-1609shi, baoshanqu, Shanghai 200 000 CN.
Importé en Australie : SIHAO PTY LTD. 1 ROKEVA STREET, ASTWOOD NSW 2122 Australie
Importé aux États-Unis : Sanven Technology Ltd. Suite 250, 9166 Anaheim
Lieu, Rancho Cucamonga, CA 91730

UK	REP

YH CONSULTING LIMITED. C/O YH Consulting Limited Office 147, Centurion House, London Road, Staines-upon-Thames, Surrey, TW18 4AX

EC	REP

E-CrossStu GmbH
Mainzer Landstr.69,
60329 Frankfurt am Main.

VEVOR

Affordable. Reliable. Home Improvement.

SPINDELSCHLEIFER

MODELL: BOSS200A

VEVOR
Affordable. Reliable. Home Improvement.

SPINDLE SANDER

MODELL: BOSS200A

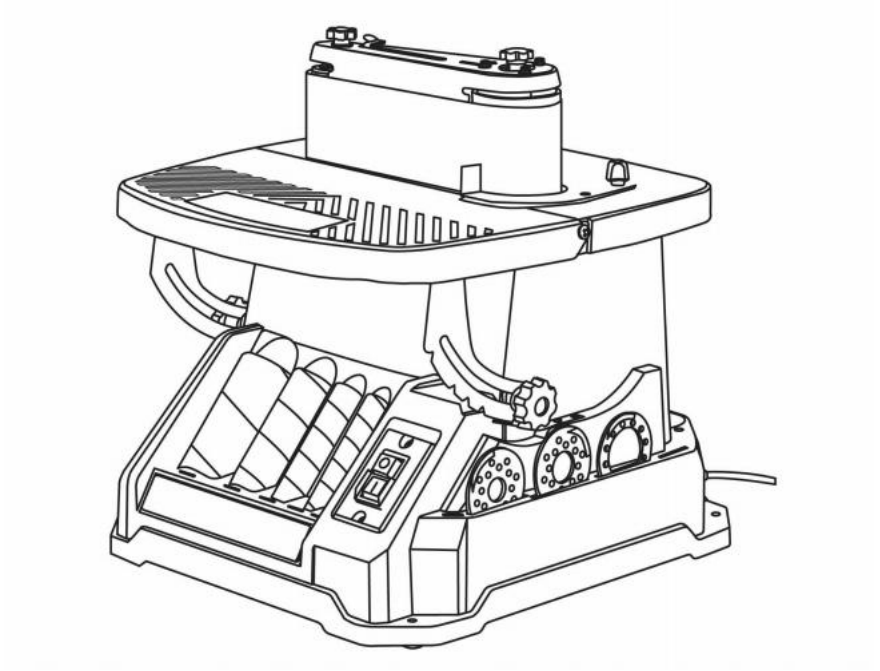

Dies ist die Originalanleitung. Bitte lesen Sie alle Anweisungen im Handbuch. Bitte lesen Sie die Bedienungsanleitung sorgfältig durch, bevor Sie sie in Betrieb nehmen. VEVOR behält sich das Recht vor , die Bedienungsanleitung klar und deutlich zu interpretieren. Das Aussehen des Produkts hängt vom gelieferten Produkt ab. Bitte haben Sie Verständnis dafür, dass wir Sie nicht erneut über Technologie- oder Software-Updates informieren.

	Warnung: Um das Verletzungsrisiko zu verringern, muss der Benutzer die Bedienungsanleitung sorgfältig lesen.
	Dieses Symbol vor einem Sicherheitshinweis weist auf eine Vorsichtsmaßnahme, Warnung oder Gefahr hin. Das Nichtbeachten dieser Warnung kann zu einem Unfall führen. Um das Risiko von Verletzungen, Bränden oder Stromschlägen zu verringern, befolgen Sie bitte stets die unten stehenden Empfehlungen.
	RICHTIGE ENTSORGUNG Dieses Produkt unterliegt der europäischen Richtlinie 2012/19/EU. Das Symbol einer durchgestrichenen Mülltonne weist darauf hin, dass dieses Produkt in der Europäischen Union einer getrennten Müllentsorgung unterliegt. Dies gilt für das Produkt und alle mit diesem Symbol gekennzeichneten Zubehörteile. Entsprechend gekennzeichnete Produkte dürfen nicht im Hausmüll entsorgt werden, sondern müssen an einer Sammelstelle für das Recycling von elektrischen und elektronischen Geräten abgegeben werden.
	Warnung: Tragen Sie bei der Verwendung dieses Produkts unbedingt einen Augenschutz.
	Warnung: Tragen Sie bei der Verwendung dieses Produkts unbedingt einen Gehörschutz.
	Warnung: Tragen Sie bei der Verwendung dieses Produkts unbedingt eine Staubmaske.

	Warnung - Ziehen Sie den Netzstecker aus der Steckdose

SPECIFICATIONS

Leistung	AC110—120 V, 60 Hz, 450 W S1	AC230V, 50 Hz, 450W S1
Leerlaufdrehzahl	2400 U/min ±5 %	2000 U/min ±5 %
Schwingungen	58 OPM	
Spindelgröße	1/2 Zoll	
Schleifhülsengrößen	1/2", 3/4", 1", 1-1/2", 2"	
Maximale Werkstückhöhe	3-6/7 Zoll	
Gewicht	37,5 Pfund (17 kg)	

SAFETY GUIDELINES

⚠ WARNING!

Lesen Sie alle Sicherheitshinweise und Anweisungen. Die Nichtbeachtung der Hinweise und Anweisungen kann zu Stromschlägen, Bränden und/oder schweren Verletzungen führen.

SICHERHEITSRICHTLINIEN - DEFINITIONEN

SICHERHEIT AM ARBEITSBEREICH

1. Halten Sie Ihren Arbeitsbereich sauber und gut beleuchtet. Unordnung oder dunkle Bereiche können zu Unfällen führen.

2. Betreiben Sie Elektrowerkzeuge nicht in explosionsgefährdeten Bereichen, wie z. B. in der

Vorhandensein von brennbaren Flüssigkeiten, Gasen oder Staub.
Elektrowerkzeuge erzeugen Funken,
kann den Staub oder die Dämpfe entzünden.
3. Halten Sie Kinder und andere Personen während der Benutzung des Elektrowerkzeugs fern. Bei Ablenkung können Sie die Kontrolle über das Gerät verlieren.

ELEKTRISCHE SICHERHEIT
1. Der Stecker des Elektrowerkzeugs muss in die Steckdose passen. Verändern Sie den Stecker niemals.
Verwenden **Sie keine Adapterstecker mit geerdeten Elektrowerkzeugen.** Geprüfte Stecker und passende Steckdosen verringern das Risiko eines Stromschlags.
2. Vermeiden Sie Körperkontakt mit geerdeten Oberflächen wie Rohren, Heizkörper, Herde und Kühlschränke. Es besteht ein erhöhtes Risiko eines Stromschlags, wenn Ihr Körper geerdet ist.
3. Setzen Sie Elektrowerkzeuge nicht Regen oder Nässe aus. Das Eindringen von Wasser in ein Elektrowerkzeug erhöht das Risiko eines Stromschlags.
4. Missbrauchen Sie das Kabel nicht. Verwenden Sie das Kabel niemals zum Tragen, Ziehen oder
Halten Sie das Kabel von Hitze, Öl, scharfen Kanten oder beweglichen Teile. Beschädigte oder verwickelte Kabel erhöhen das Risiko eines Stromschlags.
5. Wenn Sie ein Elektrowerkzeug im Freien verwenden, verwenden Sie ein Verlängerungskabel, das für
Für den Einsatz im Freien. Die Verwendung eines für den Außenbereich geeigneten Kabels verringert das Risiko
Schock.
6. Wenn der Betrieb eines Elektrowerkzeugs in feuchter Umgebung unvermeidlich ist, verwenden Sie eine Erdung

Die Stromversorgung ist durch einen Fehlerstromschutzschalter (GFCI) geschützt. Die Verwendung eines GFCI verringert das Risiko eines Stromschlags.

PERSÖNLICHE SICHERHEIT

1. Seien Sie aufmerksam, achten Sie darauf, was Sie tun, und gehen Sie mit Vernunft an die Arbeit mit einem Elektrowerkzeug. Benutzen Sie kein Elektrowerkzeug, wenn Sie müde sind oder unter dem Einfluss von Drogen, Alkohol oder Medikamenten stehen. Ein Moment der Unachtsamkeit beim Der Betrieb von Elektrowerkzeugen kann zu schweren Verletzungen führen.

2. Verwenden Sie persönliche Schutzausrüstung. Tragen Sie immer einen Augenschutz .

Durch die Verwendung entsprechender Ausrüstung wie Atemschutzmasken, rutschfester Sicherheitsschuhe und Gehörschutz wird das Verletzungsrisiko verringert.

3. Verhindern Sie unbeabsichtigtes Starten. Stellen Sie sicher, dass der Schalter in der Aus-Position ist
bevor Sie das Werkzeug an die Stromquelle und/oder den Akku anschließen, es aufnehmen oder tragen. Das Tragen von Elektrowerkzeugen mit dem Finger am Schalter oder das Einschalten von Elektrowerkzeugen bei eingeschaltetem Schalter kann zu Unfällen führen.

4. Entfernen Sie alle Einstellschlüssel oder Schraubenschlüssel, bevor Sie das Elektrowerkzeug einschalten .

Ein Schraubenschlüssel oder Schlüssel, der in einem rotierenden Teil des Elektrowerkzeugs steckt, kann zu
Personenschäden.

5. Überstrecken Sie sich nicht. Achten Sie stets auf sicheren Stand und halten Sie das Gleichgewicht .

ermöglicht eine bessere Kontrolle des Elektrowerkzeugs in unerwarteten Situationen.

6. Kleiden Sie sich angemessen. Tragen Sie keine weite Kleidung oder Schmuck. Halten Sie Ihr Haar und
Kleidung von beweglichen Teilen fernhalten. Lose Kleidung, Schmuck oder lange Haare können

in beweglichen Teilen eingeklemmt werden.

9. **Wenn Staubabsaug- und -auffangvorrichtungen vorhanden sind, stellen Sie sicher, dass diese angeschlossen und ordnungsgemäß verwendet werden.** Die Verwendung einer Staubabsaugung kann die Gefährdung durch Staub verringern.

GEBRAUCH UND PFLEGE VON ELEKTROWERKZEUGEN

1. Überlasten Sie das Elektrowerkzeug nicht. Verwenden Sie für Ihre Anwendung das passende Elektrowerkzeug. Das richtige Elektrowerkzeug erledigt die Arbeit besser und sicherer bei der Leistung, für die es ausgelegt ist. entworfen wurde.

nicht **funktioniert.**

Ein Elektrowerkzeug, das nicht mit dem Schalter gesteuert werden kann, ist gefährlich und muss

repariert.

3. Ziehen Sie den Stecker aus der Steckdose und/oder den Akkupack aus das Elektrowerkzeug, bevor Sie Einstellungen vornehmen, Zubehörteile wechseln oder

Lagerung von Elektrowerkzeugen. Solche vorbeugenden Sicherheitsmaßnahmen verringern das Risiko

das Elektrowerkzeug versehentlich.

4. Bewahren Sie unbenutzte Elektrowerkzeuge außerhalb der Reichweite von Kindern auf und lassen Sie

Personen, die mit dem Elektrowerkzeug oder diesen Anweisungen nicht vertraut sind, dürfen das Gerät nicht

Elektrowerkzeuge sind gefährlich, wenn sie von ungeschulten Benutzern verwendet werden.

5. Warten Sie Elektrowerkzeuge. Überprüfen Sie, ob bewegliche Teile falsch ausgerichtet sind oder klemmen.

Bruch von Teilen und alle anderen Zustände, die die Leistung des Elektrowerkzeugs beeinträchtigen können

Betrieb. Lassen Sie beschädigte Elektrowerkzeuge vor dem Einsatz reparieren. Viele Unfälle haben ihre Ursache in schlecht gewarteten Elektrowerkzeugen.

6. Halten Sie Schneidwerkzeuge scharf und sauber. Gut gepflegte Schneidwerkzeuge mit
scharfe Schneidkanten verklemmen sich weniger und sind leichter zu kontrollieren.
7. Verwenden Sie Elektrowerkzeug, Zubehör, Einsatzwerkzeuge usw. entsprechend diesen Anweisungen. Berücksichtigen Sie dabei die Arbeitsbedingungen und die auszuführende Tätigkeit. Der Einsatz des Elektrowerkzeugs für andere als die vorgesehenen Anwendungen kann zu einer gefährlichen Situation führen.
8. Befestigen **Sie Ihr Werkstück mit Schraubzwingen auf einer stabilen Fläche.**
Das Berühren des Werkstücks mit der Hand oder das Stützen mit dem Körper kann zum Verlust der Kontrolle führen.
9. HALTEN SIE DIE SCHUTZVORRICHTUNGEN AN IHREM PLATZ UND IN FUNKTIONSZUSTAND.

SERVICE
1. Lassen Sie Ihr Elektrowerkzeug von einem qualifizierten Reparaturtechniker reparieren und verwenden Sie nur identische Ersatzteile. Dadurch wird die Sicherheit des Elektrowerkzeugs gewährleistet
gepflegt.

WARNUNG GEMÄSS CALIFORNIA PROPOSITION 65
Staub, der beim Schleifen, Sägen, Bohren und anderen Bauarbeiten entsteht, kann Chemikalien enthalten, darunter auch Blei. Diese Chemikalien sind im US-Bundesstaat Kalifornien als krebserregend, verursachen Geburtsfehler und andere reproduktionsschädliche Wirkungen. Waschen Sie sich nach der Handhabung die Hände. Beispiele für diese Chemikalien sind:
• Blei aus bleihaltigen Farben.
• Kristallines Siliziumdioxid aus Ziegeln, Zement und anderen Mauerwerksprodukten.
• Arsen und Chrom aus chemisch behandeltem Holz.
Ihr Risiko durch diese Belastungen hängt davon ab, wie oft Sie diese Art von

Arbeit. Um Ihre Belastung mit diesen Chemikalien zu reduzieren, arbeiten Sie in einem gut belüfteten Bereich
mit zugelassener Sicherheitsausrüstung wie Staubmasken, die speziell zum Filtern von
mikroskopisch kleine Partikel.

SICHERHEIT BEIM SPINDELSCHLEIFER

⚠ WARNING!

Nehmen Sie das Elektrowerkzeug erst in Betrieb, wenn Sie die folgenden Anweisungen und die Warnhinweise gelesen und verstanden haben.

1. WERKZEUGZWECK. Dieser Schleifer ist zum Schleifen von Holz oder holzähnlichen Produkten bestimmt
Nur. Das Schleifen oder Schleifen anderer Materialien kann zu Feuer, Verletzungen oder Schäden führen
das Werkstück. Die Verwendung der Maschine für andere Zwecke, für die sie nicht vorgesehen ist kann zu schweren Verletzungen, Maschinenschäden und zum Erlöschen der Garantie führen.

2. MASCHINENMONTAGE. Für die Betriebssicherheit muss der Schleifer sicher auf einer flachen und stabilen Oberfläche oder einem Ständer montiert.

3. PERSÖNLICHE SICHERHEIT

• Tragen Sie immer eine ANSI Z87.1-zugelassene Brille mit Seitenschutz und Gehörschutz
und eine Staubmaske.

• Tragen Sie keine weite Kleidung oder Schmuck, da diese vom Werkzeug eingezogen werden könnten.
hinten lange Haare.

• Tragen Sie beim Bedienen dieser Maschine KEINE Handschuhe.

4. ELEKTRISCHE KABEL. Halten Sie Kabel von Hitze, Öl, scharfen Kanten und beweglichen
Teile des Werkzeugs. Lassen Sie beschädigte oder abgenutzte Kabel von einem Elektriker ersetzen oder reparieren
sofort.

5. WERKZEUG- UND ZUBEHÖRPRÜFUNG. Vor dem Betrieb das Werkzeug und

Zubehör auf Beschädigungen oder fehlende Teile prüfen. Verwenden Sie das Werkzeug nicht, wenn ein Teil
Fehlt oder ist beschädigt. Stellen Sie sicher, dass alle Einstellungen korrekt und alle Anschlüsse fest sind. Halten Sie alle Schutzvorrichtungen an ihrem Platz.

6. SCHLEIFZUBEHÖR

• Verwenden Sie keine Schleifhülsen oder -trommeln, die beschädigt, gerissen oder lose sind. Ersetzen
abgenutzte oder beschädigte Schleifhülsen vor dem Betrieb.
• Ziehen Sie immer den Netzstecker, bevor Sie Einstellungen vornehmen oder Schleifpapier, Gummitrommeln oder Stichplatten austauschen.
• Verwenden Sie immer die Stichplatte, die zum Durchmesser der Trommel passt, um die Spalt zwischen Trommel und Stichplattenöffnung; dadurch wird das Risiko verringert,
Personenschäden.

7. WERKSTÜCKANFORDERUNGEN

• Stellen Sie nur Werkstücke auf, die stabil genug sind, um der Kraft des Schleifmittels standzuhalten
Spindel.
• Untersuchen Sie das Werkstück vor dem Schleifen auf Unvollkommenheiten, Nägel, Klammern usw. Schleifen Sie niemals Material mit fragwürdigen Unvollkommenheiten oder eingebetteten Fremdkörpern.
• Sorgen Sie beim Schleifen eines großen Werkstücks für zusätzliche Unterstützung. Schleifen Sie nicht ohne Unterstützung des Werkstücks.
• Schleifen Sie immer nur ein Werkstück auf einmal.

8. VERHINDERUNG EINES UNBEABSICHTIGTEN STARTS. Stellen Sie sicher, dass der Netzschalter in der
Stellen Sie vor dem Anschließen der Maschine die Stellung OFF ein. Stellen Sie immer sicher, dass der Netzschalter
sich in der Position „AUS“ befindet und die Maschine beim Reinigen vom Stromnetz getrennt ist,
Montage, Einrichtungsvorgänge oder bei Nichtgebrauch.
9. Betreiben Sie dieses Werkzeug erst, wenn es vollständig zusammengebaut und gemäß
gemäß den Anweisungen.

10. Entfernen Sie Abfallstücke und andere Gegenstände vom Tisch und der Schleifhülse
bevor Sie den Schleifer einschalten.

11. ZUFÜHRUNG DES WERKSTÜCKS

• Lassen Sie die Spindel ihre volle Drehzahl erreichen, bevor Sie das Werkstück einführen. Schalten Sie
Maschine, während die Schleifhülse das Werkstück berührt.
• Achten Sie auf die Drehrichtung der Spindel (gegen den Uhrzeigersinn). Führen Sie nur
das Werkstück gegen die Drehung der Spindel.
• Halten Sie das Werkstück fest und drücken Sie es leicht gegen die Spindel. Wenden Sie keine Gewalt an
ein Werkstück in die Schleiffläche einklemmen.
12. Berühren Sie keine beweglichen Teile. Halten Sie während des Betriebs Ihre Hände von der Trommel fern.
Wenn eine Reinigung erforderlich ist, verwenden Sie eine Bürste, um Sägemehl und Späne zu entfernen, anstatt
Hände.
13. Führen Sie niemals Layout-, Montage- oder Einstellarbeiten auf dem Tisch durch, während der Schleifer eingeschaltet ist.
in Betrieb.
14. Warten Sie nach dem Ausschalten des Schleifers, bis die Spindel vollständig zum Stillstand kommt
bevor Sie das Werkstück berühren.
15. Schalten Sie die Maschine immer aus und ziehen Sie den Netzstecker, bevor Sie sie reinigen, Einstellungen vornehmen
oder Aufsätze wechseln. Es kann zu versehentlichen Starts kommen, wenn das Werkzeug eingesteckt ist
bei einem Zubehörwechsel oder einer Zubehöreinstellung.

16. REINIGUNG. Verwenden Sie niemals Lösungsmittel zur Reinigung von Kunststoffteilen. Lösungsmittel könnten
oder das Material anderweitig beschädigen. Verwenden Sie zum Reinigen der Kunststoffteile ausschließlich ein weiches, feuchtes Tuch.

17. ERSATZTEILE. Sollte eine Komponente Ihres Schleifgeräts fehlen/beschädigt sein,
Wenn das Gerät gealtert ist oder in irgendeiner Weise ausfällt, schalten Sie den Schalter aus und ziehen Sie den Stecker aus der
Ersetzen Sie fehlende, beschädigte oder defekte Teile nur durch identische Ersatzteile, bevor Sie den Betrieb wieder aufnehmen.
Diese Sicherheitshinweise können unmöglich vor allen möglichen Szenarien warnen,
Bei der Verwendung dieses Werkzeugs können Probleme auftreten. Bleiben Sie daher bei der Bedienung stets aufmerksam und gehen Sie mit Ihrem gesunden Menschenverstand vor.

ELEKTRISCHE SICHERHEIT
1. POLARISIERTE STECKER. Um das Risiko eines Stromschlags zu verringern, verfügt dieses Gerät über
polarisierter Stecker (ein Stift ist breiter als der andere). Dieser Stecker passt nur in einer Richtung in eine polarisierte Steckdose. Sollte der Stecker nicht vollständig in die Steckdose passen, drehen Sie ihn um. Sollte er immer noch nicht passen, wenden Sie sich an einen qualifizierten Elektriker, um eine passende Steckdose zu installieren. Nehmen Sie keinerlei Änderungen am Gerätestecker oder am Verlängerungskabel vor.
2. Der Fehlerstromschutzschalter (GFCI) sollte
Am Stromkreis oder an der Steckdose, die für dieses Elektrowerkzeug verwendet wird, sind entsprechende Schutzvorrichtungen vorhanden, um das Risiko eines Stromschlags zu verringern.
3. SERVICE UND REPARATUR. Um Gefahren zu vermeiden, dürfen Elektrogeräte nur
von einem qualifizierten Servicetechniker mit Original-Ersatzteilen repariert werden.

RICHTLINIEN UND EMPFEHLUNGEN FÜR VERLÄNGERUNGSKABEL

Achten Sie bei der Verwendung eines Verlängerungskabels darauf, dass es für die Stromaufnahme Ihres Produkts ausreichend stark ist. Ein zu kleines Kabel führt zu einem Spannungsabfall, der zu Leistungsverlust und Überhitzung führt. Die folgende Tabelle zeigt die richtige Größe je nach Kabellänge und Amperezahl. Verwenden Sie im Zweifelsfall ein stärkeres Kabel. Je kleiner die Stärke, desto stärker das Kabel.

STROMSTÄRKE	**ERFORDERLICHER QUERSCHNITT FÜR VERLÄNGERUNGSKABEL**			
	25 Fuß.	**50 Fuß.**	**100 Fuß.**	**150 Fuß**
4A	18 Gauge	16 Gauge	16 Gauge	14 Gauge

1. VERLÄNGERUNGSKABEL VOR GEBRAUCH PRÜFEN. Stellen Sie sicher, dass Ihr Verlängerungskabel ordnungsgemäß angeschlossen und in einwandfreiem Zustand ist. Ersetzen Sie ein beschädigtes Verlängerungskabel immer oder lassen Sie es vor Gebrauch von einer qualifizierten Fachkraft reparieren.
2. VERLÄNGERUNGSKABEL NICHT MISSBRAUCHT. Ziehen Sie nicht am Kabel, um es von der
Steckdose; ziehen Sie immer am Stecker. Ziehen Sie das Verlängerungskabel aus der Steckdose, bevor Sie das Produkt vom Verlängerungskabel trennen. Schützen Sie Ihre Verlängerungskabel vor scharfen Gegenständen, übermäßiger Hitze und Feuchtigkeit.
5. VERWENDEN SIE FÜR IHR WERKZEUG EINEN SEPARATEN STROMKREIS. Dieser Stromkreis darf nicht kleiner als 12 Gauge sein und sollte mit einer 15A-Sicherung mit Zeitverzögerung abgesichert sein.
Bevor Sie den Motor an die Stromleitung anschließen, vergewissern Sie sich, dass der Schalter in der Position OFF steht.
Position und die elektrische Stromstärke entspricht der auf dem Motortypenschild angegebenen Stromstärke. Der Betrieb mit einer niedrigeren Spannung führt zu Schäden am Motor.

PACKAGE CONTENTS

Bevor Sie den Spindelschleifer verwenden, müssen Sie die Maschine konfigurieren, indem Sie die
Passende Schleifwalze, Schleifhülse, Stichplatte und Spindelscheibe für Ihren Betrieb. Vergleichen Sie Ihre Packliste mit der untenstehenden Abbildung. Sollte ein Teil beschädigt sein oder fehlen, wenden Sie sich bitte an unseren Kundendienst .

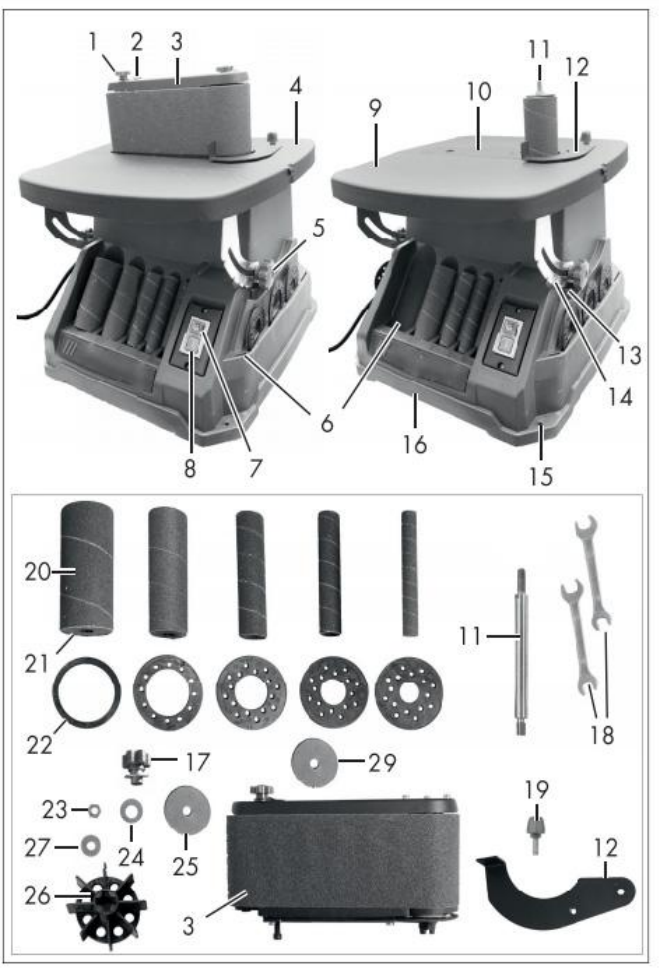

1 Einstellschraube (Riemenlauf)
2 Schleifbandhebel
3 Bandschleifaggregat
4 Werkbank

5 Sterngriffmutter (Winkelverstellung, Werkbank)
6 Lagerung
7 Ausschalter
8 Einschalter
9 Schwenkbare Werkbank
10 Bankeinlage
11 Spindel
12 Werkstückanschlag
13 Kleiner Hebel (Winkeleinstellung)
14 Winkelskala
15 Bohrung
16 Gerätegehäuse
17 Sterngriffmutter (Bandschleifaggregat), mit Unterlegscheibe
18 Maulschlüssel
19 Schraube
20 Schleifhülse
21 Schleifwalze
22 Bankeinlage
23 Mutter
24 Unterlegscheibe
25 Unterlegscheibe
26 Lüfterrad
27 Unterlegscheibe
28 Sauganschluss
27 Unterlegscheibe

Packen Sie das Gerät aus und prüfen Sie, ob
Vollständigkeit:
1x Spindelschleifer
4x Gummierte Schleifwalzen mit Schleifhülse (Körnung 80), Größe 19/26/38/51 mm
1x Schleifhülse (Körnung 80), Größe 13 mm
1x Bandschleifaggregat mit Schleifband (Körnung 80)
1x Werkstückanschlag
5x Bankeinlagen

1x Sitzbankeinlage (bereits eingelegt)
4 x Unterlegscheibe
1x Mutter
1x Schraube
1x Lüfterrad
1x Spindel
1x Sterngriffmutter mit Unterlegscheibe
2x Maulschlüssel
1x Bedienungsanleitung

OPERATING INSTRUCTIONS

⚠ WARNING!

Schließen Sie das Werkzeug erst an die Steckdose an und schalten Sie es nicht ein, wenn es gemäß den Anweisungen vollständig zusammengebaut ist.
Die Nichtbeachtung der Sicherheitshinweise kann zu schweren Verletzungen führen.
Beachten Sie die Packliste auf Seite 8, um sicherzustellen, dass Sie die richtigen Größen an Stichplatten, Trommeln und Unterlegscheiben für die jeweilige Schleifhülse verwenden. Um eine optimale Werkstückauflage zu gewährleisten und den Abstand zu minimieren, verwenden Sie die Stichplatte, die zur verwendeten Trommel und Hülse passt. Die Größe der Stichplatte ist auf der Plattenoberfläche markiert.
HINWEIS: Die Schleifhülse der kleinsten Größe enthält keine Trommel. Sie wird direkt auf die nackte Spindel aufgesetzt.

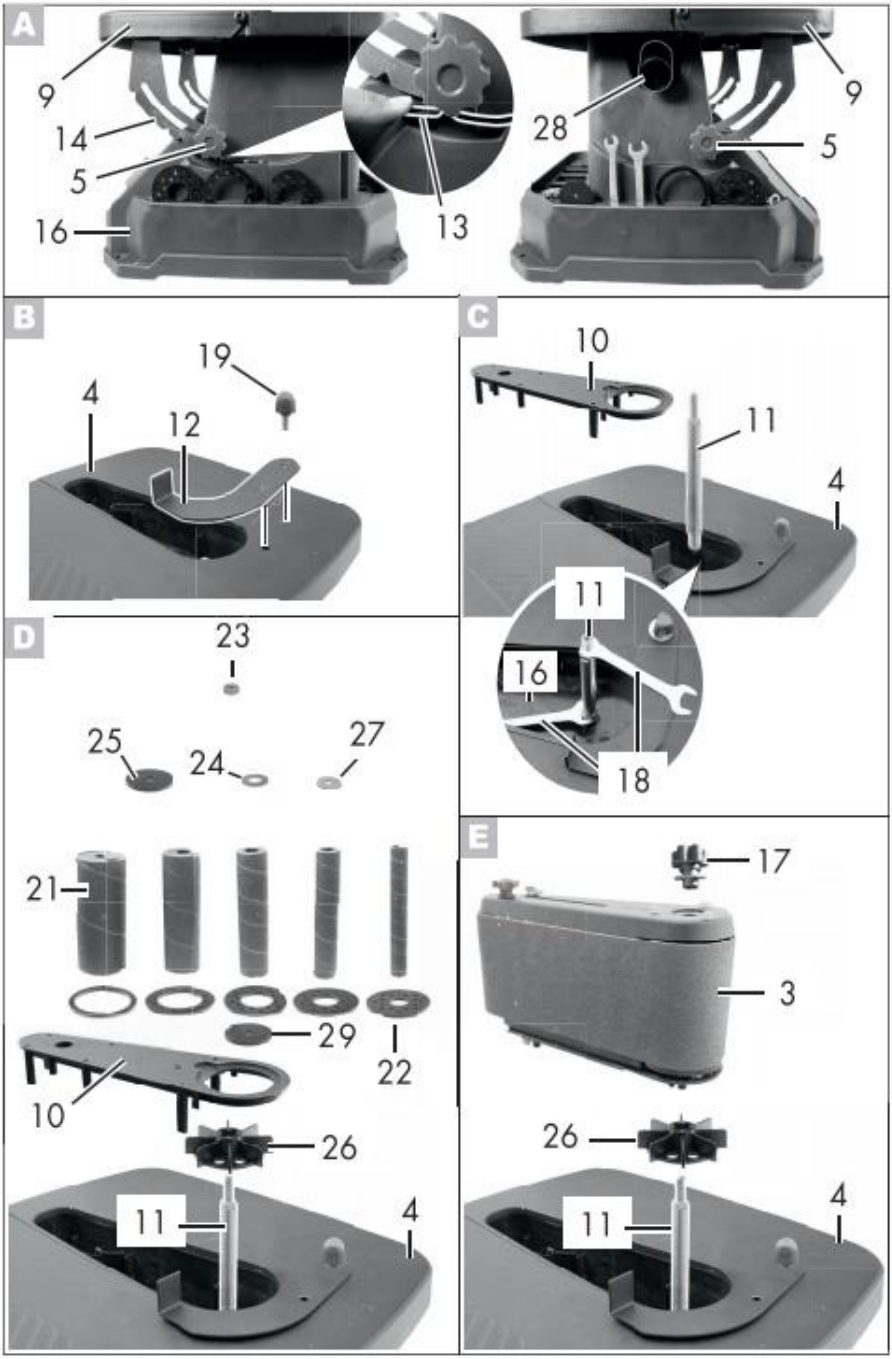
A
9
14
5
16
13
28
9
5
B
19
4
12
C
10
11
4
11
16
18
D
23
25
24
27
21
29
22
10
26
11
4
E
17
3
26
11
4

A: Einstellen der schwenkbaren Werkbank

Der schwenkbare Werktisch (9) lässt sich stufenlos bis 45° neigen. Zum einfachen Anfasen kann zwischen den einstellbaren fixen Winkelrastern (0°/15°/22,5°/30°/45°) gewählt werden.

Aufbau der Schwenkwerkbank

1. Die beiden Sterngriffmuttern (5) links und rechts am Gerät lösen.
2. Stellen Sie die schwenkbare Werkbank (9) auf den gewünschten Winkel ein. Zur Orientierung dient die Winkelskala (14) am Gerät.
3. Die beiden Sterngriffmuttern (5) links und rechts am Gerät festziehen.

Andocken der Schwenkwerkbank

1. Die beiden Sterngriffmuttern (5) links und rechts am Gerät lösen.
2. Drücken Sie den kleinen Hebel (13) unterhalb der Sterngriffmuttern (5) auf der rechten Seite des Geräts.
3. Mit der anderen Hand die schwenkbare Werkbank (9) greifen und umdrehen Richtung Gerätegehäuse (16).
4. Die beiden Sterngriffmuttern (5) links und rechts am Gerät festziehen.

B: Montage des Werkstückanschlags

1. Legen Sie den Werkstückanschlag (12) auf die Werkbank (4).
2. Den Werkstückanschlag (12) mit der Schraube (19) in der äußeren Bohrung fixieren.

C: Erstmontage

Den Werkbankeinsatz (10) aus der Werkbank (4) herausnehmen

2. Fixieren Sie die Spindel (11) mit den beiden Gabelschlüsseln (18) im Gerät.

SW 13 zum Halten der aus dem Gerätegehäuse (16) kommenden Welle.

SW 10 zum Festziehen der Spindel (11).

Je nach gewünschter Verwendung fahren Sie mit „Verwendung als Spindelschleifer“ oder „Verwendung als Bandschleifer“.

D: Verwendung als Spindelschleifer

1. Legen Sie den Werkbankeinsatz (10) in die Werkbank (4).
2. Setzen Sie das Lüfterrad (26) mit der flachen Seite nach unten auf die Spindel (11).

Überprüfen Sie, ob es fest sitzt.

Eventuell müssen Sie das Lüfterrad (26) etwas mit der Hand drehen, damit es richtig sitzt.
3. Wählen Sie die passende Tischeinlage (22) für die Schleifrolle (21).
Die Größenangaben der Tischeinlage und der Schleifwalze müssen übereinstimmen. Die Größenangaben der Tischeinlagen sind auf jeder Tischeinlage abgelesen. Die Größenangaben der Schleifwalzen sind unter der entsprechenden Ablage (6) am Gerät angegeben.
Legen Sie die passende Bankeinlage (22) in die Aussparung der Bankeinlage (10).
4. Setzen Sie die Schleifrolle (21) auf die Spindel (11).
5. Schrauben Sie die Mutter (23) mit dem Gabelschlüssel (18) (SW 13) handfest auf
der Spindel (11).
Der Ausbau erfolgt in umgekehrter Reihenfolge.

E: Verwendung als Bandschleifer

1. Falls erforderlich, entfernen Sie die Werkbankeinlage (10) aus der Werkbank (4).
2. Setzen Sie das Lüfterrad (26) mit der flachen Seite nach unten auf die Spindel (11).
Prüfen Sie, ob es fest sitzt.
Eventuell müssen Sie das Lüfterrad (26) mit der Hand etwas drehen, damit es richtig sitzt.
3. Befestigen Sie die Bandschleifeinheit (3) auf der Spindel (11).
Prüfen Sie, ob es fest sitzt.
Eventuell müssen Sie die Spindel (11) etwas von Hand drehen, damit der Riemen Schleifeinheit (3) korrekt sitzt. Durch die Bewegung des Schleifbandes wird die Spindel (11). Wenn das obere Ende der Spindel knapp unter dem Ende der Bandschleifeinheit, es sitzt richtig.
4. Fixieren Sie die Bandschleifeinheit (3) mit der Sterngriffmutter mit Unterlegscheibe (17).
Der Ausbau erfolgt in umgekehrter Reihenfolge.

BEDIENUNG DES SPINDELSCHLEIFERS

1. Stellen Sie sicher, dass die Maschine sicher

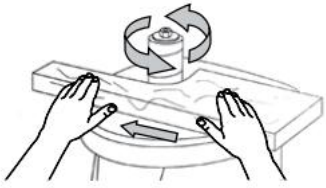

montiert und alle Zubehörteile wurden gemäß den Anweisungen auf Seite 9-10 ordnungsgemäß installiert.
2. Schließen Sie den Schleifer an und schalten Sie ihn ein. Lassen Sie die Spindel die volle Drehzahl erreichen.
3. Halten Sie das Werkstück mit beiden Händen fest
für maximale Kontrolle. Führen Sie das Werkstück langsam gegen
die Drehung der Spindel.
HINWEIS: Die Spindel dreht sich gegen den Uhrzeigersinn. Führen Sie das Werkstück von rechts nach links. Wenn Sie das Werkstück in die entgegengesetzte Richtung führen, wird das Werkstück durch die Kräfte der rotierenden Schleifhülse von der Schleifhülse weggeschleudert, was zu Verletzungen führen kann.
4. Halten Sie das Werkstück mit Druck gegen den Tisch und bewegen Sie es vorsichtig entlang der Schleifhülse, bis die gewünschte Kurve entsteht. Drücken Sie das Werkstück nicht mit Gewalt gegen die Schleifhülse.
5. Wenn Sie fertig sind, schalten Sie den Schleifer AUS und warten Sie, bis die Spindel vollständig zum Stillstand gekommen ist.
6. Ziehen Sie den Sicherheitsschlüssel ab und trennen Sie die Maschine vom Stromnetz. Befolgen Sie die Wartungshinweise auf der nächsten Seite, um Ihren Schleifer zu reinigen und zu warten.

MAINTENANCE

⚠ WARNING!

Um Unfälle zu vermeiden, schalten Sie das Werkzeug AUS und ziehen Sie den Stecker aus der Steckdose, bevor Sie es reinigen, einstellen oder Wartungs- oder Schmierarbeiten durchführen.

⚠ WARNING!

Reparaturen oder der Austausch elektrischer Teile an diesem Werkzeug können gefährlich sein. Die Wartung des Werkzeugs muss von einem qualifizierten Techniker durchgeführt werden. Verwenden Sie bei der Wartung nur identische

Ersatzteile. Die Verwendung anderer Teile kann gefährlich sein oder zu Produktausfällen führen.

Routinemäßige Inspektion

Überprüfen Sie vor jedem Gebrauch den allgemeinen Zustand des Werkzeugs. Wenn einer der folgenden Zustände vorliegt, verwenden Sie das Werkzeug erst, wenn Teile ausgetauscht oder der Schärfer ordnungsgemäß repariert wurde.

Prüfen auf:

• Lose Hardware oder unsachgemäße Montage,
• Fehlausrichtung oder Blockieren beweglicher Teile,
• Beschädigtes Kabel/elektrische Verkabelung,
• Gebrochene oder gebrochene Teile und
• Alle anderen Bedingungen, die den sicheren Betrieb beeinträchtigen können

REINIGUNG & LAGERUNG

1. Nach jedem Einsatz Staub und Späne von den Werkzeugoberflächen, dem Motorgehäuse und dem Arbeitsbereich absaugen. Die Lüftungsöffnungen frei von Staub und Schmutz halten, um eine Überhitzung des Motors zu vermeiden.
2. Wischen Sie die Werkzeugoberflächen mit einem weichen Tuch oder einer Bürste sauber. Achten Sie darauf, dass kein Wasser in das Werkzeug eindringt.
3. Entfernen Sie regelmäßig die Stichplatte und die untere Spindelscheibe und entfernen Sie alle Staubansammlungen im Bereich der Stichplatte.

VORSICHT: Die meisten Kunststoffe können durch handelsübliche Lösungsmittel beschädigt werden. Verwenden Sie keine Lösungs- oder Reinigungsmittel, die die Kunststoffteile beschädigen könnten.

Hierzu zählen unter anderem Benzin, Tetrachlorkohlenstoff, chlorierte Reinigungslösungen und ammoniakhaltige Haushaltsreiniger.

4. Bewahren Sie das Gerät sauber und trocken außerhalb der Reichweite von Kindern auf. Bewahren Sie Schleifzubehör vor extrem heißen/trockenen Temperaturen geschützt auf. Biegen oder falten Sie die Schleifhülsen nicht.

SCHMIERUNG

Alle Kugellager sind abgedichtet und dauergeschmiert. Eine zusätzliche Schmierung ist nicht erforderlich.

PRODUKTENTSORGUNG

Altgeräte dürfen nicht im Hausmüll entsorgt werden. Dieses Produkt enthält elektronische Bauteile, die recycelt werden sollten. Bitte bringen Sie dieses Produkt zur umweltgerechten Entsorgung zu Ihrer örtlichen Recyclingstelle.

TROUBLESHOOTING GUIDE

WARNUNG!

Um Verletzungen durch einen unbeabsichtigten Start zu vermeiden, schalten Sie den Schalter aus und ziehen Sie immer den Stecker aus der Stromquelle, bevor Sie Einstellungen vornehmen.

PROBLEM	PROBLEM URSACHE	VORGESCHLAGENE KORREKTURMASSNAHMEN
Sander tut lässt sich nicht einschalten .	1. Netzkabel oder Verlängerungskabel beschädigt oder nicht richtig eingesteckt. 2. Der Sicherheitsschlüssel wurde vom Netzschalter abgezogen. 3. Defekter Netzschalter, defekter Motor oder defekte Verkabelung, Kurzschluss oder lose Verbindungen. 4. Der Leistungsschalter ist ausgelöst. 5. Abgenutzte Kohlebürsten.	1. Überprüfen Sie Netzkabel, Verlängerungskabel, Netzstecker und Steckdose. Stellen Sie sicher, dass das Werkzeug richtig eingesteckt ist. Verwenden Sie es nicht, wenn ein Kabel beschädigt ist. 2. Stecken Sie den Sicherheitsschlüssel in den Netzschalter. 3. Beenden Sie die Verwendung des Werkzeugs und wenden Sie sich an den Kundendienst. Reparaturen müssen von einem qualifizierten Techniker

		durchgeführt werden. 4. Drücken Sie den Leistungsschalter zum Zurücksetzen. 5. Kohlebürsten ersetzen.
Motor überhitzt.	1. Motor überlastet. 2. Verlängerungskabel zu lang und mit unzureichender Stärke. 3. Staubabsaugung wird nicht verwendet.	1. Reduzieren Sie die Belastung des Motors - reduzieren Sie den Druck auf dem zu schleifenden Werkstück. 2. Verwenden Sie ein Verlängerungskabel mit geeigneter Stärke und Länge oder stecken Sie das Werkzeug direkt in die Steckdose. 3. Verwenden Sie eine Staubabsaugung.
Schleifkörner leicht abreiben.	1. Die Schleifhülse wurde in einer falschen Umgebung gelagert. 2. Die Schleifhülse ist beschädigt oder gefaltet	1. Lagern Sie Schleifzubehör fern von extrem heißen/trockenen Temperaturen. 2. Lagern Sie Schleifzubehör flach – nicht gebogen oder gefaltet.
Tiefenschliff Rillen oder Narben in Werkstück.	3、Die Körnung der Schleifhülse ist für das gewünschte Finish zu grob. 2. Werkstück quer zur Maserung geschliffen. 3. Zu viel Schleifkraft. 4. Werkstück zu lange ruhig auf der Schleiffläche gehalten.	1. Verwenden Sie ein Schleifzubehör mit feinerer Körnung. 2. Schleifen Sie in Richtung der Holzmaserung. 3. Reduzieren Sie den Druck auf das Werkstück beim Schleifen. 4. Halten Sie das Werkstück in Bewegung, während Sie auf der Schleifhülse schleifen.

Hersteller: Shanghaimuxinmuyeyouxiangongsi

Adresse: Shuangchenglu 803nong11hao1602A-1609shi, baoshanqu, Shanghai 200.000 CN.
Importiert nach AUS: SIHAO PTY LTD. 1 ROKEVA STREETEASTWOOD NSW 2122 Australien
Importiert in die USA: Sanven Technology Ltd. Suite 250, 9166 Anaheim Place, Rancho Cucamonga, CA 91730

UK	REP

YH CONSULTING LIMITED. C/O YH Consulting Limited Office 147, Centurion House, London Road, Staines-upon-Thames, Surrey, TW18 4AX

EC	REP

E-CrossStu GmbH
Mainzer Landstr.69,
60329 Frankfurt am Main.

VEVOR

Affordable. Reliable. Home Improvement.

LEVIGATRICE A MANDRINO

MODELLO: BOSS200A

VEVOR
Affordable. Reliable. Home Improvement.

SPINDLE SANDER

MODELLO: BOSS200A

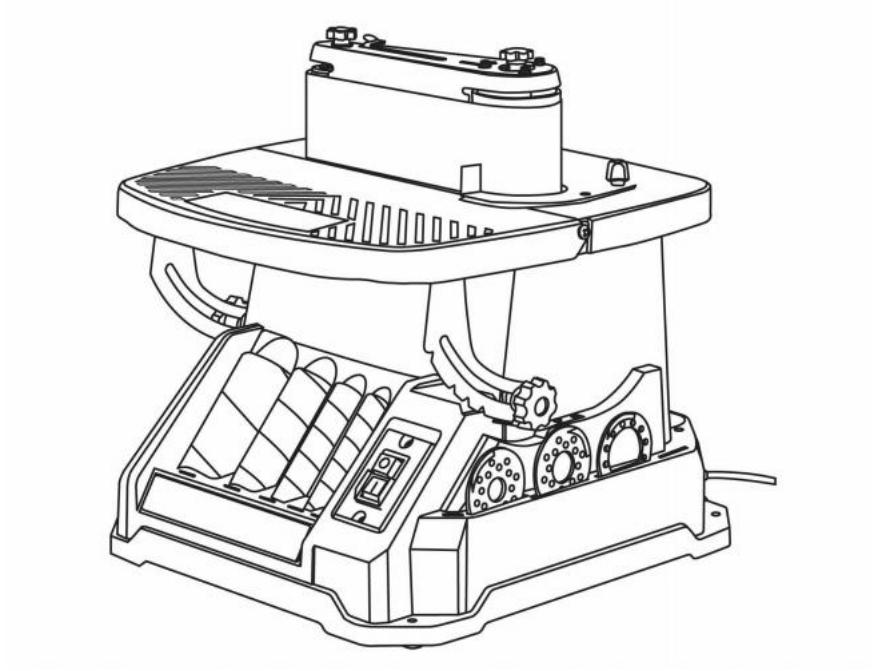

Questa è l'istruzione originale, si prega di leggere tutte le istruzioni del manuale Leggere attentamente prima dell'uso. VEVOR si riserva la piena interpretazione del nostro manuale utente. L'aspetto del prodotto dipenderà dal prodotto ricevuto. Vi preghiamo di non informarvi ulteriormente in caso di aggiornamenti tecnologici o software relativi al nostro prodotto.

	Avvertenza: per ridurre il rischio di lesioni, l'utente deve leggere attentamente il manuale di istruzioni.
	Questo simbolo, posto prima di un'avvertenza sulla sicurezza, indica una sorta di precauzione, avvertimento o pericolo. Ignorare questa avvertenza può causare un incidente. Per ridurre il rischio di lesioni, incendi o folgorazione, seguire sempre le raccomandazioni riportate di seguito.
	SMALTIMENTO CORRETTO Questo prodotto è soggetto alle disposizioni della Direttiva Europea 2012/19/UE. Il simbolo raffigurante un bidone della spazzatura barrato indica che il prodotto richiede la raccolta differenziata nell'Unione Europea. Questo vale per il prodotto e tutti gli accessori contrassegnati da questo simbolo. I prodotti contrassegnati come tali non possono essere smaltiti con i normali rifiuti domestici, ma devono essere conferiti presso un punto di raccolta per il riciclaggio di apparecchiature elettriche ed elettroniche.
	Avvertenza: assicurarsi di indossare protezioni per gli occhi quando si utilizza questo prodotto.
	Avvertenza: assicurarsi di indossare protezioni acustiche quando si utilizza questo prodotto.
	Avvertenza: assicurarsi di indossare maschere antipolvere quando si utilizza questo prodotto.
	Attenzione - Scollegare la spina di alimentazione dalla presa elettrica

SPECIFICATIONS

Energia	AC110—120 V, 60 Hz, 450 W S1	AC230V, 50 Hz, 450W S1
Velocità senza carico	2400 giri/min ±5%	2000 giri/min ±5%
Oscillazioni	58 OPM	
Dimensioni del mandrino	1/2"	
Dimensioni delle maniche abrasive	1/2", 3/4", 1", 1-1/2", 2"	
Altezza massima del pezzo da lavorare	3-6/7"	
Peso	37,5 libbre (17 kg)	

SAFETY GUIDELINES

⚠ WARNING!

Leggere tutte le avvertenze di sicurezza e tutte le istruzioni. La mancata osservanza delle avvertenze e delle istruzioni può causare scosse elettriche, incendi e/o lesioni gravi.

LINEE GUIDA DI SICUREZZA - DEFINIZIONI

SICUREZZA NELL'AREA DI LAVORO

1. Mantenere l'area di lavoro pulita e ben illuminata. Aree disordinate o buie favoriscono gli incidenti.

2. Non utilizzare utensili elettrici in atmosfere esplosive, come ad esempio presenza di liquidi, gas o polveri infiammabili. Gli utensili elettrici creano scintille che
potrebbe incendiare la polvere o i fumi.

3. Tenere lontani bambini e astanti durante l'utilizzo di un elettroutensile. Le distrazioni possono farvi perdere il controllo.

SICUREZZA ELETTRICA

1. Le spine degli utensili elettrici devono essere adatte alla presa. Non modificare mai la spina in alcun modo.
Non utilizzare adattatori con utensili elettrici dotati di messa a terra .
spine e prese adatte ridurranno il rischio di scosse elettriche.
2. Evitare il contatto del corpo con superfici collegate a terra o a massa come tubi,
radiatori, fornelli e frigoriferi. Il rischio di scosse elettriche aumenta se il corpo è collegato a terra.
3. Non esporre gli elettroutensili a pioggia o umidità. L'ingresso di acqua in un elettroutensile aumenta il rischio di scosse elettriche.
4. Non utilizzare il cavo in modo improprio. Non utilizzarlo mai per trasportare, tirare o staccare la spina.
l'elettroutensile. Tenere il cavo lontano da fonti di calore, olio, spigoli vivi o parti in movimento
parti. Cavi danneggiati o aggrovigliati aumentano il rischio di scosse elettriche.
5. Quando si utilizza un elettroutensile all'aperto, utilizzare una prolunga adatta per
uso esterno. L'uso di un cavo adatto all'uso esterno riduce il rischio di scosse elettriche
shock.
6. Se è inevitabile utilizzare un elettroutensile in un luogo umido, utilizzare un
Alimentazione protetta da interruttore differenziale (GFCI). L'utilizzo di un GFCI riduce il rischio di scosse elettriche.

SICUREZZA PERSONALE

1. Rimanere vigili, fare attenzione a ciò che si sta facendo e usare il buon senso quando si utilizza un elettroutensile. Non utilizzare un elettroutensile

quando si è stanchi o sotto l'effetto di droghe, alcol o farmaci. Un momento di disattenzione durante
l'uso di utensili elettrici può provocare gravi lesioni personali.

2. Utilizzare dispositivi di protezione individuale. Indossare sempre protezioni per gli occhi .

L'uso di attrezzature quali maschere respiratorie, scarpe di sicurezza antiscivolo e protezioni acustiche in condizioni appropriate ridurrà il rischio di lesioni personali.

3. Evitare l'avviamento involontario. Assicurarsi che l'interruttore sia in posizione di spento.

Prima di collegare l'utensile alla fonte di alimentazione e/o alla batteria, di sollevarlo o trasportarlo. Trasportare l'utensile elettrico tenendo il dito sull'interruttore o di alimentarlo con l'interruttore acceso può causare incidenti.

4. Rimuovere qualsiasi chiave di regolazione o chiave inglese prima di accendere l'utensile elettrico. A
una chiave inglese o una chiave lasciata attaccata a una parte rotante dell'utensile elettrico può causare
lesioni personali.

5. Non sbilanciarti. Mantieni sempre un appoggio e un equilibrio adeguati. Questo
consente un migliore controllo dell'utensile elettrico in situazioni impreviste.

6. Vestiti in modo appropriato. Non indossare abiti larghi o gioielli. Tieni i capelli e
indumenti lontano dalle parti in movimento. Abiti larghi, gioielli o capelli lunghi possono essere
intrappolati nelle parti in movimento.

10. **Se sono previsti dispositivi per il collegamento di impianti di aspirazione e raccolta delle polveri, assicurarsi che siano collegati e utilizzati correttamente.** L'utilizzo di sistemi di aspirazione delle polveri può ridurre i rischi correlati alla polvere.

USO E CURA DEGLI UTENSILI ELETTRICI

1. Non forzare l'utensile elettrico. Utilizzare l'utensile elettrico corretto per l'applicazione specifica. L'utensile elettrico corretto eseguirà il lavoro in modo migliore e più sicuro alla velocità per cui è stato progettato. è stato progettato.

2. Non utilizzare l'utensile elettrico se l'interruttore non lo accende e lo spegne. Qualsiasi
L'utensile elettrico che non può essere controllato con l'interruttore è pericoloso e deve essere
riparato.
3. Scollegare la spina dalla fonte di alimentazione e/o il pacco batteria dal l'utensile elettrico prima di effettuare qualsiasi regolazione, cambiare accessori o
riporre gli utensili elettrici. Tali misure di sicurezza preventive riducono il rischio di avviamento
l'utensile elettrico in modo accidentale.
4. Conservare gli utensili elettrici inutilizzati fuori dalla portata dei bambini e non consentirne l'uso.
persone che non hanno familiarità con l'utensile elettrico o con le presenti istruzioni per l'uso
Utensili elettrici. Gli utensili elettrici sono pericolosi se maneggiati da personale non addestrato.
5. Manutenere gli utensili elettrici. Verificare eventuali disallineamenti o inceppamenti delle parti mobili,
rottura di parti e qualsiasi altra condizione che possa compromettere il funzionamento dell'utensile elettrico
Funzionamento. In caso di danni, far riparare l'elettroutensile prima dell'uso. Molti incidenti sono causati da elettroutensili non sottoposti a manutenzione adeguata.
6. Mantenere gli utensili da taglio affilati e puliti. Gli utensili da taglio correttamente mantenuti con
i bordi taglienti affilati hanno meno probabilità di incepparsi e sono più facili da controllare.
7. Utilizzare l'utensile elettrico, gli accessori, le punte, ecc. in conformità con le presenti istruzioni, tenendo conto delle condizioni di lavoro e del lavoro da svolgere. L'uso dell'utensile elettrico per operazioni diverse da quelle previste potrebbe provocare una situazione pericolosa.
8. Utilizzare morsetti per fissare il pezzo in lavorazione a una superficie stabile. Tenendo un

Lavorare il pezzo con le mani o sostenerlo con il corpo può causare la perdita del controllo.
9. MANTENERE LE PROTEZIONI IN POSIZIONE e FUNZIONANTI.

SERVIZIO
1. Far riparare l'elettroutensile da un tecnico qualificato utilizzando solo parti di ricambio identiche. Ciò garantirà la sicurezza dell'utensile elettrico. mantenuto.

AVVISO SULLA PROPOSIZIONE 65 DELLA CALIFORNIA
Alcune polveri generate da levigatura, taglio, molatura, perforazione e altre attività edili possono contenere sostanze chimiche, tra cui il piombo, note allo Stato della California come cancerogene, con difetti congeniti o altri danni all'apparato riproduttivo. Lavarsi le mani dopo la manipolazione. Alcuni esempi di queste sostanze chimiche sono:
• Piombo proveniente da vernici a base di piombo.
• Silice cristallina proveniente da mattoni, cemento e altri prodotti in muratura.
• Arsenico e cromo provenienti dal legname trattato chimicamente.
Il rischio derivante da queste esposizioni varia a seconda della frequenza con cui si esegue questo tipo di attività.
lavoro. Per ridurre l'esposizione a queste sostanze chimiche, lavorare in un'area ben ventilata
con dispositivi di sicurezza omologati come maschere antipolvere appositamente progettate per filtrare
particelle microscopiche.

SICUREZZA DELLA LEVIGATRICE A MANDRINO

⚠ WARNING!

Non utilizzare l'utensile elettrico prima di aver letto e compreso le seguenti istruzioni e le etichette di avvertenza.
1. SCOPO DELL'UTENSILE. Questa levigatrice è progettata per levigare il legno o prodotti simili al legno.

solo. La levigatura o la molatura di altri materiali potrebbe provocare incendi, lesioni o danni a
il pezzo in lavorazione. Utilizzare la macchina per qualsiasi altro scopo per il quale non è stata progettata può causare lesioni gravi, danni alla macchina e l'annullamento della garanzia.

2. MONTAGGIO DELLA MACCHINA. Per la sicurezza operativa, la levigatrice deve essere fissata saldamente
montato su una superficie piana e stabile o su un supporto.

3. SICUREZZA PERSONALE

• Indossare sempre occhiali omologati ANSI Z87.1 con protezioni laterali e protezione acustica
e una maschera antipolvere.

• Non indossare abiti larghi o gioielli, poiché potrebbero essere impigliati nell'utensile. Legare
indietro i capelli lunghi.

• NON indossare guanti durante l'utilizzo della macchina.

4. CAVI ELETTRICI. Tenere i cavi lontano da fonti di calore, olio, bordi taglienti e parti in movimento.
parti dell'utensile. Far sostituire o riparare i cavi danneggiati o usurati da un elettricista
immediatamente.

5. ISPEZIONE DEGLI UTENSILI E DEGLI ACCESSORI. Prima dell'uso, controllare l'utensile e
accessori per eventuali danni o parti mancanti. Non utilizzare l'utensile se una qualsiasi parte è
Mancanti o danneggiati. Assicurarsi che tutte le regolazioni siano corrette e che tutti i collegamenti siano ben serrati. Mantenere tutte le protezioni in posizione.

6. ACCESSORI PER LA LEVIGATURA

• Non utilizzare manicotti o tamburi abrasivi danneggiati, strappati o allentati. Sostituirli
manicotti abrasivi usurati o danneggiati prima dell'uso.

• Scollegare sempre l'unità prima di effettuare regolazioni o sostituire la carta vetrata, i tamburi di gomma o le piastre della gola.

• Utilizzare sempre la piastra ago che corrisponde al diametro del tamburo per ridurre al minimo spazio tra il tamburo e l'apertura della placca ago; ciò ridurrà il rischio di
lesioni personali.

7. REQUISITI DEL PEZZO IN LAVORAZIONE

• Posizionare solo i pezzi in lavorazione sufficientemente robusti da sopportare la forza della levigatura
mandrino.
• Prima di carteggiare, ispezionare il pezzo in lavorazione per individuare eventuali imperfezioni, chiodi, punti metallici, ecc. Non carteggiare mai pezzi che presentino imperfezioni sospette o corpi estranei incastrati.
• Quando si leviga un pezzo di grandi dimensioni, fornire un supporto aggiuntivo. Non levigare con il pezzo senza supporto.
• Carteggiatura di un solo pezzo alla volta.

8. PREVENZIONE DELL'AVVIAMENTO ACCIDENTALE. Assicurarsi che l'interruttore di alimentazione sia in posizione
Posizione OFF prima di collegare la macchina. Assicurarsi sempre che l'interruttore di alimentazione
è in posizione OFF e la macchina è scollegata quando si esegue qualsiasi pulizia, operazioni di assemblaggio, di installazione o quando non in uso.

9. Non utilizzare questo strumento finché non è completamente assemblato e installato secondo le istruzioni.
alle istruzioni.

10. Rimuovere i pezzi di scarto e altri oggetti dal tavolo e dal manicotto abrasivo prima di ACCENDERE la levigatrice.

11. ALIMENTAZIONE DEL PEZZO IN LAVORAZIONE

• Lasciare che il mandrino raggiunga la massima velocità prima di alimentare il pezzo. Non accendere il
macchina mentre il manicotto abrasivo è a contatto con il pezzo in lavorazione.
• Prestare attenzione al senso di rotazione del mandrino (antiorario). Avanzare solo
il pezzo in lavorazione contrastando la rotazione del mandrino.
• Tenere saldamente il pezzo in lavorazione e allentarlo leggermente contro il mandrino. Non forzare

incastrare il pezzo in lavorazione nella superficie da levigare.
12. Non toccare le parti in movimento. Tenere le mani lontane dal tamburo durante il funzionamento.
Se è necessaria la pulizia, utilizzare una spazzola per rimuovere la segatura e i trucioli invece del
mani.
13. Non eseguire mai lavori di layout, assemblaggio o impostazione sul tavolo mentre la levigatrice è in funzione.
operativo.
14. Dopo aver spento la levigatrice, attendere che il mandrino si fermi completamente
prima di toccare il pezzo in lavorazione.
15. Spegnere sempre la macchina e scollegarla dalla presa prima di pulirla o di effettuare regolazioni.
o cambiare gli accessori. Possono verificarsi avviamenti accidentali se l'utensile è collegato
durante la sostituzione o la regolazione di un accessorio.
16. PULIZIA. Non utilizzare mai solventi per pulire le parti in plastica. I solventi potrebbero sciogliersi
o danneggiare in altro modo il materiale. Utilizzare solo un panno morbido e umido per pulire le parti in plastica.
17. SOSTITUZIONI. Se un componente della levigatrice dovesse mancare/guastarsi
se l'apparecchio è invecchiato o non funziona in alcun modo, spegnere l'interruttore e staccare la spina dall'alimentazione
presa. Sostituire le parti mancanti, danneggiate o guaste utilizzando solo ricambi identici prima di riprendere il funzionamento.
Queste istruzioni di sicurezza non possono avvisare di ogni scenario che potrebbe verificarsi
possono verificarsi con questo strumento, quindi assicurarsi sempre di essere vigili e di usare il buon senso durante l'uso.

SICUREZZA ELETTRICA

1. SPINE POLARIZZATE. Per ridurre il rischio di scosse elettriche, questa apparecchiatura è dotata di un
Spina polarizzata (una lama è più larga dell'altra). Questa spina si inserisce in una presa polarizzata solo in un modo. Se la spina non si inserisce completamente nella presa, invertirla. Se il problema persiste, contattare un elettricista qualificato per installare una presa adatta. Non modificare in alcun modo la spina della macchina o la prolunga.
2. L'interruttore differenziale di protezione (GFCI) dovrebbe essere
fornite sul circuito o sulla presa utilizzati per questo elettroutensile per ridurre il rischio di scosse elettriche.
3. MANUTENZIONE E RIPARAZIONE. Per evitare pericoli, gli apparecchi elettrici devono essere utilizzati solo
riparato da un tecnico qualificato utilizzando parti di ricambio originali.

LINEE GUIDA E RACCOMANDAZIONI PER LE PROLUNGHE

Quando si utilizza una prolunga, assicurarsi di utilizzarne una sufficientemente pesante da sopportare la corrente assorbita dal prodotto. Un cavo sottodimensionato causerà un calo della tensione di linea con conseguente perdita di potenza e surriscaldamento. La tabella seguente mostra la dimensione corretta da utilizzare in base alla lunghezza del cavo e all'amperaggio. In caso di dubbio, utilizzare un cavo più pesante. Più piccolo è il calibro, più pesante sarà il cavo.

AMPERAGGIO	**CALIBRO RICHIESTO PER LE PROLUNGHE**			
	25 piedi	**50 piedi**	**100 piedi**	**150 piedi**
4A	calibro 18	calibro 16	calibro 16	calibro 14

1. CONTROLLARE LA PROLUNGA PRIMA DELL'USO. Assicurarsi che la prolunga sia correttamente cablata e in buone condizioni. Sostituire sempre una prolunga danneggiata o farla riparare da personale qualificato prima di utilizzarla.
2. NON USARE IN MODO ABUSIVO LA PROLUNGA. Non tirare il cavo per scollegarlo dalla presa.

presa; scollegare sempre tirando la spina. Scollegare la prolunga dalla presa prima di scollegare il prodotto dalla prolunga. Proteggere le prolunghe da oggetti appuntiti, calore eccessivo e luoghi umidi/bagnati.
6. UTILIZZARE UN CIRCUITO ELETTRICO SEPARATO PER IL VOSTRO UTENSILE. Questo circuito non deve essere costituito da un filo di calibro inferiore a 12 e deve essere protetto con un fusibile ritardato da 15 A.
Prima di collegare il motore alla linea elettrica, assicurarsi che l'interruttore sia in posizione OFF
posizione e la corrente elettrica nominale è uguale a quella indicata sulla targhetta del motore. Il funzionamento a una tensione inferiore danneggerà il motore.

PACKAGE CONTENTS

Prima di utilizzare la levigatrice a mandrino, è necessario configurare la macchina installando il
tamburo abrasivo, manicotto abrasivo, piastra di gola e rondella del mandrino adatti al vostro utilizzo. Controllate la lista di imballaggio con lo schema sottostante. Se qualche componente risulta danneggiato o mancante, contattate il nostro servizio clienti .

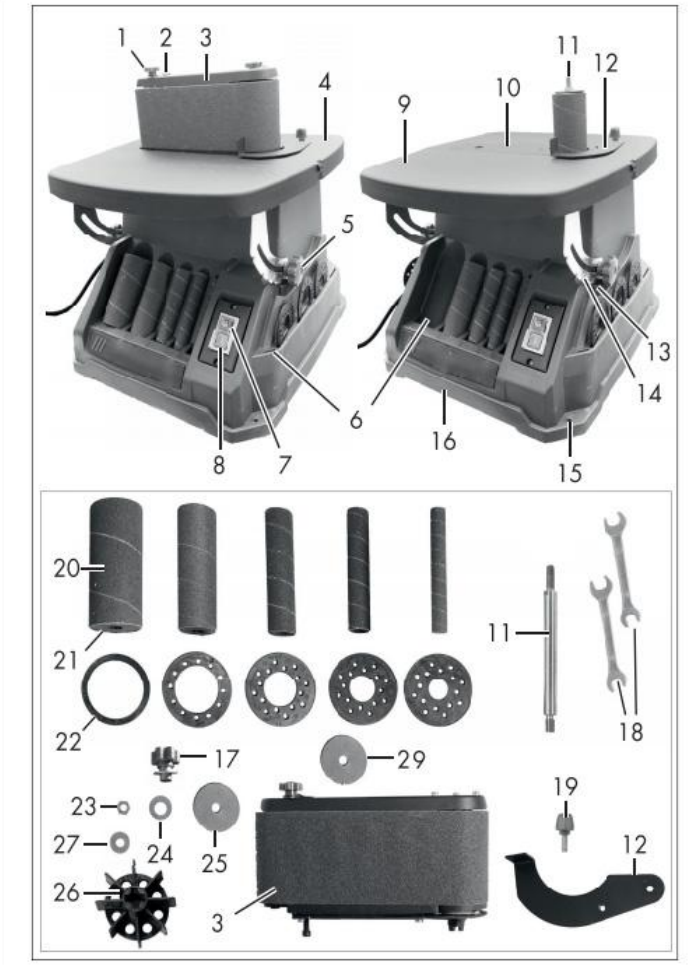

1 Vite di regolazione (corsa cinghia)

2 Leva della cinghia abrasiva

3 Unità levigatrice a nastro

4 Banco da lavoro

Dado a 5 punte a stella (regolazione dell'angolo, banco da lavoro)

6 Conservazione

7 Interruttore di spegnimento

8 Interruttore di accensione

9 Banco da lavoro girevole

10 Inserto da banco

11 Mandrino
12 Arresto del pezzo in lavorazione
13 Leva piccola (regolazione dell'angolo)
14 Scala angolare
15 Foro di perforazione
16 Alloggiamento del dispositivo
17 Dado a stella (unità levigatrice a nastro), con rondella
18 Chiave inglese aperta
19 Vite
20 Manicotto abrasivo
21 Rullo abrasivo
22 Inserto da banco
23 Dado
24 Rondella
25 Rondella
26 Ruota del ventilatore
27 Rondella
28 Connettore di aspirazione
27 Rondella
Disimballare il dispositivo e controllare
completezza:
1x Levigatrice a mandrino
4 rulli abrasivi gommati con manicotto abrasivo (grana 80), dimensioni
19/26/38/51 mm
1x manicotto abrasivo (grana 80), dimensione 13 mm
1x Unità levigatrice a nastro con nastro abrasivo (grana 80)
1x Arresto del pezzo in lavorazione
5x inserti da banco
1x inserto da banco (già inserito)
4 x Rondella
1x Dado
1x Vite
1x ventola
1x mandrino

1x Dado a stella con rondella
2x Chiave inglese aperta
1x Manuale di istruzioni

OPERATING INSTRUCTIONS

⚠ WARNING!

Non collegare o accendere l'utensile finché non è completamente assemblato secondo le istruzioni.
Il mancato rispetto delle istruzioni di sicurezza può provocare gravi lesioni personali.
Fare riferimento al diagramma della lista di imballaggio a pagina 8 per assicurarsi di utilizzare le dimensioni corrette di piastre di supporto, tamburi e rondelle per ciascuna bussola abrasiva. Per garantire che il pezzo in lavorazione possa essere supportato correttamente e ridurre al minimo lo spazio libero, utilizzare la piastra di supporto adatta al tamburo e alla bussola con cui si lavorerà. Le dimensioni della piastra di supporto sono contrassegnate sulla superficie della piastra.
NOTA: la bussola abrasiva più piccola non include il tamburo. Si monta direttamente sul mandrino.

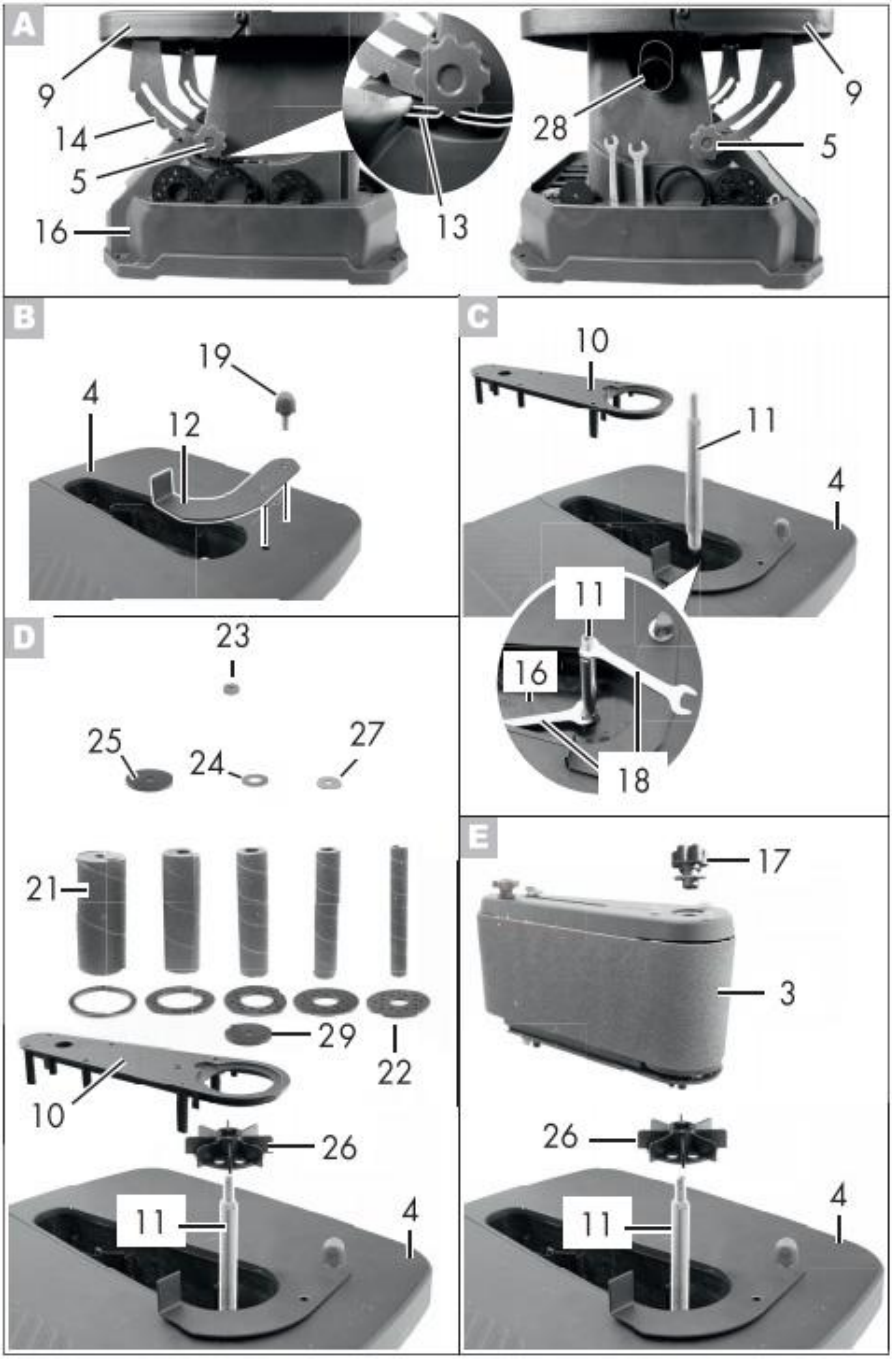
A
9
14
5
16
13
28
9
5
B
19
4
12
C
10
11
4
11
16
18
D
23
25
24
27
21
29
22
10
26
11
4
E
17
3
26
11
4

A: Regolazione del banco da lavoro girevole

Il banco di lavoro girevole (9) può essere inclinato in modo variabile fino a 45°. Per facilitare la smussatura, è possibile scegliere una delle griglie angolari fisse regolabili (0°/15°/22,5°/30°/45°).

Impostazione del banco da lavoro girevole

1. Allentare i due dadi a stella (5) a sinistra e a destra dell'apparecchio.
2. Regolare il banco da lavoro girevole (9) all'angolazione desiderata.

La scala angolare (14) sul dispositivo serve per l'orientamento.

3. Serrare i due dadi a stella (5) a sinistra e a destra dell'apparecchio.

Aggancio del banco da lavoro girevole

1. Allentare i due dadi a stella (5) a sinistra e a destra dell'apparecchio.
2. Premere la piccola leva (13) sotto i dadi a stella (5) sul lato destro dell'apparecchio.
3. Con l'altra mano afferrare il banco da lavoro girevole (9) e girarlo verso l'alto la direzione dell'alloggiamento del dispositivo (16).
4. Serrare i due dadi a stella (5) a sinistra e a destra dell'apparecchio.

B: Montaggio del fermo del pezzo

1. Posizionare il fermo del pezzo (12) sul banco da lavoro (4).
2. Fissare il fermo del pezzo (12) nel foro esterno con la vite (19).

C: Assemblaggio iniziale

Rimuovere l'inserto da banco (10) dal banco da lavoro (4)

2. Fissare il mandrino (11) nel dispositivo utilizzando le due chiavi fisse (18).

AF 13 per trattenere l'albero in uscita dall'alloggiamento del dispositivo (16).

AF 10 per il serraggio del mandrino (11).

A seconda dell'utilizzo desiderato, proseguire con "Utilizzo come levigatrice a mandrino" o "Utilizzo come
levigatrice a nastro".

D: Utilizzo come levigatrice a mandrino

1. Posizionare l'inserto da banco (10) nel banco da lavoro (4).
2. Posizionare la ventola (26) con il lato a flfl rivolto verso il basso sul mandrino (11).

Controllare che sia saldamente in posizione.

Potrebbe essere necessario ruotare leggermente manualmente la ventola (26) in modo che sia seduti correttamente.

3. Selezionare l'inserto da banco appropriato (22) per il rullo abrasivo (21).
Le dimensioni dell'inserto da banco e del rullo abrasivo devono corrispondere. Le dimensioni degli inserti da banco sono riportate su ciascun inserto da banco. Le dimensioni dei rulli abrasivi sono indicate sotto l'apposito alloggiamento (6) sull'apparecchio.
Inserire l'inserto da banco corrispondente (22) nell'incavo dell'inserto da banco (10).
4. Posizionare il rullo abrasivo (21) sul mandrino (11).
5. Avvitare manualmente il dado (23) utilizzando la chiave fissa (18) (AF 13) sul il fuso (11).
La rimozione avviene in ordine inverso.

E: Utilizzare come levigatrice a nastro

1. Se necessario, rimuovere l'inserto da banco (10) dal banco da lavoro (4).
2. Posizionare la ventola (26) con il lato piatto rivolto verso il basso sul mandrino (11).
Controllare che sia saldamente in posizione.
Potrebbe essere necessario ruotare leggermente manualmente la ventola (26) in modo che sia
seduti correttamente.
3. Fissare l'unità levigatrice a nastro (3) al mandrino (11).
Controllare che sia saldamente in posizione.
Potrebbe essere necessario ruotare leggermente il mandrino (11) manualmente in modo che la cinghia
l'unità levigatrice (3) è posizionata correttamente. Spostando il nastro abrasivo qui si sposta l'
mandrino (11). Se l'estremità superiore del mandrino termina appena sotto l'estremità del
l'unità levigatrice a nastro sia posizionata correttamente.
4. Fissare l'unità levigatrice a nastro (3) utilizzando il dado a stella con rondella (17).
La rimozione avviene in ordine inverso.

FUNZIONAMENTO DELLA LEVIGATRICE A MANDRINO

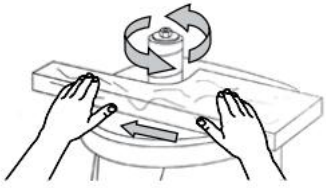

1. Assicurarsi che la macchina sia stata fissata in modo sicuro
montati e tutti gli accessori sono stati installati correttamente secondo le istruzioni riportate nella sezione pagina 9-10.
2. Collegare la spina e accendere la levigatrice. Lasciare che il mandrino raggiunga la massima velocità.
3. Mantenere una presa salda con entrambe le mani sul pezzo in lavorazione per il massimo controllo. Guidare lentamente il pezzo in lavorazione contro la rotazione del fuso.
NOTA: Il mandrino ruota in senso antiorario. Guidare il pezzo da lavorare da destra a sinistra. Se si guida il pezzo nella direzione opposta, le forze del manicotto abrasivo rotante tenderanno a scagliare o far rimbalzare il pezzo lontano dal manicotto abrasivo, con il rischio di lesioni.
4. Mantenere una pressione verso il basso sul pezzo da lavorare contro il tavolo, lavorandolo delicatamente lungo la bussola abrasiva fino a ottenere la curvatura desiderata. Non forzare il pezzo da lavorare contro la bussola abrasiva.
5. Una volta terminato, SPEGNERE la levigatrice e attendere che il mandrino si fermi completamente.
6. Rimuovere la chiave di sicurezza e scollegare la macchina dalla presa di corrente. Seguire le istruzioni di manutenzione riportate nella pagina successiva per pulire e manutenere la levigatrice.

MAINTENANCE

⚠ WARNING!

Per evitare incidenti, SPEGNERE l'utensile e scollegarlo dalla presa elettrica prima di pulirlo, regolarlo o eseguire qualsiasi intervento di manutenzione o lubrificazione.

⚠ WARNING!

Qualsiasi tentativo di riparare o sostituire componenti elettrici di questo utensile può essere pericoloso. La manutenzione dell'utensile deve essere eseguita da un tecnico qualificato. In caso di manutenzione, utilizzare esclusivamente ricambi

identici. L'utilizzo di componenti diversi può essere pericoloso o causare guasti al prodotto.

ISPEZIONE DI ROUTINE

Prima di ogni utilizzo, ispezionare le condizioni generali dell'utensile. Se si verifica una delle seguenti condizioni, non utilizzarlo finché non vengono sostituiti i componenti o l'affilatrice non viene riparata correttamente.

Controllare:

• Hardware allentato o montaggio non corretto,
• Disallineamento o inceppamento delle parti mobili,
• Cavo/cablaggio elettrico danneggiato,
• Parti incrinate o rotte e
• Qualsiasi altra condizione che possa influire sul suo funzionamento sicuro

PULIZIA E CONSERVAZIONE

1. Dopo ogni operazione, utilizzare un aspirapolvere per rimuovere polvere e trucioli dalle superfici dell'utensile, dall'alloggiamento del motore e dall'area di lavoro. Mantenere le aperture di ventilazione libere da polvere e detriti per evitare il surriscaldamento del motore.
2. Pulire le superfici dell'utensile con un panno morbido o una spazzola. Assicurarsi che l'acqua non penetri nell'utensile.
3. Rimuovere periodicamente la piastra della gola e la rondella del mandrino inferiore e rimuovere eventuali accumuli di polvere nell'area della piastra della gola.

ATTENZIONE: la maggior parte delle materie plastiche è soggetta a danni causati da vari tipi di solventi commerciali. Non utilizzare solventi o prodotti per la pulizia che potrebbero danneggiare le parti in plastica.

Tra questi rientrano, a titolo esemplificativo ma non esaustivo: benzina, tetracloruro di carbonio, solventi per la pulizia clorurati e detersivi per la casa contenenti ammoniaca.

4. Conservare l'utensile in un luogo pulito e asciutto, fuori dalla portata dei bambini. Conservare gli accessori abrasivi lontano da temperature estremamente calde/secche. Non piegare o piegare i manicotti abrasivi.

LUBRIFICAZIONE

Tutti i cuscinetti a sfere sono sigillati e lubrificati permanentemente. Non è richiesta ulteriore lubrificazione.

SMALTIMENTO DEL PRODOTTO

Gli elettroutensili usati non devono essere smaltiti insieme ai rifiuti domestici. Questo prodotto contiene componenti elettronici che devono essere riciclati. Si prega di consegnare questo prodotto al centro di raccolta locale per uno smaltimento responsabile e per ridurre al minimo l'impatto ambientale.

TROUBLESHOOTING GUIDE

AVVERTIMENTO!

Per evitare lesioni dovute ad un avvio accidentale, spegnere l'apparecchio e staccare sempre la spina dalla presa di corrente prima di effettuare qualsiasi regolazione.

PROBLEMA	PROBLEMA CAUSA	AZIONE CORRETTIVA SUGGERITA
Sander fa non accendere.	1. Cavo di alimentazione o prolunga danneggiati o non correttamente collegati. 2. La chiave di sicurezza è stata rimossa dall'interruttore di alimentazione. 3. Interruttore di alimentazione difettoso, motore o cablaggio difettoso, cortocircuito o collegamenti allentati.	1. Controllare il cavo di alimentazione, la prolunga, la spina e la presa di corrente. Assicurarsi che l'utensile sia correttamente collegato. Non utilizzare l'utensile se un cavo è danneggiato. 2. Inserire la chiave di sicurezza nell'interruttore di alimentazione. 3. Interrompere l'utilizzo

	4. L'interruttore automatico è scattato. 5. Spazzole di carbone usurate.	dell'utensile e contattare il servizio clienti. Le riparazioni devono essere eseguite da un tecnico qualificato. 4. Premere l'interruttore per ripristinare. 5. Sostituire le spazzole di carbone.
Motore si surriscalda.	1. Motore sovraccarico. 2. Prolunga troppo lunga e con calibro insufficiente. 3. La raccolta della polvere non viene utilizzata.	1、Ridurre il carico sul motore - ridurre la pressione sul pezzo da levigare. 2. Utilizzare una prolunga di calibro e lunghezza adeguati oppure collegare l'utensile direttamente alla presa. 3. Utilizzare l'aspirazione della polvere.
Granuli abrasivi si cancellano facilmente.	1. Il manicotto abrasivo è stato conservato in un ambiente non corretto. 2. Il manicotto abrasivo è danneggiato o piegato	1. Conservare gli accessori per la levigatura lontano da temperature estremamente calde/secche. 2. Conservare gli accessori abrasivi in posizione orizzontale, non piegati o piegati.
Carteggiatura profonda scanalature o cicatrici in pezzo in lavorazione.	4、La grana della manica abrasiva è troppo grossa per ottenere la finitura desiderata. 2. Pezzo levigato contro vena. 3. Forza di levigatura eccessiva. 4. Il pezzo in lavorazione è rimasto fermo sulla superficie da levigare per troppo tempo.	1. Utilizzare un accessorio abrasivo a grana più fine. 2. Carteggiate seguendo la venatura del legno. 3. Ridurre la pressione sul pezzo in lavorazione durante la levigatura. 4. Mantenere il pezzo in movimento durante la levigatura sul manicotto abrasivo.

Produttore: Shanghaimuxinmuyeyouxiangongsi
Indirizzo: Shuangchenglu 803nong11hao1602A-1609shi, baoshanqu, shanghai 200000 CN.
Importato in AUS: SIHAO PTY LTD. 1 ROKEVA STREETEASTWOOD Nuovo Galles del Sud 2122 Australia
Importato negli USA: Sanven Technology Ltd. Suite 250, 9166 Anaheim Luogo, Rancho Cucamonga, CA 91730

UK	REP

YH CONSULTING LIMITED. C/O YH Consulting Limited Office 147, Centurion House, London Road, Staines-upon-Thames, Surrey, TW18 4AX

EC	REP

E-CrossStu GmbH
Mainzer Landstr.69,
60329 Frankfurt am Main.

VEVOR

Affordable. Reliable. Home Improvement.

LIJADORA DE HUSILLO

MODELO: BOSS200A

VEVOR
Affordable. Reliable. Home Improvement.

SPINDLE SANDER

MODELO: BOSS200A

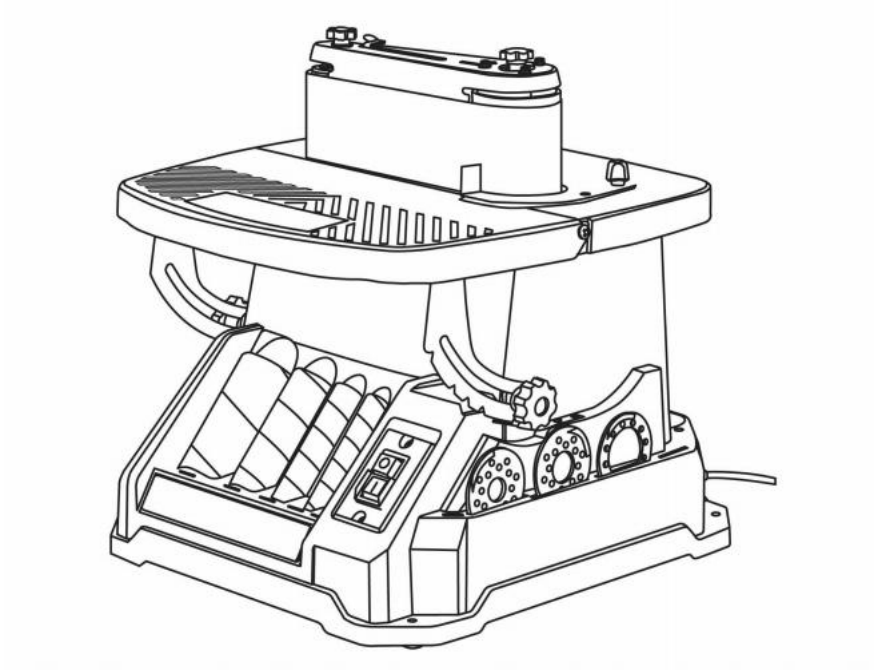

Estas son las instrucciones originales, lea todas las instrucciones del manual. Lea atentamente el manual de usuario antes de usarlo. VEVOR se reserva el derecho de interpretarlo. La apariencia del producto dependerá del producto que usted recibió. Le rogamos que nos disculpe si no le informamos de nuevo si hay actualizaciones tecnológicas o de software en nuestro producto.

	Advertencia: Para reducir el riesgo de lesiones, el usuario debe leer atentamente el manual de instrucciones.
	Este símbolo, colocado antes de una advertencia de seguridad, indica precaución, advertencia o peligro. Ignorar esta advertencia podría provocar un accidente. Para reducir el riesgo de lesiones, incendio o electrocución, siga siempre las recomendaciones que se muestran a continuación.
	ELIMINACIÓN CORRECTA Este producto está sujeto a la Directiva europea 2012/19/UE. El símbolo de un contenedor de basura tachado indica que el producto requiere recogida selectiva en la Unión Europea. Esto aplica al producto y a todos los accesorios marcados con este símbolo. Los productos marcados con este símbolo no pueden desecharse con la basura doméstica normal, sino que deben llevarse a un punto limpio para el reciclaje de aparatos eléctricos y electrónicos.
	Advertencia: Asegúrese de usar protectores para los ojos cuando utilice este producto.
	Advertencia: Asegúrese de usar protectores auditivos al utilizar este producto.
	Advertencia: Asegúrese de usar máscaras contra el polvo cuando utilice este producto.
	Advertencia: Desconecte el enchufe de la toma de corriente eléctrica.

SPECIFICATIONS

Fuerza	CA 110-120 V, 60 Hz, 450 W S1	CA 230 V, 50 Hz, 450 W S1
Velocidad sin carga	2400 RPM ±5%	2000 RPM ±5%
Oscilaciones	58 OPM	
Tamaño del husillo	1/2"	
Tamaños de manguitos de lijado	1/2", 3/4", 1", 1-1/2", 2"	
Altura máxima de la pieza de trabajo	3-6/7"	
Peso	37,5 libras (17 kg)	

SAFETY GUIDELINES

⚠ WARNING!

Lea todas las advertencias de seguridad e instrucciones. No seguirlas puede provocar descargas eléctricas, incendios o lesiones graves.

DIRECTRICES DE SEGURIDAD - DEFINICIONES

SEGURIDAD EN EL ÁREA DE TRABAJO

1. Mantenga el área de trabajo limpia y bien iluminada. Las áreas desordenadas u oscuras pueden provocar accidentes.

2. No utilice herramientas eléctricas en atmósferas explosivas, como en el Presencia de líquidos, gases o polvos inflamables. Las herramientas eléctricas generan chispas que...

Puede encender el polvo o los humos.

3. Mantenga a los niños y a las personas cercanas alejados mientras utiliza una herramienta eléctrica. Las distracciones pueden hacerle perder el control.

SEGURIDAD ELÉCTRICA

1. Los enchufes de las herramientas eléctricas deben ser compatibles con la toma de corriente. Nunca modifique el enchufe de ninguna manera.
No utilice ningún enchufe adaptador con herramientas eléctricas con conexión a tierra .
Los enchufes adecuados y las tomas de corriente correspondientes reducirán el riesgo de descarga eléctrica.

2. Evite el contacto del cuerpo con superficies conectadas a tierra, como tuberías,
Radiadores, cocinas y refrigeradores. Existe un mayor riesgo de descarga eléctrica si su cuerpo está conectado a tierra.

3. No exponga las herramientas eléctricas a la lluvia ni a la humedad. La entrada de agua en una herramienta eléctrica aumenta el riesgo de descarga eléctrica.

4. No maltrate el cable. Nunca lo use para transportar, tirar ni desenchufar. Al usar la herramienta eléctrica, mantenga el cable alejado del calor, aceite, bordes afilados o objetos móviles.
piezas. Los cables dañados o enredados aumentan el riesgo de descarga eléctrica.

5. Cuando utilice una herramienta eléctrica al aire libre, utilice un cable de extensión adecuado
Uso en exteriores. El uso de un cable apto para exteriores reduce el riesgo de descarga eléctrica.
choque.

6. Si es inevitable utilizar una herramienta eléctrica en un lugar húmedo, utilice una toma de tierra.
Suministro protegido con interruptor de circuito por falla a tierra (GFCI). El uso de un GFCI reduce el riesgo de descarga eléctrica.

SEGURIDAD PERSONAL

1. Manténgase alerta, preste atención a lo que hace y use el sentido común al operar una herramienta eléctrica. No utilice una herramienta eléctrica si

está cansado o bajo la influencia de drogas, alcohol o medicamentos. Un momento de distracción mientras...
El uso de herramientas eléctricas puede provocar lesiones personales graves.
2. Use equipo de protección personal. Use siempre protección para los ojos .
El uso de equipos como máscara respiratoria, zapatos de seguridad antideslizantes y protección auditiva en las condiciones adecuadas reducirá el riesgo de lesiones personales.
3. Evite el arranque accidental. Asegúrese de que el interruptor esté en la posición de apagado.
Antes de conectar la herramienta a la fuente de alimentación o a la batería, levantarla o transportarla. Transportar herramientas eléctricas con el dedo sobre el interruptor o encenderlas con el interruptor encendido puede provocar accidentes.
4. Retire cualquier llave de ajuste o llave inglesa antes de encender la herramienta eléctrica .
Una llave inglesa o una llave que se deje colocada en una parte giratoria de la herramienta eléctrica puede provocar
lesiones personales.
5. No se estire demasiado. Mantenga una postura firme y el equilibrio en todo momento. Esto
Permite un mejor control de la herramienta eléctrica en situaciones inesperadas.
6. Vístase apropiadamente. No use ropa suelta ni joyas. Mantenga su cabello y
Mantenga la ropa alejada de las piezas móviles. La ropa suelta, las joyas o el cabello largo pueden ser
atrapado en partes móviles.
11. **Si se proporcionan dispositivos para la conexión de instalaciones de extracción y recolección de polvo, asegúrese de que estén conectados y se utilicen correctamente.** El uso de sistemas de recolección de polvo puede reducir los riesgos relacionados con el polvo.

USO Y CUIDADO DE HERRAMIENTAS ELÉCTRICAS

1. No fuerce la herramienta eléctrica. Utilice la herramienta eléctrica correcta para su aplicación. La herramienta eléctrica correcta realizará el trabajo mejor y con mayor seguridad a la velocidad a la que se la somete. Fue diseñado.

2. No utilice la herramienta eléctrica si el interruptor no la enciende ni la apaga. Cualquier

La herramienta eléctrica que no se puede controlar con el interruptor es peligrosa y debe

reparado.

3. Desconecte el enchufe de la fuente de alimentación y/o el paquete de baterías.

la herramienta eléctrica antes de realizar cualquier ajuste, cambiar accesorios o

almacenar herramientas eléctricas. Estas medidas de seguridad preventivas reducen el riesgo de arranque.

la herramienta eléctrica accidentalmente.

4. Guarde las herramientas eléctricas inactivas fuera del alcance de los niños y no permita que

personas que no estén familiarizadas con la herramienta eléctrica o con estas instrucciones para operarla

Herramienta eléctrica. Las herramientas eléctricas son peligrosas en manos de usuarios inexpertos.

5. Realice el mantenimiento de las herramientas eléctricas. Compruebe si las piezas móviles están desalineadas o atascadas.

Rotura de piezas y cualquier otra condición que pueda afectar el funcionamiento de la herramienta eléctrica.

Operación. Si la herramienta eléctrica está dañada, repárela antes de usarla. Muchos accidentes son causados por herramientas eléctricas mal mantenidas.

6. Mantenga las herramientas de corte afiladas y limpias. Las herramientas de corte con un mantenimiento adecuado...

Los bordes cortantes afilados tienen menos probabilidades de atascarse y son más fáciles de controlar.

7. Utilice la herramienta eléctrica, los accesorios, las brocas, etc., de acuerdo con estas instrucciones, teniendo en cuenta las condiciones de

trabajo y el trabajo a realizar. El uso de la herramienta eléctrica para operaciones distintas a las previstas podría... dar lugar a una situación peligrosa.
8. Utilice abrazaderas para asegurar la pieza de trabajo a una superficie estable. Sujetando una
Manipular la pieza de trabajo con las manos o usar el cuerpo para sostenerla puede provocar la pérdida de control.
9. MANTENGA LAS PROTECCIONES EN SU LUGAR y en condiciones de funcionamiento.

SERVICIO
1. Haga que un técnico de reparación calificado repare su herramienta eléctrica utilizando únicamente
Piezas de repuesto idénticas. Esto garantizará la seguridad de la herramienta eléctrica.
mantenido.

ADVERTENCIA SOBRE LA PROPOSICIÓN 65 DE CALIFORNIA
Parte del polvo generado por el lijado, aserrado, amolado, taladrado y otras actividades de construcción con herramientas eléctricas puede contener sustancias químicas, como plomo, que el Estado de California reconoce como causantes de cáncer, defectos congénitos u otros daños reproductivos. Lávese las manos después de manipularlo. Algunos ejemplos de estas sustancias químicas son:
• Plomo de pinturas a base de plomo.
• Sílice cristalina de ladrillos, cemento y otros productos de mampostería.
• Arsénico y cromo de madera tratada químicamente.
Su riesgo a estas exposiciones varía según la frecuencia con la que realice este tipo de actividades.
Para reducir su exposición a estos productos químicos, trabaje en un área bien ventilada.
con equipos de seguridad homologados, como mascarillas antipolvo especialmente diseñadas para filtrar
partículas microscópicas.

SEGURIDAD DE LA LIJADORA DE HUSILLO

⚠ WARNING!

No opere la herramienta eléctrica hasta que haya leído y comprendido las siguientes instrucciones y las etiquetas de advertencia.

1. FINALIDAD DE LA HERRAMIENTA. Esta lijadora está diseñada para lijar madera o productos similares.
solamente. Lijar o esmerilar otros materiales podría provocar incendios, lesiones o daños a
La pieza de trabajo. Utilizar la máquina para cualquier otro propósito para el que no esté diseñada. puede provocar lesiones graves, daños a la máquina y anulación de la garantía.

2. MONTAJE DE LA MÁQUINA. Para garantizar la seguridad de la operación, la lijadora debe estar bien sujeta.
montado sobre una superficie o soporte plano y estable.

3. SEGURIDAD PERSONAL

• Utilice siempre gafas aprobadas por ANSI Z87.1 con protectores laterales y protección auditiva.
y una mascarilla antipolvo.

• No use ropa suelta ni joyas, ya que podrían quedar atrapadas en la herramienta. Atar
cabello largo hacia atrás.

• NO use guantes mientras opera esta máquina.

4. CABLES ELÉCTRICOS. Mantenga los cables alejados del calor, el aceite, los bordes afilados y los objetos en movimiento.
Partes de la herramienta. Haga que un electricista reemplace o repare los cables dañados o desgastados.
inmediatamente.

5. INSPECCIÓN DE HERRAMIENTAS Y ACCESORIOS. Antes de usar la herramienta, revise la herramienta y
accesorios por cualquier daño o piezas faltantes. No utilice la herramienta si alguna pieza está

Falta o está dañado. Asegúrese de que todos los ajustes sean correctos y que todas las conexiones estén bien apretadas. Mantenga todas las protecciones en su lugar.

6. ACCESORIOS DE LIJADO

• No utilice manguitos ni tambores de lijado que estén dañados, rotos o sueltos. Reemplace
manguitos de lijado desgastados o dañados antes de la operación.

• Desenchufe siempre la unidad antes de realizar ajustes o cambiar papel de lija, tambores de goma o placas de garganta.

• Utilice siempre la placa de garganta que coincida con el diámetro del tambor para minimizar el espacio entre el tambor y la abertura de la placa de garganta; esto reducirá el riesgo de
lesiones personales.

7. REQUISITOS DE LA PIEZA DE TRABAJO

• Coloque únicamente piezas de trabajo lo suficientemente resistentes como para soportar la fuerza del lijado.
huso.
Inspeccione la pieza de trabajo en busca de imperfecciones, clavos, grapas, etc. antes de lijarla. Nunca lije piezas con imperfecciones dudosas u objetos extraños incrustados.
Al lijar una pieza grande, proporcione un soporte adicional. No lije con la pieza sin soporte.

• Lije sólo una pieza de trabajo a la vez.

8. PREVENCIÓN DE ARRANQUES ACCIDENTALES. Asegúrese de que el interruptor de encendido esté en la posición
Apagado antes de enchufar la máquina. Asegúrese siempre de que el interruptor de encendido...
está en la posición OFF y la máquina está desenchufada cuando se realiza cualquier limpieza,
operaciones de montaje, configuración o cuando no esté en uso.

9. No utilice esta herramienta hasta que esté completamente ensamblada e instalada de acuerdo
a las instrucciones.

10. Retire los trozos de repuesto y otros objetos de la mesa y del manguito de lijado.
antes de encender la lijadora.

11. ALIMENTACIÓN DE LA PIEZA DE TRABAJO

• Deje que el husillo alcance la velocidad máxima antes de alimentar la pieza de trabajo. No encienda el
máquina mientras el manguito de lijado está en contacto con la pieza de trabajo.
• Tenga en cuenta el sentido de rotación del husillo (en sentido antihorario). Solo avance
la pieza de trabajo contra la rotación del husillo.
• Sujete firmemente la pieza de trabajo y presiónela ligeramente contra el husillo. No la fuerce.
Introducir una pieza de trabajo en la superficie a lijar.
12. No toque las piezas móviles. Mantenga las manos alejadas del tambor durante su funcionamiento.
Si es necesario limpiar, utilice un cepillo para eliminar el aserrín y las virutas en lugar de su
manos.
13. Nunca realice trabajos de diseño, montaje o configuración sobre la mesa mientras la lijadora esté en funcionamiento.
operante.
14. Después de apagar la lijadora, espere hasta que el husillo se detenga por completo.
antes de tocar la pieza de trabajo.
15. Siempre apague y desenchufe la máquina antes de limpiarla o hacer ajustes. o cambiar los accesorios. Pueden producirse arranques accidentales si la herramienta está enchufada.
durante un cambio o ajuste de accesorios.

16. LIMPIEZA. Nunca utilice disolventes para limpiar piezas de plástico. Los disolventes podrían disolverse.
No dañe el material. Utilice únicamente un paño suave y húmedo para limpiar las piezas de plástico.

17. REPUESTOS. Si algún componente de su lijadora falta o está dañado

Si está viejo o falla de alguna manera, apague el interruptor y retire el enchufe de la fuente de alimentación.
Tomacorriente. Reemplace las piezas faltantes, dañadas o defectuosas utilizando únicamente piezas de repuesto idénticas antes de reanudar la operación.
Estas instrucciones de seguridad no pueden advertir de todos los escenarios que pueden ocurrir.
surgen con esta herramienta, así que asegúrese siempre de estar alerta y usar el sentido común durante su uso.

SEGURIDAD ELÉCTRICA
1. ENCHUFES POLARIZADOS. Para reducir el riesgo de descarga eléctrica, este equipo tiene un
Enchufe polarizado (una clavija es más ancha que la otra). Este enchufe solo encaja en una toma de corriente polarizada de una manera. Si el enchufe no encaja completamente, inviértalo. Si sigue sin encajar, contacte a un electricista cualificado para que le instale una toma de corriente adecuada. No modifique el enchufe de la máquina ni el cable de extensión de ninguna manera.
2. PROTECCIÓN DE INTERRUPTOR DE CIRCUITO POR FALLA A TIERRA (GFCI) debe ser
provisto en el circuito o tomacorriente utilizado para esta herramienta eléctrica para reducir el riesgo de descarga eléctrica.
3. SERVICIO Y REPARACIÓN. Para evitar peligros, los aparatos eléctricos solo deben...
reparado por un técnico de servicio calificado utilizando piezas de repuesto originales.

DIRECTRICES Y RECOMENDACIONES PARA CABLES DE EXTENSIÓN
Al usar un cable alargador, asegúrese de usar uno lo suficientemente grueso como para soportar la corriente que consume su producto. Un cable demasiado grueso provocará una caída de tensión en la línea, lo que resultará en pérdida de potencia y sobrecalentamiento. La tabla a continuación muestra el tamaño

correcto según la longitud y el amperaje del cable. En caso de duda, use un cable más grueso. Cuanto menor sea el calibre, más grueso será el cable.

AMPERAJE	CALIBRE REQUERIDO PARA CABLES DE EXTENSIÓN			
	25 pies.	50 pies.	100 pies.	150 pies.
4A	calibre 18	calibre 16	calibre 16	calibre 14

1. EXAMINE EL CABLE DE EXTENSIÓN ANTES DE USARLO. Asegúrese de que esté correctamente conectado y en buen estado. Siempre reemplace un cable de extensión dañado o encargue su reparación a un técnico cualificado antes de usarlo.
2. NO MALTRATE EL CABLE DE EXTENSIÓN. No tire del cable para desconectarlo.
Receptáculo; desconéctelo siempre tirando del enchufe. Desconecte el cable de extensión del receptáculo antes de desconectar el producto del cable de extensión. Proteja los cables de extensión de objetos afilados, calor excesivo y zonas húmedas.
7. USE UN CIRCUITO ELÉCTRICO APARTE PARA SU HERRAMIENTA. Este circuito debe tener un cable de calibre mínimo de 12 y debe estar protegido con un fusible retardado de 15 A.
Antes de conectar el motor a la línea eléctrica, asegúrese de que el interruptor esté en la posición OFF (APAGADO).
La posición y la corriente eléctrica tienen la misma clasificación que la indicada en la placa de características del motor. Un voltaje inferior dañará el motor.

PACKAGE CONTENTS

Antes de utilizar la lijadora de husillo, debe configurar la máquina instalando el Tambor de lijado, manguito de lijado, placa de garganta y arandela de husillo adecuados para su operación. Compare la lista de empaque con el diagrama a continuación. Si alguna pieza está dañada o falta, comuníquese con nuestro servicio de atención al cliente .

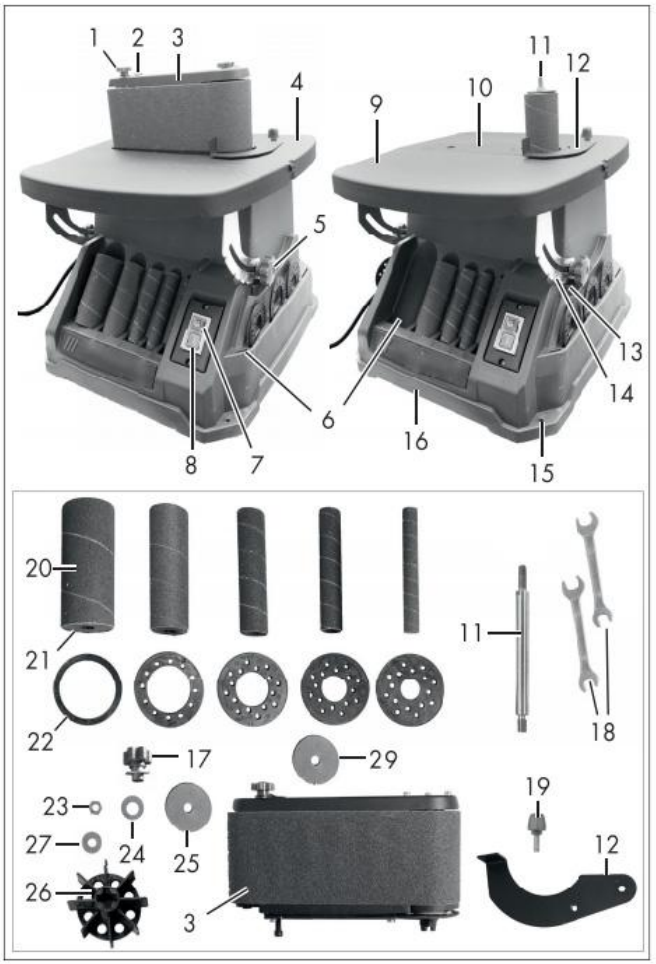

1 Tornillo de ajuste (corredera de la correa)

2 Palanca de la banda lijadora

Unidad lijadora de banda 3

4 Banco de trabajo

Tuerca de agarre de 5 estrellas (ajuste de ángulo, banco de trabajo)

6 Almacenamiento

7 Interruptor de apagado

8 Interruptor de encendido

9 Banco de trabajo giratorio

10 insertos de banco

11 Husillo
12 Tope de pieza de trabajo
13 Palanca pequeña (ajuste del ángulo)
Escala de 14 ángulos
15 Taladro de orificio
16 Carcasa del dispositivo
17 Tuerca de agarre en estrella (unidad lijadora de banda), con arandela
18 Llave de boca abierta
19 Tornillo
20 Manguito de lijado
21 Rodillo de lijado
22 Inserto de banco
23 Tuerca
24 Lavadora
25 Lavadora
26 Rueda del ventilador
27 Lavadora
28 Conector de succión
27 Lavadora
Desembale el dispositivo y verifique que
lo completo:
1x Lijadora de husillo
4 rodillos de lijado de goma con manguito de lijado (grano 80), tamaño
19/26/38/51 mm
1x Manguito de lijado (grano 80), tamaño 13 mm
1x Unidad lijadora de banda con banda de lijado (grano 80)
1x Tope de pieza de trabajo
5 insertos de banco
1x Inserto de banco (ya insertado)
4 x Arandela
1x Tuerca
1x tornillo
1x Rueda de ventilador
1x husillo

1x Tuerca de agarre de estrella con arandela
2x Llave de boca
1x Manual de instrucciones

OPERATING INSTRUCTIONS

⚠ WARNING!

No enchufe ni encienda la herramienta hasta que esté completamente ensamblada según las instrucciones.
No seguir las instrucciones de seguridad puede provocar lesiones personales graves.
Consulte el diagrama de la lista de empaque en la página 8 para asegurarse de utilizar las dimensiones correctas de placas de garganta, tambores y arandelas para cada manguito de lijado. Para asegurar un soporte adecuado de la pieza de trabajo y minimizar la holgura, utilice la placa de garganta que coincida con el tambor y el manguito con los que trabajará. El tamaño de la placa de garganta está marcado en su superficie.
NOTA: El manguito de lijado más pequeño no incluye tambor. Se instala directamente sobre el eje.

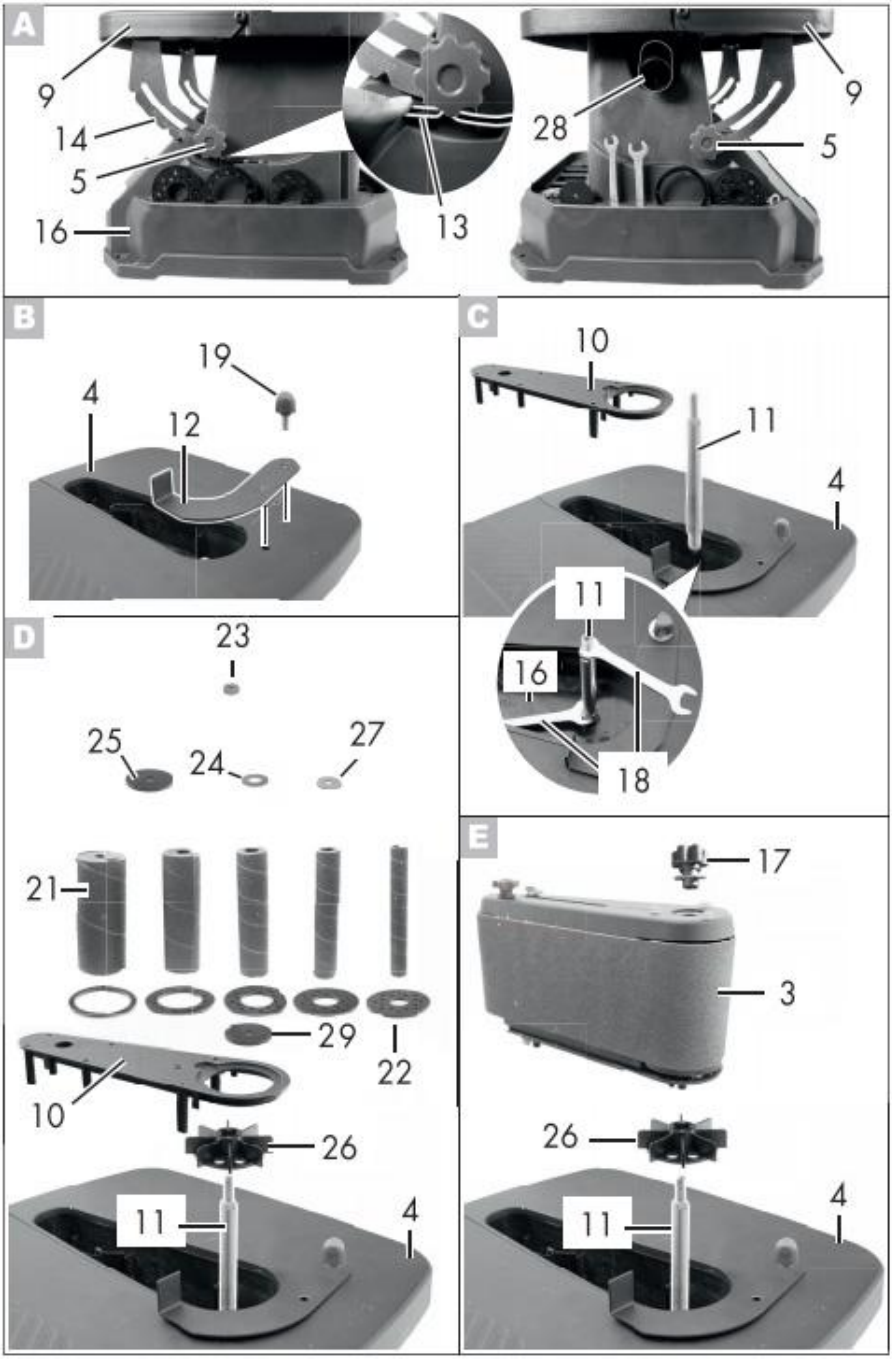
A
9
14
5
16
13
28
9
5
B
19
4
12
C
10
11
4
11
16
18
D
23
25
24
27
21
29
22
10
26
11
4
E
17
3
26
11
4

A: Ajuste del banco de trabajo giratorio

El banco de trabajo giratorio (9) puede inclinarse hasta 45°. Para facilitar el biselado, se puede seleccionar una de las cuadrículas angulares fijas ajustables (0°/15°/22,5°/30°/45°).

Instalación del banco de trabajo giratorio

1. Afloje las dos tuercas de agarre en estrella (5) en el lado izquierdo y derecho del dispositivo.
2. Ajuste el banco de trabajo giratorio (9) al ángulo deseado.

La escala angular (14) del dispositivo se utiliza para orientación.

3. Apriete las dos tuercas de agarre en estrella (5) en el lado izquierdo y derecho del dispositivo.

Acoplamiento del banco de trabajo giratorio

1. Afloje las dos tuercas de agarre en estrella (5) en el lado izquierdo y derecho del dispositivo.
2. Presione la palanca pequeña (13) debajo de las tuercas de agarre en estrella (5) a la derecha del dispositivo.
3. Con la otra mano, sujete el banco de trabajo giratorio (9) y gírelo hacia adentro. la dirección de la carcasa del dispositivo (16).
4. Apriete las dos tuercas de agarre en estrella (5) en el lado izquierdo y derecho del dispositivo.

B: Montaje del tope de la pieza de trabajo

1. Coloque el tope de la pieza de trabajo (12) en el banco de trabajo (4).
2. Fije el tope de la pieza de trabajo (12) en el orificio exterior con el tornillo (19).

C: Montaje inicial

Retire el inserto de banco (10) del banco de trabajo (4)

2. Fije el husillo (11) en el dispositivo utilizando las dos llaves de boca (18).

AF 13 para sujetar el eje que sale de la carcasa del dispositivo (16).

AF 10 para apretar el eje (11).

Dependiendo del uso deseado, continúe con “Usar como lijadora de husillo” o “Usar como
lijadora de banda”.

D: Úselo como lijadora de husillo

1. Coloque el inserto de banco (10) en el banco de trabajo (4).
2. Coloque la rueda del ventilador (26) con la rueda hacia abajo sobre el eje (11).

Compruebe que esté firmemente colocado en su lugar.
Es posible que tengas que girar la rueda del ventilador (26) un poco manualmente para que quede bien. sentado correctamente
3. Seleccione el inserto de banco apropiado (22) para el rodillo lijador (21).
Las especificaciones de tamaño del inserto de banco y del rodillo lijador deben coincidir. Los tamaños de los insertos de banco se pueden leer en cada uno. Los tamaños de los rodillos lijadores se indican debajo del compartimento correspondiente (6) en el dispositivo.
Coloque el inserto de banco correspondiente (22) en el hueco del inserto de banco (10).
4. Coloque el rodillo lijador (21) en el husillo (11).
5. Enrosque la tuerca (23) con la llave de boca abierta (18) (AF 13) y apriétela a mano.
el husillo (11).
La extracción se realiza en orden inverso.

E: Úselo como lijadora de banda

1. Si es necesario, retire el inserto de banco (10) del banco de trabajo (4).
2. Coloque la rueda del ventilador (26) con el lado plano hacia abajo sobre el eje (11).
Compruebe que esté firmemente en su lugar.
Es posible que tengas que girar la rueda del ventilador (26) un poco manualmente para que quede bien.
sentado correctamente
3. Coloque la unidad lijadora de banda (3) en el husillo (11).
Compruebe que esté firmemente en su lugar.
Es posible que tengas que girar el husillo (11) un poco manualmente para que la correa
La unidad lijadora (3) está correctamente colocada. Al mover la banda lijadora aquí, se mueve la
husillo (11). Si el extremo superior del husillo termina justo debajo del extremo del Unidad lijadora de banda, está colocada correctamente.
4. Fije la unidad lijadora de banda (3) utilizando la tuerca de estrella con arandela (17).
La extracción se realiza en orden inverso.

FUNCIONAMIENTO DE LA LIJADORA DE HUSILLO

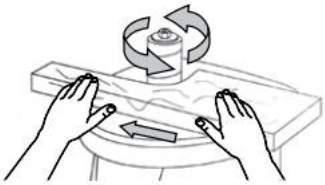

1. Asegúrese de que la máquina esté bien colocada.
montado y todos los accesorios se han instalado correctamente de acuerdo con las instrucciones de la sección de la página 9-10.
2. Conecte y encienda la lijadora. Deje que el husillo alcance la velocidad máxima.
3. Mantenga un agarre firme con ambas manos sobre la pieza de trabajo.
Para un control máximo, guíe lentamente la pieza de trabajo contra la rotación del husillo.
NOTA: El husillo gira en sentido antihorario. Guíe la pieza de trabajo de derecha a izquierda. Si la guía en sentido contrario, las fuerzas del manguito de lijado giratorio tenderán a lanzarla o rebotarla, lo que podría causar lesiones.
4. Mantenga la pieza de trabajo presionada hacia abajo contra la mesa, deslizándola suavemente a lo largo del manguito de lijado hasta obtener la curva deseada. No fuerce la pieza de trabajo contra el manguito de lijado.
5. Cuando haya terminado, apague la lijadora y espere a que el husillo se detenga por completo.
6. Retire la llave de seguridad y desenchufe la máquina del tomacorriente. Siga las instrucciones de mantenimiento de la página siguiente para limpiar y mantener su lijadora.

MAINTENANCE

⚠ WARNING!

Para evitar accidentes, apague y desenchufe la herramienta del tomacorriente eléctrico antes de limpiarla, ajustarla o realizar cualquier trabajo de mantenimiento o lubricación.

⚠ WARNING!

Cualquier intento de reparar o reemplazar piezas eléctricas de esta herramienta puede ser peligroso. El mantenimiento de la herramienta debe ser realizado por un técnico cualificado. Al realizar el mantenimiento, utilice únicamente piezas de repuesto idénticas. El uso de otras piezas puede ser peligroso o provocar fallos en el producto.

INSPECCIÓN DE RUTINA

Antes de cada uso, inspeccione el estado general de la herramienta. Si se presenta alguna de las siguientes condiciones, no la utilice hasta que se hayan reemplazado las piezas o el afilador esté correctamente reparado.

Comprobar:

• Herrajes sueltos o montaje inadecuado,
• Desalineación o atascamiento de piezas móviles,
• Cableado eléctrico dañado,
• Piezas agrietadas o rotas, y
• Cualquier otra condición que pueda afectar su funcionamiento seguro.

LIMPIEZA Y ALMACENAMIENTO

1. Después de cada operación, utilice una aspiradora para eliminar el polvo y las virutas de las superficies de la herramienta, la carcasa del motor y el área de trabajo. Mantenga las aberturas de ventilación libres de polvo y residuos para evitar el sobrecalentamiento del motor.
2. Limpie las superficies de la herramienta con un paño suave o un cepillo. Asegúrese de que no entre agua en la herramienta.
3. Periódicamente, retire la placa de garganta y la arandela del husillo inferior y elimine cualquier acumulación de polvo en el área de la placa de garganta.

PRECAUCIÓN: La mayoría de los plásticos son susceptibles a sufrir daños con diversos tipos de disolventes comerciales. No utilice disolventes ni productos de limpieza que puedan dañar las piezas de plástico.

Algunos de estos incluyen, entre otros: gasolina, tetracloruro de carbono, solventes de limpieza clorados y detergentes domésticos que contienen amoníaco.

4. Guarde la herramienta en un lugar limpio y seco, fuera del alcance de los niños. Guarde los accesorios de lijado lejos de temperaturas extremadamente altas o secas. No doble ni pliegue los manguitos de lijado.

LUBRICACIÓN

Todos los rodamientos de bolas están sellados y lubricados permanentemente. No se requiere lubricación adicional.

ELIMINACIÓN DEL PRODUCTO

Las herramientas eléctricas usadas no deben desecharse con la basura doméstica. Este producto contiene componentes electrónicos que deben reciclarse. Por favor, llévelo a su punto de reciclaje local para una eliminación responsable y minimizar su impacto ambiental.

TROUBLESHOOTING GUIDE

¡ADVERTENCIA!

Para evitar lesiones por un arranque accidental, apague el interruptor y retire siempre el enchufe de la fuente de alimentación antes de realizar cualquier ajuste.

PROBLEMA	CAUSA DEL PROBLEMA	ACCIÓN CORRECTIVA SUGERIDA
Sander lo hace no enciende	1、El cable de alimentación o el cable de extensión están dañados o no están enchufados correctamente. 2、La llave de seguridad se retira del interruptor de encendido. 3、Interruptor de encendido defectuoso, motor o cableado defectuoso, cortocircuito o	1. Revise el cable de alimentación, el alargador, el enchufe y la toma de corriente. Asegúrese de que la herramienta esté correctamente enchufada. No la utilice si algún cable está dañado. 2、Inserte la llave de seguridad en el interruptor de encendido. 3、Deje de utilizar la herramienta y

	conexiones sueltas. 4、Se disparó el disyuntor. 5、Escobillas de carbón desgastadas.	comuníquese con el servicio de atención al cliente. Las reparaciones deben ser realizadas por un técnico calificado. 4、Presione el disyuntor para reiniciarlo. 5、Reemplace las escobillas de carbón.
Motor se sobrecalienta.	1、Motor sobrecargado. 2、El cable de extensión es demasiado largo y con un calibre insuficiente. 3. No se utiliza el sistema de recolección de polvo.	1、Reducir la carga del motor - reducir la presión sobre la pieza que se está lijando. 2、Utilice un cable de extensión del calibre y longitud adecuados o enchufe la herramienta directamente en el tomacorriente. 3、Utilice recolección de polvo.
Granos de lijado Se quita fácilmente.	1、La funda de lijado se ha almacenado en un entorno incorrecto. 2、El manguito de lijado está dañado o doblado	1、Guarde los accesorios de lijado lejos de temperaturas extremadamente calientes o secas. 2、Guarde los accesorios de lijado en posición horizontal, no doblados ni plegados.
Lijado profundo ranuras o cicatrices en pieza de trabajo.	5、El grano de la funda de lijado es demasiado grueso para el acabado deseado. 2、Pieza de trabajo lijada a lo ancho de la veta. 3、Demasiada fuerza de lijado. 4、La pieza de trabajo se mantuvo quieta contra la superficie de lijado durante demasiado tiempo.	1、Utilice un accesorio de lijado de grano más fino. 2、Lijar en el sentido de la veta de la madera. 3、Reduzca la presión sobre la pieza de trabajo mientras lija. 4、Mantenga la pieza de trabajo en movimiento mientras lija en la manga de lijado.

Fabricante: Shanghaimuxinmuyeyouxiangongsi
Dirección: Shuangchenglu 803nong11hao1602A-1609shi, baoshanqu, Shanghái 200000 CN.
Importado a AUS: SIHAO PTY LTD. 1 ROKEVA STREET, EASTWOOD NSW 2122 Australia
Importado a EE. UU.: Sanven Technology Ltd. Suite 250, 9166 Anaheim Lugar, Rancho Cucamonga, CA 91730

UK	REP

YH CONSULTING LIMITED. C/O YH Consulting Limited Office 147, Centurion House, London Road, Staines-upon-Thames, Surrey, TW18 4AX

EC	REP

E-CrossStu GmbH
Mainzer Landstr.69,
60329 Frankfurt am Main.

VEVOR

Affordable. Reliable. Home Improvement.

SZLIFIERKA WRZECIONA

MODEL: BOSS200A

VEVOR
Affordable. Reliable. Home Improvement.

SPINDLE SANDER

MODEL: BOSS200A

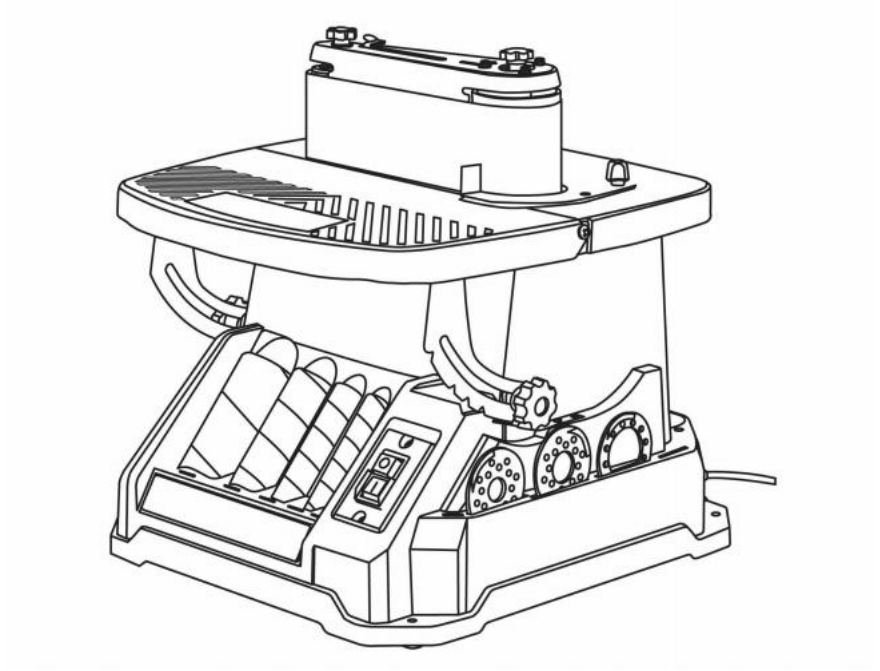

To jest oryginalna instrukcja, proszę przeczytać wszystkie instrukcje. Przed użyciem należy dokładnie sprawdzić stan techniczny produktu. Firma VEVOR zastrzega sobie prawo do jednoznacznej interpretacji instrukcji obsługi. Wygląd produktu zależy od stanu, w jakim go otrzymałeś. Prosimy o wybaczenie, że nie będziemy Państwa ponownie informować o aktualizacjach technologicznych lub oprogramowania naszego produktu.

	Ostrzeżenie: Aby zminimalizować ryzyko obrażeń, użytkownik powinien uważnie przeczytać instrukcję obsługi.
	Ten symbol, umieszczony przed uwagą dotyczącą bezpieczeństwa, wskazuje na rodzaj środka ostrożności, ostrzeżenia lub zagrożenia. Zignorowanie tego ostrzeżenia może doprowadzić do wypadku. Aby zmniejszyć ryzyko obrażeń ciała, pożaru lub porażenia prądem, należy zawsze przestrzegać poniższych zaleceń.
	PRAWIDŁOWA UTYLIZACJA Niniejszy produkt podlega przepisom dyrektywy europejskiej 2012/19/UE. Symbol przekreślonego kosza na śmieci na kółkach oznacza, że produkt wymaga selektywnej zbiórki odpadów w Unii Europejskiej. Dotyczy to produktu i wszystkich akcesoriów oznaczonych tym symbolem. Produktów oznaczonych tym symbolem nie wolno wyrzucać razem z normalnymi odpadami domowymi, lecz należy je oddać do punktu zbiórki urządzeń elektrycznych i elektronicznych przeznaczonych do recyklingu.
	Ostrzeżenie: Podczas stosowania tego produktu należy nosić okulary ochronne.
	Ostrzeżenie: Podczas stosowania tego produktu należy nosić ochronniki słuchu.
	Ostrzeżenie: Podczas stosowania tego produktu należy nosić maskę przeciwpyłową.

	Ostrzeżenie - odłącz wtyczkę sieciową od gniazdka elektrycznego

SPECIFICATIONS

Moc	AC110—120V, 60 Hz, 450W S1	AC230V, 50 Hz, 450 W S1
Prędkość bez obciążenia	2400 obr./min ±5%	2000 obr./min ±5%
Oscylacje	58 OPM	
Rozmiar wrzeciona	1/2"	
Rozmiary tulei szlifierskich	1/2", 3/4", 1", 1-1/2", 2"	
Maksymalna wysokość przedmiotu obrabianego	3-6/7"	
Waga	37,5 funta (17 kg)	

SAFETY GUIDELINES

⚠ WARNING!

Przeczytaj wszystkie ostrzeżenia dotyczące bezpieczeństwa i instrukcje. Nieprzestrzeganie ostrzeżeń i instrukcji może spowodować porażenie prądem, pożar i/lub poważne obrażenia.

WYTYCZNE BEZPIECZEŃSTWA - DEFINICJE

BEZPIECZEŃSTWO W MIEJSCU PRACY

1. Utrzymuj miejsce pracy w czystości i dobrym oświetleniu. Bałagan lub ciemność sprzyjają wypadkom.

2. Nie używaj elektronarzędzi w atmosferach wybuchowych, np.

obecność łatwopalnych cieczy, gazów lub pyłów. Narzędzia elektryczne wytwarzają iskry, które
może spowodować zapłon pyłu lub oparów.
3. Trzymaj dzieci i osoby postronne z dala od elektronarzędzia. Rozproszenie uwagi może spowodować utratę kontroli.

BEZPIECZEŃSTWO ELEKTRYCZNE
1. Wtyczki elektronarzędzi muszą pasować do gniazdek. Nigdy nie modyfikuj wtyczki w żaden sposób.
używaj **żadnych adapterów z uziemionymi elektronarzędziami.**
Odpowiednie wtyczki i gniazdka zmniejszają ryzyko porażenia prądem.
2. Unikaj kontaktu ciała z uziemionymi lub uziemionymi powierzchniami, takimi jak rury,
grzejniki, kuchenki i lodówki. Ryzyko porażenia prądem elektrycznym jest większe, jeśli ciało jest uziemione.
3. Nie wystawiaj elektronarzędzi na działanie deszczu ani wilgoci. Dostanie się wody do elektronarzędzia zwiększa ryzyko porażenia prądem.
4. Nie nadużywaj przewodu. Nigdy nie używaj przewodu do noszenia, ciągnięcia ani odłączania.
Trzymaj przewód zasilający z dala od źródeł ciepła, oleju, ostrych krawędzi lub ruchomych elementów.
części. Uszkodzone lub splątane przewody zwiększają ryzyko porażenia prądem.
5. Używając elektronarzędzia na zewnątrz, należy używać przedłużacza odpowiedniego do
do użytku na zewnątrz. Użycie przewodu przystosowanego do użytku na zewnątrz zmniejsza ryzyko porażenia prądem.
zaszokować.
6. Jeżeli nie można uniknąć używania elektronarzędzia w wilgotnym miejscu, należy użyć uziemienia.
Zasilanie zabezpieczone wyłącznikiem różnicowoprądowym (GFCI).
Zastosowanie wyłącznika różnicowoprądowego (GFCI) zmniejsza ryzyko porażenia prądem.

BEZPIECZEŃSTWO OSOBISTE

1. Zachowaj czujność, obserwuj, co robisz i kieruj się zdrowym rozsądkiem podczas obsługi elektronarzędzia. Nie używaj elektronarzędzia, gdy jesteś zmęczony lub pod wpływem narkotyków, alkoholu lub leków. Chwila nieuwagi podczas
używanie elektronarzędzi może skutkować poważnymi obrażeniami ciała.

2. Stosuj środki ochrony osobistej. Zawsze noś okulary ochronne .
sprzęt taki jak maska oddechowa, antypoślizgowe obuwie robocze i ochronniki słuchu, stosowany w odpowiednich warunkach, zmniejszy ryzyko obrażeń ciała.

3. Zapobiegaj przypadkowemu uruchomieniu. Upewnij się, że przełącznik jest w pozycji wyłączonej.

Przed podłączeniem do źródła zasilania i/lub akumulatora, podniesieniem lub przeniesieniem narzędzia należy je sprawdzić. Noszenie elektronarzędzi z palcem na włączniku lub podłączanie do zasilania elektronarzędzi z włączonym włącznikiem grozi wypadkiem.

4. Przed włączeniem elektronarzędzia należy wyjąć klucz nastawczy lub klucz francuski .
pozostawienie klucza lub kluczyka przymocowanego do obracającej się części elektronarzędzia może spowodować
obrażenia ciała.

5. Nie wychylaj się za bardzo. Zawsze utrzymuj równowagę i równowagę .
umożliwia lepszą kontrolę elektronarzędzia w nieoczekiwanych sytuacjach.

6. Ubierz się odpowiednio. Nie noś luźnych ubrań ani biżuterii. Dbaj o włosy i Ubrania należy trzymać z dala od ruchomych części. Luźne ubrania, biżuteria lub długie włosy mogą
uwięzione w ruchomych częściach.

12. **Jeśli przewidziano urządzenia do podłączenia systemów odpylania i zbierania pyłu, należy upewnić się, że są one podłączone i prawidłowo używane.** Korzystanie z systemów odpylania może zmniejszyć zagrożenia związane z pyłem.

UŻYWANIE I KONSERWACJA NARZĘDZI ELEKTRYCZNYCH

1. Nie używaj elektronarzędzia na siłę. Używaj elektronarzędzia odpowiedniego do danego zastosowania. Prawidłowe elektronarzędzie wykona zadanie lepiej i bezpieczniej, w tempie, w jakim jest używane. został zaprojektowany.

2. Nie używaj elektronarzędzia, jeśli przełącznik nie umożliwia jego włączania i wyłączania .

elektronarzędzie, którego nie można kontrolować za pomocą przełącznika, jest niebezpieczne i musi być
naprawiony.

3. Odłącz wtyczkę od źródła zasilania i/lub akumulator od
przed wykonaniem jakichkolwiek regulacji, wymianą akcesoriów lub Przechowywanie elektronarzędzi. Takie środki zapobiegawcze zmniejszają ryzyko uruchomienia
przypadkowego użycia elektronarzędzia.

4. Przechowuj nieużywane elektronarzędzia poza zasięgiem dzieci i nie pozwalaj im pracować.
osoby niezaznajomione z elektronarzędziem lub niniejszą instrukcją obsługi Narzędzie elektryczne. Narzędzia elektryczne są niebezpieczne w rękach nieprzeszkolonych użytkowników.

5. Konserwuj elektronarzędzia. Sprawdź, czy ruchome części nie są niewspółosiowe lub nie są zablokowane.
uszkodzenia części i wszelkie inne warunki, które mogą mieć wpływ na działanie elektronarzędzia
W przypadku uszkodzenia elektronarzędzia należy je naprawić przed użyciem. Wiele wypadków jest spowodowanych przez źle konserwowane elektronarzędzia.

6. Utrzymuj narzędzia tnące ostre i czyste. Prawidłowo konserwowane narzędzia tnące
ostre krawędzie tnące rzadziej się zacinają i są łatwiejsze do kontrolowania.

7. Używaj elektronarzędzia, akcesoriów, końcówek narzędziowych itp. zgodnie z niniejszą instrukcją, biorąc pod uwagę warunki pracy i rodzaj wykonywanej pracy. Używanie elektronarzędzia do czynności innych niż te, do których jest przeznaczone, może spowodować niebezpieczną sytuację.

8. Za pomocą zacisków przymocuj obrabiany przedmiot do stabilnej powierzchni. Trzymając
Podtrzymywanie przedmiotu obrabianego ręką lub przytrzymywanie go ciałem może prowadzić do utraty kontroli.
9. UTRZYMUJ OSŁONY NA MIEJSCU i w stanie sprawnym.

PRACA
1. Oddaj elektronarzędzie do serwisu wyłącznie przez wykwalifikowanego pracownika, używając wyłącznie:
identycznych części zamiennych. Zapewni to bezpieczeństwo elektronarzędzia. utrzymany.

OSTRZEŻENIE DOTYCZĄCE PROPOZYCJI 65 W KALIFORNII
Niektóre pyły powstające podczas szlifowania, piłowania, szlifowania, wiercenia i innych prac budowlanych mogą zawierać substancje chemiczne, w tym ołów, który według stanu Kalifornia może powodować raka, wady wrodzone lub inne uszkodzenia układu rozrodczego. Po kontakcie z materiałem należy umyć ręce.
Oto kilka przykładów takich substancji chemicznych:
• Ołów z farb ołowiowych.
• Krystaliczna krzemionka z cegieł, cementu i innych produktów murarskich.
• Arsen i chrom z drewna poddanego obróbce chemicznej.
Ryzyko związane z tymi ekspozycjami różni się w zależności od tego, jak często wykonujesz tego typu czynności.
Aby zmniejszyć narażenie na te substancje chemiczne, pracuj w dobrze wentylowanym pomieszczeniu.
z zatwierdzonym sprzętem bezpieczeństwa, takim jak maski przeciwpyłowe specjalnie zaprojektowane do filtrowania
mikroskopijne cząsteczki.

BEZPIECZEŃSTWO SZLIFIERKI WRZECIONOWEJ

⚠ WARNING!

Nie używaj elektronarzędzia, dopóki nie przeczytasz i nie zrozumiesz poniższych instrukcji oraz etykiet ostrzegawczych.

1. PRZEZNACZENIE NARZĘDZIA. Szlifierka przeznaczona jest do szlifowania drewna i materiałów drewnopodobnych.
tylko. Szlifowanie lub rozdrabnianie innych materiałów może spowodować pożar, obrażenia lub uszkodzenie
przedmiotu obrabianego. Używanie maszyny do jakiegokolwiek innego celu, do którego nie jest przeznaczona. może spowodować poważne obrażenia, uszkodzenie maszyny i unieważnienie gwarancji.
2. MONTAŻ MASZYNY. Dla bezpieczeństwa pracy szlifierka musi być solidnie zamocowana.
montowany na płaskiej i stabilnej powierzchni lub stojaku.
3. BEZPIECZEŃSTWO OSOBISTE
• Zawsze noś okulary z osłonami bocznymi i ochroną słuchu, zatwierdzone przez normę ANSI Z87.1
i maskę przeciwpyłową.
• Nie należy nosić luźnej odzieży ani biżuterii, ponieważ mogą one zostać wciągnięte przez narzędzie. Zawiąż
z tyłu długie włosy.
• NIE NALEŻY nosić rękawic podczas obsługi urządzenia.
4. PRZEWODY ELEKTRYCZNE. Trzymaj przewody z dala od źródeł ciepła, oleju, ostrych krawędzi i ruchomych elementów.
części narzędzia. Zleć elektrykowi wymianę lub naprawę uszkodzonych lub zużytych przewodów.
natychmiast.
5. KONTROLA NARZĘDZI I AKCESORIÓW. Przed rozpoczęciem pracy należy sprawdzić narzędzie i
Sprawdź akcesoria pod kątem uszkodzeń lub brakujących części. Nie używaj narzędzia, jeśli jakakolwiek część jest uszkodzona.
Brakuje lub jest uszkodzony. Upewnij się, że wszystkie regulacje są prawidłowe, a wszystkie połączenia są dokręcone. Upewnij się, że wszystkie osłony są na swoim miejscu.
6. AKCESORIA DO SZLIFOWANIA
• Nie używaj tulei szlifierskich ani bębnów, które są uszkodzone, rozdarte lub luźne. Wymień
zużyte lub uszkodzone tuleje szlifierskie przed rozpoczęciem pracy.

• Zawsze odłączaj urządzenie od zasilania przed dokonywaniem regulacji lub wymianą papieru ściernego, bębnów gumowych lub płytek gardzielowych.
• Zawsze używaj płyty gardzielowej, która pasuje do średnicy bębna, aby zminimalizować szczelina między bębnem a otworem płyty gardzielowej; zmniejszy to ryzyko
obrażenia ciała.

7. WYMAGANIA DOTYCZĄCE PRZEDMIOTU OBRABIANEGO

• Podnoś wyłącznie przedmioty obrabiane na tyle wytrzymałe, aby wytrzymać siłę szlifowania.
wrzeciono.
• Przed szlifowaniem należy sprawdzić obrabiany przedmiot pod kątem niedoskonałości, gwoździ, zszywek itp. Nigdy nie szlifuj materiału, który ma niepokojące niedoskonałości lub wbite ciała obce.
• Podczas szlifowania dużego przedmiotu obrabianego należy zapewnić dodatkowe podparcie. Nie szlifuj przedmiotu obrabianego bez podparcia.
• Szlifuj tylko jeden element obrabiany na raz.

8. ZAPOBIEGANIE PRZYPADKOWEMU URUCHOMIENIU. Upewnij się, że włącznik zasilania jest w pozycji
Przed podłączeniem urządzenia do prądu ustaw je w pozycji WYŁ. Zawsze upewnij się, że wyłącznik zasilania jest włączony.
jest w pozycji WYŁĄCZONEJ i urządzenie jest odłączone od zasilania podczas czyszczenia,
podczas montażu, operacji ustawiania lub gdy nie jest używany.
9. Nie używaj tego narzędzia, dopóki nie zostanie ono całkowicie zmontowane i zainstalowane zgodnie z instrukcją.
do instrukcji.
10. Usuń resztki i inne przedmioty ze stołu i tulei szlifierskiej
przed włączeniem szlifierki.

11. PODAWANIE PRZEDMIOTU OBRABIANEGO

• Przed podaniem przedmiotu obrabianego należy pozwolić wrzecionu osiągnąć pełną prędkość. Nie włączać
maszyny, gdy tuleja szlifierska ma kontakt z przedmiotem obrabianym.
• Zwróć uwagę na kierunek obrotów wrzeciona (przeciwnie do ruchu wskazówek zegara). Podawaj tylko

przedmiot obrabiany w kierunku przeciwnym do obrotu wrzeciona.
• Mocno trzymaj przedmiot obrabiany i delikatnie dociskaj go do wrzeciona. Nie używaj siły.
zakleszczenie przedmiotu obrabianego w powierzchni szlifierskiej.
12. Nie dotykaj ruchomych części. Trzymaj ręce z dala od bębna podczas pracy. Jeśli konieczne jest czyszczenie, użyj szczotki do usunięcia trocin i wiórów zamiast szczotki.
siła robocza.
13. Nigdy nie wykonuj prac związanych z układaniem, montażem lub ustawianiem na stole, gdy szlifierka jest włączona.
operacyjny.
14. Po wyłączeniu szlifierki należy odczekać, aż wrzeciono całkowicie się zatrzyma.
przed dotknięciem przedmiotu obrabianego.
15. Zawsze wyłączaj i odłączaj urządzenie od zasilania przed czyszczeniem lub dokonywaniem regulacji
lub wymiany osprzętu. Przypadkowe uruchomienie może wystąpić, jeśli narzędzie jest podłączone do prądu.
podczas zmiany lub regulacji akcesoriów.
16. CZYSZCZENIE. Nigdy nie używaj rozpuszczalników do czyszczenia części plastikowych. Rozpuszczalniki mogą je rozpuścić.
lub w inny sposób uszkodzić materiał. Do czyszczenia części plastikowych należy używać wyłącznie miękkiej, wilgotnej ściereczki.
17. WYMIANY. W przypadku braku lub uszkodzenia któregokolwiek elementu szlifierki
jeśli urządzenie jest stare lub w jakikolwiek sposób uszkodzone, należy wyłączyć je i wyjąć wtyczkę z gniazdka
gniazdka. Wymień brakujące, uszkodzone lub uszkodzone części, używając wyłącznie identycznych części zamiennych przed wznowieniem pracy.
Niniejsze instrukcje bezpieczeństwa nie mogą ostrzegać przed każdym możliwym scenariuszem.
Podczas korzystania z tego narzędzia mogą wystąpić pewne problemy, dlatego należy zawsze zachować czujność i kierować się zdrowym rozsądkiem.

BEZPIECZEŃSTWO ELEKTRYCZNE

1. WTYCZKI POLARYZACYJNE. Aby zmniejszyć ryzyko porażenia prądem, urządzenie jest wyposażone w
Wtyczka spolaryzowana (jeden bolec jest szerszy od drugiego). Ta wtyczka pasuje do gniazdka spolaryzowanego tylko w jeden sposób. Jeśli wtyczka nie pasuje całkowicie do gniazdka, należy ją odwrócić. Jeśli nadal nie pasuje, należy skontaktować się z wykwalifikowanym elektrykiem w celu zainstalowania odpowiedniego gniazdka. Nie należy w żaden sposób modyfikować wtyczki urządzenia ani przedłużacza.

2. Należy zastosować wyłącznik różnicowoprądowy (GFCI)
przewidziane w obwodzie lub gniazdku używanym do zasilania tego elektronarzędzia, aby ograniczyć ryzyko porażenia prądem elektrycznym.

3. SERWIS I NAPRAWA. Aby uniknąć niebezpieczeństwa, urządzenia elektryczne należy serwisować wyłącznie
naprawiony przez wykwalifikowanego technika serwisowego przy użyciu oryginalnych części zamiennych.

WYTYCZNE I ZALECENIA DOTYCZĄCE PRZEDŁUŻACZY

Używając przedłużacza, upewnij się, że jest on wystarczająco mocny, aby wytrzymać prąd pobierany przez urządzenie. Zbyt mały przedłużacz spowoduje spadek napięcia sieciowego, co przełoży się na utratę mocy i przegrzanie. Poniższa tabela przedstawia prawidłowy rozmiar przedłużacza w zależności od jego długości i natężenia prądu. W razie wątpliwości użyj grubszego przedłużacza. Im mniejszy numer przekroju, tym cięższy przedłużacz.

NATĘŻENIE W AMPERACH	**WYMAGANY PRZEKRÓJ PRZEWODÓW PRZEDŁUŻACZY**			
	25 stóp.	**50 stóp.**	**100 stóp.**	**150 stóp.**
4A	kaliber 18	kaliber 16	kaliber 16	kaliber 14

1. SPRAWDŹ PRZED UŻYCIEM PRZEDŁUŻACZ. Upewnij się, że przedłużacz jest prawidłowo podłączony i w dobrym stanie. Zawsze wymień uszkodzony przedłużacz lub zleć jego naprawę wykwalifikowanej osobie przed użyciem.
2. NIE NARAŻAJ PRZEDŁUŻACZA NADUŻYWANIE. Nie ciągnij za przewód, aby go odłączyć.
Gniazdo; zawsze odłączaj, ciągnąc za wtyczkę. Odłącz przedłużacz od gniazdka przed odłączeniem produktu od przedłużacza. Chroń przedłużacze przed ostrymi przedmiotami, nadmiernym ciepłem i wilgocią/mokrymi miejscami.
8. UŻYJ OSOBNEGO OBWODU ELEKTRYCZNEGO DLA SWOJEGO NARZĘDZIA. Obwód ten nie może być węższy niż przewód o średnicy 12 AWG i powinien być zabezpieczony bezpiecznikiem zwłocznym 15 A.
Przed podłączeniem silnika do sieci elektrycznej należy upewnić się, że przełącznik jest w pozycji WYŁ.
Pozycja, a natężenie prądu jest takie samo, jak podane na tabliczce znamionowej silnika. Praca przy niższym napięciu spowoduje uszkodzenie silnika.

PACKAGE CONTENTS

Przed użyciem szlifierki wrzecionowej należy skonfigurować maszynę poprzez zainstalowanie
Odpowiedni bęben szlifierski, tuleja szlifierska, płyta gardzielowa i podkładka wrzeciona do Państwa potrzeb. Sprawdź listę przewozową z poniższym schematem. Jeśli jakakolwiek część jest uszkodzona lub jej brakuje, prosimy o kontakt z naszym działem obsługi klienta .

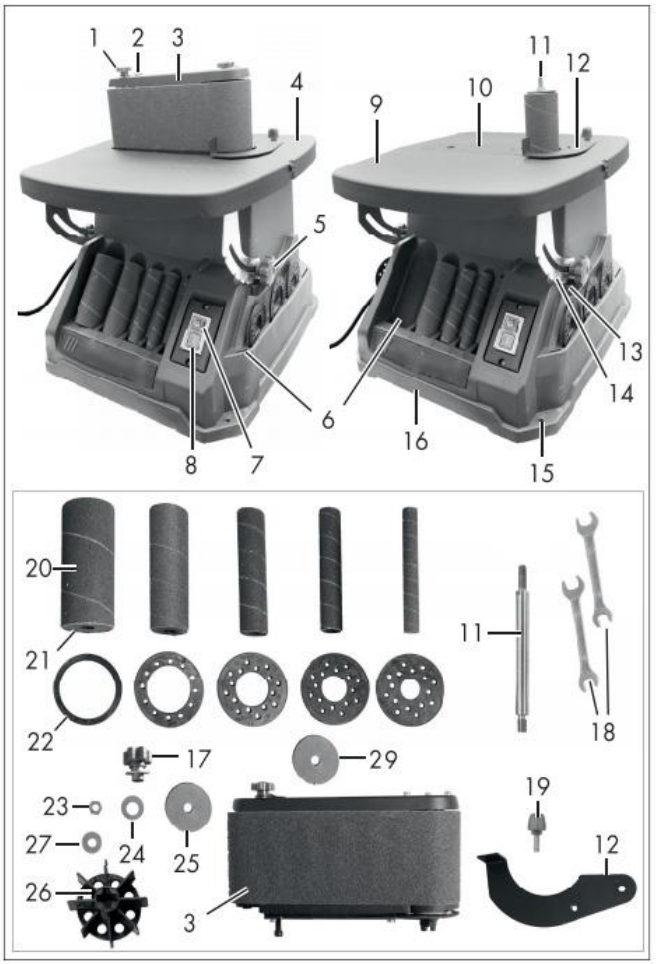

1 Śruba regulacyjna (przebieg paska)

2 Dźwignia taśmy szlifierskiej

3 Szlifierka taśmowa

4 Stół warsztatowy

Nakrętka 5-gwiazdkowa (regulacja kąta, stół warsztatowy)

6 Przechowywanie

7 Wyłącznik

8 Włącznik

9 Obrotowy stół warsztatowy

10 Wkładka do ławki

11 Wrzeciono
12 Ogranicznik przedmiotu obrabianego
13 Mała dźwignia (regulacja kąta)
14 Skala kątowa
15 Otwór wiertniczy
16 Obudowa urządzenia
17 Nakrętka uchwytu gwiazdkowego (jednostka szlifierki taśmowej) z podkładką
18 Klucz płaski
19 Śruba
20 Rękaw szlifierski
21 Wałek szlifierski
22 Wkładka do ławki
23 Orzech
24 Podkładka
25 Podkładka
26 Koło wentylatora
27 Podkładka
28 Złącze ssące
27 Podkładka
Rozpakuj urządzenie i sprawdź, czy
kompletność:
1x Szlifierka wrzecionowa
4x gumowane rolki szlifierskie z tuleją szlifierską (ziarnistość 80), rozmiar 19/26/38 /51 mm
1x Tuleja szlifierska (ziarnistość 80), rozmiar 13 mm
1x Szlifierka taśmowa z taśmą ścierną (ziarnistość 80)
1x Ogranicznik przedmiotu obrabianego
5x Wkładki do ławki
1x Wkładka do ławki (już włożona)
4 x podkładka
1x Nakrętka
1x Śruba
1x Koło wentylatora
1x Wrzeciono

1x nakrętka gwiaździsta z podkładką
2x klucz płaski
1x Instrukcja obsługi

OPERATING INSTRUCTIONS

⚠ WARNING!

Nie podłączaj i nie włączaj narzędzia, dopóki nie zostanie ono całkowicie zmontowane zgodnie z instrukcją.
Nieprzestrzeganie instrukcji bezpieczeństwa może skutkować poważnymi obrażeniami ciała.
Zapoznaj się ze schematem listy przewozowej na stronie 8, aby upewnić się, że używasz odpowiednich rozmiarów płyt gardzielowych, bębnów i podkładek do każdej tulei szlifierskiej. Aby zapewnić odpowiednie podparcie obrabianego przedmiotu i zminimalizować luz, użyj płyty gardzielowej pasującej do bębna i tulei, z którymi będziesz pracować. Rozmiar płyty gardzielowej jest zaznaczony na powierzchni płyty.
UWAGA: Najmniejszy rozmiar tulei szlifierskiej nie zawiera bębna. Zakłada się ją bezpośrednio na gołe wrzeciono.

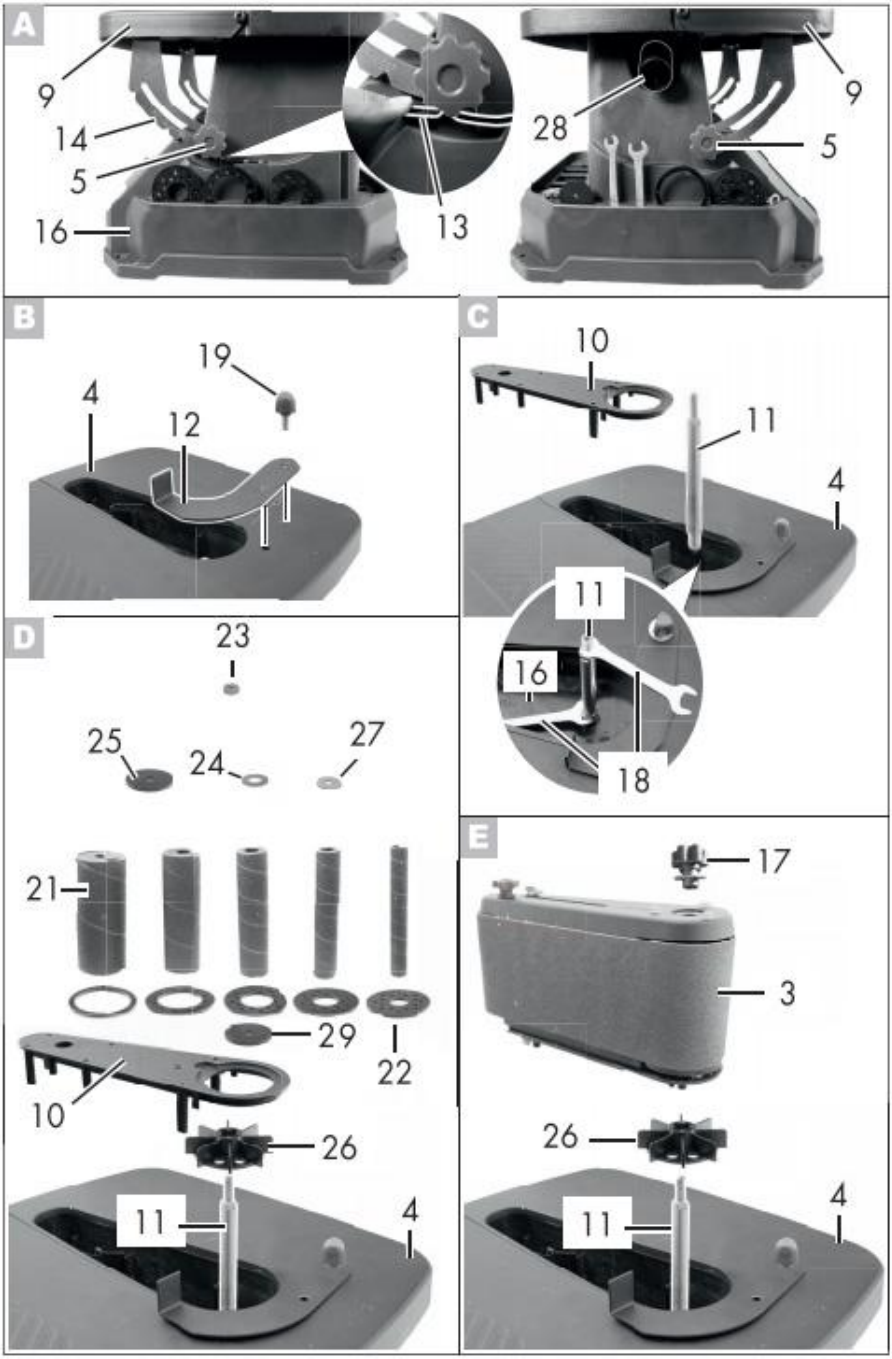
A
9
14
5
16
13
28
9
5
B
19
4
12
C
10
11
4
11
16
18
D
23
25
24
27
21
29
22
10
26
11
4
E
17
3
26
11
4

A: Regulacja obrotowego stołu roboczego

Obrotowy stół roboczy (9) można pochylać bezstopniowo do 45°. Dla łatwego fazowania można wybrać jedną z regulowanych, stałych siatek kątowych (0°/15°/22,5°/30°/45°).

Montaż obrotowego stołu roboczego

1. Odkręć dwie nakrętki uchwytu gwiazdkowego (5) po lewej i prawej stronie urządzenia.
2. Ustawić obrotowy stół warsztatowy (9) pod żądanym kątem.

Do orientacji służy skala kątowa (14) na urządzeniu.

3. Dokręć dwie nakrętki gwiaździste (5) po lewej i prawej stronie urządzenia.

Dokowanie obrotowego stołu roboczego

1. Odkręć dwie nakrętki uchwytu gwiazdkowego (5) po lewej i prawej stronie urządzenia.
2. Naciśnij małą dźwignię (13) znajdującą się pod nakrętkami uchwytu gwiazdkowego (5) po prawej stronie urządzenia.
3. Drugą ręką chwyć obrotowy stół warsztatowy (9) i obróć go w drugą stronę. kierunek obudowy urządzenia (16).
4. Dokręć dwie nakrętki gwiaździste (5) po lewej i prawej stronie urządzenia.

B: Montaż ogranicznika przedmiotu obrabianego

1. Umieścić ogranicznik przedmiotu obrabianego (12) na stole warsztatowym (4).
2. Zamocuj ogranicznik przedmiotu obrabianego (12) w otworze zewnętrznym za pomocą śruby (19).

C: Montaż początkowy

Wyjąć wkładkę ławki (10) ze stołu roboczego (4)

2. Za pomocą dwóch kluczy płaskich (18) zamocuj wrzeciono (11) w urządzeniu.

AF 13 do przytrzymywania wału wychodzącego z obudowy urządzenia (16).

AF 10 do dokręcania wrzeciona (11).

W zależności od pożądanego zastosowania, kontynuuj od „Użyj jako szlifierki wrzecionowej” lub „Użyj jako

szlifierka taśmowa”.

D: Użyj jako szlifierki wrzecionowej

1. Umieść wkładkę stołu warsztatowego (10) w stole warsztatowym (4).
2. Umieść koło wentylatora (26) stroną ffl skierowaną w dół na wrzecionie (11). Sprawdź, czy jest on pewnie zamocowany.

Może być konieczne lekkie ręczne obrócenie koła wentylatora (26), aby było siedząc prawidłowo.
3. Wybierz odpowiednią wkładkę do stołu (22) do wałka szlifierskiego (21).
Wymiary wkładu do stołu roboczego i wałka szlifierskiego muszą być zgodne.
Rozmiary wkładów do stołu roboczego można odczytać na każdym wkładzie.
Rozmiary wałków szlifierskich są podane pod odpowiednim schowkiem (6) na urządzeniu.
Umieść pasującą wkładkę ławki (22) w zagłębieniu wkładki ławki (10).
4. Założyć wałek szlifierski (21) na wrzeciono (11).
5. Przykręcić nakrętkę (23) kluczem płaskim (18) (rozmiar AF 13) ręcznie, mocno dokręcając
wrzeciono (11).
Demontaż przeprowadza się w odwrotnej kolejności.

E: Użyj jako szlifierki taśmowej

1. W razie potrzeby wyjmij wkładkę stołu warsztatowego (10) ze stołu warsztatowego (4).
2. Umieść koło wentylatora (26) płaską stroną do dołu na wrzecionie (11).
Sprawdź, czy jest dobrze zamocowany.
Może być konieczne lekkie ręczne obrócenie koła wentylatora (26), aby było siedząc prawidłowo.
3. Zamontuj szlifierkę taśmową (3) na wrzecionie (11).
Sprawdź, czy jest dobrze zamocowany.
Może być konieczne lekkie ręczne obrócenie wrzeciona (11), aby pasek się nie naciągnął.
jednostka szlifierska (3) jest prawidłowo osadzona. Przesunięcie taśmy szlifierskiej w tym miejscu powoduje przesunięcie
wrzeciona (11). Jeżeli górny koniec wrzeciona kończy się tuż pod końcem szlifierki taśmowej, czy jest ona prawidłowo osadzona.
4. Zamocuj jednostkę szlifierki taśmowej (3) za pomocą nakrętki gwiazdkowej z podkładką (17).
Demontaż przeprowadza się w odwrotnej
kolejności.

OBSŁUGA SZLIFIERKI WRZECIONOWEJ

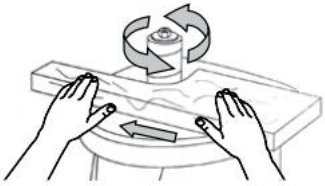

1. Upewnij się, że maszyna jest bezpiecznie zamocowana
zamontowane, a wszystkie akcesoria zostały prawidłowo zainstalowane zgodnie z instrukcjami podanymi na stronie 9-10.
2. Podłącz i włącz szlifierkę. Pozwól wrzecionu osiągnąć pełną prędkość.
3. Mocno trzymaj przedmiot obrabiany obiema rękami.
dla maksymalnej kontroli. Powoli prowadź przedmiot obrabiany w kierunku przeciwnym do
obrót wrzeciona.
UWAGA: Wrzeciono obraca się przeciwnie do ruchu wskazówek zegara. Obrabiany przedmiot należy prowadzić od prawej do lewej. Prowadzenie przedmiotu obrabianego w przeciwnym kierunku spowoduje, że siły obracającej się tulei szlifierskiej będą odrzucać lub odbijać przedmiot obrabiany od tulei szlifierskiej, co może prowadzić do obrażeń.
4. Utrzymuj nacisk na obrabiany przedmiot w kierunku stołu, delikatnie przesuwając go wzdłuż tulei szlifierskiej, aż do uzyskania pożądanej krzywizny. Nie dociskaj przedmiotu obrabianego do tulei szlifierskiej na siłę.
5. Po zakończeniu pracy wyłącz szlifierkę i poczekaj, aż wrzeciono całkowicie się zatrzyma.
6. Wyjmij kluczyk bezpieczeństwa i odłącz urządzenie od gniazdka. Postępuj zgodnie z instrukcjami konserwacji na następnej stronie, aby wyczyścić i konserwować szlifierkę.

MAINTENANCE

⚠ WARNING!

Aby uniknąć wypadków, WYŁĄCZ narzędzie i odłącz je od gniazdka elektrycznego przed czyszczeniem, regulacją lub wykonywaniem prac konserwacyjnych lub smarowania.

⚠ WARNING!

Wszelkie próby naprawy lub wymiany części elektrycznych tego narzędzia mogą być niebezpieczne. Serwisowanie narzędzia musi być wykonywane przez wykwalifikowanego technika. Podczas serwisowania należy używać wyłącznie

identycznych części zamiennych. Użycie innych części może być niebezpieczne lub spowodować awarię produktu.

RUTYNOWA KONTROLA

Przed każdym użyciem należy sprawdzić ogólny stan narzędzia. Jeśli występuje którykolwiek z poniższych objawów, nie należy używać narzędzia do czasu wymiany części lub prawidłowej naprawy ostrzałki.

Sprawdź:

• Luźne elementy montażowe lub nieprawidłowe mocowanie,
• Niewspółosiowość lub zakleszczenie ruchomych części,
• Uszkodzony przewód/okablowanie elektryczne,
• Pęknięte lub uszkodzone części oraz
• Wszelkie inne warunki mogące mieć wpływ na bezpieczne działanie

CZYSZCZENIE I PRZECHOWYWANIE

1. Po każdej operacji należy użyć odkurzacza, aby usunąć kurz i wióry z powierzchni narzędzi, obudowy silnika i obszaru roboczego. Utrzymuj otwory wentylacyjne w czystości, aby zapobiec przegrzaniu silnika.
2. Wytrzyj powierzchnię narzędzia miękką ściereczką lub szczotką. Upewnij się, że do narzędzia nie dostanie się woda.
3. Okresowo należy zdejmować płytkę gardzielową i dolną podkładkę wrzeciona oraz usuwać kurz nagromadzony w obszarze płytki gardzielowej.

UWAGA: Większość tworzyw sztucznych jest podatna na uszkodzenia spowodowane różnymi rozpuszczalnikami dostępnymi w handlu. Nie należy używać rozpuszczalników ani środków czyszczących, które mogłyby uszkodzić części plastikowe.

Należą do nich m.in.: benzyna, czterochlorek węgla, chlorowane rozpuszczalniki czyszczące i domowe detergenty zawierające amoniak.

4. Przechowuj narzędzie w czystym i suchym miejscu, poza zasięgiem dzieci. Przechowuj akcesoria szlifierskie z dala od ekstremalnie wysokich/niskich temperatur. Nie zginaj ani nie składaj tulei szlifierskich.

SMAROWANIE

Wszystkie łożyska kulkowe są uszczelnione i trwale nasmarowane. Nie jest wymagane dodatkowe smarowanie.

UTYLIZACJA PRODUKTU

Zużytych elektronarzędzi nie należy wyrzucać razem z odpadami domowymi. Ten produkt zawiera elementy elektroniczne, które należy poddać recyklingowi. Prosimy o dostarczenie produktu do lokalnego punktu recyklingu w celu odpowiedzialnej utylizacji i zminimalizowania jego wpływu na środowisko.

TROUBLESHOOTING GUIDE

OSTRZEŻENIE!

Aby uniknąć obrażeń w wyniku przypadkowego uruchomienia, zawsze wyłączaj urządzenie i odłączaj wtyczkę od źródła zasilania przed przystąpieniem do jakichkolwiek regulacji.

PROBLEM	PRZYCZYNA PROBLEMU	SUGEROWANE DZIAŁANIA NAPRAWCZE
Sander tak robi nie włączać.	1、Przewód zasilający lub przedłużacz jest uszkodzony lub nieprawidłowo podłączony. 2、Wyjmij klucz bezpieczeństwa z wyłącznika zasilania. 3. Uszkodzony wyłącznik zasilania, uszkodzony silnik lub okablowanie, zwarcie lub luźne połączenia. 4、Wyłącznik automatyczny jest wyłączony. 5. Zużyte szczotki węglowe.	1. Sprawdź przewód zasilający, przedłużacz, wtyczkę i gniazdko elektryczne. Upewnij się, że narzędzie jest prawidłowo podłączone. Nie używaj, jeśli którykolwiek przewód jest uszkodzony. 2. Włóż klucz bezpieczeństwa do wyłącznika zasilania. 3. Zaprzestań używania narzędzia i skontaktuj się z obsługą klienta. Naprawy musi wykonywać wykwalifikowany technik. 4. Naciśnij wyłącznik, aby

		zresetować. 5. Wymień szczotki węglowe.
Silnik przegrzewa się.	1. Silnik przeciążony. 2、Przewód przedłużający jest zbyt długi i niewystarczająco gruby. 3. Nieużywana funkcja zbierania kurzu.	1. Zmniejsz obciążenie silnika – zmniejsz ciśnienie na szlifowanym przedmiocie. 2. Użyj przedłużacza o odpowiednim przekroju i długości lub podłącz urządzenie bezpośrednio do gniazdka. 3. Stosuj zbieranie kurzu.
Ziarna ścierne łatwo się ścierają.	1. Tuleja szlifierska była przechowywana w niewłaściwym środowisku. 2. Rękaw szlifierski jest uszkodzony lub zgięty	1. Przechowuj akcesoria szlifierskie z dala od źródeł ciepła i suchości. 2. Przechowuj akcesoria szlifierskie w pozycji płaskiej — nie zginaj ich ani nie składaj.
Głębokie szlifowanie rowki lub blizny w przedmiot obrabiany.	6、Ziarnistość papieru ściernego jest zbyt gruba, aby uzyskać pożądany efekt wykończenia. 2. Przedmiot obrabiany szlifowany w poprzek słojów. 3. Zbyt duża siła szlifowania. 4. Przedmiot obrabiany był zbyt długo przytrzymywany na szlifowanej powierzchni.	1. Użyj narzędzia ściernego o drobniejszej gradacji. 2. Szlifuj zgodnie z usłojeniem drewna. 3. Podczas szlifowania zmniejsz nacisk na obrabiany przedmiot. 4. Podczas szlifowania za pomocą tulei szlifierskiej należy utrzymywać obrabiany przedmiot w ruchu.

Producent: Shanghaimuxinmuyeyouxiangongsi
Adres: Shuangchenglu 803nong11hao1602A-1609shi, baoshanqu, szanghaj 200000 CN.
Importowane do AUS: SIHAO PTY LTD. 1 ROKEVA STREETEASTWOOD
NSW 2122 Australia
Importowane do USA: Sanven Technology Ltd. Suite 250, 9166 Anaheim

Miejsce, Rancho Cucamonga, CA 91730

UK	REP

YH CONSULTING LIMITED. C/O YH Consulting Limited Office 147, Centurion House, London Road, Staines-upon-Thames, Surrey, TW18 4AX

EC	REP

E-CrossStu GmbH
Mainzer Landstr.69,
60329 Frankfurt am Main.

VEVOR

Affordable. Reliable. Home Improvement.

SPINDELSCHUURMACHINE

MODEL: BOSS200A

VEVOR
Affordable. Reliable. Home Improvement.

SPINDLE SANDER

MODEL: BOSS200A

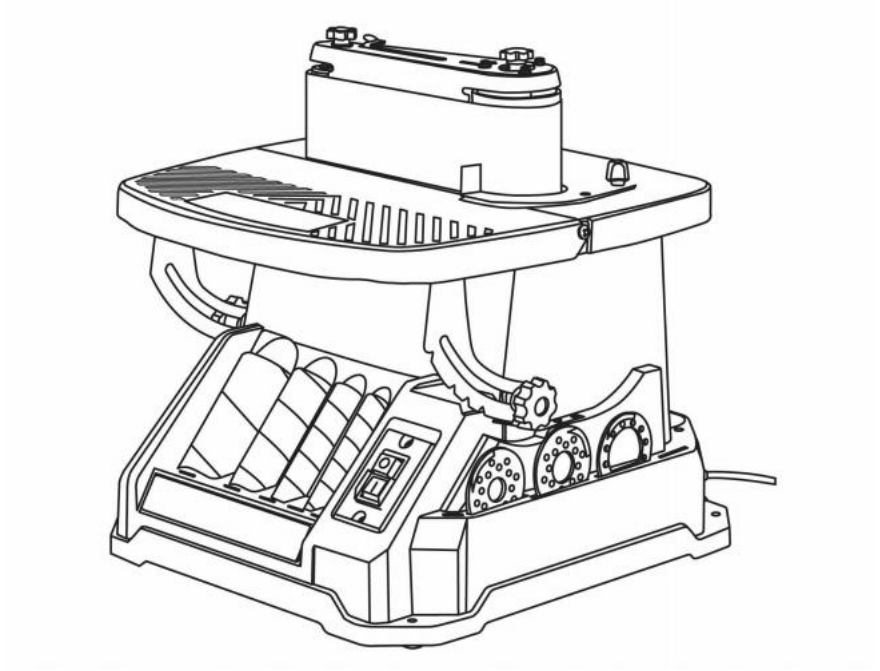

Dit is de originele instructie, lees alle instructies in de handleiding Lees het zorgvuldig door voordat u het product gebruikt. VEVOR behoudt zich het recht voor om onze gebruikershandleiding op een duidelijke manier te interpreteren. Het uiterlijk van het product is afhankelijk van het product dat u hebt ontvangen. Neemt u het ons niet kwalijk dat we u niet meer op de hoogte stellen van eventuele technologische of software-updates voor ons product.

	Waarschuwing: om het risico op letsel te verminderen, moet de gebruiker de gebruiksaanwijzing zorgvuldig lezen.
	Dit symbool, geplaatst vóór een veiligheidsopmerking, duidt op een voorzorgsmaatregel, waarschuwing of gevaar. Het negeren van deze waarschuwing kan leiden tot een ongeval. Volg altijd de onderstaande aanbeveling om het risico op letsel, brand of elektrocutie te verminderen.
	CORRECTE VERWIJDERING Dit product valt onder de bepalingen van de Europese Richtlijn 2012/19/EU. Het symbool met een doorgekruiste vuilnisbak geeft aan dat het product in de Europese Unie gescheiden afvalinzameling vereist. Dit geldt voor het product en alle accessoires die met dit symbool zijn gemarkeerd. Producten die als zodanig zijn gemarkeerd, mogen niet met het normale huisvuil worden weggegooid, maar moeten worden ingeleverd bij een inzamelpunt voor recycling van elektrische en elektronische apparaten.
	Waarschuwing: Draag altijd een oogbescherming wanneer u dit product gebruikt.
	Waarschuwing: Draag gehoorbescherming wanneer u dit product gebruikt.
	Waarschuwing: Draag altijd een stofmasker wanneer u dit product gebruikt.
	Waarschuwing - Haal de stekker uit het stopcontact

SPECIFICATIONS

Stroom	AC110—120V, 60 Hz, 450W S1	AC230V, 50 Hz, 450W S1
Snelheid zonder belasting	2400 tpm ± 5%	2000 tpm ± 5%
Oscillaties	58 OPM	
Spilmaat	1/2"	
Schuurhulsmaten	1/2", 3/4", 1", 1-1/2", 2"	
Maximale werkstukhoogte	3-6/7"	
Gewicht	37,5 pond (17 kg)	

SAFETY GUIDELINES

⚠ WARNING!

Lees alle veiligheidswaarschuwingen en instructies. Het niet opvolgen van de waarschuwingen en instructies kan leiden tot een elektrische schok, brand en/of ernstig letsel.

VEILIGHEIDSRICHTLIJNEN - DEFINITIES

VEILIGHEID OP DE WERKPLEK

1. Zorg ervoor dat de werkplek schoon en goed verlicht is. Rommelige of donkere ruimtes zijn een bron van ongelukken.

2. Gebruik geen elektrisch gereedschap in explosieve atmosferen, zoals in de

aanwezigheid van ontvlambare vloeistoffen, gassen of stof. Elektrisch gereedschap veroorzaakt vonken die

kan het stof of de dampen doen ontbranden.

3. Houd kinderen en omstanders uit de buurt tijdens het gebruik van elektrisch gereedschap. Afleiding kan ertoe leiden dat u de controle verliest.

ELEKTRISCHE VEILIGHEID

1. De stekker van elektrisch gereedschap moet in het stopcontact passen. Wijzig de stekker nooit op welke manier dan ook.

Gebruik **geen adapterstekkers met geaarde elektrische gereedschappen.** Stekkers en stopcontacten die bij elkaar passen, verkleinen het risico op een elektrische schok.

2. Vermijd lichamelijk contact met geaarde oppervlakken zoals leidingen, radiatoren, fornuizen en koelkasten. Er is een verhoogd risico op een elektrische schok als uw lichaam geaard is.

3. Stel elektrisch gereedschap niet bloot aan regen of vocht. Water dat in elektrisch gereedschap komt, verhoogt het risico op een elektrische schok.

4. Misbruik het snoer niet. Gebruik het snoer nooit om te dragen, te trekken of uit het stopcontact te halen.

Houd het snoer uit de buurt van hitte, olie, scherpe randen of bewegende voorwerpen.

onderdelen. Beschadigde of in de knoop geraakte snoeren vergroten het risico op een elektrische schok.

5. Gebruik bij gebruik van elektrisch gereedschap buitenshuis een verlengsnoer dat geschikt is voor

Buitengebruik. Het gebruik van een snoer dat geschikt is voor buitengebruik vermindert het risico op elektrische schokken.

schok.

6. Als het gebruik van elektrisch gereedschap op een vochtige plaats onvermijdelijk is, gebruik dan een aardlekschakelaar.

Aardlekschakelaar (GFCI) beschermt de voeding. Het gebruik van een aardlekschakelaar vermindert het risico op een elektrische schok.

PERSOONLIJKE VEILIGHEID

1. Blijf alert, let op wat u doet en gebruik uw gezond verstand bij het bedienen van elektrisch gereedschap. Gebruik geen elektrisch gereedschap als u moe bent of onder invloed van drugs, alcohol of medicijnen. Een moment van onoplettendheid tijdens het gebruik
Het bedienen van elektrisch gereedschap kan ernstig persoonlijk letsel tot gevolg hebben.

2. Gebruik persoonlijke beschermingsmiddelen. Draag altijd oogbescherming .
Beschermingsmiddelen zoals een ademhalingsmasker, antislipschoenen en gehoorbescherming die geschikt zijn voor de juiste omstandigheden, verkleinen het risico op persoonlijk letsel.

3. Voorkom onbedoeld starten. Zorg ervoor dat de schakelaar in de uit-stand staat.
Voordat u het gereedschap aansluit op de stroombron en/of accu, of voordat u het oppakt of draagt. Het dragen van elektrisch gereedschap met uw vinger op de schakelaar of het inschakelen van elektrisch gereedschap met de schakelaar aan, kan ongelukken veroorzaken.

4. Verwijder eventuele afstelsleutels of moersleutels voordat u het elektrische gereedschap inschakelt. A
Een sleutel of een sleutel die aan een draaiend onderdeel van het elektrische gereedschap is bevestigd, kan leiden tot
persoonlijk letsel.

5. Reik niet te ver. Zorg te allen tijde voor een goede houding en evenwicht .
zorgt voor een betere controle over het elektrische gereedschap in onverwachte situaties.

6. Kleed je goed. Draag geen losse kleding of sieraden. Houd je haar en kleding uit de buurt van bewegende delen. Losse kleding, sieraden of lang haar kunnen
vast komen te zitten in bewegende delen.

13. **Indien er voorzieningen aanwezig zijn voor het aansluiten van stofafzuig- en opvangvoorzieningen, zorg er dan voor dat deze correct zijn aangesloten en gebruikt.** Het gebruik van stofafzuiging kan stofgerelateerde gevaren verminderen.

GEBRUIK EN ONDERHOUD VAN ELEKTRISCH GEREEDSCHAP

1. Forceer het elektrische gereedschap niet. Gebruik het juiste elektrische gereedschap voor uw toepassing. Het juiste elektrische gereedschap zal de klus beter en veiliger klaren, ongeacht de snelheid waarmee het werkt. is ontworpen.

2. Gebruik het elektrische gereedschap niet als de schakelaar het niet aan en uit zet .

elektrisch gereedschap dat niet met de schakelaar kan worden bediend, is gevaarlijk en moet worden

gerepareerd.

3. Koppel de stekker los van de stroombron en/of het batterijpakket het elektrische gereedschap voordat u aanpassingen doet, accessoires vervangt of

het opbergen van elektrisch gereedschap. Dergelijke preventieve veiligheidsmaatregelen verminderen het risico op starten

per ongeluk het elektrische gereedschap loslaat.

4. Bewaar niet-gebruikte elektrische gereedschappen buiten het bereik van kinderen en laat ze niet in de steek.

personen die niet bekend zijn met het elektrische gereedschap of deze instructies voor het bedienen ervan

Elektrisch gereedschap. Elektrisch gereedschap is gevaarlijk in de handen van ongeschoolde gebruikers.

5. Onderhoud elektrisch gereedschap. Controleer op verkeerde uitlijning of vastlopen van bewegende onderdelen.

breuk van onderdelen en andere omstandigheden die de werking van het elektrische gereedschap kunnen beïnvloeden

Gebruik. Laat het elektrische gereedschap repareren voordat u het gebruikt als het beschadigd is. Veel ongelukken worden veroorzaakt door slecht onderhouden elektrisch gereedschap.

6. Houd snijgereedschap scherp en schoon. Goed onderhouden snijgereedschap met

Scherpe snijkanten blijven minder snel vastzitten en zijn gemakkelijker te controleren.

7. Gebruik het elektrische gereedschap, de accessoires en de bits, enz. in overeenstemming met deze instructies, rekening houdend met de werkomstandigheden en de uit te voeren werkzaamheden. Het gebruik van het elektrische gereedschap voor andere dan de beoogde werkzaamheden kan leiden tot een gevaarlijke situatie.

8. Gebruik klemmen om uw werkstuk op een stabiel oppervlak vast te zetten. Houd een

Als u het werkstuk met de hand beweegt of uw lichaam gebruikt om het te ondersteunen, kunt u de controle verliezen.

9. ZORG ERVOOR DAT DE BESCHERMINGEN OP ZIJN PLAATS ZIJN EN IN GOEDDUNNE STAAT ZIJN.

DIENST

1. Laat uw elektrische gereedschap onderhouden door een gekwalificeerde reparateur die uitsluitend

identieke vervangingsonderdelen. Dit zorgt ervoor dat de veiligheid van het elektrische gereedschap gewaarborgd is.

onderhouden.

WAARSCHUWING VOOR CALIFORNIË PROPOSITIE 65

Sommige stoffen die vrijkomen bij elektrisch schuren, zagen, slijpen, boren en andere bouwactiviteiten kunnen chemicaliën bevatten, waaronder lood, waarvan de staat Californië weet dat ze kanker, geboorteafwijkingen of andere reproductieve schade kunnen veroorzaken. Was uw handen na gebruik. Enkele voorbeelden van deze chemicaliën zijn:

• Lood uit loodhoudende verf.
• Kristallijn silica uit bakstenen, cement en andere metselproducten.
• Arseen en chroom uit chemisch behandeld hout.

Uw risico op deze blootstellingen varieert afhankelijk van hoe vaak u dit soort activiteiten uitvoert.

werk. Om uw blootstelling aan deze chemicaliën te verminderen, moet u in een goed geventileerde ruimte werken

met goedgekeurde veiligheidsuitrusting zoals stofmaskers die speciaal zijn ontworpen om

microscopische deeltjes.

VEILIGHEID VAN DE SPINDELSCHUURMACHINE

⚠ WARNING!

Gebruik het elektrische gereedschap niet voordat u de volgende instructies en de waarschuwingslabels hebt gelezen en begrepen.

1. DOEL VAN HET GEREEDSCHAP. Deze schuurmachine is ontworpen om hout of houtachtige producten te schuren.

Alleen schuren of slijpen van andere materialen kan leiden tot brand, letsel of schade aan

het werkstuk. Het gebruiken van de machine voor een ander doel dan waarvoor deze niet is ontworpen. kan leiden tot ernstig letsel, schade aan de machine en het vervallen van de garantie.

2. MACHINE MONTAGE. Voor een veilige werking moet de schuurmachine stevig worden bevestigd.

gemonteerd op een vlakke en stabiele ondergrond of standaard.

3. PERSOONLIJKE VEILIGHEID

• Draag altijd een ANSI Z87.1-goedgekeurde bril met zijschermen en gehoorbescherming

en een stofmasker.

• Draag geen losse kleding of sieraden, aangezien deze door het gereedschap naar binnen kunnen worden getrokken.

lang haar terug.

• Draag GEEN handschoenen tijdens het bedienen van deze machine.

4. ELEKTRISCHE SNOEREN. Houd snoeren uit de buurt van hitte, olie, scherpe randen en bewegende delen.

onderdelen van het gereedschap. Laat een elektricien beschadigde of versleten snoeren vervangen of repareren.

onmiddellijk.

5. INSPECTIE VAN GEREEDSCHAP EN ACCESSOIRES. Controleer voor gebruik het gereedschap en de accessoires.

accessoires op eventuele schade of ontbrekende onderdelen. Gebruik het gereedschap niet als een onderdeel beschadigd is.

Ontbrekend of beschadigd. Zorg ervoor dat alle afstellingen correct zijn en alle verbindingen goed vastzitten. Houd alle beschermkappen op hun plaats.

6. SCHUURACCESSOIRES

• Gebruik geen schuurhulzen of -trommels die beschadigd, gescheurd of los zijn. Vervang
Controleer versleten of beschadigde schuurhulzen voordat u ze gaat gebruiken.

• Haal altijd de stekker van het apparaat uit het stopcontact voordat u aanpassingen doet of schuurpapier, rubberen trommels of keelplaten vervangt.

• Gebruik altijd de keelplaat die overeenkomt met de diameter van de trommel om de kans op opening tussen de trommel en de opening van de keelplaat; dit vermindert het risico op
persoonlijk letsel.

7. WERKSTUKVEREISTEN

• Plaats alleen werkstukken die stevig genoeg zijn om de kracht van het schuren te weerstaan
spindel.

• Controleer het werkstuk op onvolkomenheden, spijkers, nietjes, enz. voordat u gaat schuren. Schuur nooit materiaal met twijfelachtige onvolkomenheden of ingesloten vreemde voorwerpen.

• Zorg bij het schuren van een groot werkstuk voor extra ondersteuning. Schuur niet zonder ondersteuning.

• Schuur slechts één werkstuk tegelijk.

8. VOORKOM ONGEWENSTE START. Zorg ervoor dat de aan/uit-schakelaar in de
UIT-stand voordat u de stekker van het apparaat in het stopcontact steekt. Zorg er altijd voor dat de aan/uit-schakelaar
staat in de UIT-stand en de machine is losgekoppeld tijdens het schoonmaken, montage, installatiewerkzaamheden of wanneer ze niet in gebruik zijn.

9. Gebruik dit gereedschap niet voordat het volledig is gemonteerd en geïnstalleerd volgens de instructies.
naar de instructies.

10. Verwijder schrootstukken en andere voorwerpen van de tafel en de schuurhuls voordat u de schuurmachine AAN zet.

11. HET WERKSTUK INVOEREN

• Laat de spil op volle snelheid komen voordat u het werkstuk invoert. Schakel de machine niet in.
machine terwijl de schuurhuls contact maakt met het werkstuk.
• Let op de draairichting van de spindel (tegen de klok in). Voer alleen
het werkstuk tegen de rotatie van de spindel in.
• Houd het werkstuk stevig vast en beweeg het lichtjes tegen de spindel. Gebruik geen kracht.
een werkstuk in het schuuroppervlak duwen.
12. Raak geen bewegende onderdelen aan. Houd uw handen uit de buurt van de trommel tijdens gebruik.
Als schoonmaken nodig is, gebruik dan een borstel om zaagsel en houtsnippers te verwijderen in plaats van uw
handen.
13. Voer nooit uitzet-, montage- of opstelwerkzaamheden uit op de tafel terwijl de schuurmachine aan staat.
in werking.
14. Wacht na het uitschakelen van de schuurmachine tot de spindel volledig tot stilstand is gekomen
voordat u het werkstuk aanraakt.
15. Schakel de machine altijd uit en haal de stekker uit het stopcontact voordat u deze reinigt of afstelt.
of het verwisselen van hulpstukken. Onbedoeld opstarten kan voorkomen als het gereedschap is aangesloten
tijdens een accessoirewissel of -aanpassing.
16. REINIGING. Gebruik nooit oplosmiddelen om kunststof onderdelen te reinigen. Oplosmiddelen kunnen oplossen.
of het materiaal anderszins beschadigen. Gebruik alleen een zachte, vochtige doek om kunststof onderdelen schoon te maken.
17. VERVANGINGEN. Mocht er een onderdeel van uw schuurmachine ontbreken/beschadigd zijn,
Als het apparaat verouderd is of op welke manier dan ook defect raakt, zet u de schakelaar uit en haalt u de stekker uit het stopcontact.

stopcontact. Vervang de ontbrekende, beschadigde of defecte onderdelen uitsluitend door identieke vervangingsonderdelen voordat u het apparaat weer in gebruik neemt.

Deze veiligheidsinstructies kunnen onmogelijk voor elk scenario waarschuwen dat zich kan voordoen.

Als u met dit gereedschap te maken krijgt, zorg er dan altijd voor dat u alert blijft en uw gezonde verstand gebruikt tijdens het gebruik.

ELEKTRISCHE VEILIGHEID

1. GEPOLARISEERDE STEKKERS. Om het risico op een elektrische schok te verminderen, heeft dit apparaat een
Gepolariseerde stekker (één pin is breder dan de andere). Deze stekker past slechts op één manier in een gepolariseerd stopcontact. Als de stekker niet volledig in het stopcontact past, draai hem dan om. Als hij nog steeds niet past, neem dan contact op met een gekwalificeerde elektricien om een geschikt stopcontact te installeren. Wijzig de stekker van het apparaat of het verlengsnoer op geen enkele manier.
2. Aardlekschakelaarbeveiliging (GFCI) moet worden
Op het circuit of het stopcontact dat voor dit elektrische gereedschap wordt gebruikt, worden veiligheidsvoorzieningen aangebracht om het risico op een elektrische schok te verkleinen.
3. SERVICE EN REPARATIE. Om gevaar te voorkomen, mogen elektrische apparaten alleen
gerepareerd door een gekwalificeerde servicetechnicus met originele vervangingsonderdelen.

RICHTLIJNEN EN AANBEVELINGEN VOOR VERLENGSNOEREN

Zorg ervoor dat u bij gebruik van een verlengsnoer een snoer gebruikt dat zwaar genoeg is om de stroom te kunnen geleiden die uw product nodig heeft. Een te klein snoer veroorzaakt een daling van de netspanning, wat resulteert in vermogensverlies en oververhitting. De onderstaande tabel toont de juiste maat

voor de snoerlengte en het ampère-vermogen. Gebruik bij twijfel een zwaarder snoer. Hoe kleiner de dikte, hoe zwaarder het snoer.

STROOMVERHOUDING	VEREISTE MAAT VOOR VERLENGSNOEREN			
	25 voet	15 meter	100 voet	45 meter
4A	18 gauge	16 gauge	16 gauge	14 gauge

1. CONTROLEER HET VERLENGSNOER VÓÓR GEBRUIK. Zorg ervoor dat uw verlengsnoer goed is aangesloten en in goede staat verkeert. Vervang een beschadigd verlengsnoer altijd of laat het repareren door een gekwalificeerd persoon voordat u het gebruikt.
2. MAAK GEEN MISBRUIK VAN HET VERLENGSNOER. Trek niet aan het snoer om het los te koppelen.
Stopcontact; trek altijd aan de stekker. Haal het verlengsnoer uit het stopcontact voordat u het product loskoppelt van het verlengsnoer. Bescherm uw verlengsnoeren tegen scherpe voorwerpen, extreme hitte en vochtige/natte ruimtes.
9. GEBRUIK EEN APART ELEKTRISCH CIRCUIT VOOR UW GEREEDSCHAP. Dit circuit mag minimaal een draaddikte van 12 gauge hebben en moet worden beveiligd met een 15A-zekering met tijdvertraging.
Voordat u de motor op het elektriciteitsnet aansluit, moet u ervoor zorgen dat de schakelaar in de UIT-stand staat.
positie en de elektrische stroomsterkte is gelijk aan de stroomsterkte die op het motortypeplaatje staat vermeld. Werken met een lagere spanning zal de motor beschadigen.

PACKAGE CONTENTS

Voordat u de spindelschuurmachine gaat gebruiken, moet u de machine configureren door de
Geschikte schuurtrommel, schuurhuls, schuurplaat en spindelring voor uw toepassing. Controleer uw paklijst aan de hand van het onderstaande diagram. Neem contact op met onze klantenservice als een onderdeel beschadigd is of ontbreekt .

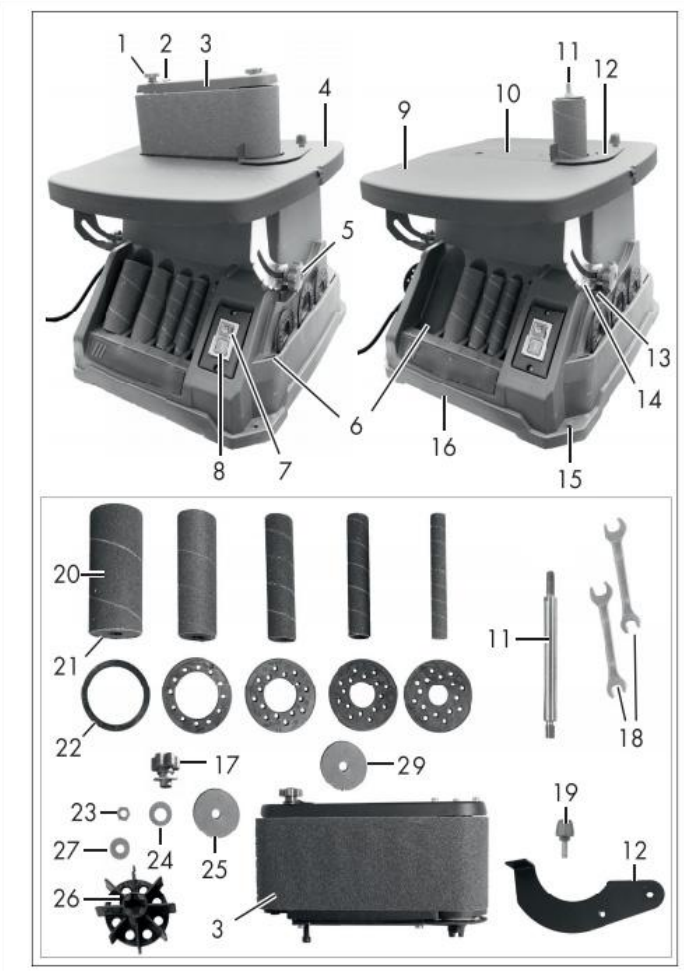

1 Stelschroef (bandloop)
2 Schuurbandhendel
3 Bandschuurmachine-eenheid
4 Werkbank
5-sterrengreepmoer (hoekverstelling werkbank)
6 Opslag
7 Uit-schakelaar
8 Aan-schakelaar
9 Draaibare werkbank
10 Bankinzetstuk

11 Spindel
12 Werkstukstop
13 Kleine hendel (hoekverstelling)
14 Hoekschaal
15 Boorgat
16 Behuizing van het apparaat
17 Stergreepmoer (bandschuurunit), met ring
18 Steeksleutel
19 Schroef
20 Schuurhuls
21 Schuurrol
22 Bankinzetstuk
23 Moer
24 Ring
25 Ring
26 Ventilatorwiel
27 Ring
28 Zuigconnector
27 Ring

Pak het apparaat uit en controleer op volledigheid:

1x Spindelschuurmachine
4x Rubberen schuurrollen met schuurhuls (korrel 80), maat 19/26/38 /51 mm
1x Schuurhuls (korrel 80), maat 13 mm
1x Bandschuurmachine met schuurband (korrel 80)
1x Werkstukstop
5x Bankinzetstukken
1x Bankinzetstuk (reeds geplaatst)
4 x Ring
1x Moer
1x Schroef
1x Ventilatorwiel
1x Spindel
1x Stergreepmoer met ring

2x Steeksleutel
1x Gebruiksaanwijzing

OPERATING INSTRUCTIONS

⚠ WARNING!

Sluit het gereedschap niet aan en schakel het niet in voordat het volledig is gemonteerd volgens de instructies.
Het niet opvolgen van de veiligheidsinstructies kan leiden tot ernstig persoonlijk letsel.
Raadpleeg de paklijst op pagina 8 om er zeker van te zijn dat u de juiste maten schuurplaten, trommels en ringen voor elke schuurhuls gebruikt. Om ervoor te zorgen dat het werkstuk goed wordt ondersteund en om de speling te minimaliseren, gebruikt u de schuurplaat die past bij de trommel en huls waarmee u gaat werken. De maat van de schuurplaat staat aangegeven op het oppervlak van de plaat.
LET OP: De kleinste maat schuurhuls is zonder trommel. Deze wordt direct op de losse as geplaatst.

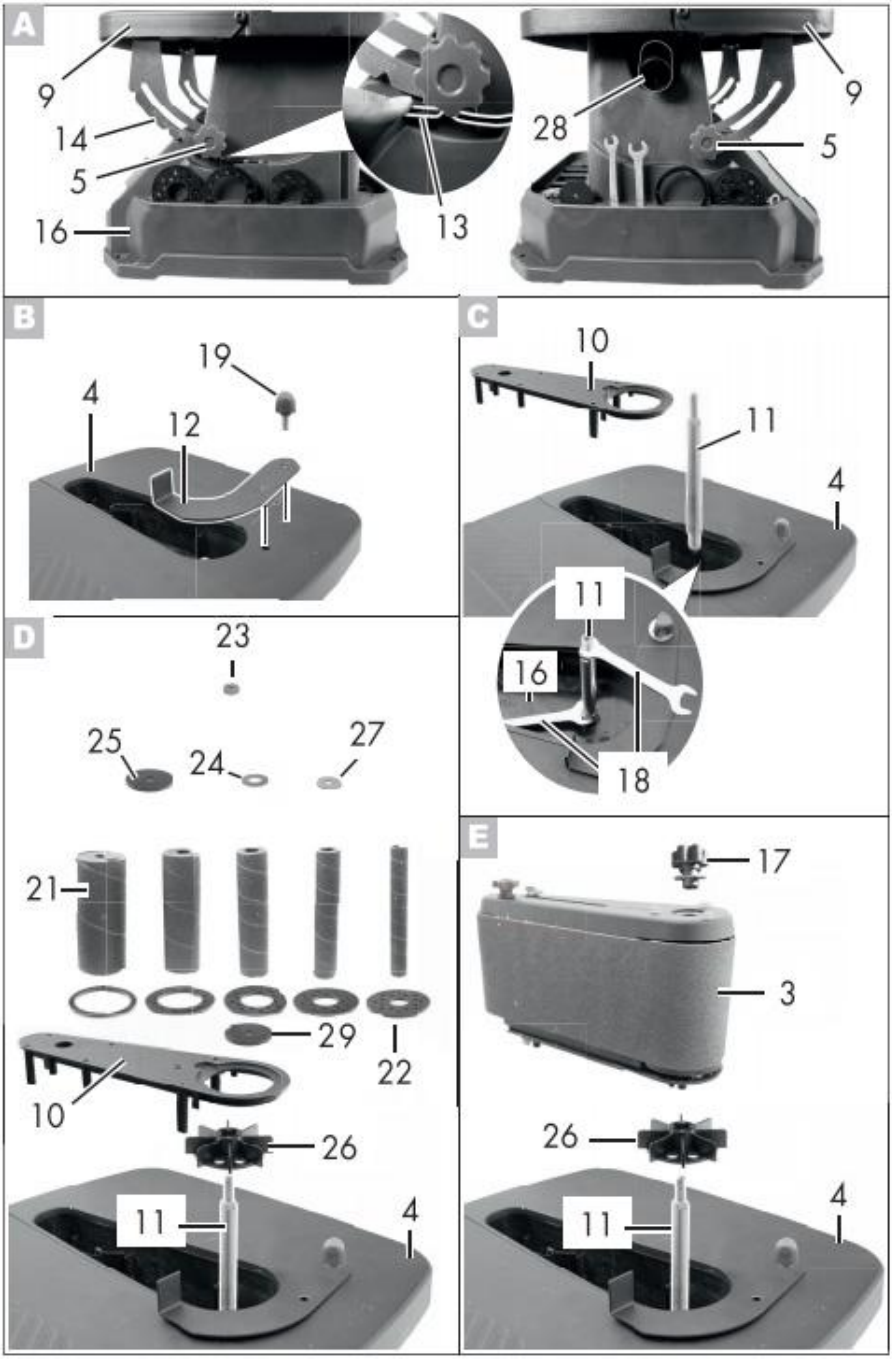
A
9
14
5
16
13
28
9
5
B
19
4
12
C
10
11
4
11
16
18
D
23
25
24
27
21
29
22
10
26
11
4
E
17
3
26
11
4

A：De draaibare werkbank verstellen

De draaibare werkbank (9) is traploos tot 45° kantelbaar. Voor eenvoudig afschuinen kan een van de instelbare vaste hoekrasters worden gekozen (0°/15°/22,5°/30°/45°).

Het opzetten van de draaibare werkbank

1. Draai de twee stergreepmoeren (5) aan de linker- en rechterkant van het apparaat los.
2. Stel de draaibare werkbank (9) in op de gewenste hoek.

De hoekschaal (14) op het apparaat wordt gebruikt voor oriëntatie.

3. Draai de twee stergreepmoeren (5) aan de linker- en rechterkant van het apparaat vast.

Het vastzetten van de draaibare werkbank

1. Draai de twee stergreepmoeren (5) aan de linker- en rechterkant van het apparaat los.
2. Druk op de kleine hendel (13) onder de stergreepmoeren (5) aan de rechterkant van het apparaat.
3. Pak met de andere hand de draaibare werkbank (9) vast en draai deze om. de richting van de behuizing van het apparaat (16).
4. Draai de twee stergreepmoeren (5) aan de linker- en rechterkant van het apparaat vast.

B：Monteren van de werkstukstop

1. Plaats de werkstukstop (12) op de werkbank (4).
2. Bevestig de werkstukaanslag (12) in het buitenste gat met de schroef (19).

C：Initiële montage

Verwijder het werkbankinzetstuk (10) uit de werkbank (4)

2. Bevestig de spindel (11) in het apparaat met behulp van de twee steeksleutels (18).

AF 13 om de as vast te houden die uit de behuizing van het apparaat komt (16).

AF 10 voor het vastdraaien van de spindel (11).

Afhankelijk van het gewenste gebruik, ga verder met “Gebruik als spindelschuurmachine” of “Gebruik als bandschuurmachine”.

D：Gebruik als spindelschuurmachine

1. Plaats het werkbankinzetstuk (10) in de werkbank (4).

2. Plaats het ventilatorwiel (26) met de platte kant naar beneden op de spindel (11).
Controleer of het goed vast zit.
Het kan zijn dat u het ventilatorwiel (26) handmatig een beetje moet draaien, zodat het goed zitten.
3. Selecteer de juiste werkbankinzet (22) voor de schuurrol (21).
De maatvoering van de werkbankinzet en de schuurrol moeten overeenkomen. De maten van de werkbankinzetstukken zijn af te lezen op elke werkbankinzet. De maten van de schuurrollen staan vermeld onder de bijbehorende opbergruimte (6) op het apparaat.
Plaats de bijpassende bankinzet (22) in de uitsparing van de bankinzet (10).
4. Plaats de schuurrol (21) op de spindel (11).
5. Draai de moer (23) met de steeksleutel (18) (AF 13) handvast op de
de spindel (11).
Het verwijderen gebeurt in omgekeerde volgorde.

E：Gebruik als bandschuurmachine

1. Verwijder indien nodig het werkbankinzetstuk (10) uit de werkbank (4).
2. Plaats het ventilatorwiel (26) met de platte kant naar beneden op de spindel (11).
Controleer of het goed vast zit.
Het kan zijn dat u het ventilatorwiel (26) handmatig een beetje moet draaien, zodat het
goed zitten.
3. Bevestig de bandschuureenheid (3) op de spindel (11).
Controleer of het goed vast zit.
Het kan zijn dat u de spindel (11) handmatig een beetje moet draaien, zodat de riem
schuurunit (3) correct is geplaatst. Door de schuurband hierheen te bewegen, beweegt de
spindel (11). Als het bovenste uiteinde van de spindel net onder het uiteinde van de
bandschuureenheid, of deze correct is geplaatst.
4. Bevestig de bandschuureenheid (3) met de stergreepmoer met ring (17).
Het verwijderen gebeurt in omgekeerde volgorde.

BEDIENING VAN DE SPINDELSCHUURMACHINE

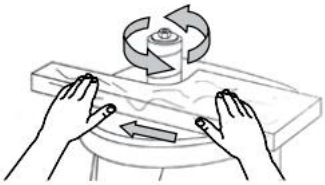

1. Zorg ervoor dat de machine veilig is vastgezet gemonteerd zijn en alle accessoires correct zijn geïnstalleerd volgens de instructies op pagina 9-10.
2. Steek de stekker in het stopcontact en zet de schuurmachine AAN. Laat de spil op volle snelheid komen.
3. Houd het werkstuk stevig vast met beide handen voor maximale controle. Beweeg het werkstuk langzaam tegen de rotatie van de spindel.

OPMERKING: De spindel draait tegen de klok in. Beweeg het werkstuk van rechts naar links. Als u het werkstuk in de tegenovergestelde richting beweegt, kunnen de krachten van de draaiende schuurhuls het werkstuk van de schuurhuls afwerpen of stuiteren, wat tot verwondingen kan leiden.

4. Oefen neerwaartse druk uit op het werkstuk tegen de tafel en beweeg het voorzichtig langs de schuurhuls tot de gewenste ronding is bereikt. Forceer het werkstuk niet tegen de schuurhuls.
5. Wanneer u klaar bent, schakelt u de schuurmachine uit en wacht u tot de spindel volledig tot stilstand is gekomen.
6. Verwijder de veiligheidssleutel en haal de stekker van de machine uit het stopcontact. Volg de onderhoudsinstructies op de volgende pagina om uw schuurmachine te reinigen en te onderhouden.

MAINTENANCE

⚠ WARNING!

Om ongelukken te voorkomen, schakelt u het gereedschap uit en haalt u de stekker uit het stopcontact voordat u het reinigt, afstelt, onderhoudt of smeert.

⚠ WARNING!

Elke poging om elektrische onderdelen van dit gereedschap te repareren of te vervangen kan gevaarlijk zijn. Onderhoud van het gereedschap moet worden uitgevoerd door een gekwalificeerde technicus. Gebruik bij onderhoud uitsluitend identieke vervangende onderdelen. Het gebruik van andere onderdelen kan gevaarlijk zijn of tot productstoringen leiden.

ROUTINEMATIGE INSPECTIE

Controleer voor elk gebruik de algemene staat van het gereedschap. Als een van de volgende condities zich voordoet, gebruik het dan niet totdat onderdelen zijn vervangen of de slijper correct is gerepareerd.

Controleer op:

• Losse hardware of onjuiste montage,
• Verkeerde uitlijning of vastlopen van bewegende delen,
• Beschadigde kabel/elektrische bedrading,
• Gebarsten of gebroken onderdelen, en
• Elke andere omstandigheid die de veilige werking ervan kan beïnvloeden

REINIGING & OPSLAG

1. Gebruik na elke bewerking een stofzuiger om stof en spanen van de gereedschapsoppervlakken, de motorbehuizing en het werkgebied te verwijderen. Houd de ventilatieopeningen vrij van stof en vuil om oververhitting van de motor te voorkomen.
2. Veeg de oppervlakken van het gereedschap schoon met een zachte doek of borstel. Zorg ervoor dat er geen water in het gereedschap komt.
3. Verwijder regelmatig de keelplaat en de onderste spindelring en verwijder eventueel opgehoopt stof in het keelplaatgebied.

LET OP: De meeste kunststoffen zijn gevoelig voor beschadiging door diverse soorten commerciële oplosmiddelen. Gebruik geen oplosmiddelen of reinigingsmiddelen die de kunststof onderdelen kunnen beschadigen.
Enkele hiervan zijn onder meer (maar niet uitsluitend): benzine, tetrachloorkoolstof, gechloreerde reinigingsmiddelen en huishoudelijke schoonmaakmiddelen die ammoniak bevatten.

4. Bewaar het gereedschap op een schone en droge plaats, buiten het bereik van kinderen. Bewaar schuuraccessoires uit de buurt van extreem hoge/droge temperaturen. Buig of vouw de schuurhulzen niet.

SMERING

Alle kogellagers zijn afgedicht en permanent gesmeerd. Verdere smering is niet nodig.

PRODUCTVERWIJDERING

Gebruikt elektrisch gereedschap mag niet met het huisvuil worden weggegooid. Dit product bevat elektronische componenten die gerecycled moeten worden. Breng dit product naar uw lokale recyclingbedrijf voor verantwoorde verwerking en om de impact op het milieu te minimaliseren.

TROUBLESHOOTING GUIDE

WAARSCHUWING!

Om letsel door onbedoeld starten te voorkomen, dient u de schakelaar uit te schakelen en altijd de stekker uit het stopcontact te halen voordat u aanpassingen doorvoert.

PROBLEEM	**PROBLEEM OORZAAK**	**VOORGESTELDE CORRIGERENDE MAATREGELEN**
Sander doet niet inschakelen.	1. Het netsnoer of verlengsnoer is beschadigd of niet goed aangesloten. 2. De veiligheidssleutel is uit de aan/uit-schakelaar verwijderd. 3. Defecte netschakelaar, defecte motor of bedrading, kortsluiting of losse	1. Controleer het netsnoer, het verlengsnoer, de stekker en het stopcontact. Zorg ervoor dat het gereedschap goed is aangesloten. Gebruik het apparaat niet als een snoer beschadigd is. 2. Steek de veiligheidssleutel in de aan/uit-schakelaar. 3. Stop met het gebruik van het

	verbindingen. 4. De stroomonderbreker is geactiveerd. 5. Versleten koolborstels.	gereedschap en neem contact op met de klantenservice. Reparaties moeten worden uitgevoerd door een gekwalificeerde technicus. 4. Druk op de stroomonderbreker om te resetten. 5. Koolborstels vervangen.
Motor oververhit raakt.	1. Motor overbelast. 2. Verlengsnoer is te lang en heeft een verkeerde maat. 3. Stofafzuiging wordt niet gebruikt.	1. Verminder de belasting van de motor - verlaag de druk op het te schuren werkstuk. 2. Gebruik een verlengsnoer met de juiste maat en lengte of steek de stekker van het gereedschap rechtstreeks in het stopcontact. 3. Gebruik stofafzuiging.
Schuurkorrels gemakkelijk af te wrijven.	1. De schuurhuls is in een verkeerde omgeving bewaard. 2. De schuurhuls is beschadigd of gevouwen	1. Bewaar schuuraccessoires op een plek waar ze niet worden blootgesteld aan extreem hoge of droge temperaturen. 2. Bewaar schuuraccessoires plat, dus niet gebogen of gevouwen.
Diep schuren groeven of littekens in werkstuk.	7、De korrel van de schuurhuls is te grof voor het gewenste resultaat. 2. Werkstuk geschuurd dwars op de nerf. 3. Te veel schuurkracht. 4. Werkstuk te lang stilgehouden tegen het schuuroppervlak.	1. Gebruik een schuuraccessoire met een fijnere korrel. 2. Schuur met de nerf van het hout mee. 3. Verminder de druk op het werkstuk tijdens het schuren. 4. Houd het werkstuk in beweging terwijl u schuurt op de schuurhuls.

Fabrikant: Shanghaimuxinmuyeyouxiangongsi
Adres: Shuangchenglu 803nong11hao1602A-1609shi, baoshanqu, shanghai 200000 CN.

Geïmporteerd naar AUS: SIHAO PTY LTD. 1 ROKEVA STREETEASTWOOD
NSW 2122 Australië
Geïmporteerd naar de VS: Sanven Technology Ltd. Suite 250, 9166 Anaheim
Plaats, Rancho Cucamonga, CA 91730

UK	REP

YH CONSULTING LIMITED. C/O YH Consulting Limited Office 147, Centurion House, London Road, Staines-upon-Thames, Surrey, TW18 4AX

EC	REP

E-CrossStu GmbH
Mainzer Landstr.69,
60329 Frankfurt am Main.

VEVOR

Affordable. Reliable. Home Improvement.

SPINDELSLIPMASKIN

MODELL: BOSS200A

VEVOR
Affordable. Reliable. Home Improvement.

SPINDLE SANDER

MODELL: BOSS200A

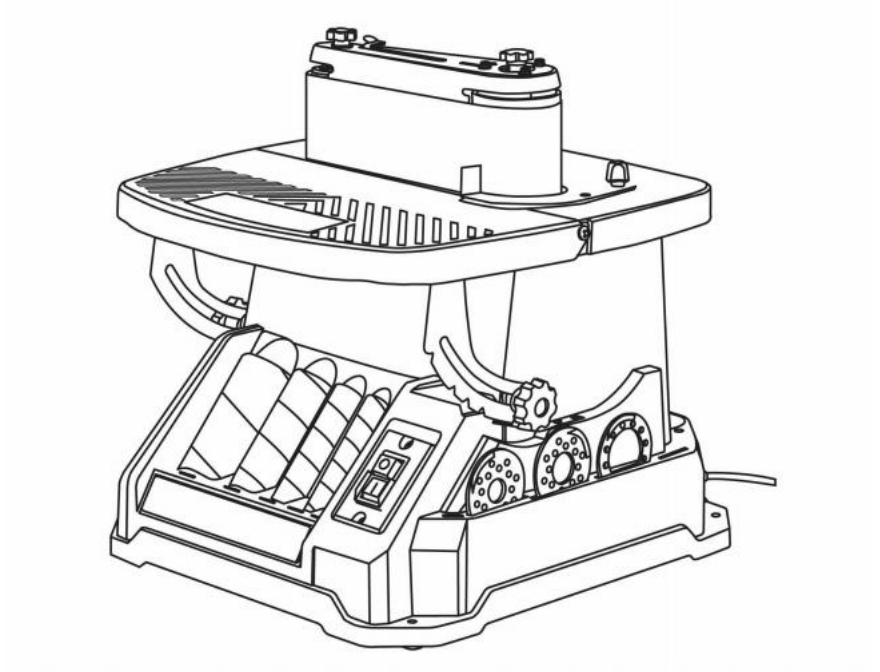

Detta är originalinstruktionen, läs alla instruktioner i manualen. noggrant innan du använder den. VEVOR förbehåller sig en tydlig tolkning av vår användarmanual. Produktens utseende ska vara beroende av den produkt du mottagit. Vi ber om ursäkt för att vi inte kommer att informera dig igen om det finns några teknik- eller programuppdateringar för vår produkt.

	Varning - För att minska risken för skador måste användaren läsa instruktionsmanualen noggrant.
	Denna symbol, som placeras före en säkerhetsanmärkning, indikerar en typ av försiktighetsåtgärd, varning eller fara. Att ignorera denna varning kan leda till en olycka. För att minska risken för skada, brand eller elchock, följ alltid rekommendationerna nedan.
	KORREKT AVFALLSHANTERING Denna produkt omfattas av bestämmelserna i EU-direktiv 2012/19/EU. Symbolen som visar en överstruken soptunna indikerar att produkten kräver separat sophämtning inom Europeiska unionen. Detta gäller produkten och alla tillbehör som är märkta med denna symbol. Produkter som är märkta som sådana får inte kasseras med vanligt hushållsavfall, utan måste lämnas till en insamlingsplats för återvinning av elektriska och elektroniska apparater.
	Varning - Var noga med att bära ögonskydd när du använder denna produkt.
	Varning – Var noga med att bära hörselskydd när du använder den här produkten.
	Varning – Var noga med att bära dammmasker när du använder den här produkten.
	Varning - Dra ur nätsladden från eluttaget

SPECIFICATIONS

Driva	AC110—120V, 60 Hz, 450W S1	AC230V, 50 Hz, 450W S1
Ingen lasthastighet	2400 varv/min ±5 %	2000 varv/min ±5 %
Oscillationer	58 o/min	
Spindelstorlek	1/2"	
Sliphylsans storlekar	1/2", 3/4", 1", 1-1/2", 2"	
Maximal arbetsstyckehöjd	3-6/7"	
Vikt	17 kg (37,5 pund)	

SAFETY GUIDELINES

⚠ WARNING!

Läs alla säkerhetsvarningar och instruktioner. Underlåtenhet att följa varningarna och instruktionerna kan leda till elektrisk stöt, brand och/eller allvarliga skador.

SÄKERHETSRIKTLINJER – DEFINITIONER

SÄKERHET I ARBETSOMRÅDET

1. Håll arbetsområdet rent och väl upplyst. Röriga eller mörka områden inbjuder till olyckor.

2. Använd inte elverktyg i explosiva atmosfärer, såsom i närvaro av brandfarliga vätskor, gaser eller damm. Elverktyg skapar gnistor som kan antända damm eller ångor.

3. Håll barn och åskådare borta när du använder ett elverktyg. Distraktioner kan göra att du tappar kontrollen.

EL SÄKERHET

1. Elverktygskontakter måste passa i uttaget. Modifiera aldrig kontakten på något sätt.

Använd inte adapterkontakter med jordade elverktyg. Omodifierad
Anslutna kontakter och matchande uttag minskar risken för elektriska stötar.

2. Undvik kroppskontakt med jordade ytor såsom rör,
element, spisar och kylskåp. Det finns en ökad risk för elektriska stötar om din kropp är jordad.

3. Utsätt inte elverktyg för regn eller våta förhållanden. Vatten som tränger in i elverktyget ökar risken för elektriska stötar.

4. Misshandla inte sladden. Använd aldrig sladden för att bära, dra i eller koppla ur den.

Håll sladden borta från värme, olja, vassa kanter eller rörliga delar.
intrasslade sladdar ökar risken för elektriska stötar.

5. Använd en förlängningssladd som är lämplig för utomhusbruk när du använder ett elverktyg.

utomhusbruk. Användning av en sladd som är lämplig för utomhusbruk minskar risken för elektriska
chock.

6. Om det är oundvikligt att använda ett elverktyg i fuktiga utrymmen, använd en jordad
en jordfelsbrytare (GFCI) som skyddar matningen. Användning av en jordfelsbrytare minskar risken för elektriska stötar.

PERSONLIG SÄKERHET

1. Var uppmärksam, se upp för vad du gör och använd sunt förnuft när du använder ett elverktyg. Använd inte ett elverktyg om du är trött eller påverkad av droger, alkohol eller mediciner. Ett ögonblick av ouppmärksamhet medan
Användning av elverktyg kan orsaka allvarliga personskador.

2. Använd personlig skyddsutrustning. Använd alltid ögonskydd.
Skyddskläder
Utrustning som andningsmask, halkfria skyddsskor och hörselskydd som används under lämpliga förhållanden minskar risken för personskador.
3. Förhindra oavsiktlig start. Se till att strömbrytaren är i avstängt läge. innan du ansluter till strömkällan och/eller batteriet, plockar upp eller bär verktyget. Att bära elverktyg med fingret på strömbrytaren eller att slå på elverktyg som har strömbrytaren påslagen kan leda till olyckor.
4. Ta bort eventuella justeringsnycklar eller skiftnyckelringar innan du slår på elverktyget .
en skiftnyckel eller nyckel som lämnas kvar på en roterande del av elverktyget kan orsaka
personskada.
5. Sträck dig inte för långt. Håll alltid bra fotfäste och balans. Detta möjliggör bättre kontroll över elverktyget i oväntade situationer.
6. Klä dig ordentligt. Bär inte löst sittande kläder eller smycken. Håll håret och
kläder borta från rörliga delar. Lösa kläder, smycken eller långt hår kan fastnat i rörliga delar.
14. **Om anordningar finns för anslutning av dammutsug och uppsamling, se till att dessa är anslutna och används korrekt.** Användning av dammutsug kan minska dammrelaterade faror.

ANVÄNDNING OCH SKÖTSEL AV ELVERKTYG
1. Tvinga inte elverktyget. Använd rätt elverktyg för ditt ändamål. Rätt elverktyg gör jobbet bättre och säkrare i den takt det används för. designades.
2. Använd inte elverktyget om strömbrytaren inte slår på och av det .
Elverktyg som inte kan styras med strömbrytaren är farliga och måste reparerad.
3. Koppla ur kontakten från strömkällan och/eller batteriet från elverktyget innan du gör några justeringar, byter tillbehör eller förvaring av elverktyg. Sådana förebyggande säkerhetsåtgärder minskar risken för start
elverktyget av misstag.

4. Förvara elverktyg som inte används utom räckhåll för barn och låt dem inte
personer som inte känner till elverktyget eller dessa instruktioner för att använda det
Elverktyg. Elverktyg är farliga i händerna på oerfarna användare.
5. Underhåll elverktyg. Kontrollera att rörliga delar inte är feljusterade eller har fastnat.
skadade delar och andra tillstånd som kan påverka elverktygets användning. Om elverktyget är skadat, låt det reparera det före användning. Många olyckor orsakas av dåligt underhållna elverktyg.
6. Håll skärverktygen vassa och rena. Korrekt underhållna skärverktyg med Vassa skäreggar har mindre risk att fastna och är lättare att kontrollera.
7. Använd elverktyget, tillbehören och verktygsbitarna etc. i enlighet med dessa instruktioner och ta hänsyn till arbetsförhållandena och det arbete som ska utföras. Användning av elverktyget för andra ändamål än de avsedda kan orsaka resultera i en farlig situation.
8. Använd klämmor för att fästa arbetsstycket på en stabil yta. Håll en Att använda arbetsstycket för hand eller att stödja det med kroppen kan leda till att du förlorar kontrollen.
9. HÅLL SKYDDEN PÅ PLATS och i fungerande skick.

SERVICE
1. Låt en kvalificerad reparatör serva ditt elverktyg endast med hjälp av identiska reservdelar. Detta säkerställer att elverktygets säkerhet är underhållen.

VARNING FRÅN KALIFORNIEN FÖRSLAG 65
En del damm som skapas vid slipning, sågning, slipning, borrning och andra byggaktiviteter kan innehålla kemikalier, inklusive bly, som i delstaten Kalifornien är kända för att orsaka cancer, fosterskador eller andra reproduktionsskador. Tvätta händerna efter hantering. Några exempel på dessa kemikalier är:
• Bly från blybaserade färger.
• Kristallin kiseldioxid från tegelstenar, cement och andra murverksprodukter.
• Arsenik och krom från kemiskt behandlat virke.

Din risk från dessa exponeringar varierar beroende på hur ofta du gör den här typen av
arbete. För att minska din exponering för dessa kemikalier, arbeta i ett välventilerat utrymme
med godkänd säkerhetsutrustning såsom dammmasker som är speciellt utformade för att filtrera bort
mikroskopiska partiklar.

SÄKERHET FÖR SPINDELSLIPMASKINER

⚠ WARNING!

Använd inte elverktyget förrän du har läst och förstått följande instruktioner och varningsetiketterna.

1. VERKTYGETS ÄNDAMÅL. Denna slipmaskin är avsedd för att slipa trä eller träliknande produkter
endast. Slipning eller slipning av andra material kan orsaka brand, personskador eller skador på
arbetsstycket. Använda maskinen för något annat ändamål som den inte är avsedd för. kan leda till allvarliga skador, maskinskador och att garantin upphör att gälla.

2. MASKINMONTERING. För driftsäkerheten måste slipmaskinen vara säkert fäst monterad på en plan och stabil yta eller stativ.

3. PERSONLIG SÄKERHET

• Använd alltid ANSI Z87.1-godkända glasögon med sidoskydd och hörselskydd och en dammmask.

• Bär inte löst sittande kläder eller smycken, eftersom de kan dras in av verktyget. Knyt
långt bakåt hår.

• ANVÄND INTE handskar när du använder maskinen.

4. ELKABLADAR. Håll sladdar borta från värme, olja, vassa kanter och rörliga föremål.
delar av verktyget. Låt en elektriker byta ut eller reparera skadade eller slitna sladdar
omedelbart.

5. INSPEKTION AV VERKTYG OCH TILLBEHÖR. Kontrollera verktyget före användning och
Kontrollera tillbehören för eventuella skador eller saknade delar. Använd inte verktyget om någon del är
saknas eller är skadade. Se till att alla justeringar är korrekta och att alla anslutningar är åtdragna. Se till att alla skydd sitter på plats.

6. SLIPNINGSTILLBEHÖR

• Använd inte sliphylsor eller trummor som är skadade, trasiga eller lösa. Byt ut slitna eller skadade sliphylsor före användning.

• Koppla alltid ur enheten innan du gör justeringar eller byter sandpapper, gummitrummor eller halsplattor.

• Använd alltid en halsplatta som matchar trummans diameter för att minimera mellanrummet mellan trumman och halsplattans öppning; detta minskar risken för personskada.

7. KRAV PÅ ARBETSSTYCKET

• Ställ endast arbetsstycken tillräckligt stadiga för att motstå slipkraften
axel.

• Kontrollera arbetsstycket för defekter, spikar, klamrar etc. före slipning. Slipa aldrig material som har tvivelaktiga defekter eller inbäddade främmande föremål.

• Vid slipning av ett stort arbetsstycke, se till att det finns extra stöd. Slipa inte utan arbetsstycket.

• Slipa endast ett arbetsstycke åt gången.

8. FÖRHINDRA OAVSIKTLIG START. Se till att strömbrytaren är i läge
läget AV innan du ansluter maskinen. Se alltid till att strömbrytaren är i
är i AVSTÄNGT läge och maskinen är urkopplad när den rengörs,
montering, installation eller när de inte används.

9. Använd inte detta verktyg förrän det är helt monterat och installerat enligt anvisningarna.
till instruktionerna.

10. Ta bort skrotbitar och andra föremål från bordet och sliphylsan
innan du slår PÅ slipmaskinen.

11. MATNING AV ARBETSSTYCKET

• Låt spindeln nå full hastighet innan arbetsstycket matas fram. Slå inte på maskinen medan sliphylsan är i kontakt med arbetsstycket.

• Var medveten om spindelns rotationsriktning (moturs). Mata endast arbetsstycket mot spindelns rotation.
• Håll arbetsstycket ordentligt och tryck det lätt mot spindeln. Använd inte våld fastna ett arbetsstycke i slipytan.
12. Rör inte vid rörliga delar. Håll händerna borta från trumman under drift. Om rengöring är nödvändig, använd en borste för att ta bort sågspån och flis istället för din
händer.
13. Utför aldrig layout-, monterings- eller uppställningsarbete på bordet medan slipmaskinen är igång.
i drift.
14. Efter att slipmaskinen stängts av, vänta tills spindeln stannat helt innan du vidrör arbetsstycket.
15. Stäng alltid av och dra ur sladden till maskinen innan du rengör och gör justeringar.
eller byte av tillbehör. Oavsiktlig start kan inträffa om verktyget är inkopplat vid byte eller justering av tillbehör.
16. RENGÖRING. Använd aldrig lösningsmedel för att rengöra plastdelar. Lösningsmedel kan lösas upp
eller på annat sätt skada materialet. Använd endast en mjuk, fuktig trasa för att rengöra plastdelar.
17. UTBYTE. Om någon del av din slipmaskin saknas/skadas
om den är gammal eller slutar fungera på något sätt, stäng av strömbrytaren och dra ut kontakten ur strömförsörjningen.
Byt ut saknade, skadade eller trasiga delar mot identiska reservdelar innan du återupptar driften.
Dessa säkerhetsinstruktioner kan omöjligt varna för alla scenarier som kan uppstå med detta verktyg, så se alltid till att vara uppmärksam och använd sunt förnuft under användning.

EL SÄKERHET

1. POLARISERADE KONTAKTER. För att minska risken för elektriska stötar har denna utrustning en
polariserad kontakt (ena polen är bredare än den andra). Denna kontakt passar bara i ett polariserat uttag på ett sätt. Om kontakten inte passar helt i uttaget, vänd kontakten. Om den fortfarande inte passar, kontakta en behörig elektriker för att installera ett korrekt uttag. Modifiera inte maskinens kontakt eller förlängningssladden på något sätt.
2. JORDFELSBRYTARSKYDD (GFCI) bör vara
som finns på kretsen eller uttaget som används för detta elverktyg för att minska risken för elektriska stötar.
3. SERVICE OCH REPARATION. För att undvika fara får elektriska apparater endast användas
repareras av kvalificerad servicetekniker med originalreservdelar.

RIKTLINJER OCH REKOMMENDATIONER FÖR FÖRLÄNGNINGSKABBLAR

När du använder en förlängningssladd, se till att använda en som är tillräckligt kraftig för att bära den ström som din produkt kommer att dra. En för liten sladd orsakar ett fall i nätspänningen vilket resulterar i strömförlust och överhettning. Tabellen nedan visar rätt storlek att använda beroende på sladdlängd och amperevärde. Använd en kraftigare sladd vid tveksamhet. Ju mindre stickprov, desto kraftigare sladd.

Ampere	**NÖDVÄNDIG TJÄNSTDICKA FÖR FÖRLÄNGNINGSKABBLAR**			
	25 fot	**50 fot**	**100 fot**	**150 fot**
4A	18 gauge	16 gauge	16 gauge	14 gauge

1. KONTROLLERA FÖRLÄNGNINGSKABBELANGEN FÖRE ANVÄNDNING. Se till att förlängningssladden är korrekt ansluten och i gott skick. Byt alltid ut en skadad förlängningssladd eller låt en kvalificerad person reparera den innan du använder den.
2. ANVÄND INTE FÖRLÄNGNINGSSLADDEN MISSBRUKAS. Dra inte i sladden för att koppla bort den.

uttag; dra alltid ur kontakten genom att dra i kontakten. Koppla ur förlängningssladden från uttaget innan du kopplar ur produkten från förlängningssladden. Skydda dina förlängningssladdar från vassa föremål, överdriven värme och fuktiga/våta områden.

10. ANVÄND EN SEPARAT ELMEDIE FÖR DITT VERKTYG. Denna krets får inte ha en kabel med tjocklek mindre än 12 gauge och ska skyddas med en tidsfördröjd säkring på 15 A.

Innan motorn ansluts till strömförsörjningen, se till att strömbrytaren är i AVSTÅNDSläge.

position och den elektriska strömmen är klassad som den ström som är stämplad på motorns märkskylt. Om motorn körs med lägre spänning kommer det att skadas.

PACKAGE CONTENTS

Innan du använder spindelslipen måste du konfigurera maskinen genom att installera

lämplig sliptrumma, sliphylsa, halsplatta och spindelbricka för din användning. Kontrollera din packlista mot diagrammet nedan. Om någon del är skadad eller saknas, vänligen kontakta vår kundtjänst .

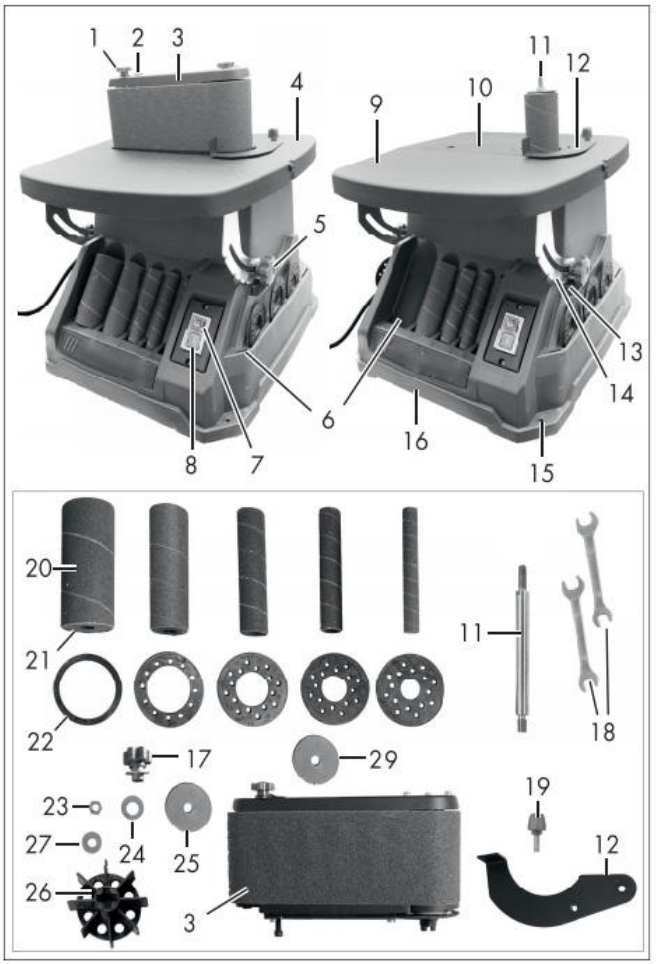

1 Justeringsskruv (remlöpning)

2 Slipbandsspak

3 Bandslipenhet

4 Arbetsbänk

5-stjärnigt greppmutter (Vinkeljustering, arbetsbänk)

6 Förvaring

7 Avstängningsknapp

8 På-knapp

9 Svängbar arbetsbänk

10 Bänkinsats

11 Spindel
12 Arbetsstyckestopp
13 Liten spak (vinkeljustering)
14 Vinkelskala
15 Borra hål
16 Apparatens hölje
17 Stjärngreppsmutter (bandslipenhet), med bricka
18 U-nyckel
19 Skruv
20 Sliphylsa
21 Slipvals
22 Bänkinsats
23 Mutter
24 Bricka
25 Bricka
26 Fläkthjul
27 Bricka
28 Suganslutning
27 Bricka
Packa upp enheten och kontrollera om
fullständighet:
1x Spindelslip
4x Gummerade sliprullar med sliphylsa (kornstorlek 80), storlek 19/26/38/51 mm
1x Sliphylsa (kornstorlek 80), storlek 13 mm
1x Bandslipenhet med slipband (kornstorlek 80)
1x Arbetsstyckestopp
5x Bänkinsatser
1x Bänkinsats (redan isatt)
4 x bricka
1x Mutter
1x Skruv
1x Fläkthjul
1x Spindel
1x Stjärngreppsmutter med bricka

2x U-nyckel
1x Bruksanvisning

OPERATING INSTRUCTIONS

⚠ WARNING!

Anslut inte eller slå inte på verktyget förrän det är helt monterat enligt instruktionerna.
Underlåtenhet att följa säkerhetsanvisningarna kan leda till allvarliga personskador.
Se packlistan på sidan 8 för att säkerställa att du använder rätt storlek på halsplattor, trummor och brickor för varje sliphylsa. För att säkerställa att arbetsstycket kan stödjas ordentligt och för att minimera spel, använd den halsplatta som matchar trumman och hylsan som du ska arbeta med. Storleken på halsplattan är markerad på plattans yta.
OBS: Den minsta sliphylsan har ingen trumma. Den monteras direkt på den bara spindeln.

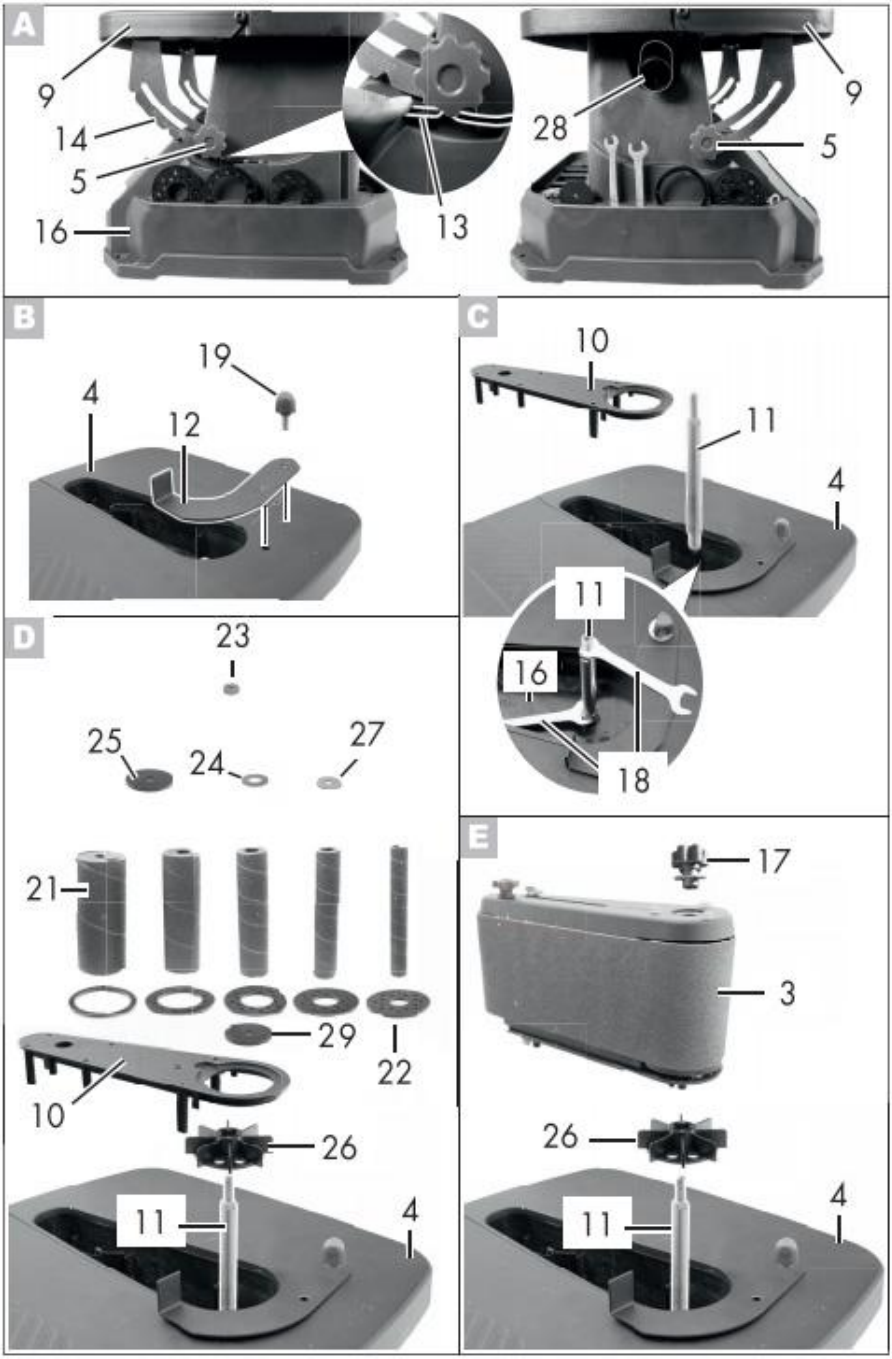
A
9
14
5
16
13
28
9
5
B
19
4
12
C
10
11
4
11
16
18
D
23
25
24
27
21
29
22
10
26
11
4
E
17
3
26
11
4

A: Justering av den vridbara arbetsbänken

Den vridbara arbetsbänken (9) kan lutas steglöst upp till 45°. För enkel fasning kan ett av de justerbara, fasta vinkelrastern väljas (0°/15°/22,5°/30°/45°).

Montering av den vridbara arbetsbänken

1. Lossa de två stjärngreppsmuttrarna (5) på vänster och höger sida av enheten.
2. Justera den vridbara arbetsbänken (9) till önskad vinkel.

Vinkelskalan (14) på enheten används för orientering.

3. Dra åt de två stjärngreppsmuttrarna (5) på vänster och höger sida av enheten.

Docka den vridbara arbetsbänken

1. Lossa de två stjärngreppsmuttrarna (5) på vänster och höger sida av enheten.
2. Tryck på den lilla spaken (13) under stjärngreppsmuttrarna (5) på höger sida av enheten.
3. Ta tag i den svängbara arbetsbänken (9) med den andra handen och vänd den upp och ner.

riktningen på enhetens hölje (16).

4. Dra åt de två stjärngreppsmuttrarna (5) på vänster och höger sida av enheten.

B: Montering av arbetsstyckets stopp

1. Placera arbetsstyckets stopp (12) på arbetsbänken (4).
2. Fäst arbetsstyckets stopp (12) i det yttre hålet med skruven (19).

C: Första monteringen

Ta bort arbetsbänkinsatsen (10) från arbetsbänken (4)

2. Fäst spindeln (11) i apparaten med de två gaffelnycklarna (18).

AF 13 för att hålla fast axeln som kommer ut ur apparathuset (16).

AF 10 för åtdragning av spindeln (11).

Beroende på önskad användning, fortsätt med ”Användning som spindelslip” eller ”Användning som

bandslipmaskin”.

D: Använd som spindelslipmaskin

1. Placera arbetsbänkinsatsen (10) i arbetsbänken (4).
2. Placera fläkthjulet (26) med flänsen nedåt på spindeln (11).

Kontrollera att den sitter ordentligt på plats.

Du kan behöva vrida fläkthjulet (26) lite manuellt så att det sitter korrekt.

3. Välj lämplig bänkinsats (22) för slipvalsen (21).

Storleksspecifikationerna för bänkinsatsen och slipvalsen måste överensstämma. Storleken på bänkinsatserna kan avläsas på varje bänkinsats. Storleken på slipvalsarna anges under den matchande förvaringen (6) på enheten.
Placera den matchande bänkinsatsen (22) i bänkinsatsens (10) fördjupning.
4. Placera slipvalsen (21) på spindeln (11).
5. Skruva åt muttern (23) för hand med hjälp av gaffelnyckeln (18) (av 13). spindeln (11).
Borttagningen utförs i omvänd ordning.

E: Använd som bandslip

1. Ta vid behov bort arbetsbänkinsatsen (10) från arbetsbänken (4).
2. Placera fläkthjulet (26) med den platta sidan nedåt på spindeln (11). Kontrollera att den sitter ordentligt på plats.
Du kan behöva vrida fläkthjulet (26) lite manuellt så att det sitter korrekt.
3. Fäst bandslipenheten (3) på spindeln (11).
Kontrollera att den sitter ordentligt på plats.
Du kan behöva vrida spindeln (11) lite manuellt så att remmen slipenheten (3) sitter korrekt. Genom att flytta slipbandet här flyttas spindel (11). Om spindelns övre ände slutar strax under änden av bandslipenheten, den sitter korrekt.
4. Fäst bandslipenheten (3) med stjärngreppsmuttern med bricka (17).
Borttagningen utförs i omvänd ordning.

ANVÄNDNING AV SPINDELSLIPMASKINEN

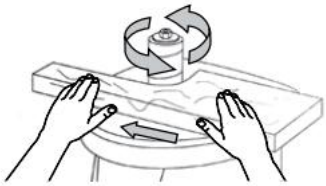

1. Se till att maskinen har monterats ordentligt monterade och alla tillbehör har installerats korrekt enligt instruktionerna på sidan 9-10.
2. Anslut och slå PÅ slipmaskinen. Låt spindeln nå full hastighet.
3. Håll arbetsstycket stadigt med båda händerna för maximal kontroll. För långsamt arbetsstycket mot spindelns rotation.

OBS: Spindeln roterar moturs. Styr arbetsstycket från höger till vänster. Om du styr arbetsstycket i motsatt riktning kommer krafterna från den roterande

sliphylsan att tendera att kasta eller studsa arbetsstycket bort från sliphylsan, vilket kan leda till skador.
4. Håll arbetsstycket nedåt mot bordet och arbeta det försiktigt längs sliphylsan tills önskad kurva har skapats. Tvinga inte arbetsstycket mot sliphylsan.
5. När du är klar, stäng AV slipmaskinen och vänta tills spindeln har stannat helt.
6. Ta bort säkerhetsnyckeln och dra ur maskinens sladd ur uttaget. Följ underhållsanvisningarna på nästa sida för att rengöra och underhålla din slipmaskin.

MAINTENANCE

⚠ WARNING!

För att undvika olyckor, stäng AV verktyget och dra ur sladden från eluttaget innan du rengör, justerar eller utför underhåll eller smörjning.

⚠ WARNING!

Alla försök att reparera eller byta ut elektriska delar på detta verktyg kan vara farliga. Service av verktyget måste utföras av en kvalificerad tekniker. Använd endast identiska reservdelar vid service. Användning av andra delar kan vara farligt eller orsaka produktfel.

RUTININSPEKTION

Kontrollera verktygets allmänna skick före varje användning. Om något av följande tillstånd föreligger, använd inte verktyget förrän delar har bytts ut eller sliparen är korrekt reparerad.

Kontrollera:

• Lösa hårdvaror eller felaktig montering,
• Feljustering eller fastklämning av rörliga delar,
• Skadad sladd/elledningar,
• Spruckna eller trasiga delar, och
• Alla andra förhållanden som kan påverka dess säkra drift

RENGÖRING OCH FÖRVARING

1. Använd en dammsugare efter varje användning för att avlägsna damm och flisor från verktygsytorna, motorhuset och arbetsytan. Håll ventilationsöppningarna fria från damm och skräp för att förhindra att motorn överhettas.
2. Torka av verktygets ytor med en mjuk trasa eller borste. Se till att vatten inte kommer in i verktyget.
3. Ta bort halsplattan och den nedre spindelbrickan med jämna mellanrum och avlägsna eventuellt damm som samlats i halsplattans område.

VARNING: De flesta plaster kan skadas av olika typer av kommersiella lösningsmedel. Använd inte lösningsmedel eller rengöringsprodukter som kan skada plastdelarna.

Några av dessa inkluderar men är inte begränsade till: bensin, koltetraklorid, klorerade rengöringsmedel och hushållstvättmedel som innehåller ammoniak.

4. Förvara verktyget på en ren och torr plats utom räckhåll för barn. Förvara sliptillbehör borta från extremt varma/torra temperaturer. Böj eller vik inte sliphylsorna.

SMÖRJNING

Alla kullager är tätade och permanentsmorda. Ingen ytterligare smörjning krävs.

PRODUKTAVFALLSHANTERING

Använda elverktyg ska inte slängas tillsammans med hushållsavfallet. Denna produkt innehåller elektroniska komponenter som bör återvinnas. Vänligen lämna in produkten till din lokala återvinningsstation för ansvarsfull kassering och för att minimera dess miljöpåverkan.

TROUBLESHOOTING GUIDE

VARNING!

För att undvika skador på grund av oavsiktlig start, stäng AV strömbrytaren och dra alltid ur kontakten ur strömkällan innan du gör några justeringar.

PROBLEM	PROBLEM ORSAK	FÖRESLAGEN KORRIGERANDE ÅTGÄRD
Sander gör inte slå på.	1. Nätsladden eller förlängningssladden är skadad eller inte ordentligt isatt. 2. Säkerhetsnyckeln är borttagen från strömbrytaren. 3. Defekt strömbrytare, defekt motor eller kablage, kortslutning eller lösa anslutningar. 4. Säkringen har utlösts. 5. Slitna kolborstar.	1. Kontrollera nätsladden, förlängningssladden, nätkontakten och eluttaget. Se till att verktyget är ordentligt inkopplat. Använd inte verktyget om någon sladd är skadad. 2. Sätt i säkerhetsnyckeln i strömbrytaren. 3. Sluta använda verktyget och kontakta kundtjänst. Reparationer måste utföras av en kvalificerad tekniker. 4. Tryck på strömbrytaren för att återställa. 5. Byt ut kolborstarna.
Motor överhettas.	1. Motorn är överbelastad. 2. Förlängningssladden är för lång och har otillräcklig tjocklek. 3. Dammuppsamlaren används inte.	1. Minska belastningen på motorn - minska trycket på arbetsstycket som slipas. 2. Använd en förlängningssladd med lämplig tjocklek och längd eller anslut verktyget direkt till ett uttag. 3. Använd dammuppsamling.
Slipkorn lätt gnuggas bort.	1. Sliphylsan har förvarats i fel miljö. 2. Sliphylsan har skadats eller vikts	1. Förvara sliptillbehör borta från extremt varma/torra temperaturer. 2. Förvara sliptillbehören platt – inte böjda eller vikta.
Djupslipning spår eller ärr i	8、Sliphylsans kornstorlek är för grov för önskad finish. 2. Arbetsstycket slipas tvärs över fibrerna.	1. Använd ett sliptillbehör med finare kornstorlek. 2. Slipa med träets ådring. 3. Minska trycket på arbetsstycket

arbetsstyck et.	3. För hög slipkraft. 4. Arbetsstycket har hållits stilla mot slipytan för länge.	under slipning. 4. Håll arbetsstycket i rörelse medan du slipar på sliphylsan.

Tillverkare: Shanghaimuxinmuyeyouxiangongsi
Adress: Shuangchenglu 803nong11hao1602A-1609shi, baoshanqu, Shanghai 200 000 kanadensiska republiken.
Importerad till Australien: SIHAO PTY LTD. 1 ROKEVA STREETEASTWOOD
NSW 2122 Australien
Importerad till USA: Sanven Technology Ltd. Suite 250, 9166 Anaheim Plats, Rancho Cucamonga, Kalifornien 91730

UK REP

YH CONSULTING LIMITED. C/O YH Consulting Limited Office 147, Centurion House, London Road, Staines-upon-Thames, Surrey, TW18 4AX

EC REP

E-CrossStu GmbH
Mainzer Landstr.69,
60329 Frankfurt am Main.