VEVOR

Affordable. Reliable. Home Improvement.

Pet door

MODEL: SKT-01/SKT-02/SKT-03/SKT-04/SKT-05/SKT-06

VEVOR

Affordable. Reliable. Home Improvement.

Pet door

MODEL: SKT-01/SKT-02/SKT-03/SKT-04/SKT-05/SKT-06

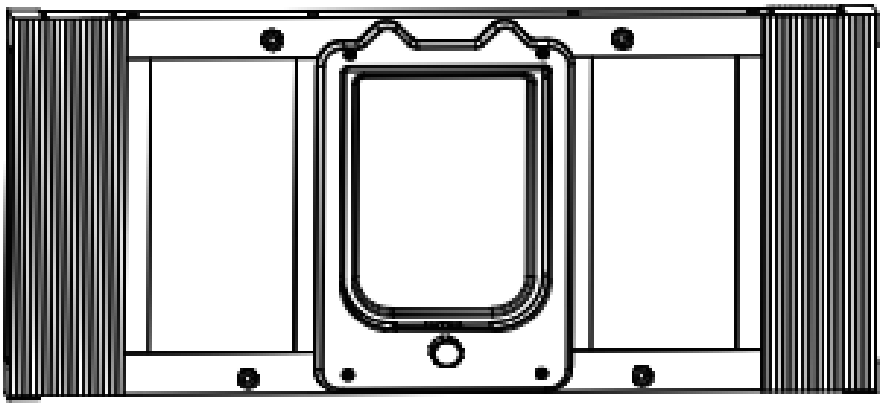

This is the original instruction, please read all manual instructions carefully before operating. VEVOR reserves a clear interpretation of our user manual. The appearance of the product shall be subject to the product you received. Please forgive us that we won't inform you again if there are any technology or software updates on our product.

Thank you for choosing our brand. Allow me to introduce you. Cat doors are suitable for various sliding windows, and you can build a gateway to the outside world for your pets. The gray fur strips on both sides of the flaps are very thick. If your cat finds it difficult to pass through the flaps, you can trim the gray fur strips on both sides. If it is still difficult to pass, the magnet is a bit strong for your pet, so don't worry, the suction force of the magnet will weaken a bit in a few months.

MODEL		SKT-01	SKT-02	SKT-03	SKT-04	SKT-05	SKT-06
Range of length	Inch	23-28	27-32		31-36		35-40
	mm	584-711	686-813		787-914		889-1016
colour		white	white	black	white	black	white

Cat door size:7.6"W×10.3"H(192W*262H mm)

Product height:15.28 in(388mm)

Part List

instruction book ×1	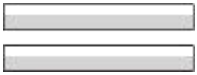 doorseal ×2	EVA strip ×1

Installing Your Pet Door For Window

1.Raise your sliding sash window frame to its fully open position and place the pet door assembly between the window sill and the open sash window frame.(A).

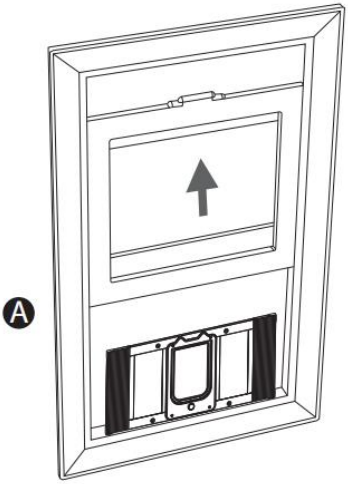

2.Turn the silver knobs counter-clockwise to release the end spacers. Pet door assembly should now fit the window snugly on both ends.(B)

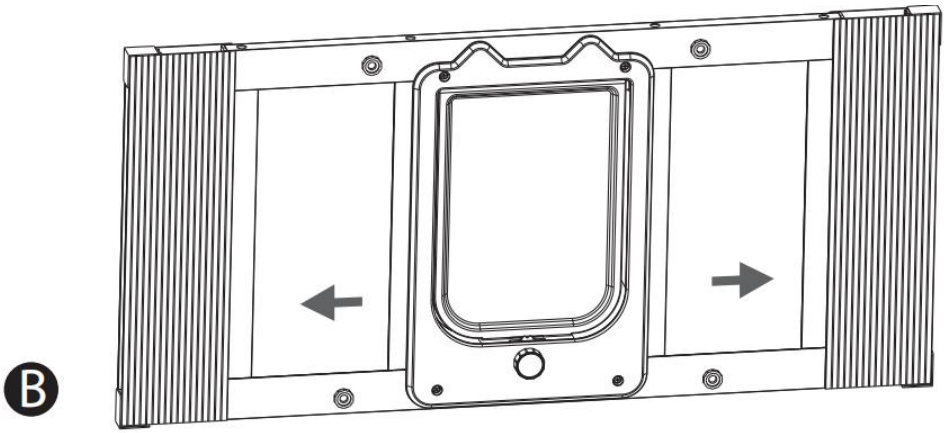

3.Turn silver knobs clockwise to tighten and lock the end spacers in position.(C).

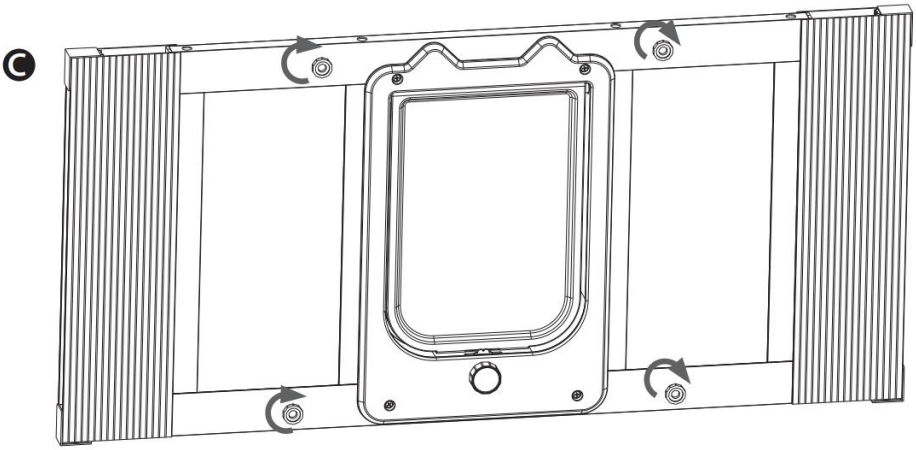

4.To install the Foam Bumper Seal, measure the top of the installed Aluminum Sash Window Pet Door, unroll and cut Foam Bumper Seal to this measurement. Peel off the protective backing and attach along top edge of the pet door, pressing firmly as you go. Lower the sliding sash window frame until it touches onto the Foam Bumper Seal.(D)

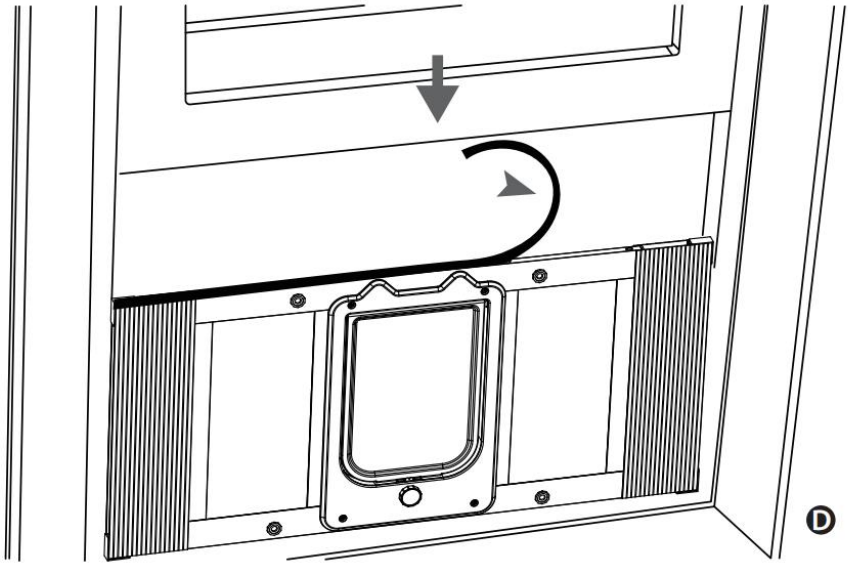

5.To install the Foam Bumper Seal, measure the top of the installed Aluminum Sash Window Pet Door, unroll and cut Foam Bumper Seal to this measurement. Peel off the protective backing and attach along top edge of the pet door, pressing firmly as you go. Lower the sliding sash window frame until it touches onto the Foam Bumper Seal.(D)

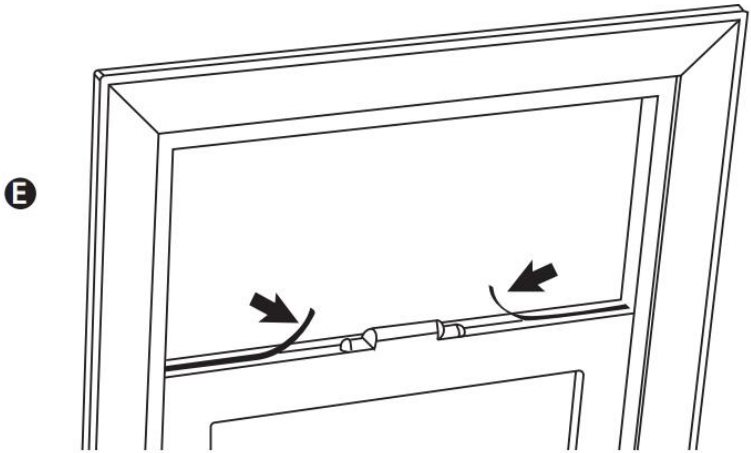

Train your pet

6.Bring your pet to the pet door.Temporarily tape both faps up and try to talk your pet into going through. If your pet will not go through the door do not force him through the door, simply wait for your pet to go through on his own.(F)

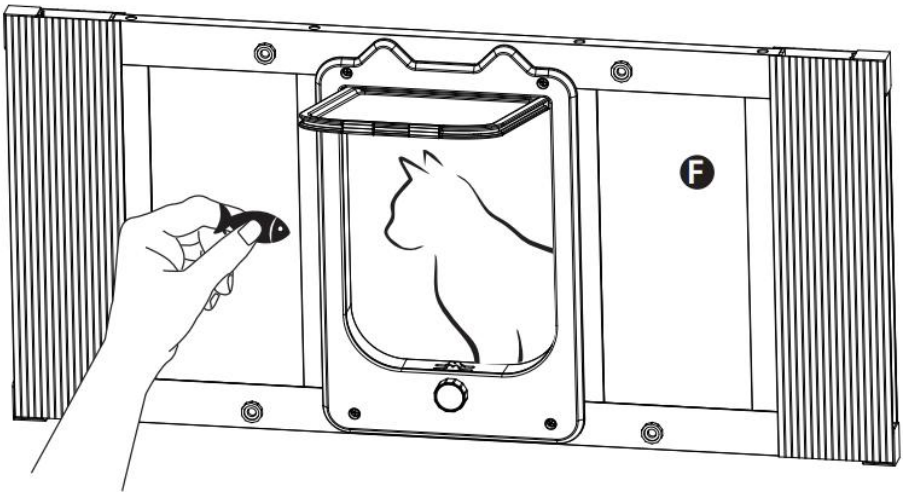

Useful Tip:

Sometimes it helps for you to be on one side of the door and your pet on the other. You may try persuading your pet through the door using a small piece of food or a treat.

Manufacturer: Shanghaimuxinmuyeyouxiangongsi
Address: Shuangchenglu 803nong11hao1602A-1609shi, baoshanqu, shanghai 200000 CN.
EC REP: E-CrossStu GmbH.
Mainzer Landstr.69, 60329 Frankfurt am Main.
UK REP: YH CONSULTING LIMITED.
C/O YH Consulting Limited Office 147, Centurion House, London Road, Staines-upon-Thames, Surrey, TW18 4AX
Imported to AUS: SIHAO PTY LTD.
1 ROKEVA STREETEASTWOOD NSW 2122 Australia
Imported to USA: Sanven Technology Ltd.
Suite 250, 9166 Anaheim Place, Rancho Cucamonga, CA 91730

VEVOR

Affordable. Reliable. Home Improvement.

Puerta para mascotas

MODELO: SKT-01 /SKT-02/SKT-03/SKT-04/SKT-05/SKT-06

VEVOR
Affordable. Reliable. Home Improvement.

Pet door

MODELO: SKT-01 /SKT-02/SKT-03/SKT-04/SKT-05/SKT-06

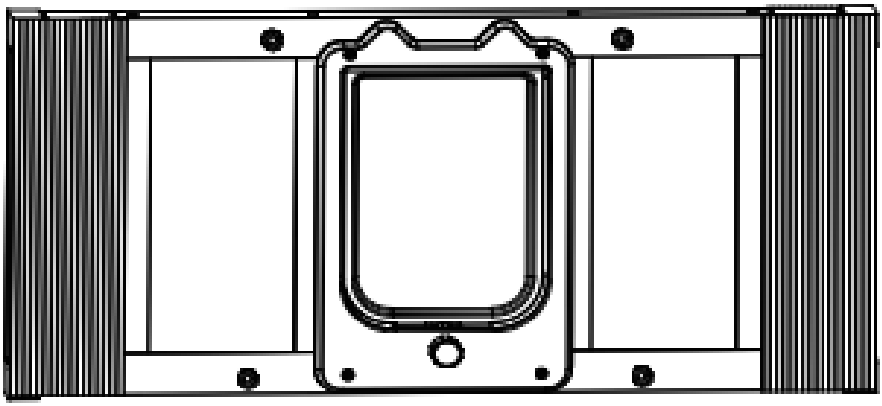

Estas son las instrucciones originales. Lea atentamente todas las instrucciones del manual antes de usar el producto. VEVOR se reserva el derecho de interpretar este manual de usuario. El aspecto del producto puede variar. Le pedimos disculpas por no informarle sobre actualizaciones de tecnología o software de nuestro producto.

Gracias por elegir nuestra marca. Permítanme presentarles

Las gateras son aptas para diversas ventanas correderas y permiten crear una puerta de acceso al exterior para tus mascotas. Las tiras de pelo gris a ambos lados de las solapas son muy gruesas. Si a tu gato le cuesta pasar por las solapas, puedes...

Recorta las tiras de pelo gris de ambos lados. Si aún así resulta difícil

No te preocupes, el imán es un poco fuerte para tu mascota, pero la fuerza de succión disminuirá un poco en unos minutos.

meses.

MODELO		SKT-01	SKT-02	SKT-03	SKT-04	SKT-05	SKT-06
Rango de longitud	Pulgada	23-28	27-32		31-36		35-40
	mm	584-711	686-813		787-914		889-1016
color		blanco	blanco	negro	blanco	negro	blanco

Dimensiones de la puerta para gatos : 7,6" de ancho × 10,3" de alto (192 mm de ancho × 262 mm de alto)

Altura del producto: 15,28 pulgadas (388 mm)

Lista de piezas

instrucción libro ×1	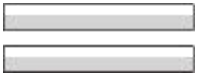 burlete ×2	EVA banda ×1

Instalación Su Mascota Puerta Para el viento

1. Suba la hoja corredera. marco de ventana a Está completamente abierto posición y colocar el montaje de puerta para mascotas entre el alféizar de la ventana y la hoja abierta ventana marco.(A).

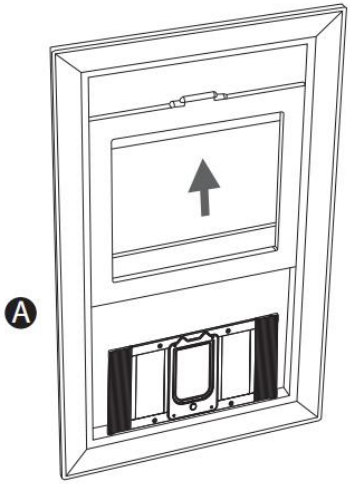

2. Gire las perillas plateadas en sentido contrario a las agujas del reloj para liberar. los espaciadores de los extremos. El conjunto de la puerta para mascotas debería encajar ahora. la ventana ajustada en ambos extremos.(B)

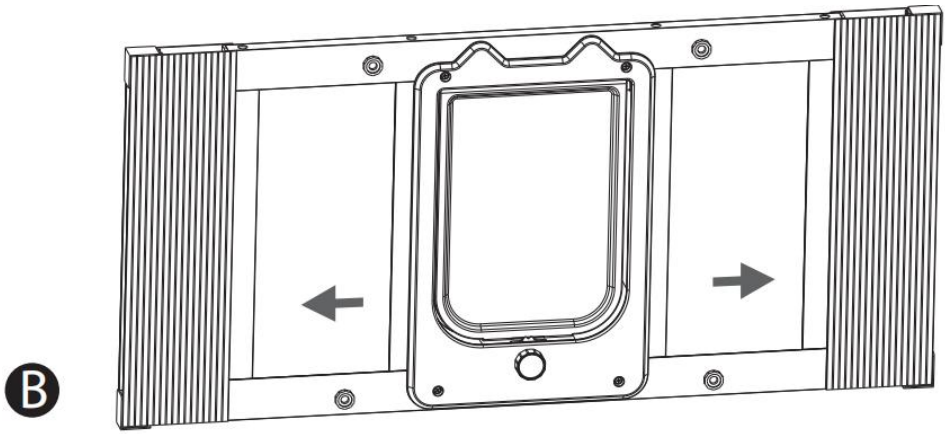

3. Convertir en plateado Gire las perillas en el sentido de las agujas del reloj para apretar. y Bloquea los espaciadores de los extremos en posición.(C).

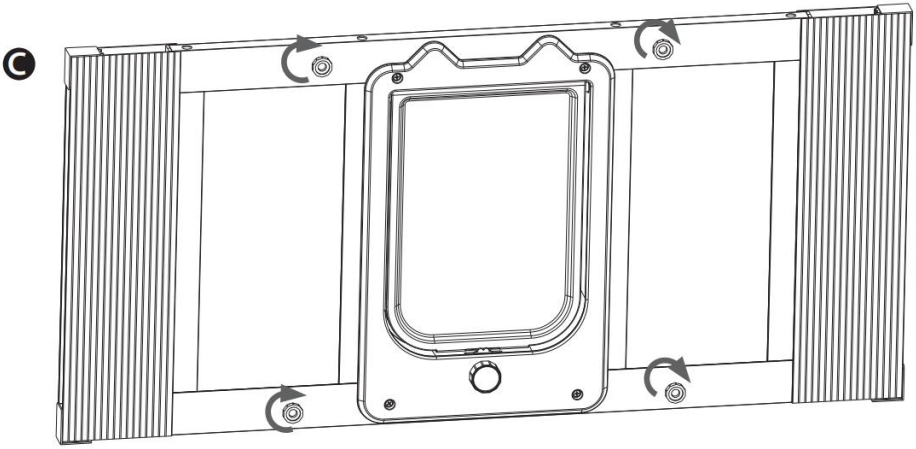

4. Para instalar el sello de espuma, mida la parte superior de la puerta para mascotas de la ventana de aluminio instalada, desenrolle y corte el sello de espuma a esta medida.
Retire la película protectora y fíjela a lo largo del borde superior de la puerta para mascotas, presionando firmemente a medida que avanza. Baje el marco de la ventana corredera hasta que toque sobre el sello de parachoques de espuma.(D)

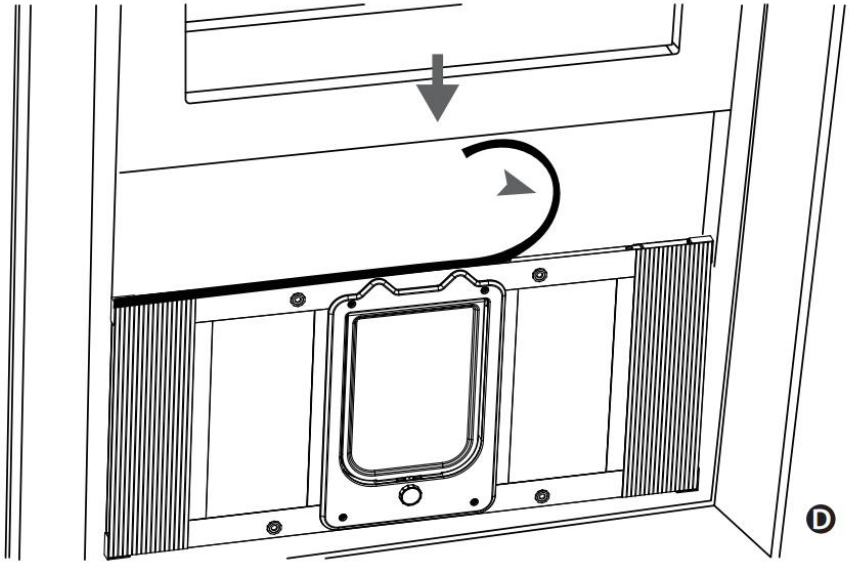

5. Para instalar el sello de tope de espuma, mida la parte superior de la puerta para mascotas de la ventana de aluminio instalada, desenrolle y corte el sello de tope de espuma a esta medida. Retire la película protectora y fíjela a lo largo del borde superior de la puerta para mascotas, presionando firmemente a medida que avanza. Baje el marco de la ventana corrediza hasta que toque el sello de espuma. (D)

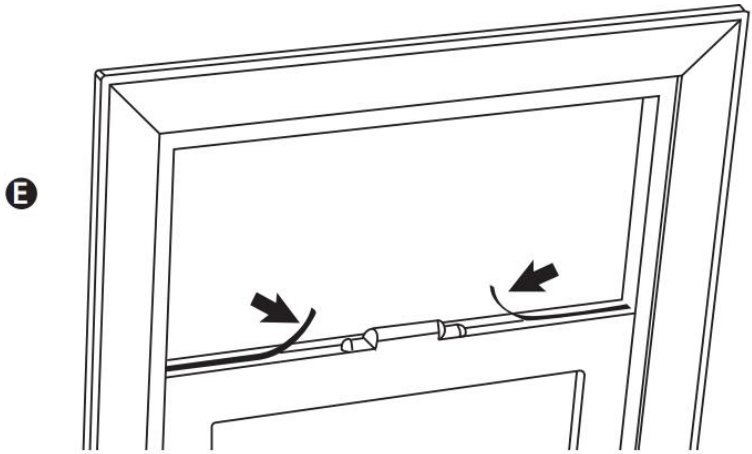

Tren su mascota

6. Lleva a tu mascota a la gatera. Sujeta temporalmente ambos orificios con cinta adhesiva e intenta hablar. Si su mascota no quiere pasar por la puerta, no la fuerce; simplemente espere a que pase por sí sola. (F)

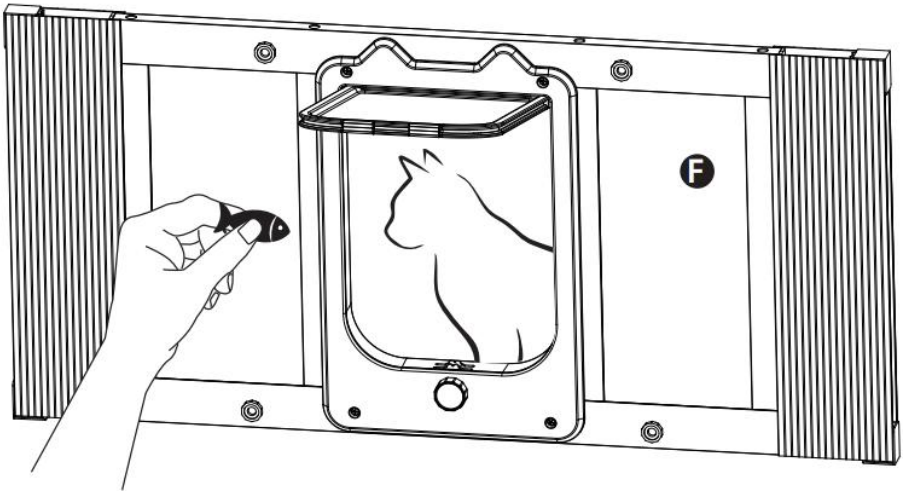

Útil Consejo:

A veces resulta útil que tú estés a un lado de la puerta y tu mascota al otro. Puedes intentar persuadir a tu mascota para que entre por la puerta usando un pequeño trozo de comida o una golosina.

Fabricante: Shanghaimuxinmuyeyouxiangongsi
Dirección: Shuangchenglu 803nong11hao1602A-1609shi, baoshanqu, shanghai 200000 CN.
REPRESENTANTE CE: E-CrossStu GmbH.
Mainzer Landstr.69, 60329 Fráncfort del Meno.
REPRESENTANTE EN EL REINO UNIDO: YH CONSULTING LIMITED.
A la atención de YH Consulting Limited, Oficina 147, Centurion House, London Road, Staines-upon-Thames, Surrey, TW18 4AX
Importado a Australia: SIHAO PTY LTD.

1 ROKEVA STREET, EASTWOOD, NSW 2122, Australia

Importado a EE. UU.: Sanven Technology Ltd.

Suite 250, 9166 Anaheim Place, Rancho Cucamonga, CA 91730

VEVOR

Affordable. Reliable. Home Improvement.

Husdjursdörr

MODELL: SKT-01 /SKT-02/SKT-03/SKT-04/SKT-05/SKT-06

VEVOR

Affordable. Reliable. Home Improvement.

Pet door

MODELL: SKT-01 /SKT-02/SKT-03/SKT-04/SKT-05/SKT-06

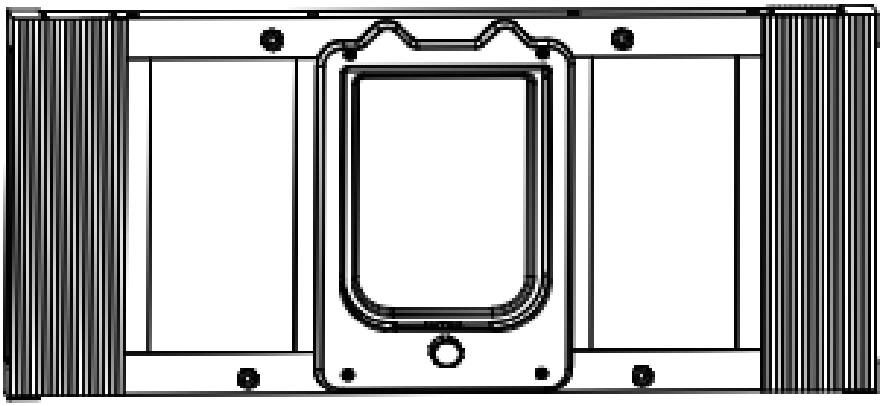

Detta är originalinstruktionerna, vänligen läs alla instruktioner noggrant innan du använder produkten. VEVOR förbehåller sig en tydlig tolkning av vår användarmanual. Produktens utseende ska vara beroende av den produkt du mottagit. Vi ber om ursäkt för att vi inte kommer att informera dig igen om det finns några teknik- eller programuppdateringar för vår produkt.

Tack för att du valde vårt varumärke. Låt mig presentera dig. Kattluckor är lämpliga för olika skjutbara fönster, och du kan bygga en port till omvärlden för dina husdjur. De grå pälsremsorna på båda sidor om flikarna är mycket tjocka. Om din katt har svårt att ta sig igenom flikarna kan du Klipp av de grå pälsremsorna på båda sidor. Om det fortfarande är svårt att Passa, magneten är lite stark för ditt husdjur, så oroa dig inte, magnetens sugkraft kommer att försvagas lite efter några minuter. månader.

MODELL		SKT-01	SKT-02	SKT-03	SKT-04	SKT-05	SKT-06
Längdintervall	Tum	23-28	27-32		31-36		35-40
	mm	584-711	686-813		787-914		889-1016
färg		vit	vit	svart	vit	svart	vit

Kattdörrstorlek : 192 B * 262 H mm

Produkthöjd: 388 mm

Dellista

instruktion bok ×1	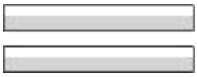 dörrtätning ×2	EVA remsa ×1

Installera Din Sällskapsdjur Dörr För vindkraft

1. Lyft upp din skjutbara båge fönsterkarm till den är helt öppen positionera på och placera montering av husdjurslucka mellan fönsterbrädan och den öppna bågen fönster ram. (A).

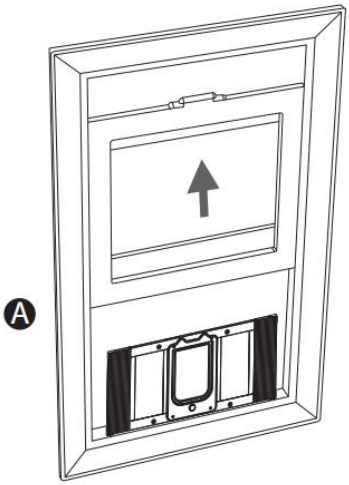

2. Vrid silvervreden moturs för att lossa änddistanserna. Husdjursluckan ska nu passa fönstret tätt åt i båda ändar. (B)

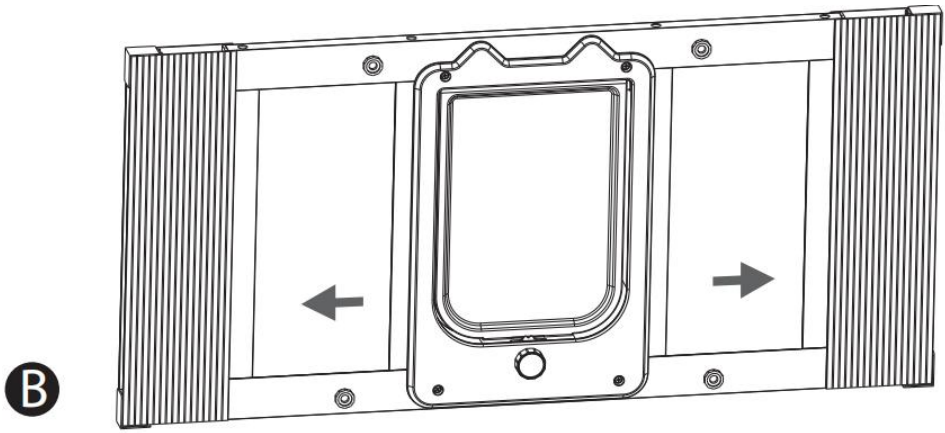

3. Bli silverfärgad vrid medurs för att dra åt och lås änddistanserna i position. (C).

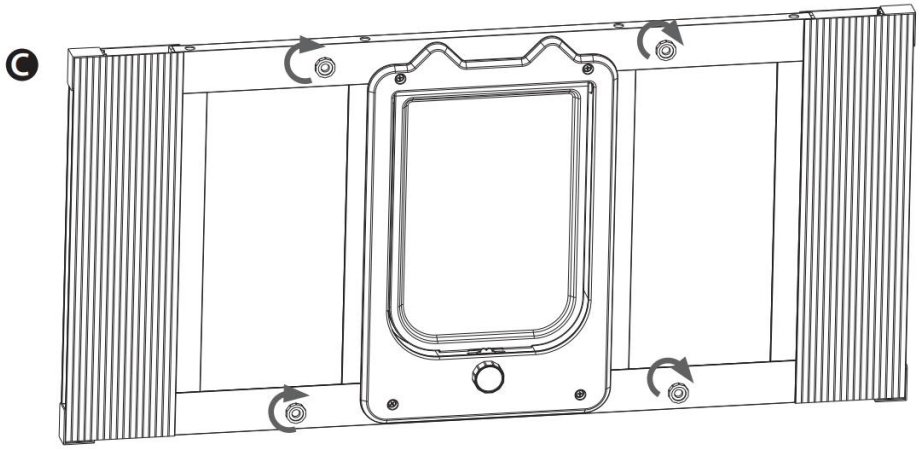

4. För att installera skumtätningen, mät toppen av den installerade husdjursdörren i aluminium, rulla ut och skär till skumtätningen till detta mått.
Dra av skyddsfolien och fäst den längs husdjursdörrens övre kant, tryck ordentligt medan du trycker. Sänk den skjutbara fönsterkarmen tills den vidrör på stötfångarens skumtätning. (D)

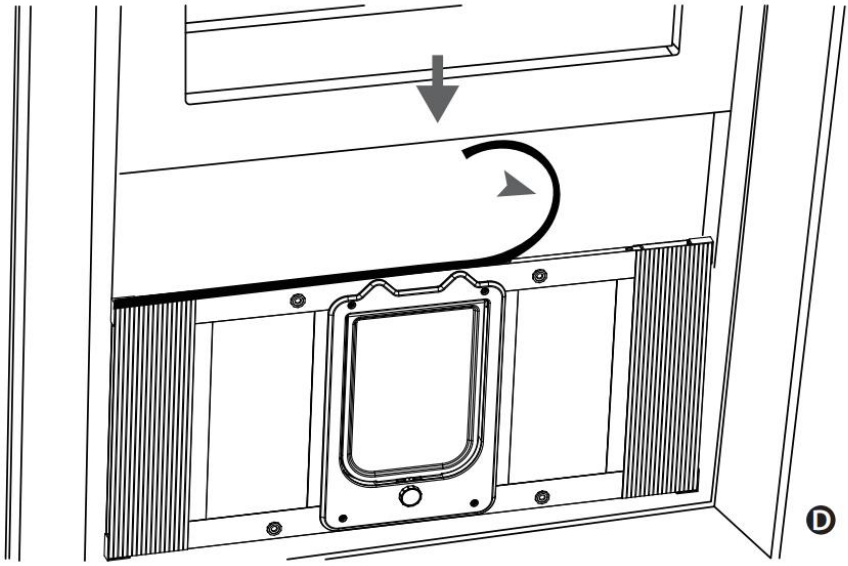

5. För att installera skumtätningen, mät toppen av den installerade husdjursdörren i aluminium, rulla ut och skär till skumtätningen till detta mått. Dra av skyddsfolien och fäst den längs husdjursdörrens övre kant, tryck ordentligt medan du trycker. Sänk den skjutbara fönsterkarmen tills den vidrör skumtätningen. (D)

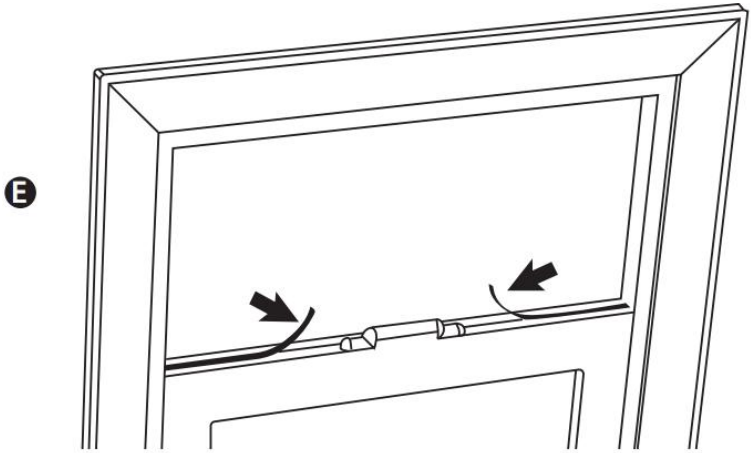

Tåg din sällskapsdjur

6. Ta ditt husdjur till husdjursluckan. Tejpa tillfälligt fast båda rumporna och försök att prata. ditt husdjur att gå igenom. Om ditt husdjur inte vill gå igenom dörren, tvinga inte in det, vänta bara tills ditt husdjur går igenom självt. (F)

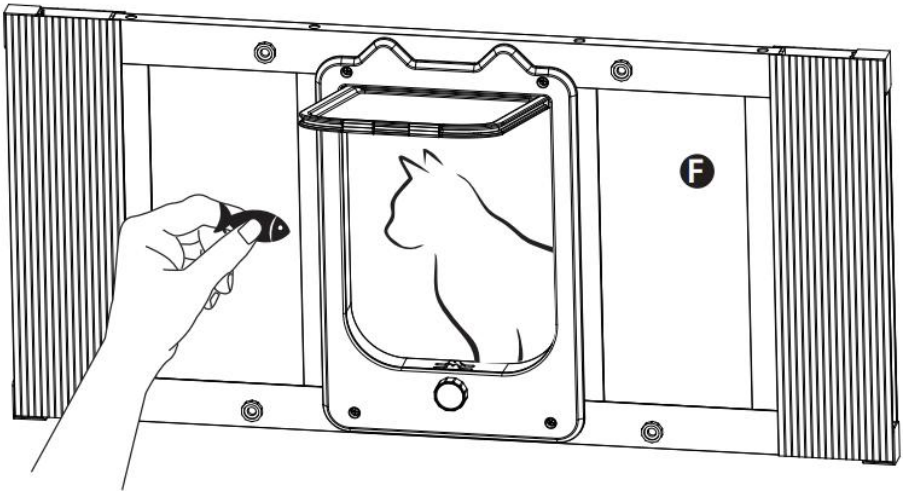

Användbar Dricks:

Ibland hjälper det att vara på ena sidan av dörren och ditt husdjur på den andra. Du kan försöka övertala ditt husdjur genom dörren med hjälp av en liten bit mat eller ett godis.

Tillverkare: Shanghaimuxinmuyeyouxiangongsi
Adress: Shuangchenglu 803nong11hao1602A-1609shi, baoshanqu, shanghai 200000 CN.
EU-representant: E-CrossStu GmbH.
Mainzer Landstr.69, 60329 Frankfurt am Main.
REPRESENTANT FÖR STORBRITANNIEN: YH CONSULTING LIMITED.
C/O YH Consulting Limited Kontor 147, Centurion House, London Road, Staines-upon-Thames, Surrey, TW18 4AX
Importerad till Australien: SIHAO PTY LTD.
1 ROKEVA STREETEASTWOOD NSW 2122 Australien
Importerad till USA: Sanven Technology Ltd.
Svit 250, 9166 Anaheim Place, Rancho Cucamonga, CA 91730

VEVOR

Affordable. Reliable. Home Improvement.

Huisdierluik

MODEL: SKT-01 /SKT-02/SKT-03/SKT-04/SKT-05/SKT-06

VEVOR

Affordable. Reliable. Home Improvement.

Pet door

MODEL: SKT-01 /SKT-02/SKT-03/SKT-04/SKT-05/SKT-06

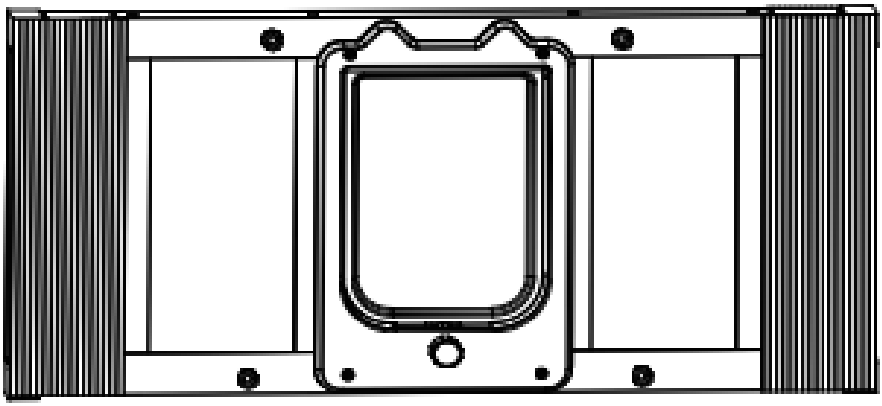

Dit is de originele handleiding. Lees alle instructies zorgvuldig door voordat u het product gebruikt. VEVOR behoudt zich het recht voor om de gebruiksaanwijzing duidelijk te interpreteren. Het uiterlijk van het product is afhankelijk van het product dat u hebt ontvangen. Neemt u het ons niet kwalijk dat we u niet meer op de hoogte stellen van eventuele technologische of software-updates voor ons product.

Bedankt dat u voor ons merk hebt gekozen. Ik wil u graag voorstellen:
U. Kattenluiken zijn geschikt voor diverse schuiframen en u kunt een toegangspoort naar de buitenwereld voor uw huisdieren creëren. De grijze vachtstroken aan beide zijden van de luiken zijn erg dik. Als uw kat moeite heeft om door de luiken te komen, kunt u
Knip de grijze vachtstroken aan beide kanten bij. Als het nog steeds moeilijk is om pas op, de magneet is een beetje te sterk voor uw huisdier, dus maak u geen zorgen, de zuigkracht van de magneet zal na een paar minuten wat afnemen
maanden.

MODEL		SKT-01	SKT-02	SKT-03	SKT-04	SKT-05	SKT-06
Lengtebereik	Duim	23-28	27-32		31-36		35-40
	mm	584-711	686-813		787-914		889-1016
kleur		wit	wit	zwart	wit	zwart	wit

Afmetingen kattenluik : 192 mm breed x 262 mm hoog
Producthoogte: 388 mm (15,28 inch)

Onderdelenlijst

instructie boek ×1	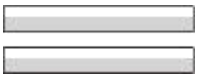 deurrubber ×2	EVA strip ×1

Installeren Jouw Huisdier Deur Voor raam

1. Breng uw schuifraam omhoog raamkozijn naar het is volledig open positie en plaats de montage van de huisdierendeur tussen de vensterbank en het open raam raam kader.(A).

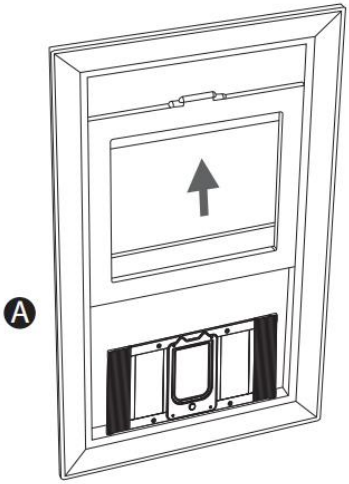

2. Draai de zilveren knoppen tegen de klok in om los te maken de eindafstandhouders. Het huisdierluik zou nu moeten passen. het raam aan beide uiteinden goed sluiten.(B)

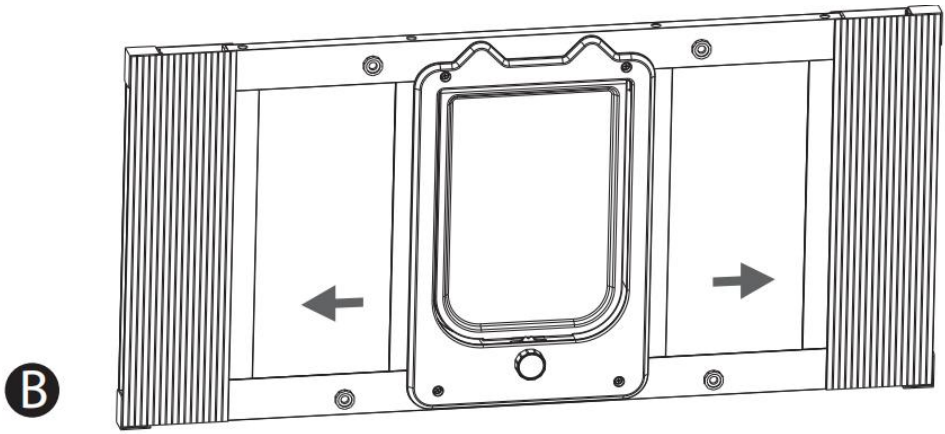

3. Draai zilver knoppen met de klok mee om vast te draaien En vergrendel de eindafstandhouders in positie.(C).

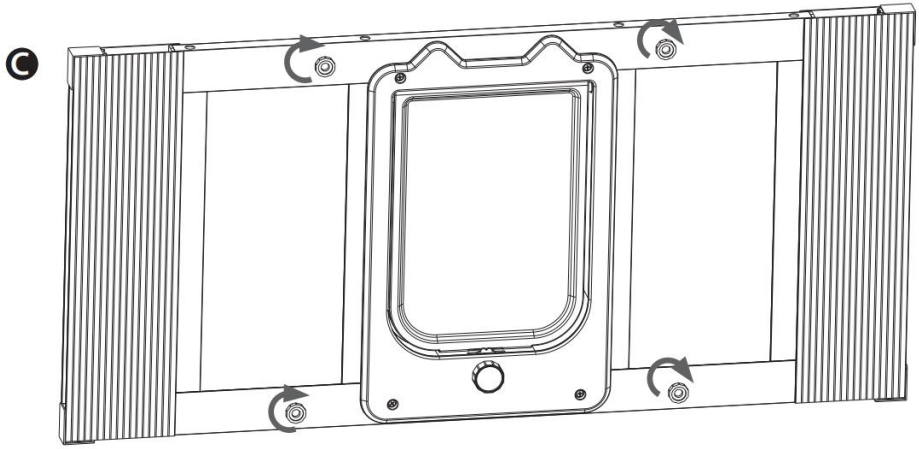

4. Om de schuimrubber bumperafdichting te installeren, meet u de bovenkant van het geïnstalleerde aluminium schuifraam huisdierluik, rolt u de schuimrubber bumperafdichting uit en snijdt u deze op maat.
Verwijder de beschermlaag en plak deze langs de bovenrand van het huisdierenluik, waarbij u stevig aandrukt. Laat het schuifraamkozijn zakken tot het de deur raakt. op de schuimrubberen bumperafdichting.(D)

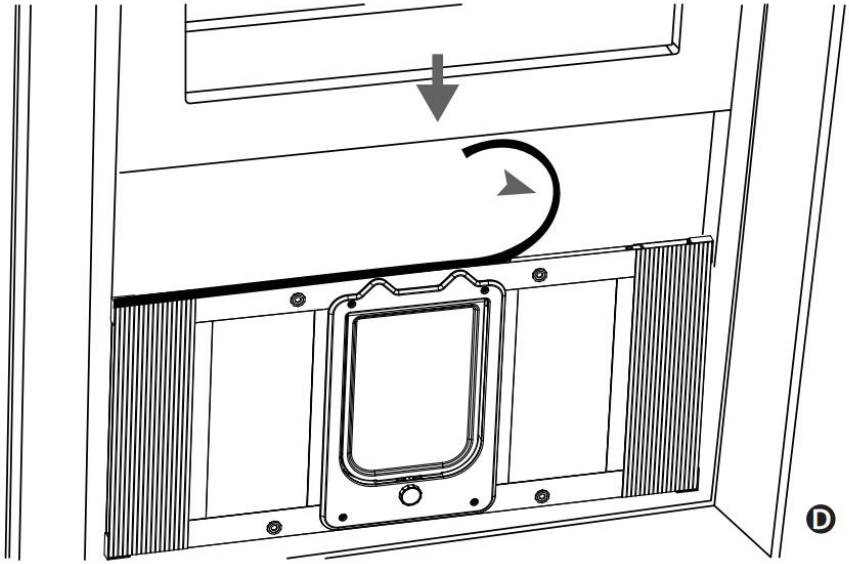

5. Om de schuimrubber bumperafdichting te installeren, meet u de bovenkant van het geïnstalleerde aluminium schuifraam huisdierluik, rolt u de schuimrubber bumperafdichting uit en snijdt u deze op maat. Verwijder de beschermlaag en plak deze langs de bovenrand van het huisdierenluik, waarbij u stevig aandrukt. Laat het schuifraamkozijn zakken tot het de schuimrubberen bumperafdichting raakt. (D)

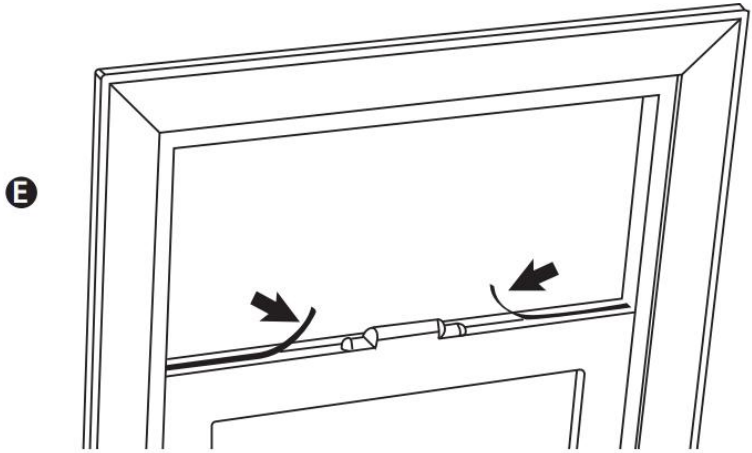

Trein jouw huisdier

6. Breng uw huisdier naar het huisdierenluik. Plak beide flappen tijdelijk vast en probeer met hem te praten uw huisdier door de deur te krijgen. Als uw huisdier niet door de deur wil, dwing hem dan niet, maar wacht gewoon tot uw huisdier er zelf doorheen gaat.

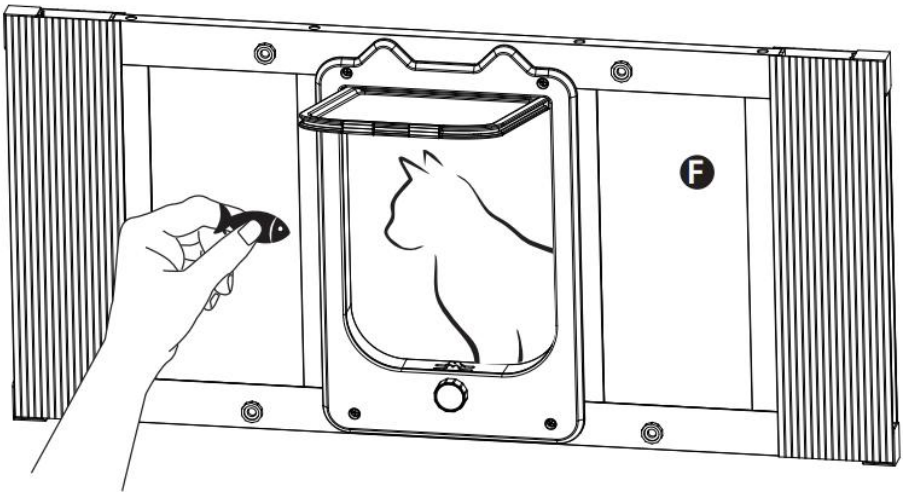

Bruikbaar Tip:

Soms is het handig als u aan de ene kant van de deur staat en uw huisdier aan de andere kant.
U kunt proberen uw huisdier naar binnen te lokken met een klein stukje voer of een traktatie.

Fabrikant: Shanghaimuxinmuyeyouxiangongsi
Adres: Shuangchenglu 803nong11hao1602A-1609shi, baoshanqu, shanghai 200000 CN.
EG-vertegenwoordiger: E-CrossStu GmbH.
Mainzer Landstr.69, 60329 Frankfurt am Main.
VK VERTEGENWOORDIGER: YH CONSULTING LIMITED.
T.a.v. YH Consulting Limited Kantoor 147, Centurion House, London Road, Staines-upon-Thames, Surrey, TW18 4AX
Geïmporteerd naar AUS: SIHAO PTY LTD.

1 ROKEVA STREETEASTWOOD NSW 2122 Australië

Geïmporteerd naar de VS: Sanven Technology Ltd.

Suite 250, 9166 Anaheim Place, Rancho Cucamonga, CA 91730

VEVOR

Affordable. Reliable. Home Improvement.

porte pour animaux

MODÈLE : SKT-01 /SKT-02/SKT-03/SKT-04/SKT-05/SKT-06.

VEVOR
Affordable. Reliable. Home Improvement.

Pet door

MODÈLE : SKT-01 /SKT-02/SKT-03/SKT-04/SKT-05/SKT-06.

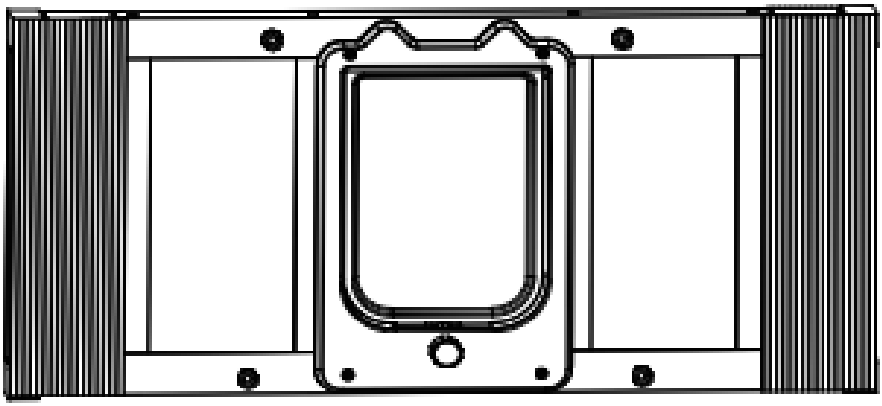

Voici le mode d'emploi original. Veuillez lire attentivement toutes les instructions du manuel avant utilisation. VEVOR se réserve le droit d'interpréter ce manuel à sa guise. L'apparence du produit que vous recevrez peut différer. Nous vous prions de nous excuser si nous ne vous informons pas des mises à jour techniques ou logicielles concernant notre produit.

Merci d'avoir choisi notre marque. Permettez-moi de vous la présenter.
Les chatières sont adaptées à diverses fenêtres coulissantes et vous permettent de créer un accès au monde extérieur pour vos animaux de compagnie. Les bandes de fourrure grises de chaque côté des battants sont très épaisses. Si votre chat a du mal à passer, vous pouvez
Coupez les bandes de fourrure grise des deux côtés. Si cela reste difficile à
Si l'aimant est un peu trop puissant pour votre animal, ne vous inquiétez pas, sa force d'attraction diminuera légèrement au bout de quelques instants.
mois.

MODÈLE		SKT-01	SKT-02	SKT-03	SKT-04	SKT-05	SKT-06
Gamme de longueur	Pouce	23-28	27-32		31-36		35-40
	mm	584-711	686-813		787-914		889-1016
couleur		blanc	blanc	noir	blanc	noir	blanc

Dimensions de la chatière : 7,6" L × 10,3" H (192 mm L × 262 mm H)
Hauteur du produit : 15,28 pouces (388 mm)

Liste des pièces

instruction livre ×1	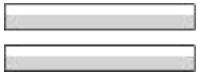 joint de porte ×2	EVA bande ×1

Installation Ton Animal de compagnie Porte Pour Windows

1. Relevez votre vantail coulissant. cadre de fenêtre à il est entièrement ouvert position et placer le ensemble de porte pour animaux de compagnie entre le rebord de la fenêtre et le châssis ouvert fenêtre cadre.(A).

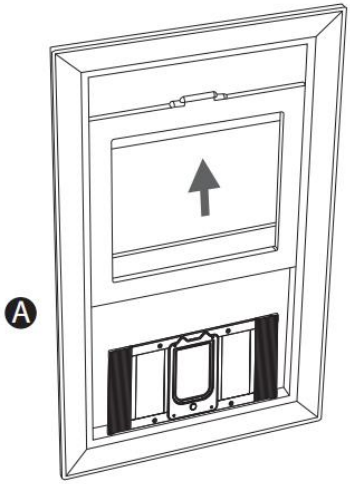

2. Tournez les boutons argentés dans le sens inverse des aiguilles d'une montre pour libérer les entretoises d'extrémité. L'ensemble de la porte pour animaux devrait maintenant s'emboîter. la fenêtre s'ajuste parfaitement aux deux extrémités.(B)

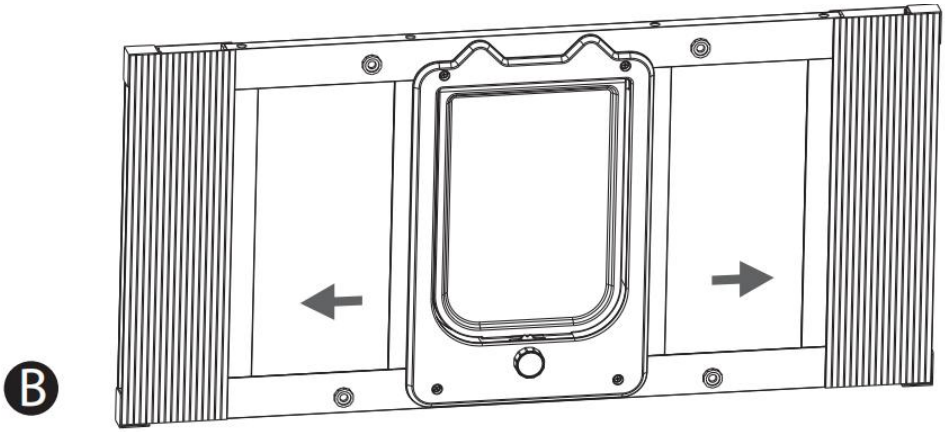

3. Devenir argenté tourner les boutons dans le sens des aiguilles d'une montre pour serrer et bloquer les entretoises d'extrémité dans position.(C).

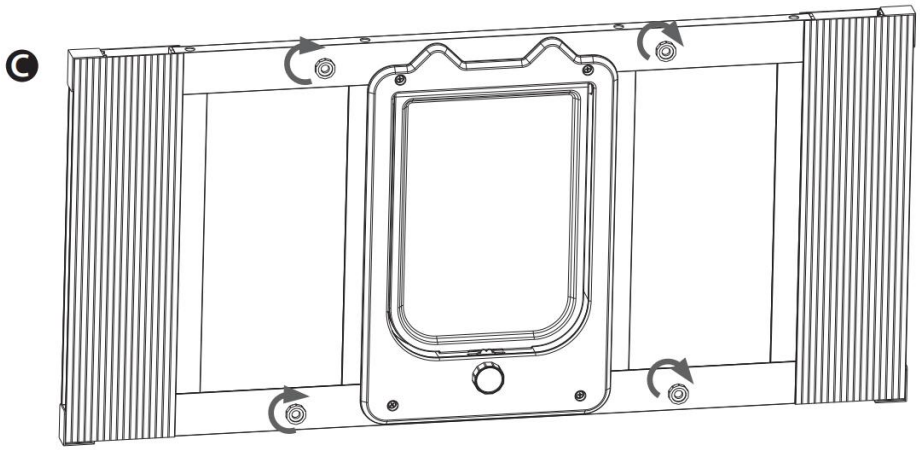

4. Pour installer le joint d'étanchéité en mousse, mesurez le haut de la porte pour animaux de compagnie de la fenêtre à guillotine en aluminium installée, déroulez et coupez le joint d'étanchéité en mousse à cette mesure.
Retirez le film protecteur et collez le long du bord supérieur de la chatière en appuyant fermement. Abaissez le cadre de la fenêtre coulissante jusqu'à ce qu'il touche sur le joint d'étanchéité du pare-chocs en mousse.(D)

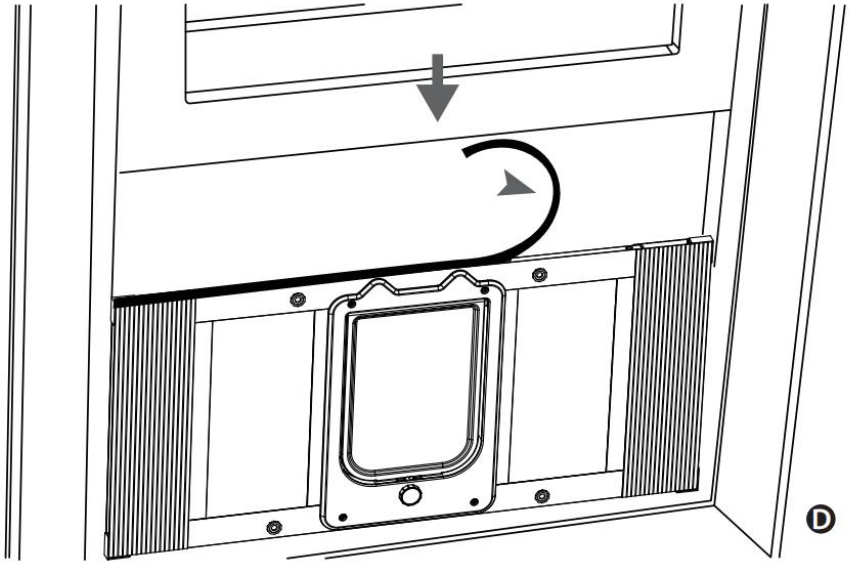

5. Pour installer le joint d'étanchéité en mousse, mesurez le haut de la porte pour animaux de compagnie de la fenêtre à guillotine en aluminium installée, déroulez et coupez le joint d'étanchéité en mousse à cette mesure. Retirez le film protecteur et fixez le joint le long du bord supérieur de la chatière en appuyant fermement. Abaissez le cadre de la fenêtre coulissante jusqu'à ce qu'il touche le joint en mousse. (D)

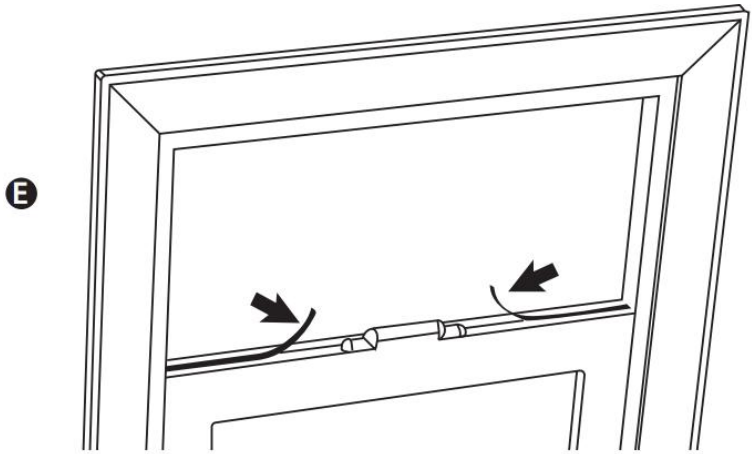

Former ton animal de compagnie

6. Amenez votre animal de compagnie à la chatière. Attachez temporairement ses pattes avec du ruban adhésif et essayez de lui parler. Si votre animal refuse de passer la porte, ne le forcez pas ; attendez simplement qu'il passe de lui-même. (F)

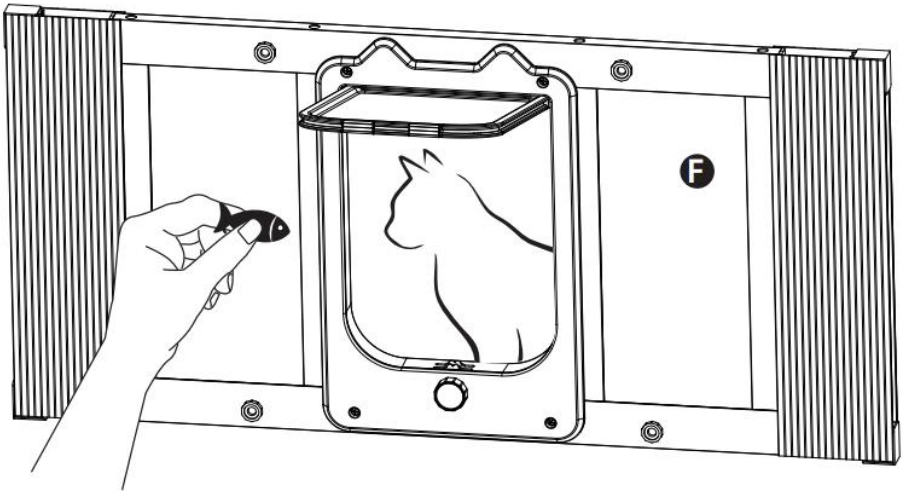

Utile Conseil:

Parfois, il est utile que vous soyez d'un côté de la porte et votre animal de compagnie de l'autre.
Vous pouvez essayer de persuader votre animal de compagnie de passer la porte en utilisant un petit morceau de nourriture ou une friandise.

Fabricant : Shanghaimuxinmuyeyouxiangongsi
Adresse : Shuangchenglu 803nong11hao1602A-1609shi, baoshanqu, shanghai 200000 CN.
Représentant CE : E-CrossStu GmbH.
Mainzer Landstr.69, 60329 Francfort-sur-le-Main.
REPRÉSENTANT AU ROYAUME-UNI : YH CONSULTING LIMITED.
À l'attention de YH Consulting Limited, Bureau 147, Centurion House, London Road, Staines-upon-Thames, Surrey, TW18 4AX

Importé en Australie : SIHAO PTY LTD.

1 ROKEVE STREET, ESTWOOD NSW 2122, Australie

Importé aux États-Unis : Sanven Technology Ltd.

Suite 250, 9166 Anaheim Place, Rancho Cucamonga, CA 91730

VEVOR

Affordable. Reliable. Home Improvement.

Haustiertür

MODELL: SKT-01 /SKT-02/SKT-03/SKT-04/SKT-05/SKT-06

VEVOR

Affordable. Reliable. Home Improvement.

Pet door

MODELL: SKT-01 /SKT-02/SKT-03/SKT-04/SKT-05/SKT-06

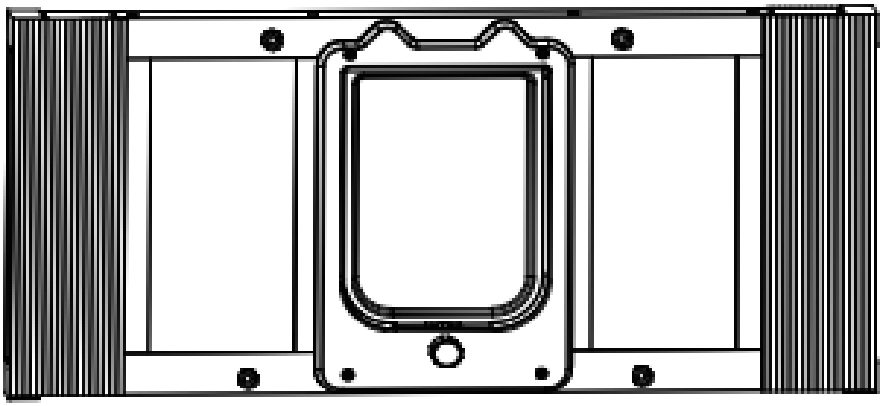

Dies ist die Originalanleitung. Bitte lesen Sie die gesamte Bedienungsanleitung vor der Inbetriebnahme sorgfältig durch. VEVOR behält sich die Auslegung der Bedienungsanleitung vor. Das Aussehen des Produkts kann von dem gelieferten Produkt abweichen. Wir bitten um Verständnis, dass wir Sie nicht erneut über etwaige Technologie- oder Software-Updates informieren werden.

Vielen Dank, dass Sie sich für unsere Marke entschieden haben. Erlauben Sie mir, Ihnen Folgendes vorzustellen:

Sie. Katzenklappen eignen sich für verschiedene Schiebefenster und ermöglichen es Ihnen, Ihren Haustieren einen Zugang zur Außenwelt zu schaffen. Die grauen Fellstreifen an beiden Seiten der Klappen sind sehr dick. Sollte Ihre Katze Schwierigkeiten beim Durchgehen der Klappen haben, können Sie

Schneiden Sie die grauen Fellstreifen an beiden Seiten ab. Falls es immer noch schwierig ist,

Der Magnet ist etwas stark für Ihr Haustier, aber keine Sorge, die Saugkraft lässt nach ein paar Mal nach.

Monate.

MODELL		SKT-01	SKT-02	SKT-03	SKT-04	SKT-05	SKT-06
Längenbereich	Zoll	23-28	27-32		31-36		35-40
	mm	584-711	686-813		787-914		889-1016
Farbe		Weiß	Weiß	Schwarz	Weiß	Schwarz	Weiß

Katzenklappe : 7,6" B × 10,3" H (192 mm B × 262 mm H)

Produkthöhe: 15,28 Zoll (388 mm)

Teileliste

Anweisung Buch ×1	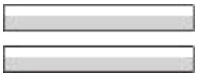 Türdichtung ×2	EVA Streifen ×1

Installation Dein Haustier Tür Für Windows

1. Heben Sie Ihren Schiebeflügel an. Fensterrahmen Zu Es ist vollständig geöffnet Position und Platzieren Sie die Haustiertür-Montage zwischen Fensterbank und geöffnetem Fensterflügel Fenster Rahmen (A).

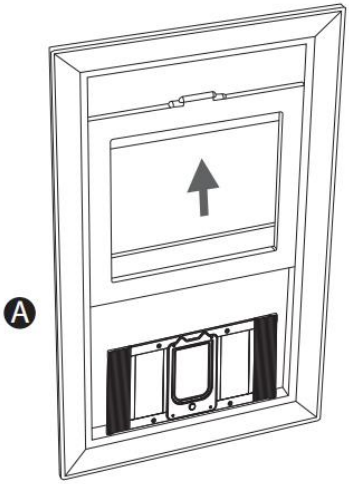

2. Drehen Sie die silbernen Knöpfe gegen den Uhrzeigersinn, um sie zu lösen. die Endabstandshalter. Die Haustiertür sollte nun passen. das Fenster an beiden Enden dicht schließend.(B)

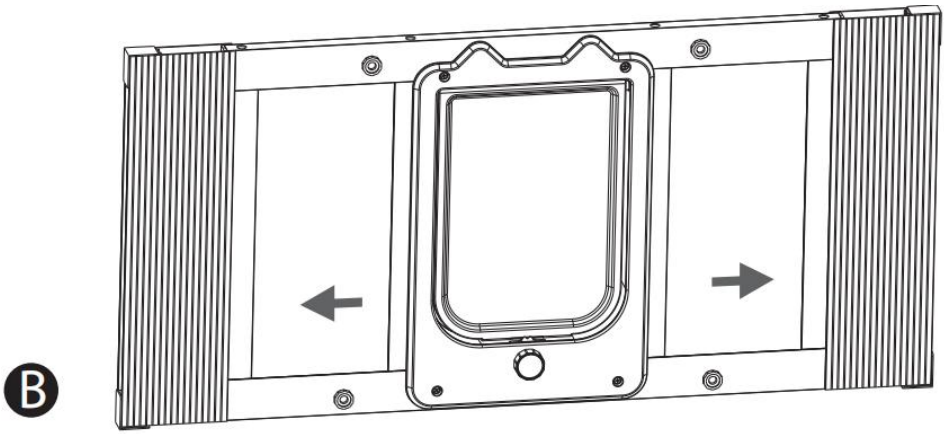

3. Silbern machen Knöpfe im Uhrzeigersinn drehen, um festzuziehen Und Die Endabstandshalter verriegeln In Position.(C).

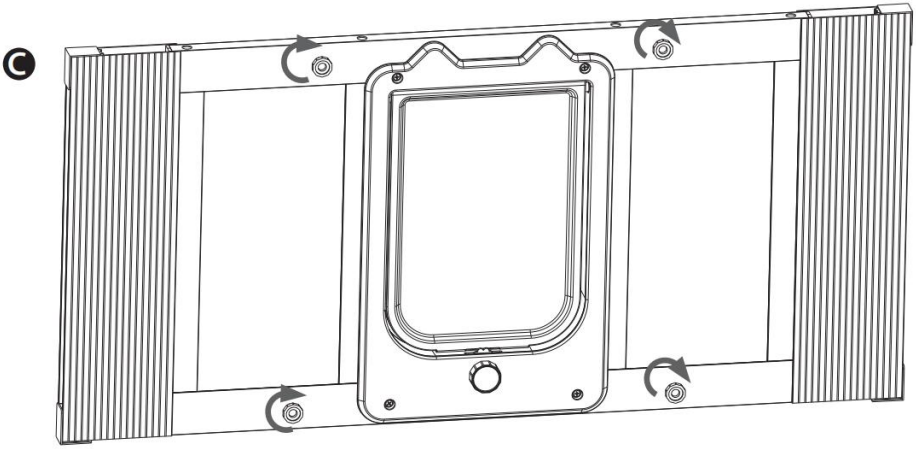

4. Um die Schaumstoff-Stoßdämpferdichtung anzubringen, messen Sie die Oberkante der installierten Haustiertür aus Aluminium-Schiebefenstern, rollen Sie die Schaumstoff-Stoßdämpferdichtung ab und schneiden Sie sie auf dieses Maß zu.

Ziehen Sie die Schutzfolie ab und befestigen Sie die Folie entlang der Oberkante der Haustierklappe. Drücken Sie sie dabei fest an. Senken Sie den Schiebefensterrahmen ab, bis er den Rahmen berührt. auf die Schaumstoff-Stoßdämpferdichtung.(D)

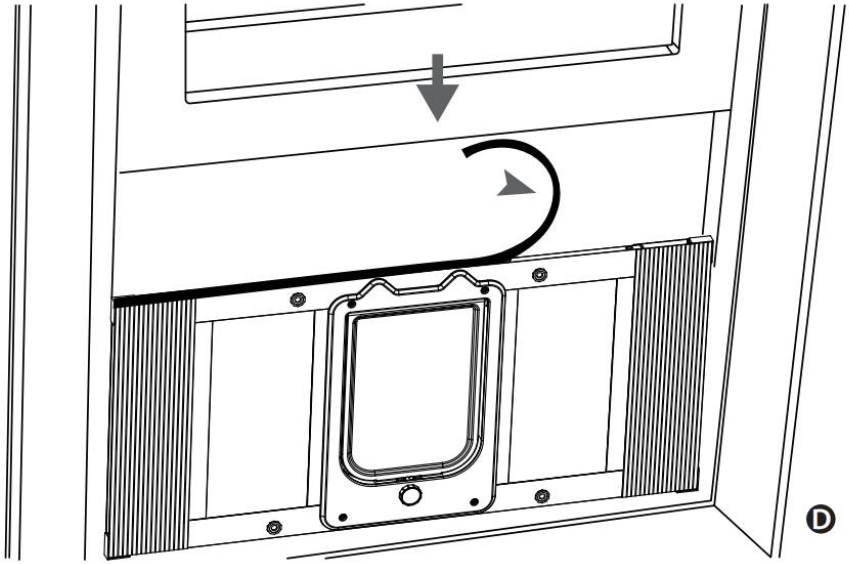

5. Um die Schaumstoff-Stoßdämpferdichtung anzubringen, messen Sie die Oberkante der installierten Haustiertür aus Aluminium-Schiebefenstern, rollen Sie die Schaumstoff-Stoßdämpferdichtung ab und schneiden Sie sie auf dieses Maß zu. Ziehen Sie die Schutzfolie ab und befestigen Sie die Dichtung entlang der Oberkante der Haustiertür. Drücken Sie sie dabei fest an. Senken Sie den Schiebefensterrahmen ab, bis er die Schaumstoffdichtung berührt. (D)

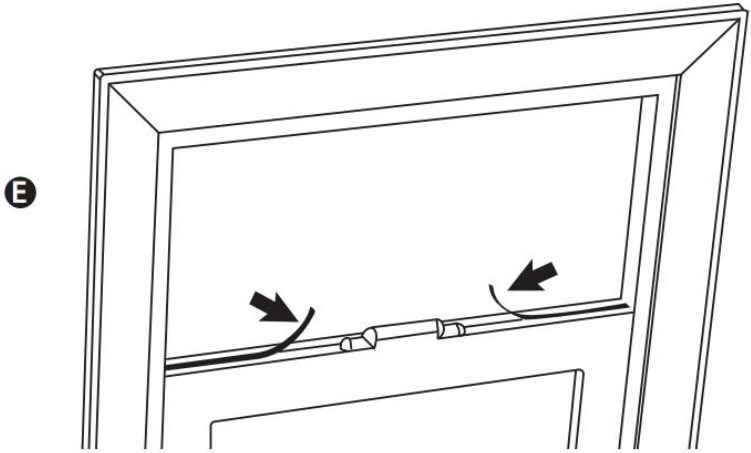

Zug dein Haustier

6. Bringen Sie Ihr Haustier zur Haustierklappe. Kleben Sie vorübergehend beide Schamlippen zu und versuchen Sie, mit ihm zu sprechen. Ihr Haustier hindurchgehen lassen. Wenn Ihr Haustier nicht durch die Tür gehen will, zwingen Sie es nicht hindurch, sondern warten Sie einfach, bis es von selbst hindurchgeht. (F)

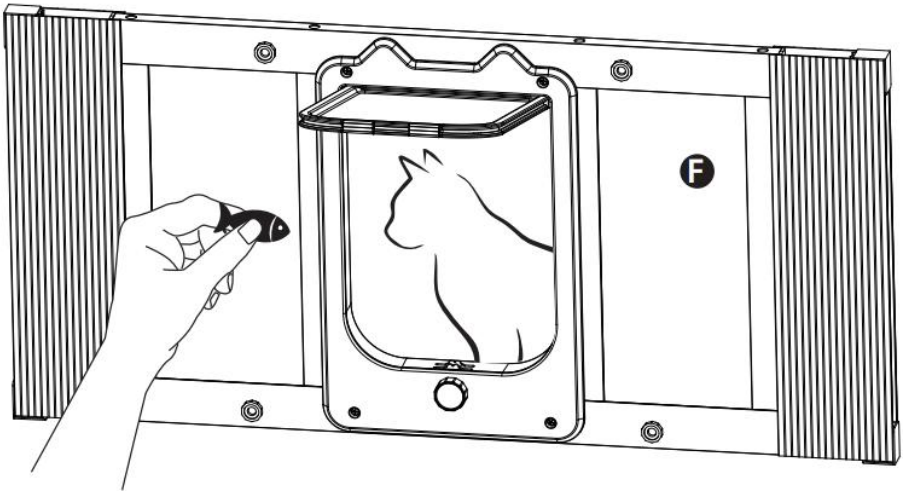

Nützlich Tipp:

Manchmal hilft es, wenn Sie sich auf der einen Seite der Tür befinden und Ihr Haustier auf der anderen.
Sie können versuchen, Ihr Haustier mit einem kleinen Stück Futter oder einem Leckerli durch die Tür zu locken.

Hersteller: Shanghaimuxinmuyeyouxiangongsi
Adresse: Shuangchenglu 803nong11hao1602A-1609shi, baoshanqu, Shanghai 200000 CN.
EG-Vertreter: E-CrossStu GmbH.
Mainzer Landstr.69, 60329 Frankfurt am Main.
Vertretung in Großbritannien: YH CONSULTING LIMITED.

C/O YH Consulting Limited, Büro 147, Centurion House, London Road, Staines-upon-Thames, Surrey, TW18 4AX

Importiert nach AUS: SIHAO PTY LTD.

1 ROKEVA STREET, EASTWOOD NSW 2122, Australien

Importiert in die USA: Sanven Technology Ltd.

Suite 250, 9166 Anaheim Place, Rancho Cucamonga, CA 91730

VEVOR

Affordable. Reliable. Home Improvement.

Drzwi dla zwierząt

MODELU: SKT-01 /SKT-02/SKT-03/SKT-04/SKT-05/SKT-06

VEVOR

Affordable. Reliable. Home Improvement.

Pet door

MODELU: SKT-01 /SKT-02/SKT-03/SKT-04/SKT-05/SKT-06

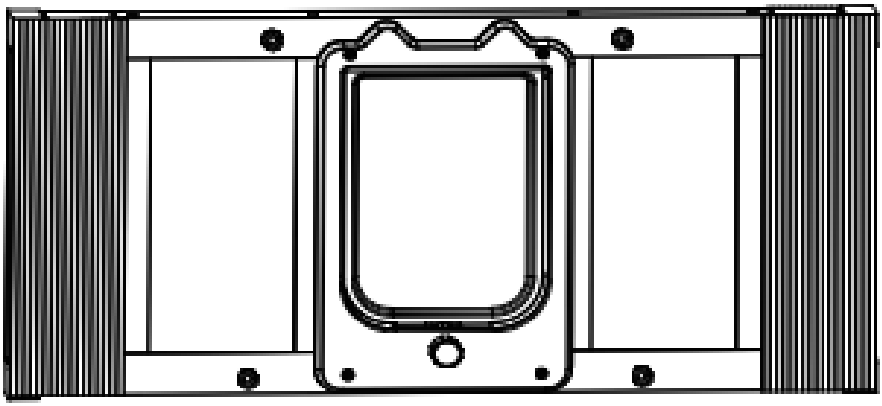

To jest oryginalna instrukcja obsługi. Przed użyciem prosimy o dokładne zapoznanie się z treścią instrukcji. Firma VEVOR zastrzega sobie prawo do jednoznacznej interpretacji niniejszej instrukcji obsługi. Wygląd produktu zależy od stanu, w jakim go otrzymali Państwo. Prosimy o wyrozumiałość, ale nie będziemy Państwa ponownie informować o aktualizacjach technologicznych lub oprogramowania naszego produktu.

Dziękujemy za wybór naszej marki. Pozwólcie, że przedstawię Ty. Drzwiczki dla kotów pasują do różnych okien przesuwnych i możesz stworzyć furtkę do świata zewnętrznego dla swoich pupili. Szare paski futra po obu stronach klapek są bardzo grube. Jeśli Twój kot ma trudności z przejściem przez klapki, możesz…

Przytnij paski szarego futra po obu stronach. Jeśli nadal masz trudności z przepustka, magnes jest trochę za mocny dla twojego zwierzaka, więc nie martw się, siła ssania magnesu trochę osłabnie po kilku miesiące.

MODEL		SKT-01	SKT-02	SKT-03	SKT-04	SKT-05	SKT-06
Zakres długości	Cal	23-28	27-32		31-36		35-40
	mm	584-711	686-813		787-914		889-1016
kolor		biały	biały	czarny	biały	czarny	biały

Wymiary drzwiczek dla kota : 7,6" szer. × 10,3" wys. (192 szer. × 262 wys. mm)
Wysokość produktu: 15,28 cala (388 mm)

Lista części

instrukcja książka ×1	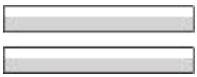 uszczelka drzwi ×2	EVA pas ×1

Instalowanie Twój Zwierzak domowy Drzwi Dla okna

1. Podnieś skrzydło przesuwne rama okienna Do jest całkowicie otwarty pozycja na i umieścić montaż drzwi dla zwierząt pomiędzy parapetem a otwartym skrzydłem okna okno rama.(A).

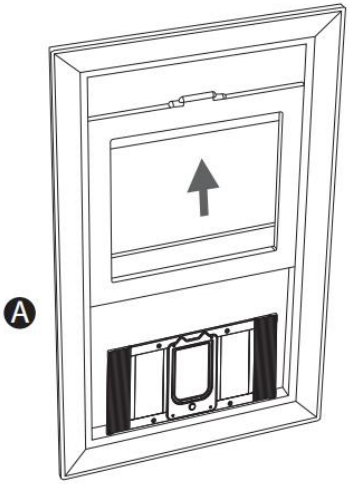

2. Obróć srebrne pokrętła w kierunku przeciwnym do ruchu wskazówek zegara, aby zwolnić Przekładki końcowe. Drzwiczki dla zwierząt powinny teraz pasować. okno szczelnie zamknięte z obu stron.(B)

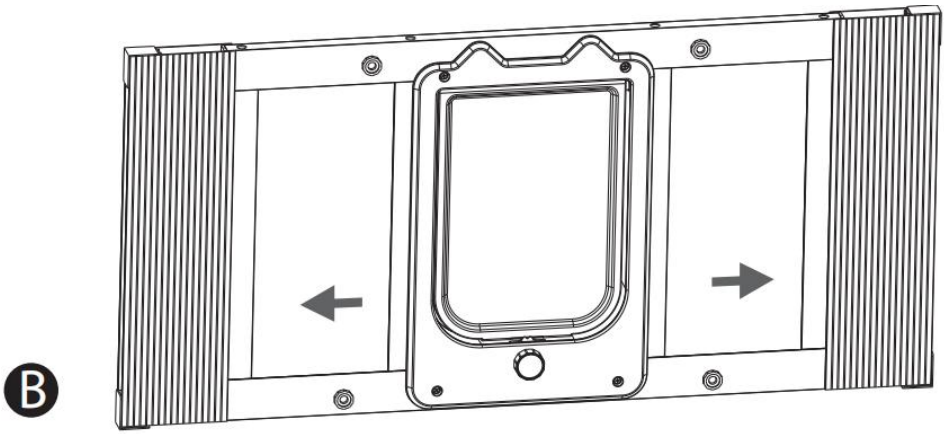

3. Obróć srebro pokrętła zgodnie z ruchem wskazówek zegara, aby dokręcić I zablokuj końcowe przekładki W pozycja.(C).

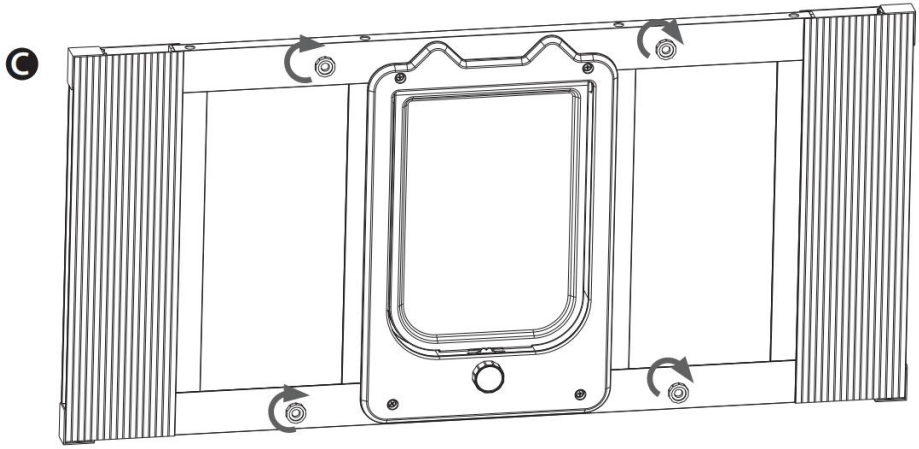

4. Aby zamontować uszczelkę piankową, zmierz górną część zamontowanych drzwiczek dla zwierząt w aluminiowym oknie skrzydłowym, rozwiń i przytnij uszczelkę piankową do tego wymiaru.
Zdejmij folię ochronną i przymocuj ją wzdłuż górnej krawędzi drzwiczek dla zwierząt, mocno dociskając. Opuść ramę okna przesuwnego, aż dotknie drzwiczek. na uszczelkę piankową zderzaka.(D)

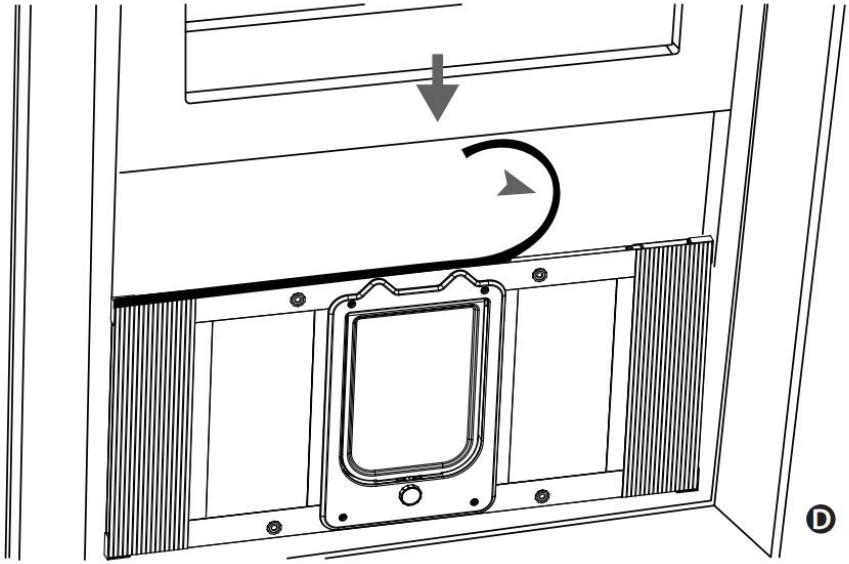

5. Aby zamontować uszczelkę piankową, zmierz górną część zamontowanych drzwiczek dla zwierząt w aluminiowym oknie skrzydłowym, rozwiń i przytnij uszczelkę piankową do tego wymiaru. Zdejmij folię ochronną i przymocuj ją wzdłuż górnej krawędzi drzwiczek dla zwierząt, mocno dociskając. Opuść ramę okna przesuwnego, aż dotknie uszczelki piankowej. (D)

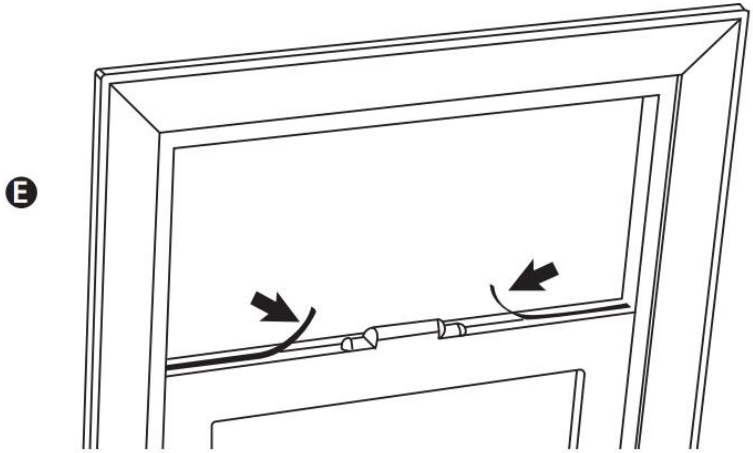

Pociąg twój zwierzak domowy

6. Przyprowadź swojego zwierzaka do drzwiczek dla zwierząt. Tymczasowo zaklej taśmą oba wejścia i spróbuj porozmawiać. aby Twój pupil przeszedł przez drzwi. Jeżeli Twój pupil nie chce przejść przez drzwi, nie zmuszaj go do tego, po prostu poczekaj, aż przejdzie sam.(F)

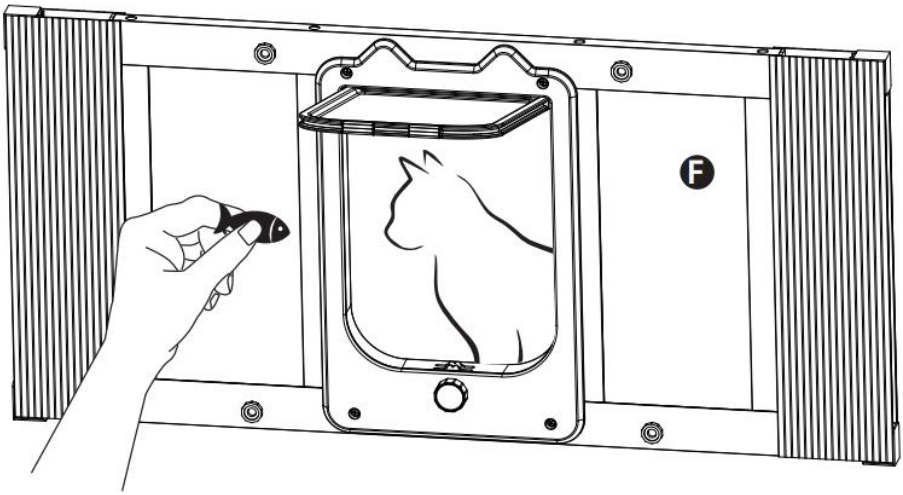

Użyteczne Wskazówka:

Czasami pomaga, gdy jesteś po jednej stronie drzwi, a Twój pupil po drugiej. Możesz spróbować nakłonić swojego pupila do przejścia przez drzwi za pomocą małego kawałka karmy lub smakołyku.

Producent: Shanghaimuxinmuyeyouxiangongsi
Adres: Shuangchenglu 803nong11hao1602A-1609shi, baoshanqu, szanghaj 200000 CN.
Przedstawiciel WE: E-CrossStu GmbH.
Mainzer Landstr.69, 60329 Frankfurt nad Menem.
PRZEDSTAWICIEL W WIELKIEJ BRYTANII: YH CONSULTING LIMITED.
C/O YH Consulting Limited Biuro 147, Centurion House, London Road, Staines-upon-Thames, Surrey, TW18 4AX
Importowane do AUS: SIHAO PTY LTD.
1 ROKEVA STREETEASTWOOD NSW 2122 Australia

Importowane do USA: Sanven Technology Ltd.

Apartament 250, 9166 Anaheim Place, Rancho Cucamonga, CA 91730

VEVOR

Affordable. Reliable. Home Improvement.

Porta per animali domestici

MODELLO: SKT-01 /SKT-02/SKT-03/SKT-04/SKT-05/SKT-06

VEVOR
Affordable. Reliable. Home Improvement.

Pet door

MODELLO: SKT-01 /SKT-02/SKT-03/SKT-04/SKT-05/SKT-06

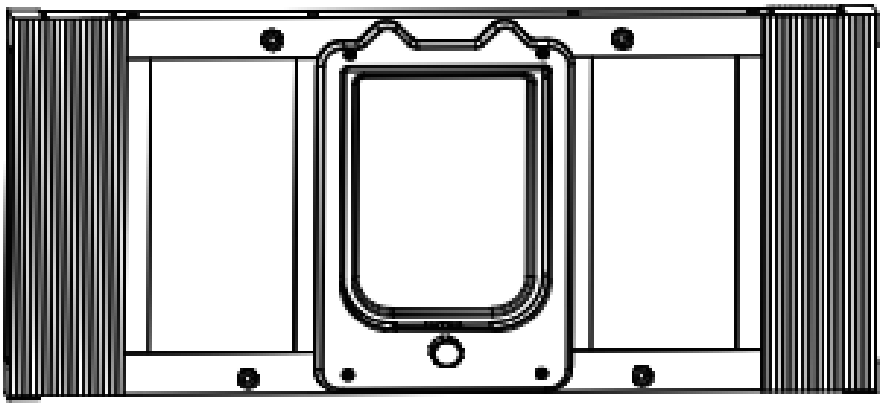

Queste sono le istruzioni originali, si prega di leggere attentamente tutte le istruzioni del manuale prima dell'uso. VEVOR si riserva la piena interpretazione del proprio manuale utente. L'aspetto del prodotto dipenderà dal prodotto ricevuto. Vi preghiamo di scusarci se non vi informeremo più in caso di aggiornamenti tecnologici o software sul nostro prodotto.

Grazie per aver scelto il nostro marchio. Permettetemi di presentarvi tu. Le gattaiole sono adatte a varie finestre scorrevoli e puoi costruire una porta d'accesso al mondo esterno per i tuoi animali domestici. Le strisce di pelliccia grigia su entrambi i lati delle alette sono molto spesse. Se il tuo gatto ha difficoltà a passare attraverso le alette, puoi tagliare le strisce di pelliccia grigia su entrambi i lati. Se è ancora difficile pass, il magnete è un po' forte per il tuo animale domestico, quindi non preoccuparti, la forza di aspirazione del magnete si indebolirà un po' tra qualche mesi.

MODELLO		SKT-01	SKT-02	SKT-03	SKT-04	SKT-05	SKT-06
Gamma di lunghezza	Pollice	23-28	27-32		31-36		35-40
	mm	584-711	686-813		787-914		889-1016
colore		bianco	bianco	nero	bianco	nero	bianco

Dimensioni della porta per gatti : 192 x 262 mm (larghezza x altezza)
Altezza del prodotto: 15,28 pollici (388 mm)

Elenco delle parti

	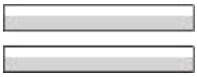	
istruzione libro ×1	guarnizione della porta ×2	EVA striscia ×1

Installazione Tuo Animale domestico Porta Per la finestra

1. Sollevare l'anta scorrevole telaio della finestra A è completamente aperto posizione e posizionare il montaggio della porta per animali domestici tra il davanzale della finestra e l'anta aperta finestra telaio.(A).

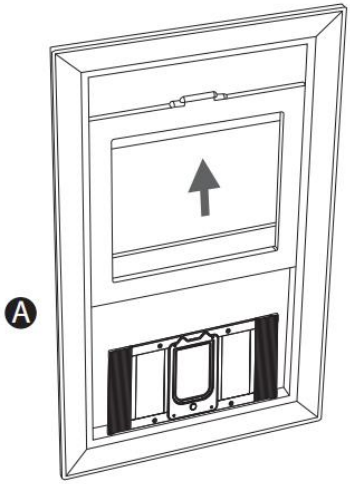

2. Ruotare le manopole argentate in senso antiorario per rilasciarle i distanziatori finali. Il gruppo della porta per animali domestici dovrebbe ora adattarsi la finestra comodamente su entrambe le estremità.(B)

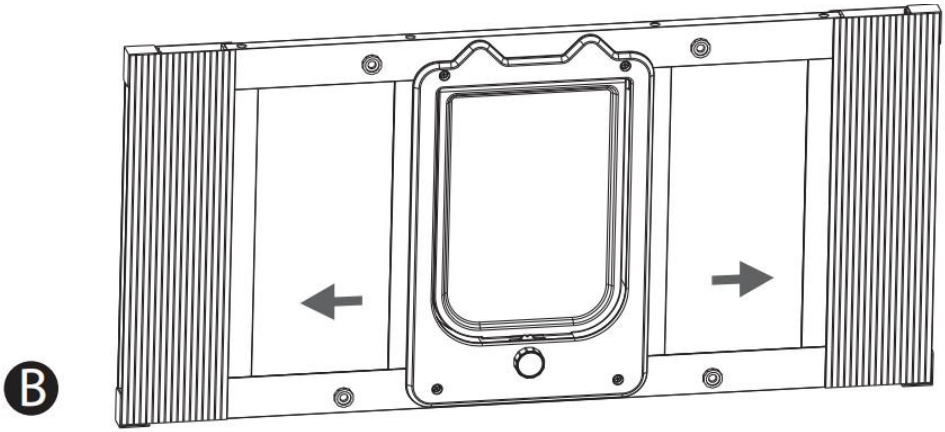

3. Trasformare in argento manopole in senso orario per stringere E bloccare i distanziatori finali In posizione.(C).

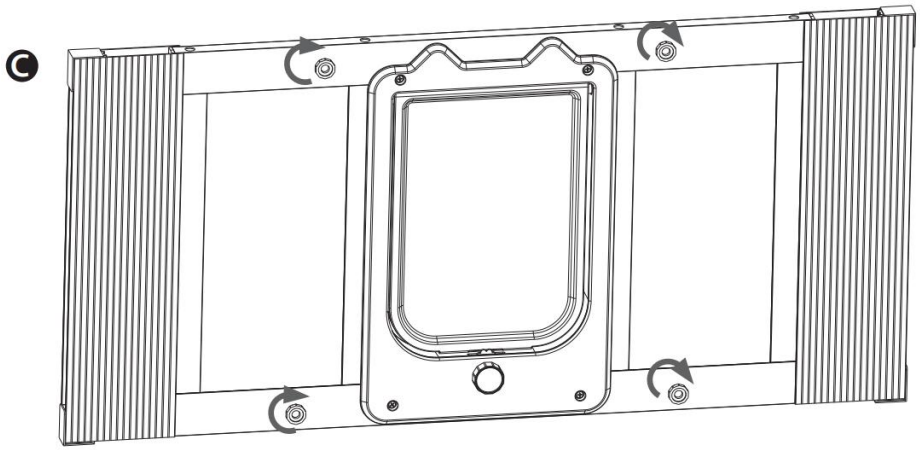

4. Per installare la guarnizione in schiuma, misurare la parte superiore della porta per animali domestici con finestra a ghigliottina in alluminio installata, srotolare e tagliare la guarnizione in schiuma in base a questa misura.
Staccare la pellicola protettiva e fissarla lungo il bordo superiore della porta per animali, premendo con decisione. Abbassare il telaio della finestra a ghigliottina finché non tocca sulla guarnizione in schiuma del paraurti.(D)

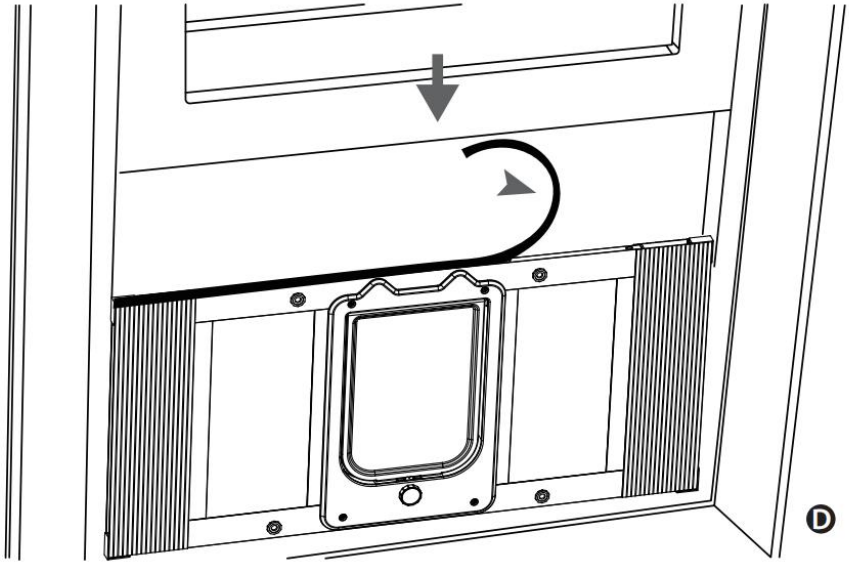

5. Per installare la guarnizione in schiuma, misurare la parte superiore della porta per animali domestici con finestra a ghigliottina in alluminio installata, srotolare e tagliare la guarnizione in schiuma in base a questa misura. Staccare la pellicola protettiva e fissarla lungo il bordo superiore della porta, premendo con decisione. Abbassare il telaio della finestra a ghigliottina finché non tocca la guarnizione in schiuma. (D)

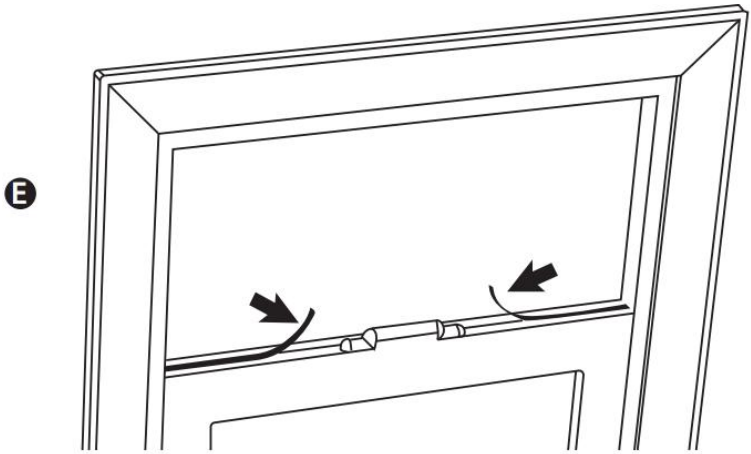

Treno tuo animale domestico

6. Porta il tuo animale domestico alla porta per animali domestici. Copri temporaneamente entrambe le parti con del nastro adesivo e prova a parlare il tuo animale domestico a passare. Se il tuo animale domestico non vuole passare attraverso la porta, non forzarlo, aspetta semplicemente che passi da solo.(F)

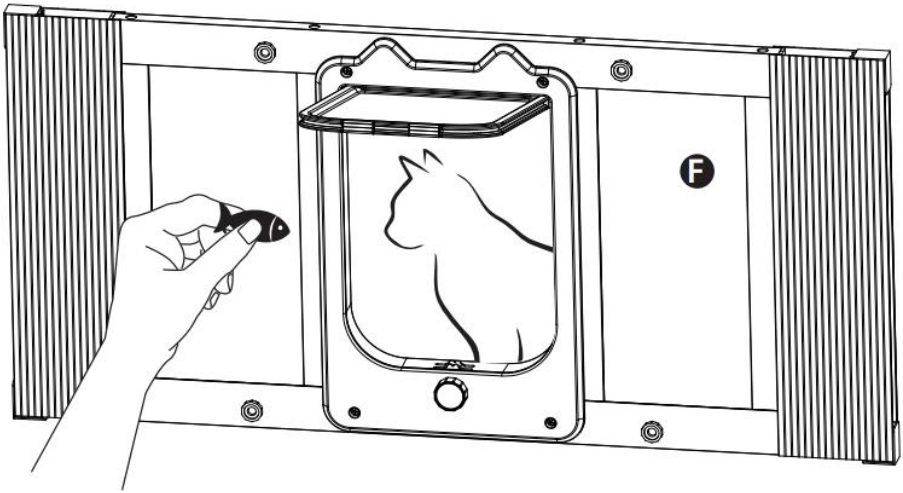

Utile Mancia:

A volte può essere utile stare da una parte della porta e dall'altra parte con il tuo animale domestico.
Puoi provare a convincere il tuo animale domestico ad entrare dalla porta usando un piccolo pezzo di cibo o un bocconcino.

Produttore: Shanghaimuxinmuyeyouxiangongsi
Indirizzo: Shuangchenglu 803nong11hao1602A-1609shi, baoshanqu, shanghai 200000 CN.
RAPPRESENTANTE CE: E-CrossStu GmbH.
Mainzer Landstr.69, 60329 Francoforte sul Meno.
RAPPRESENTANTE DEL REGNO UNITO: YH CONSULTING LIMITED.

C/O YH Consulting Limited Ufficio 147, Centurion House, London Road, Staines-upon-Thames, Surrey, TW18 4AX

Importato in AUS: SIHAO PTY LTD.

1 ROKEVA STREETEASTWOOD NSW 2122 Australia

Importato negli USA: Sanven Technology Ltd.

Suite 250, 9166 Anaheim Place, Rancho Cucamonga, CA 91730