c/da Misericordia snc
94100 Enna Italy
www.laneribagni.it

Boston

DESCRIPTION

Porte de douche avec porte coulissante sur rail avec roulettes apparentes, en verre de 8mm. Installation réversible. Réglage manuel de 2,5 cm au total. Cadre en aluminium chromé, verre avec traitement anti-calcaire indiqué par des étiquettes spéciales.

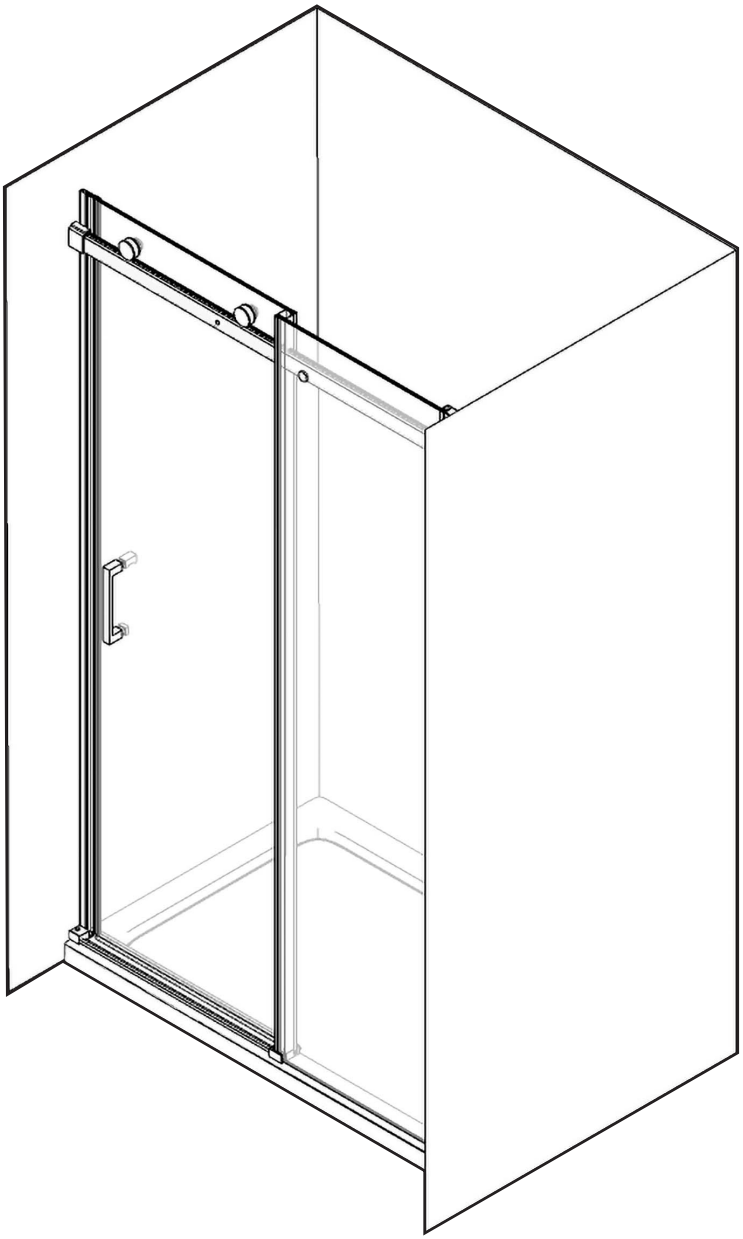

Contacts: Bureau 0935-41353, E-mail: info@laneribagni.it

TABLEAU DES MESURES

MODÈLE	MESURES A
100	980 - 1005
110	1080 - 1105
120	1180 - 1205
130	1280 - 1305
140	1380 - 1405
150	1480 - 1505
160	1580 - 1605
170	1680 - 1705
180	1780 - 1805
190	1880 - 1905
200	1980 - 2005

RÉVERSIBLE

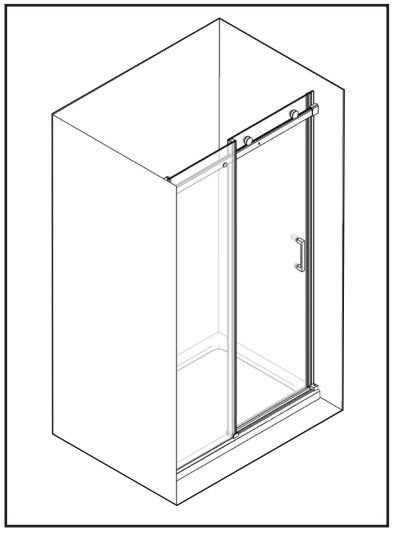

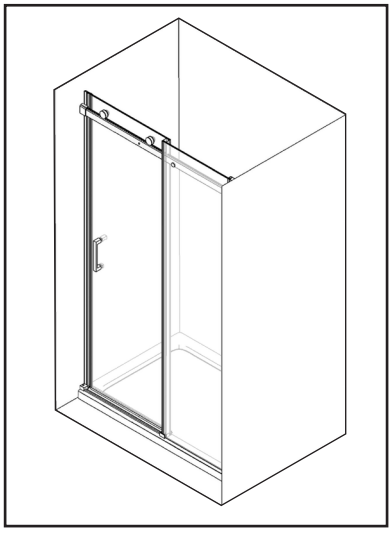

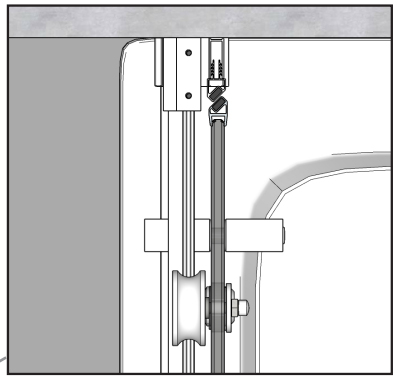

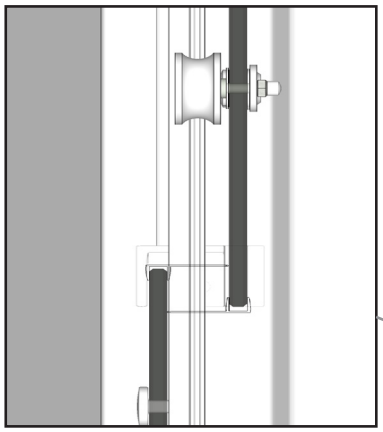

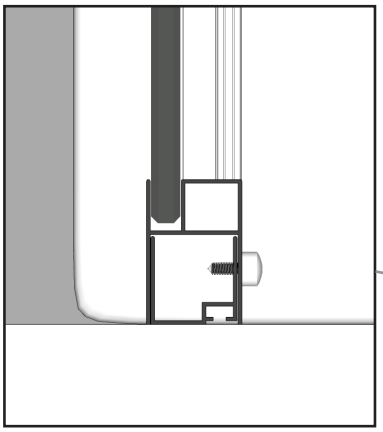

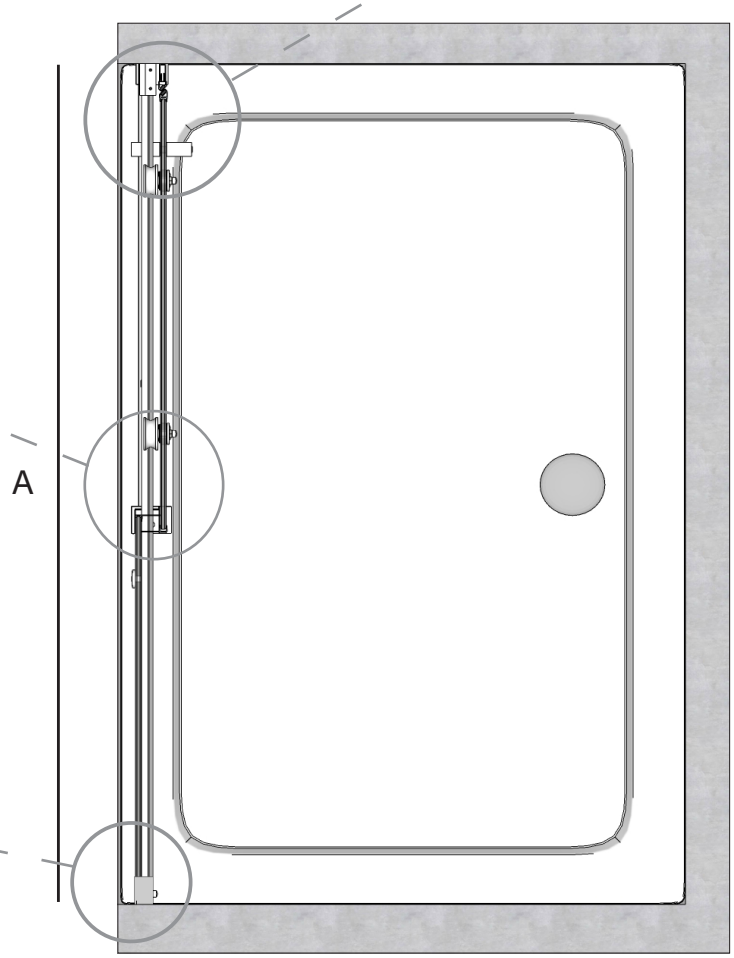

Contacts: Bureau 0935-41353, E-mail: info@laneribagni.it

OUTILS NÉCESSAIRES

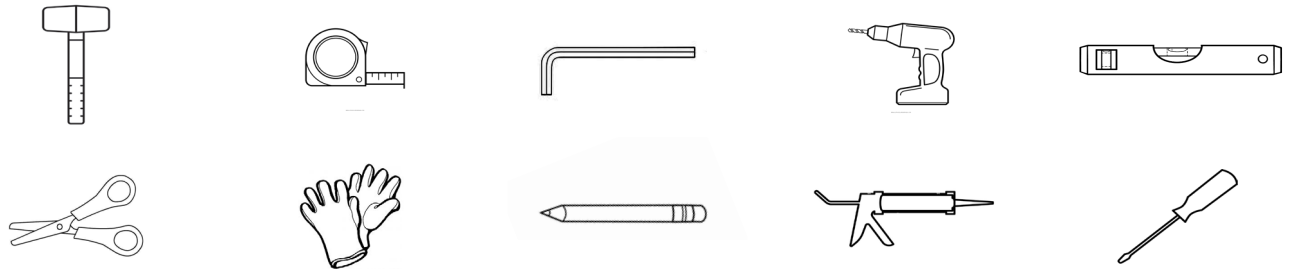

CONTENU DU PAQUET

x4	x8	x2	x2	x2	x1	x12
6*16	8*30	8*16	8*12	6*30	8*30	

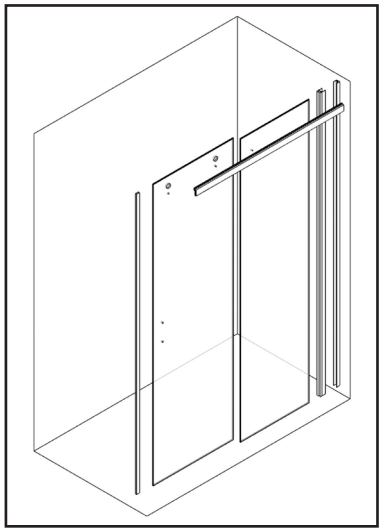

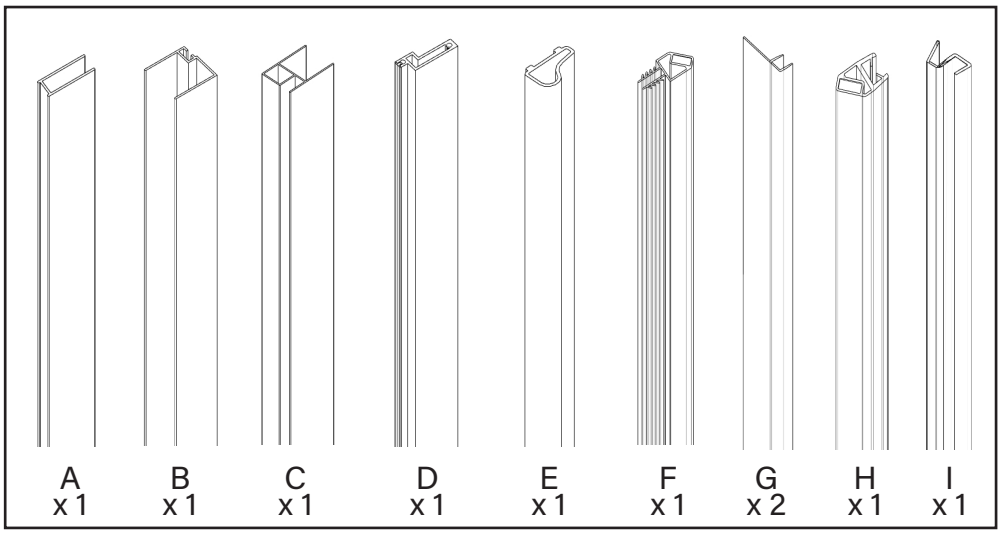

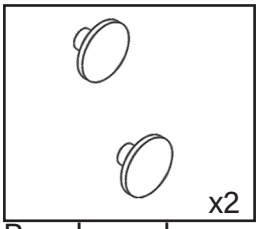

Bouchons de profilé

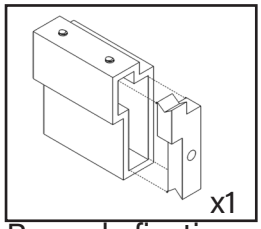

Barre de fixation murale

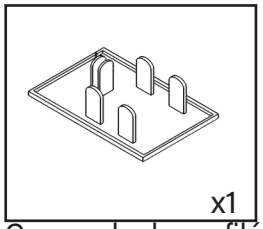

Couvercle de profilé mural coulissant

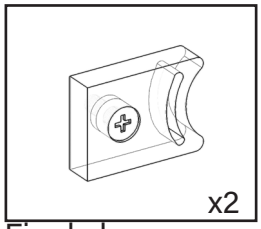

Fin de la course

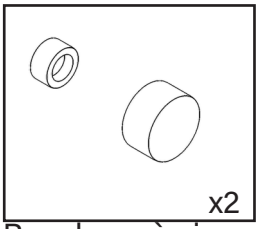

Bouchons à vis

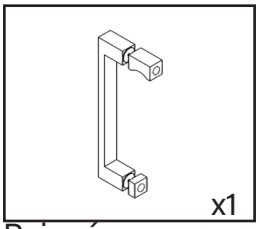

Poignée

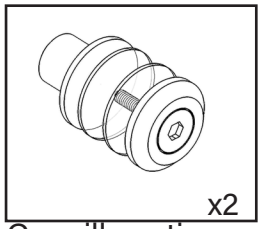

Goupille anti-crochet

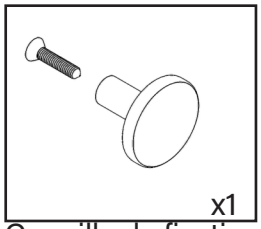

Goupille de fixation de la tige de verre

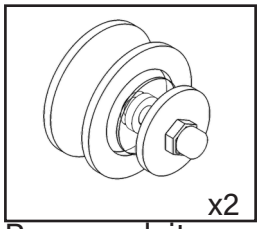

Roues en laiton

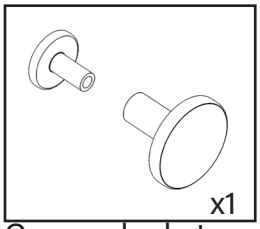

Couvercle de trou de barre

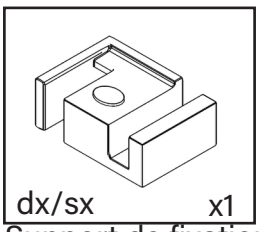

Support de fixation du sol central

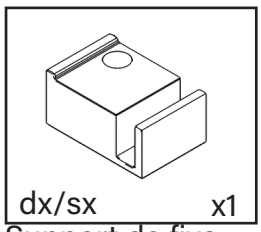

Support de fixation au sol final

MONTAGE

1° ÉTAPE

1. Vérifiez que le receveur de douche est de niveau.
2. Placez le profilé sur le mur et utilisez le niveau d'aplomb .
3. Marquez les trous dans le mur à l'aide d'un crayon.
4. Percez les trous dans le mur.
5. Insérer la prise murale et visser les vis pour fixer le profilé.

IMPORTANT

Il est conseillé de ne pas monter les profilés près du bord extérieur du receveur de douche, en laissant toujours environ 1,5 cm pour un résultat esthétique optimal.

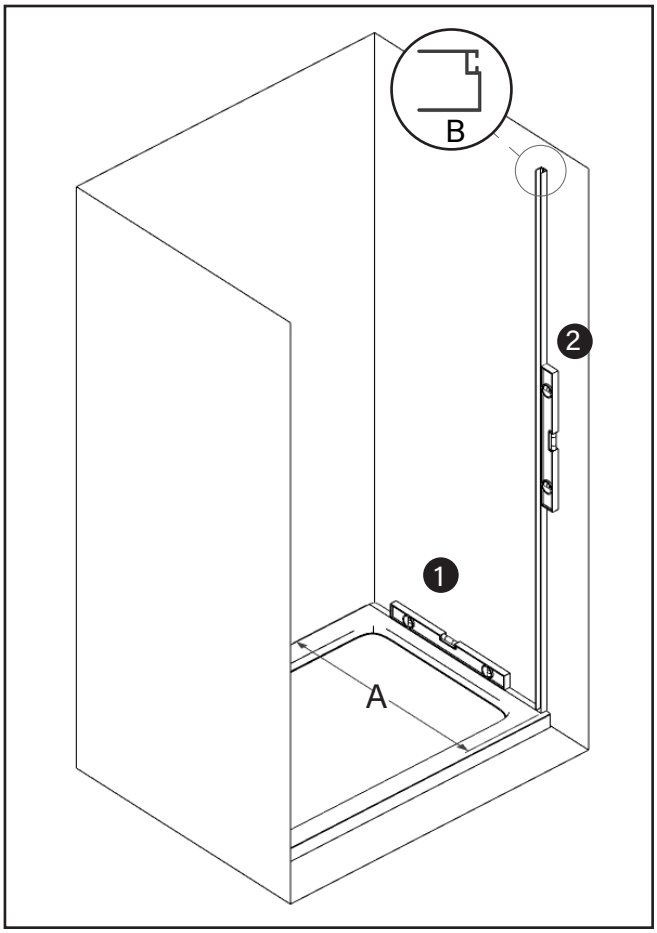

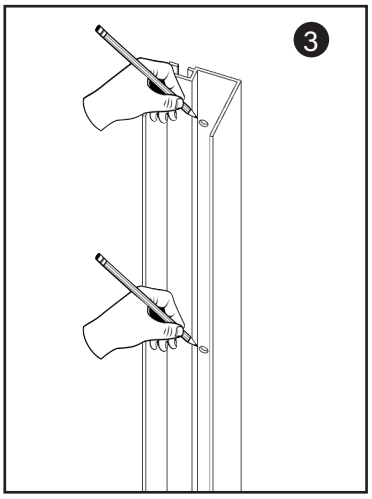

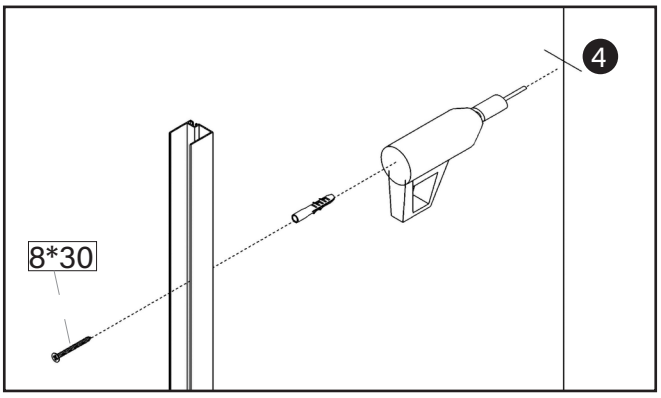

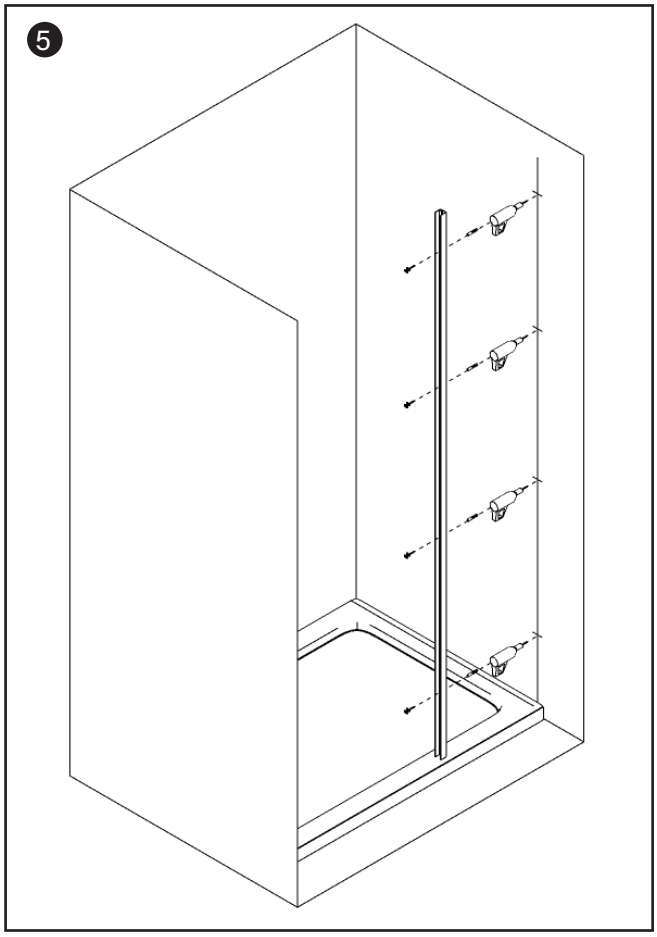

2° ÉTAPE

1. Appliquer du silicone neutre à l'intérieur du profilé d'arrêt du verre fixe, comme indiqué dans la fig
2. Utilisez les vis 6*30 pour relier et fixer la barre de glissement au profilé d'aluminium, comme indiqué dans la figure 2.
3. Fixez la barre coulissante à la vitre fixe à l'aide du boulon d'arrêt de la vitre (il est déconseillé de le faire à l'aide d'un tournevis).

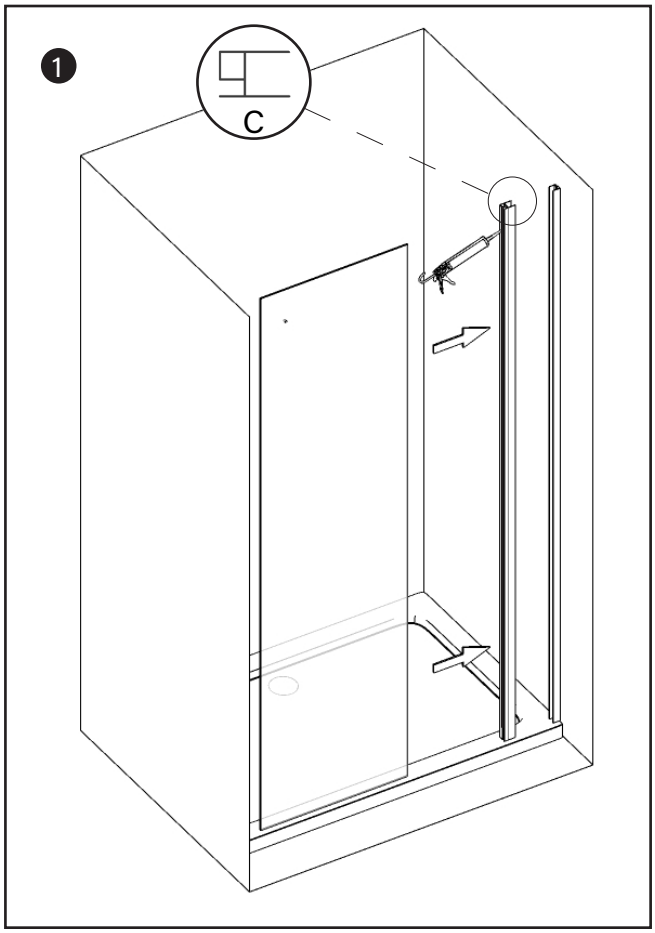

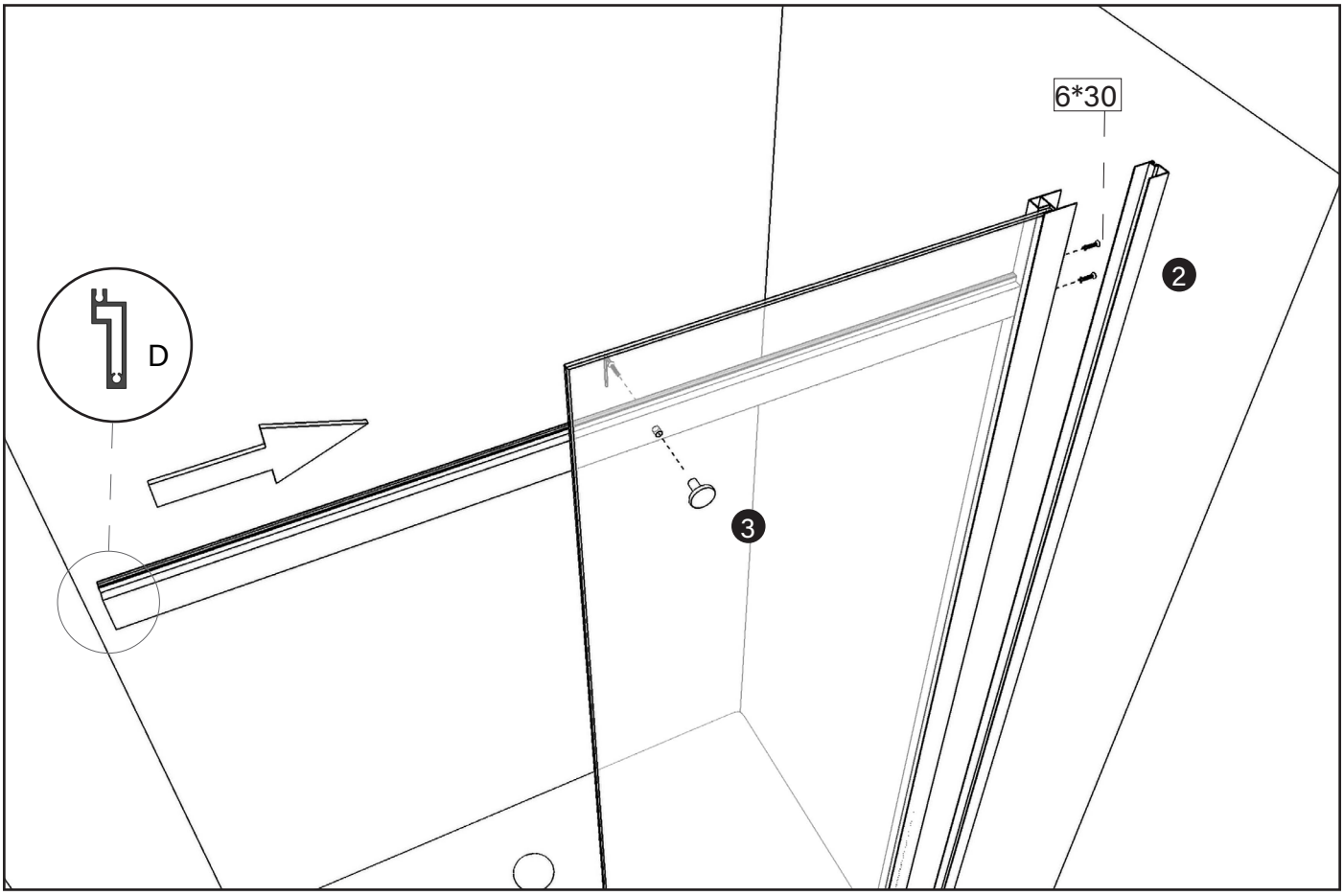

3° ÉTAPE

1. Placez le support mural sur la barre de glissement, en le préparant pour une fixation ultérieure.
2. Assembler le verre préalablement monté avec le cadre au profilé mural.

Note: *le profilé mural reste à l'intérieur du profilé d'arrêt du verre.*

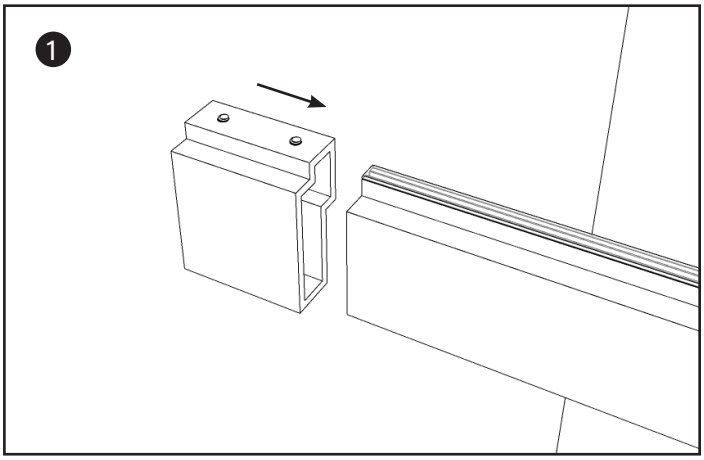

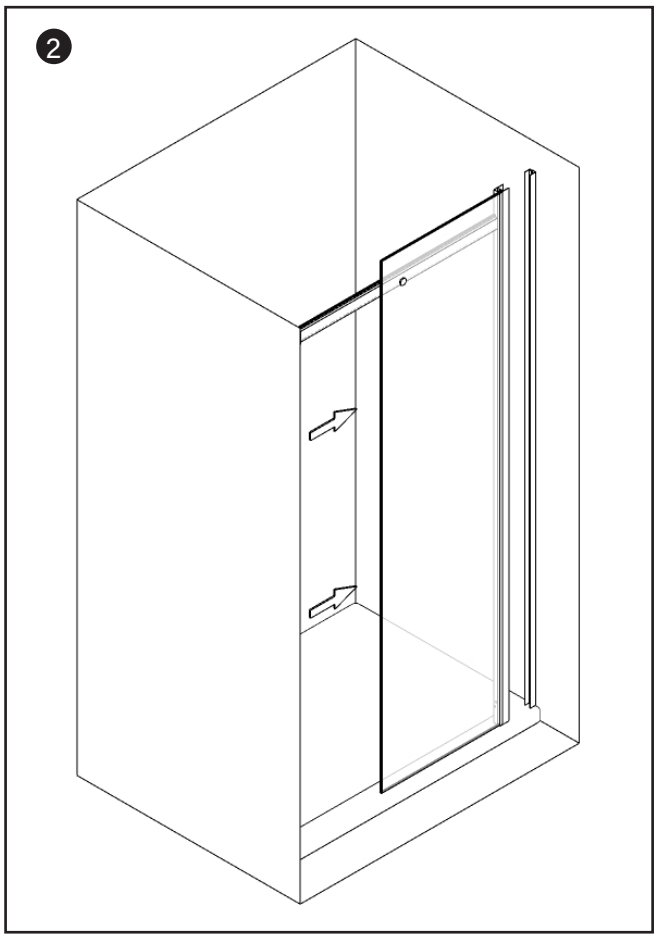

4° ÉTAPE

1. Installez le support mural sur le mur en vérifiant d'abord le nivellement de la barre de glissement et en marquant les trous dans le mur à l'aide d'un crayon.
2. Percez les trous dans le mur à l'aide de la perceuse, insérez la cheville murale et vissez les vis pour fixer le support.
3. Procéder à la fixation finale de la barre de glissement à l'aide des vis à six pans creux .

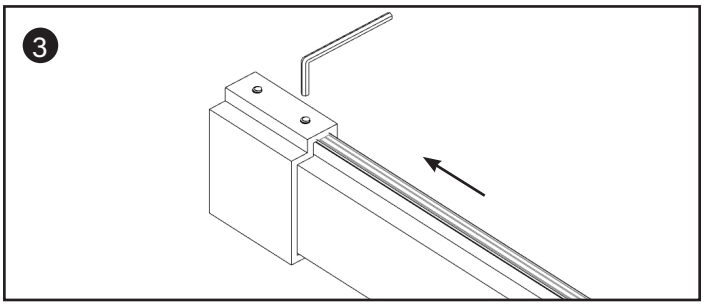

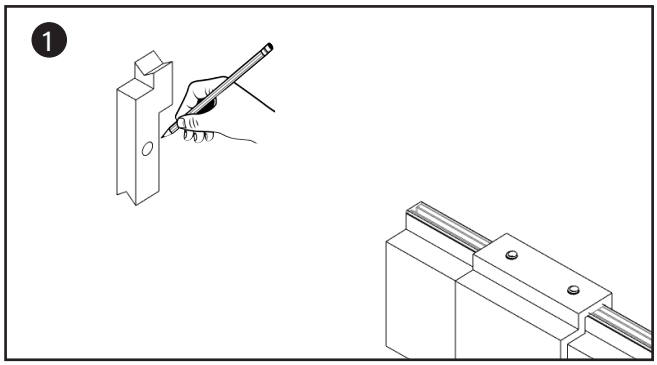

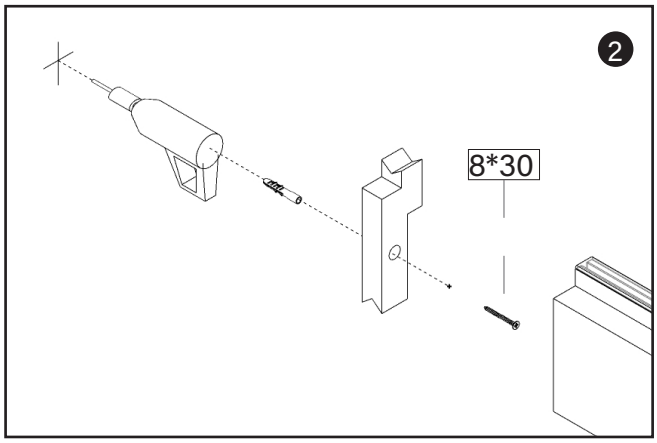

5° ÉTAPE

1. Installer le joint d'étanchéité sur le verre fixe.

Note: *le joint doit être coupé au niveau de la barre de glissement pour permettre le passage et raccourci de 20 mm sur la face inférieure pour permettre la fixation ultérieure du profilé d'étanchéité inférieur.*

2. Installez le profilé d'étanchéité anti-goutte avec les supports de fixation au sol à l'aide de silicone, comme indiqué.
3. Couvrir les trous avec les bouchons appropriés.

Note: *le profilé d'étanchéité peut être installé en perçant des trous dans le receveur avec des vis 8*16 si l'installation est au ras du sol, mais nous ne recommandons pas de percer des trous dans un receveur de douche.*
Le profilé d'étanchéité inférieur doit dans tous les cas être recouvert de silicone.

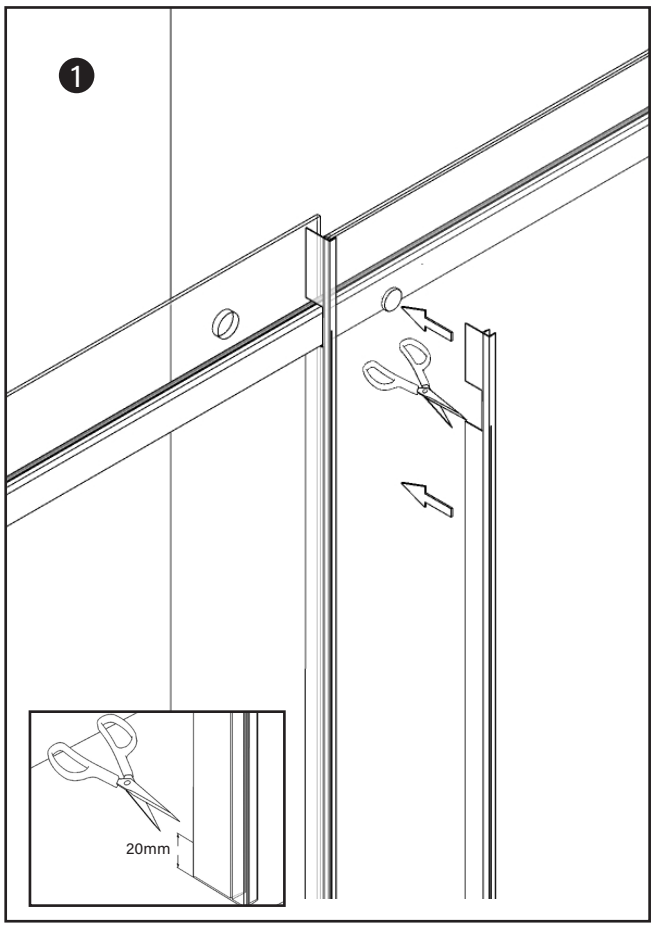

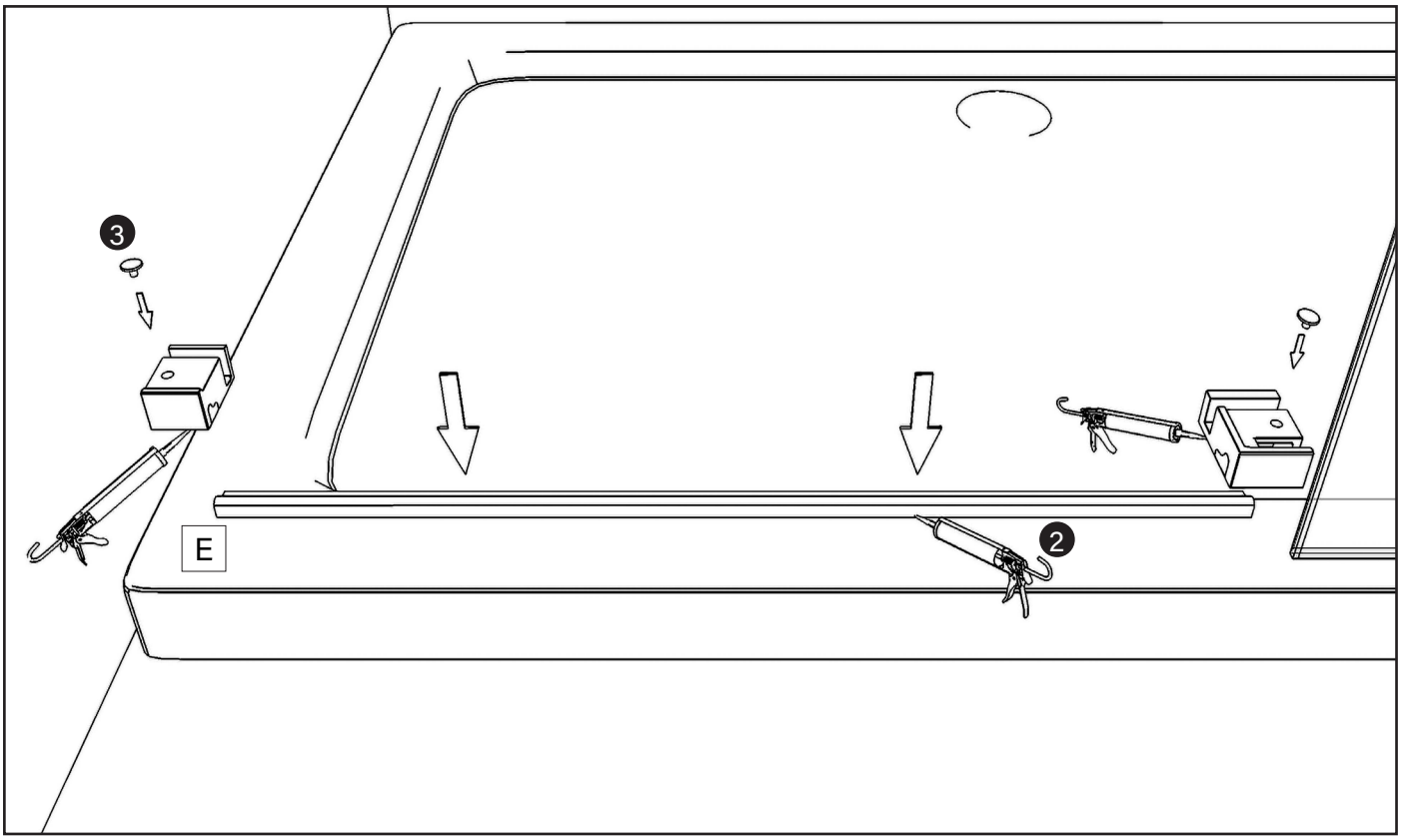

6° ÉTAPE

1. Installer les chariots coulissants sur le verre coulissant.

Note : *Les roues supérieures sont réglables, si le vantail ne glisse pas bien ou s'il reste trop d'espace en bas, il est possible de régler et/ou d'abaisser le vantail à l'aide de la vis qui déplace l'excentrique de la roue.*

2. Installer le joint d'étanchéité sur la vitre coulissante.
3. Insérer le joint d'étanchéité inférieur sur la porte coulissante.

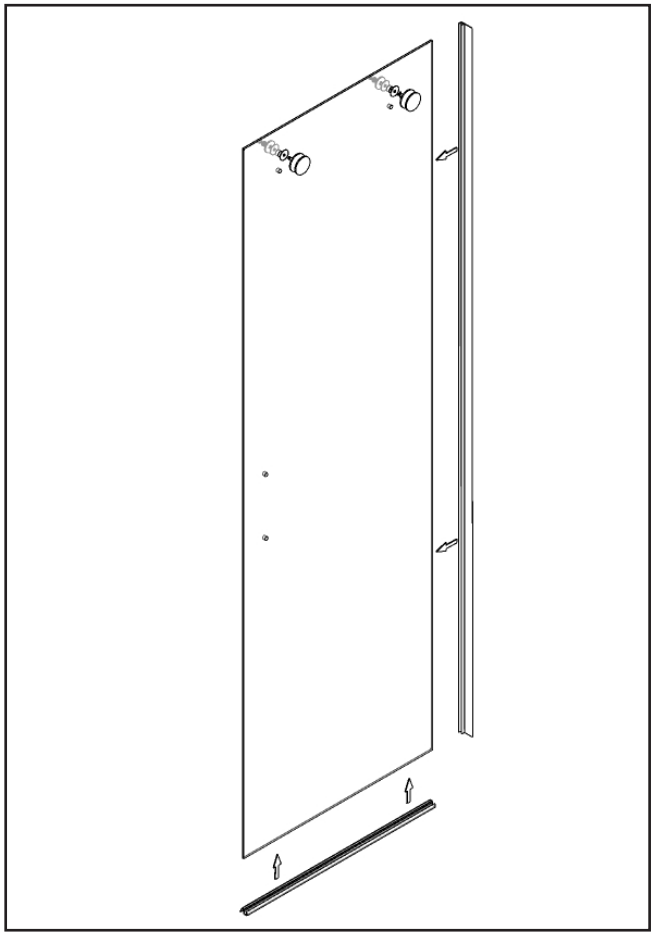

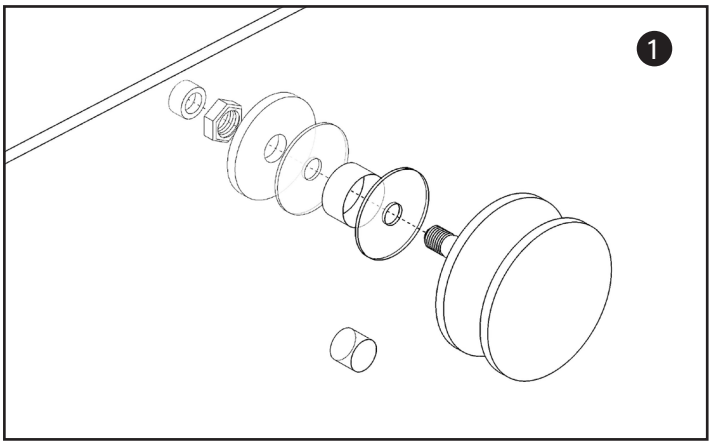

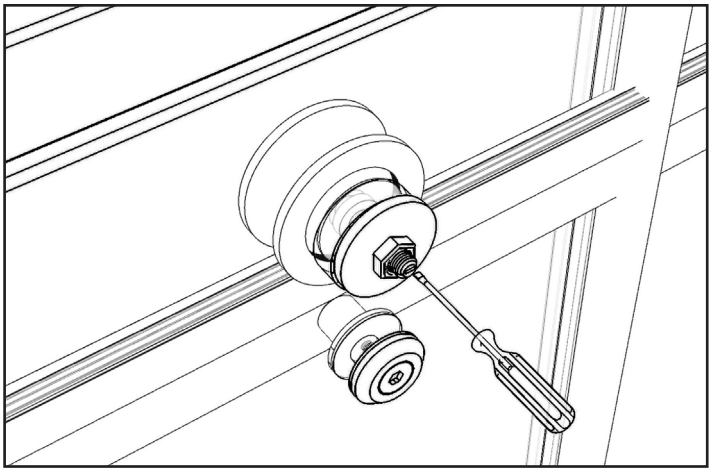

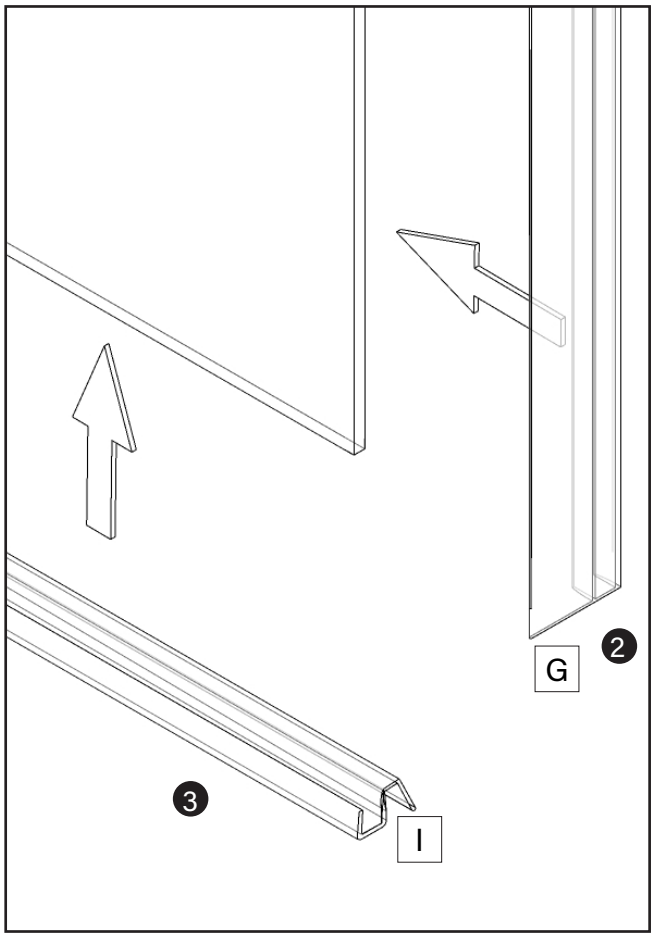

7 ÉTAPE

1. Positionner la porte coulissante sur la barre de glissement.
2. Installer les pièces anti-brouillage comme indiqué.
3. Installer la butée sur la barre de glissement supérieure.
4. Installer le joint magnétique sur la porte coulissante comme indiqué.

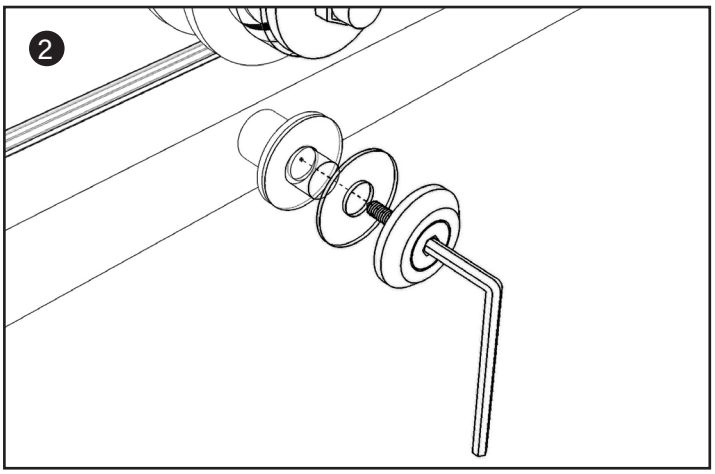

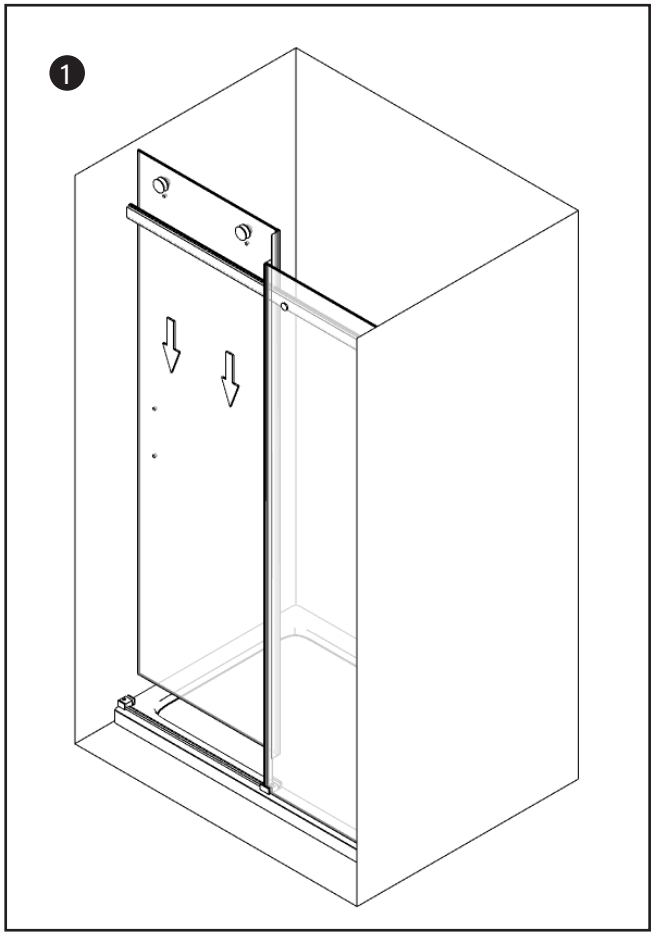

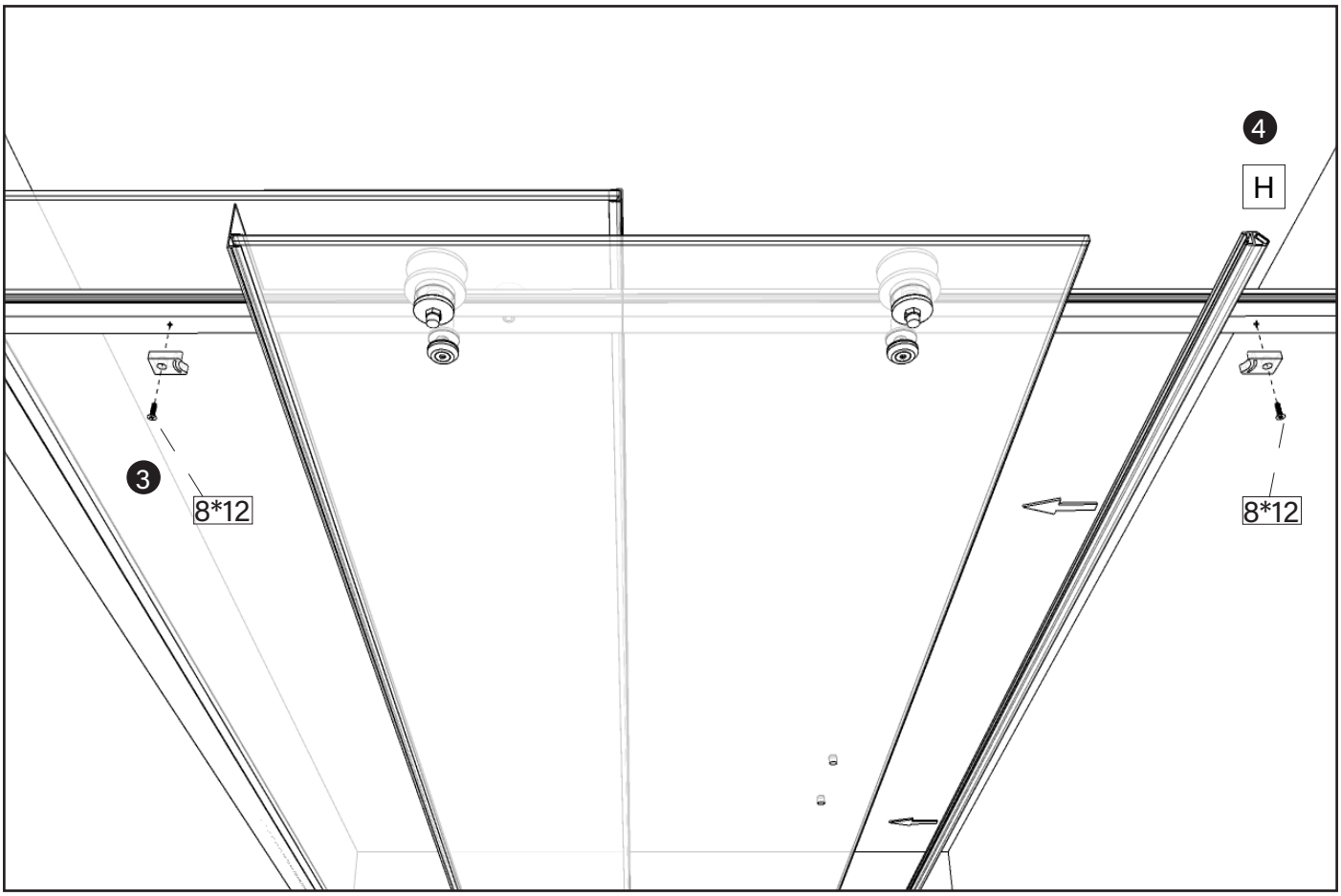

8° ÉTAPE

1. Comme indiqué sur la figure, positionnez le profilé en aluminium sur le mur, vérifiez son aplomb, tracez les trous et procédez à son installation sur le mur.

Note: *le profilé doit être positionné au-dessus du support de sol, et non à l'intérieur.*

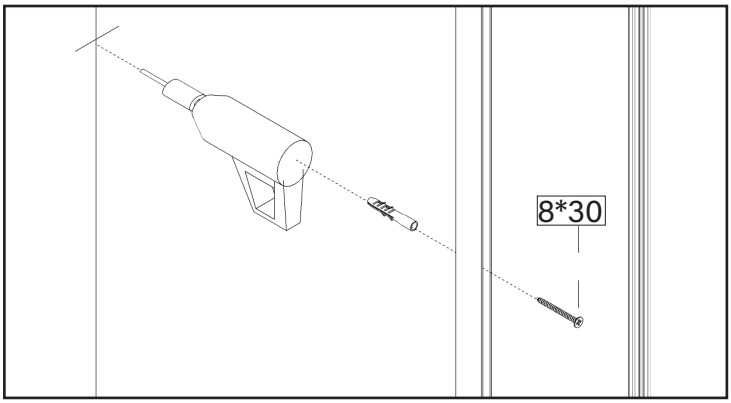

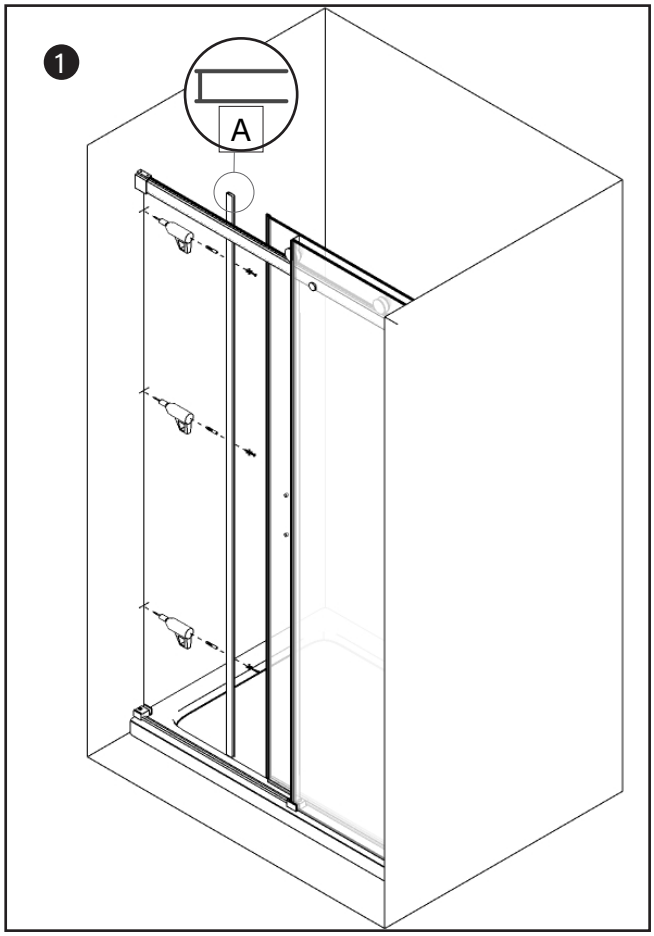

9° ÉTAPE

1. Insérer le joint magnétique à l'intérieur du profilé en aluminium.

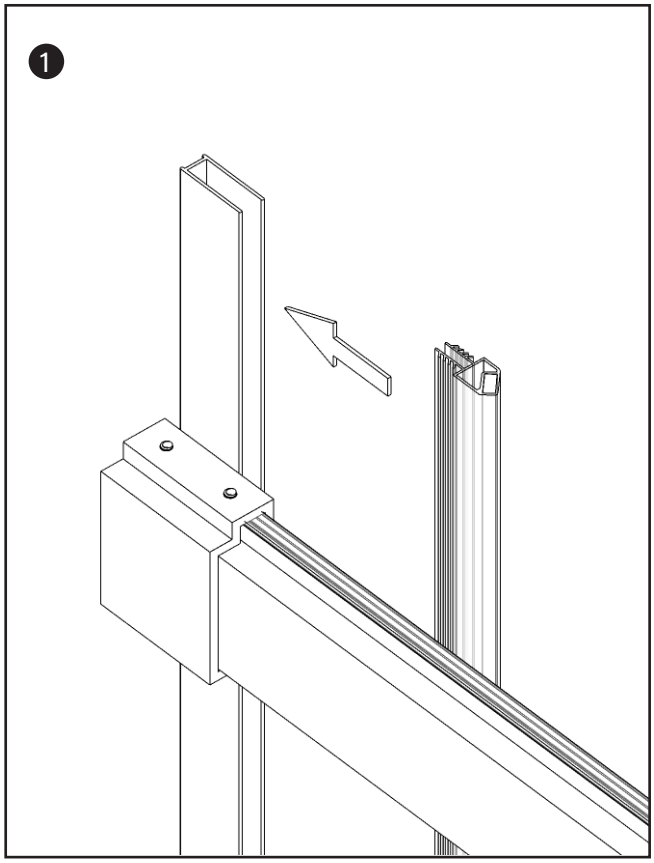

10° ÉTAPE

1. Percez des trous à l'aide de la mèche fournie et fixez le profilé supportant le verre fixe avec le profilé mural pour fixer la porte de douche.

Note : *avant de percer les trous, ajustez le profilé aux dimensions requises, ajustement maximal de 2,5 cm.*

2. Couvrir les vis avec des bouchons.

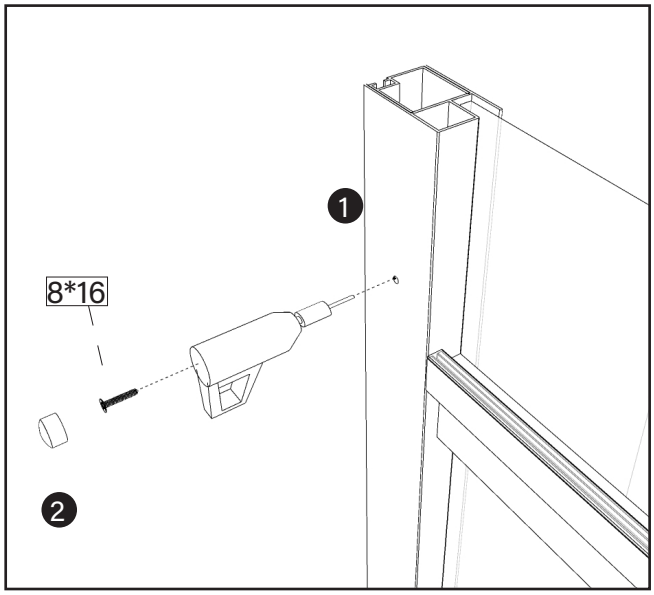

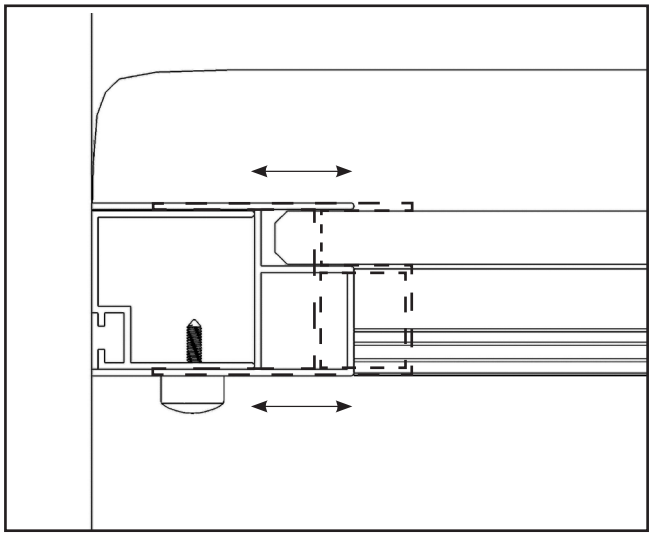

11° ÉTAPE

1. Installer la poignée sur la porte coulissante.

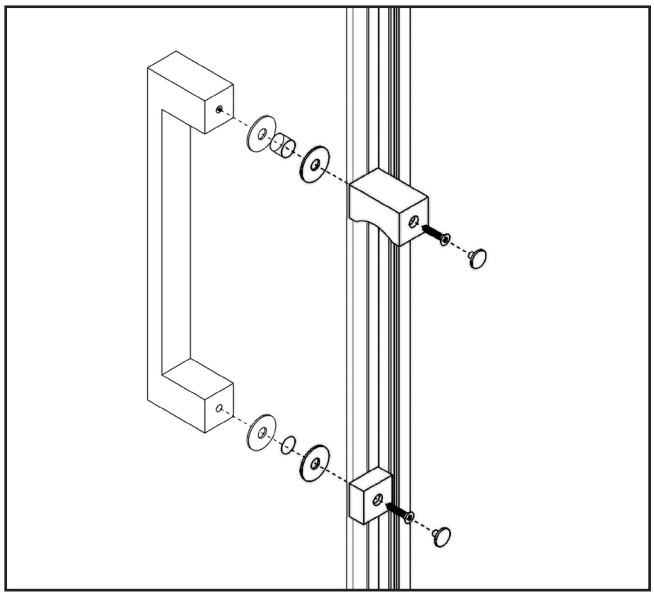

12° ÉTAPE
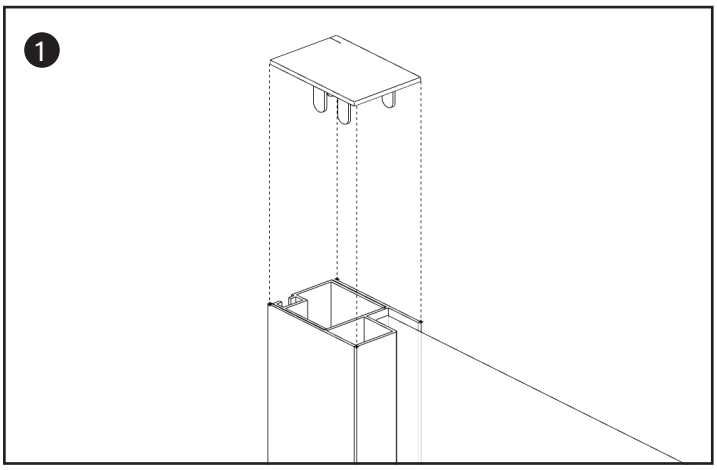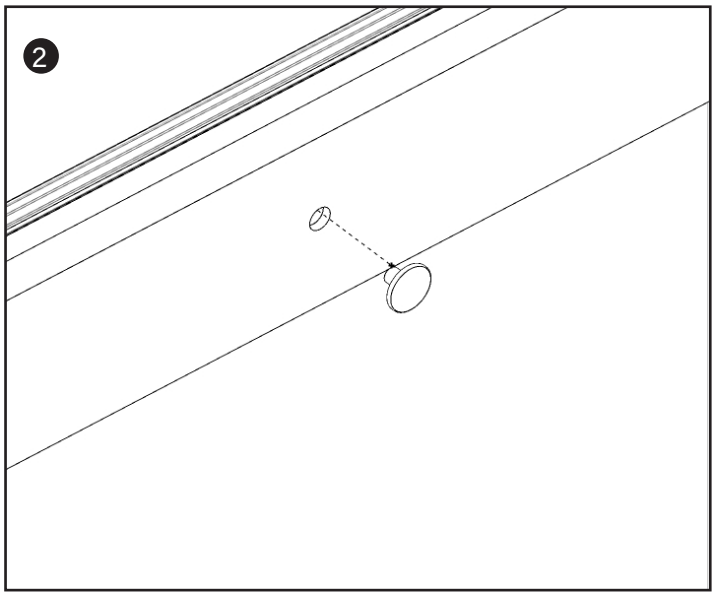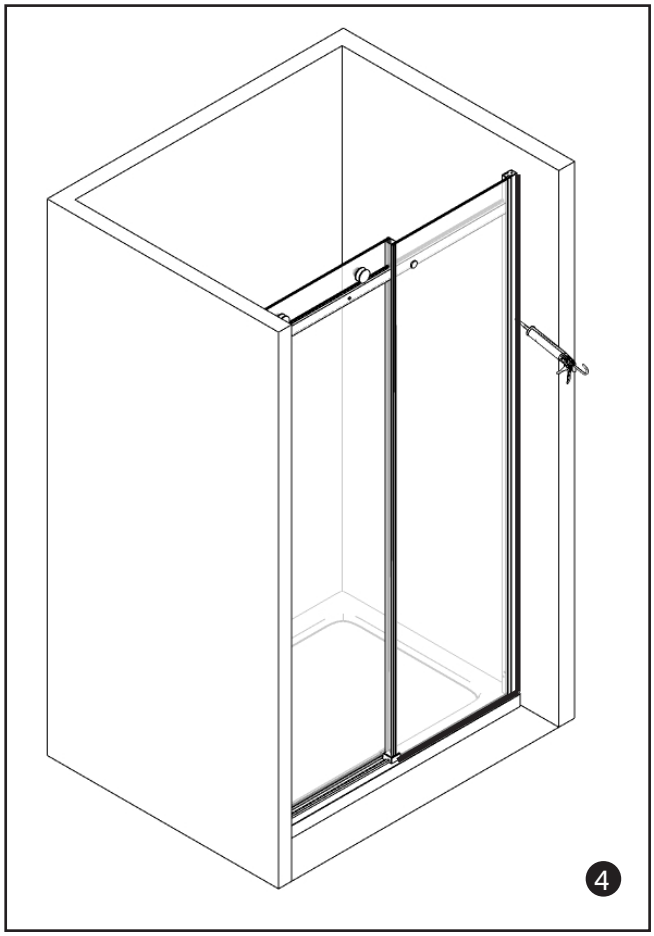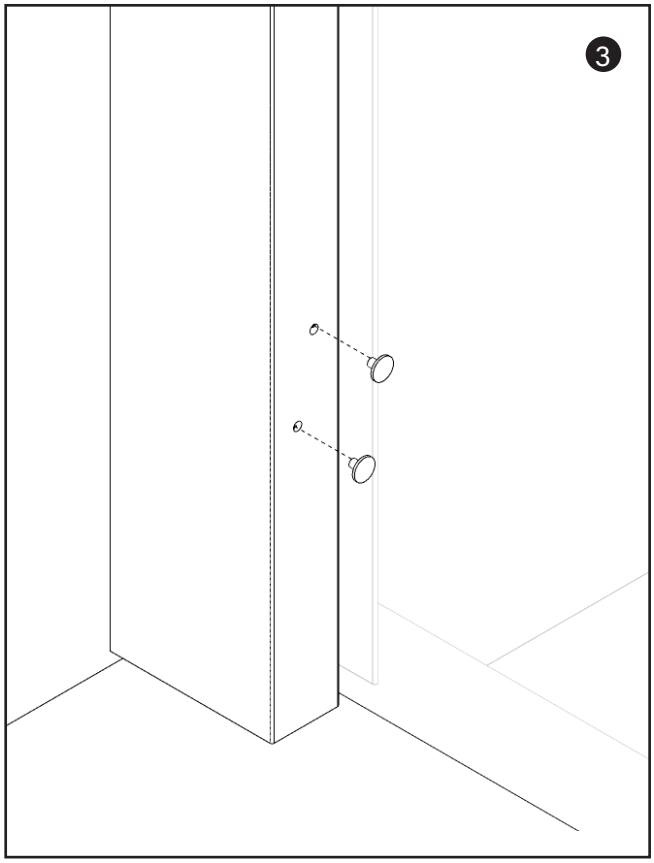
1. Installer le couvercle décoratif sur les profilés muraux.
2. Utiliser les bouchons appropriés pour fermer le trou non utilisé sur la barre de glissement.
3. Même procédure pour les trous bas non utilisés du profil vertical.
   Les trous sont supplémentaires pour assurer la réversibilité.
4. Sceller avec du silicone neutre comme indiqué sur l'image, nous recommandons l'utilisation du silicone transparent Saratoga Crystal Clear pour éviter la formation de moisissures.