arbour

59885

- FR **Notice de montage**
- EN **Assembly instructions**
- DE **Montageanleitung**
- ES **Instruciones de montaje**
- IT **Istruzioni di montaggio**
- PL **Instrukcja montażu**
- PT **Manual de montagem**

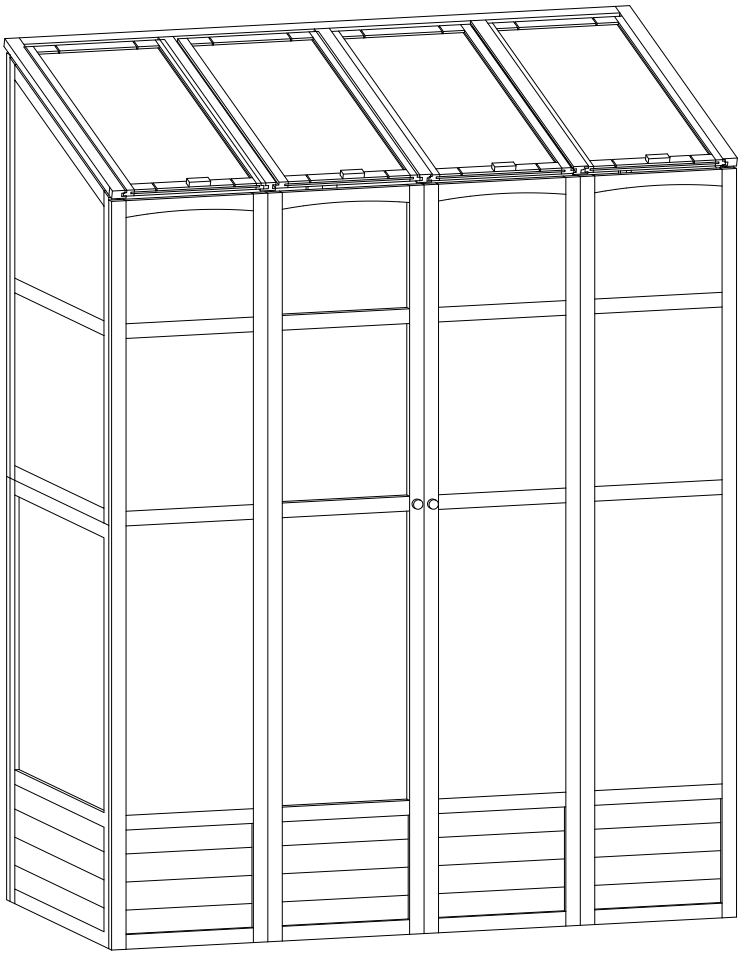



A 3.5×50mm (×5)



B 3.5×35mm (×76)

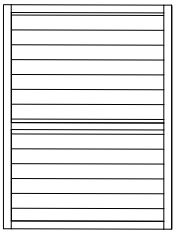

1 (×2)

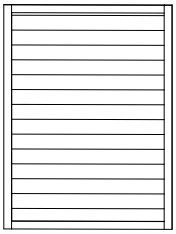

2 (×2)

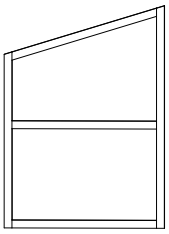

3 (×2)

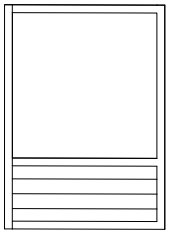

4 (×2)



C 3.0×16mm (×24)



5 (×2)

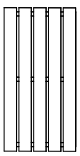

6 (×4)

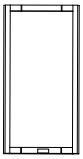

7 (×2)

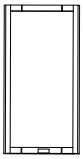

8 (×2)

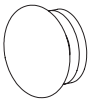

D (×2)



E (×6)

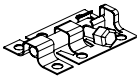

F (×2)

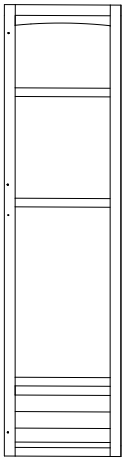

9

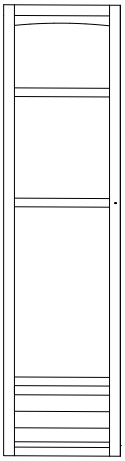

10

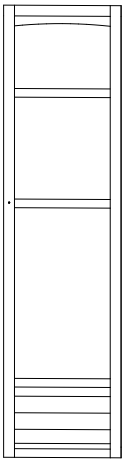

11

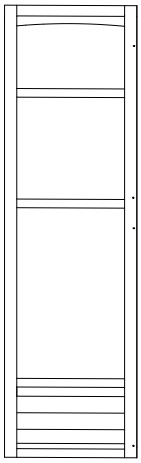

12



13 (×2)



14 (×2)



15 (×4)



16

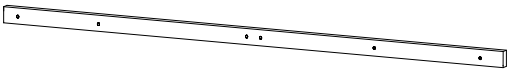

17

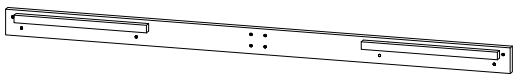

18

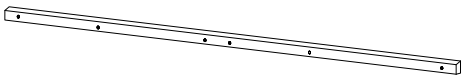

19

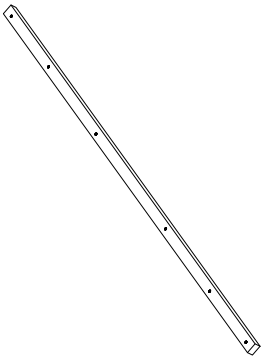

22

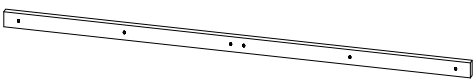

20

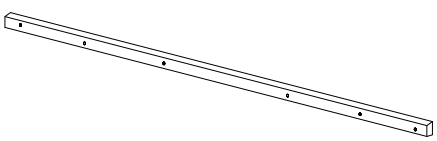

21

1

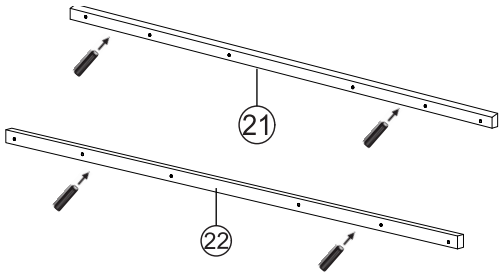

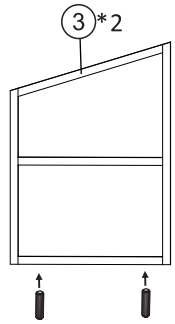

E*6

2

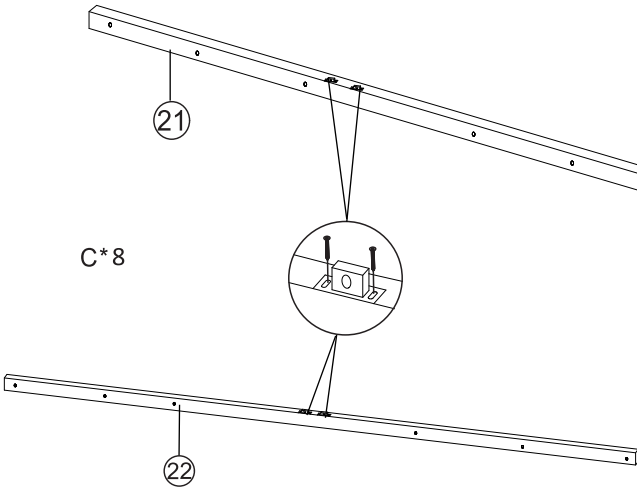

3

A*5

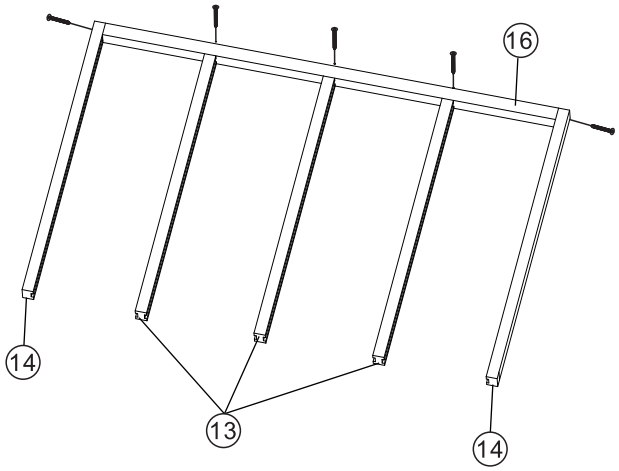

4

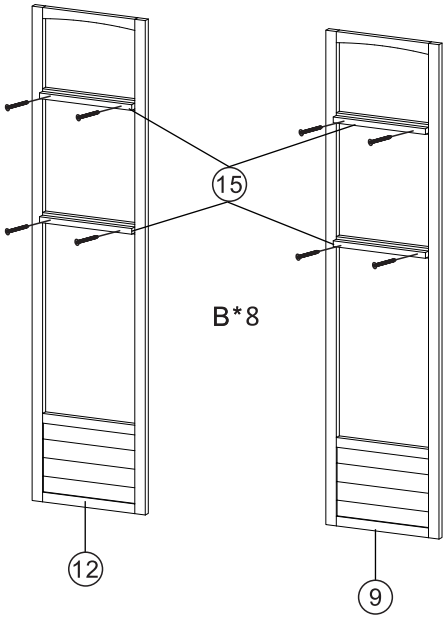

5

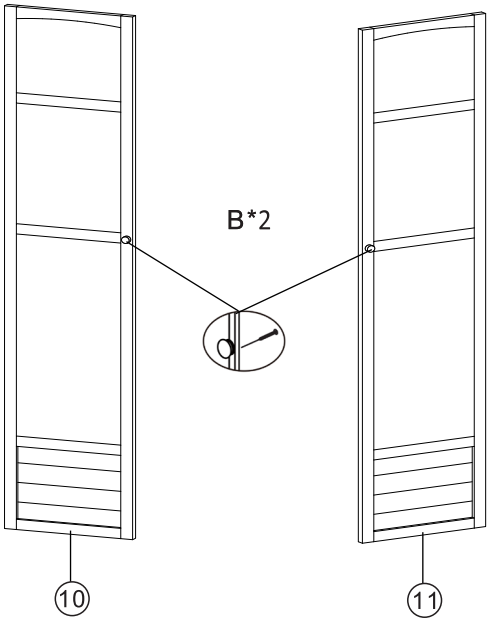

6

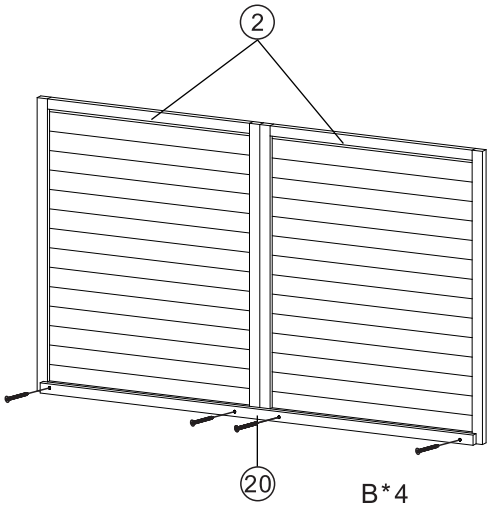

B*4

arbour

7

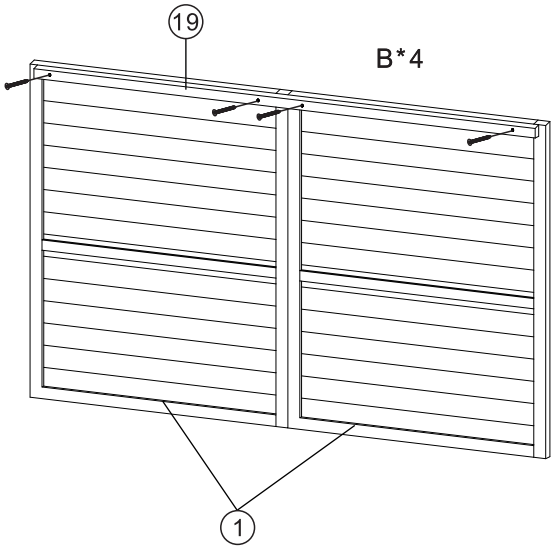

8

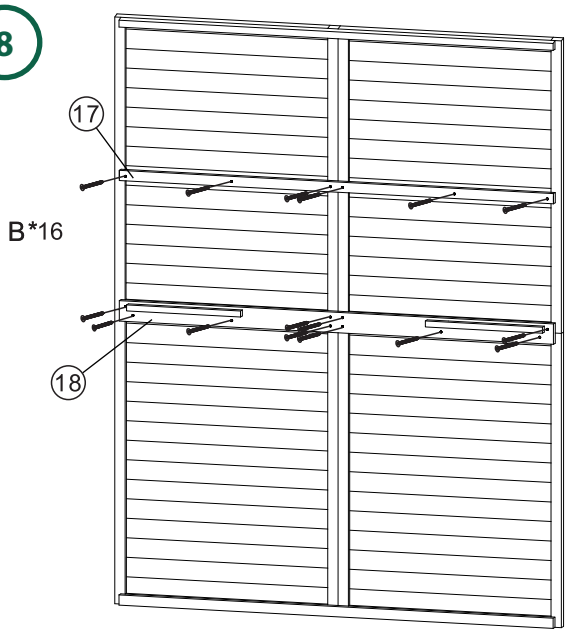

9

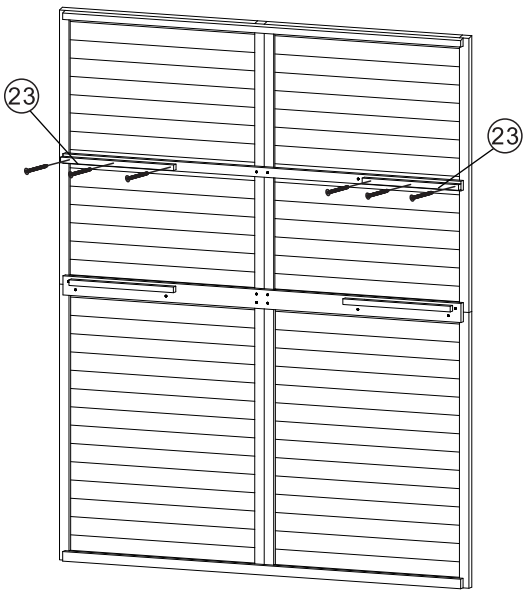

10

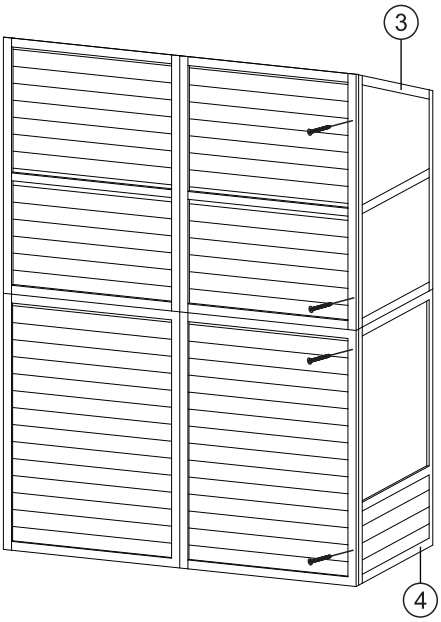

11



12

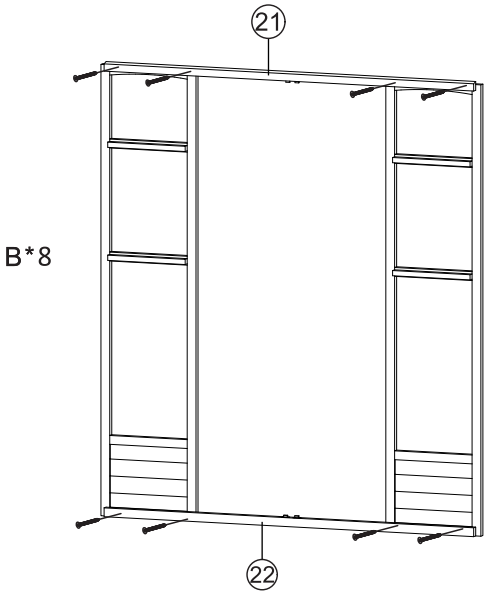

13

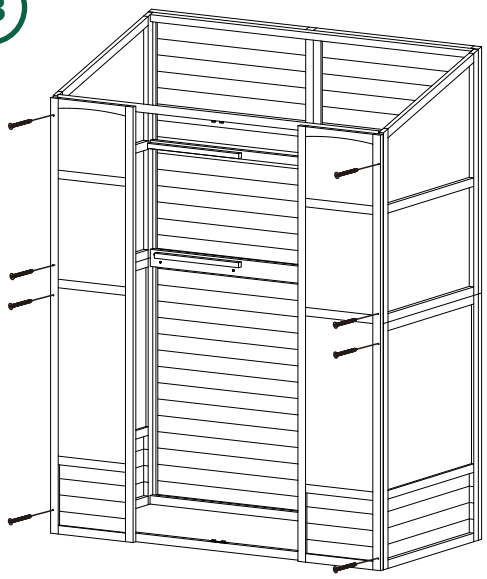

B*8

14

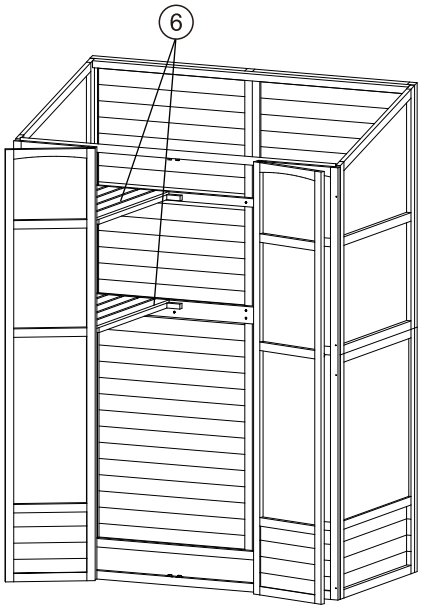

15

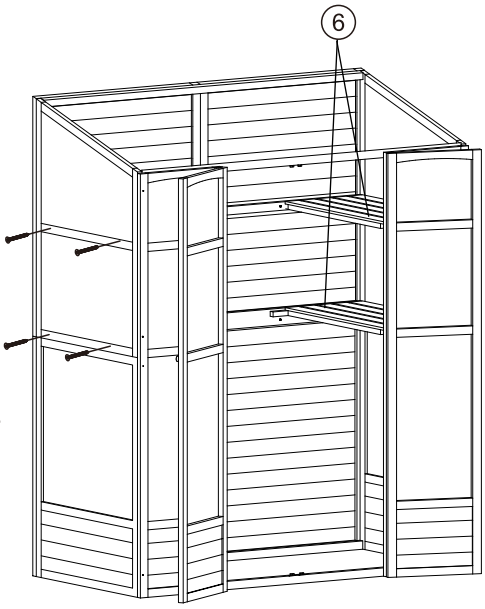

B*4

16

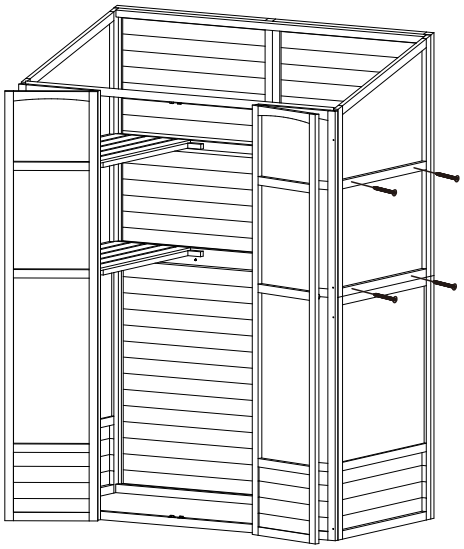

B*4

17

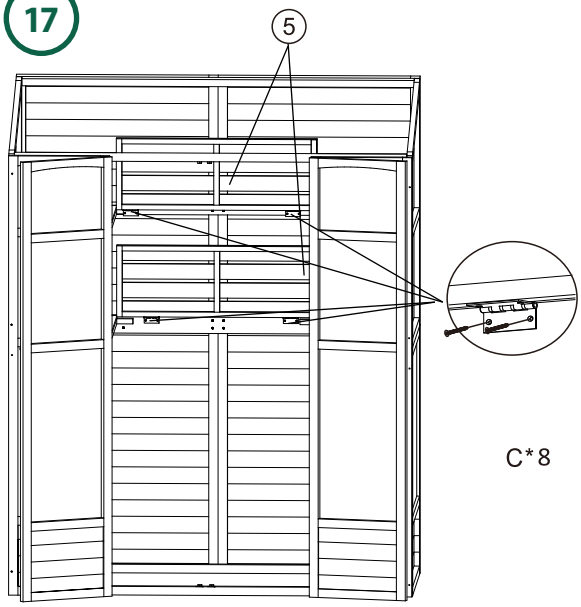

C*8

18

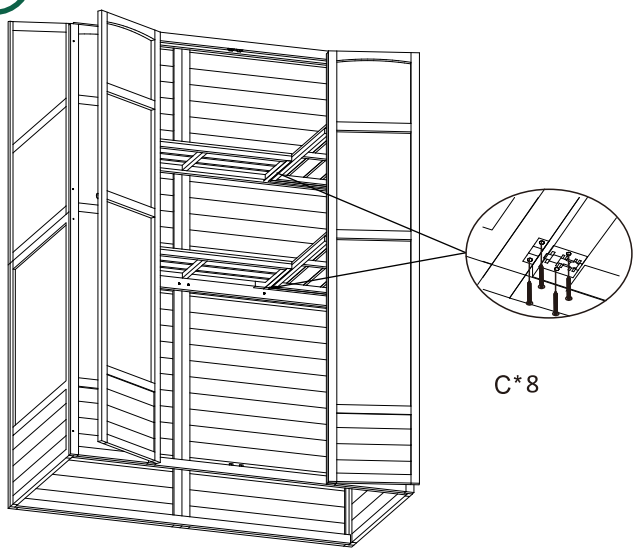

C*8

arbour

19

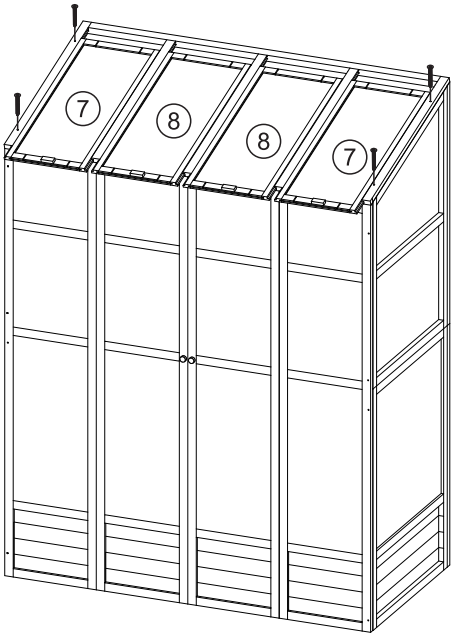

B*4

20

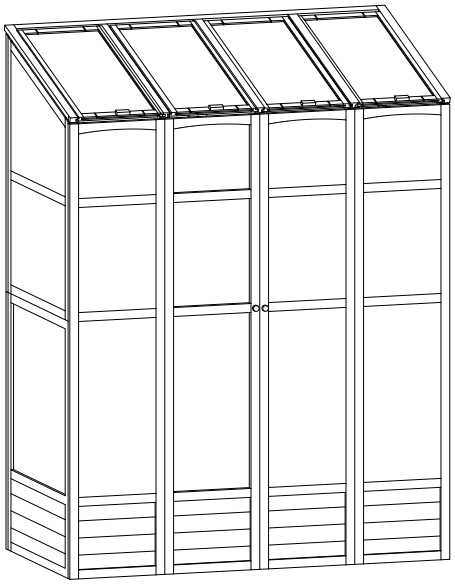


arbour