# KITCHEN ISLAND

# USER MANUAL

**MODEL NO.: YS252252SS**

# KITCHEN ISLAND

**MODEL NO.: YS252252SS**

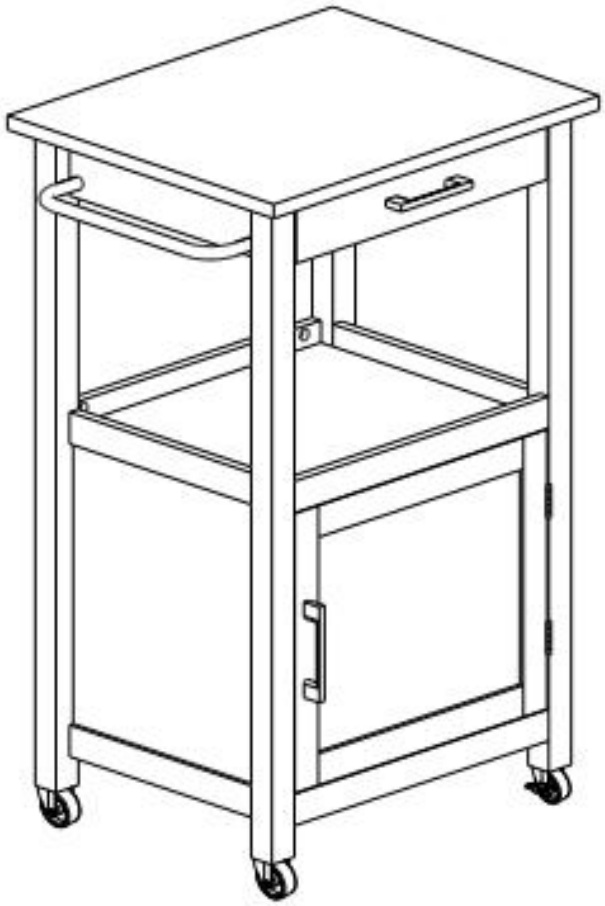

**⚠ WARNING:**

**Please read this manual carefully before using the product. Failure to do so may result in serious injury.**

# ASSEMBLY PRECAUTIONS

1. Assemble only according to these instructions. Improper assembly can create hazards.

2. Wear ANSI-approved safety goggles and heavy-duty work gloves during assembly.

3. Keep the assembly area clean and well-lit.

4. Keep bystanders out of the area during assembly.

5. Do not assemble when tired or when under the influence of alcohol, drugs or medication.

6. The product capabilities apply to properly and completely assembled products only.

7. Assemble on a flat, level,hard and smooth surface capable of safely supporting the KitchenI Island.

8. For additional information regarding the parts listed in the following pages, please refer to the Assembly Diagram of this manual. Unwrap and separate all parts in a clean work area.

**SAVE THESE INSTRUCTIONS**

# USE PRECAUTIONS

**TO PREVENT SERIOUS INJURY AND DEATH FROM TIPPING:**

1. This product is not a toy Do not allow children to play with or near this item.

2. Do not exceed weight capacities, before moving.

3. Use only on a flat, hard and smooth surface capable of safely supporting a fully loaded KitchenI Island.

4. Use as intended only.

5. Inspect before every use; do not use if parts are loose or damaged.

## TECHNICAL SPECIFICATIONS

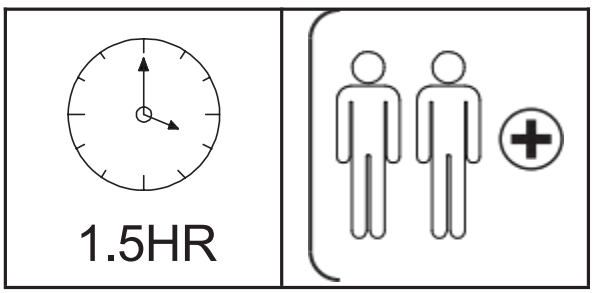


*Products such as specifications,appearance,and design are subject to modification without prior notice.

**TIPS**

Assembling thiscart will take approximately1.5 hours,it is recommended that 2 people operate it.

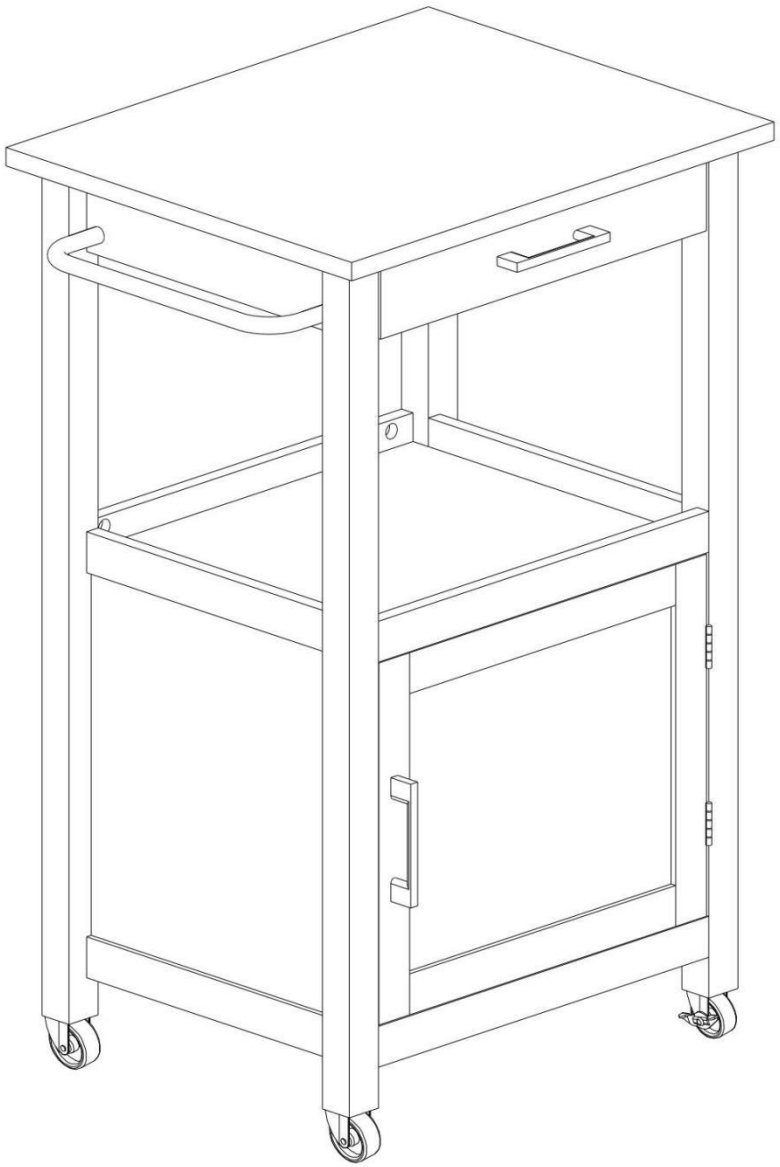

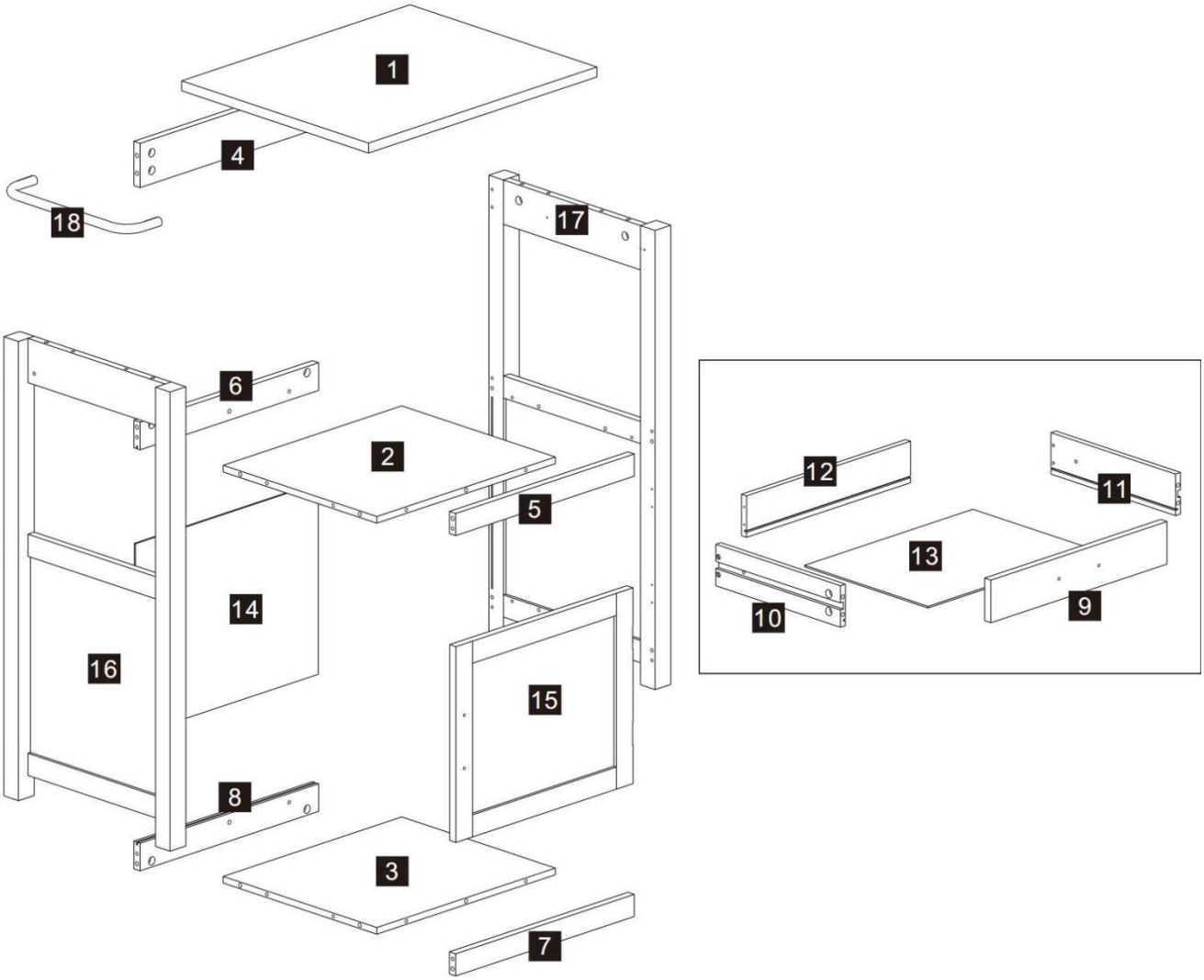
1
4
18
17
6
2
5
14
16
15
8
3
7
12
11
13
10
9

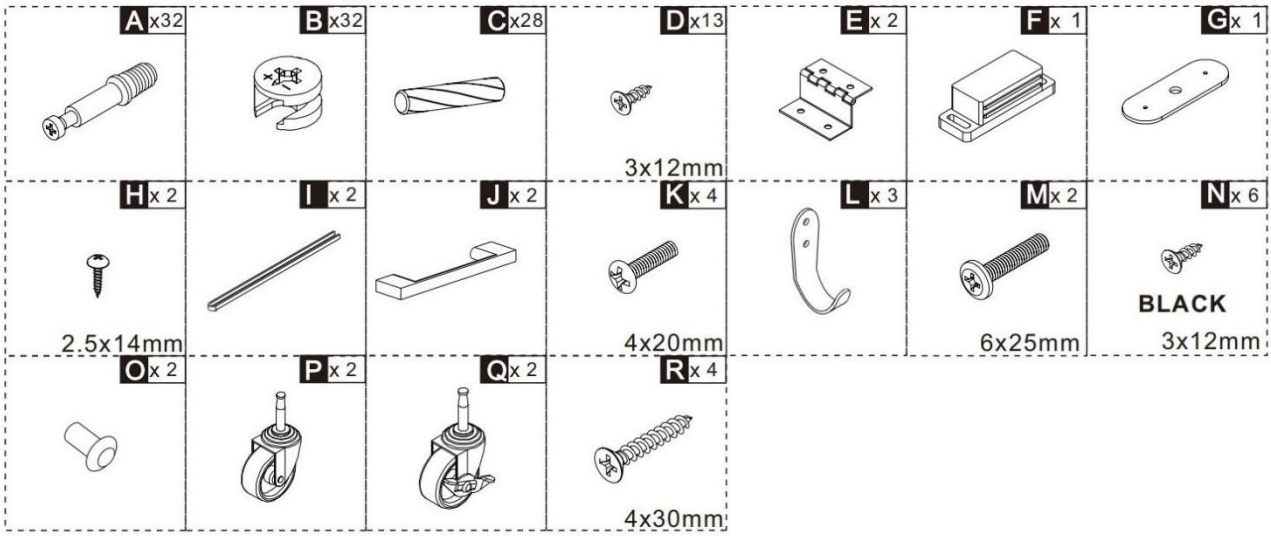
A x32
B x32
C x28
D x13
3x12mm
E x 2
F x 1
G x 1
H x 2
2.5x14mm
I x 2
J x 2
K x 4
4x20mm
L x 3
M x 2
6x25mm
N x 6
BLACK
3x12mm
O x 2
P x 2
Q x 2
R x 4
4x30mm

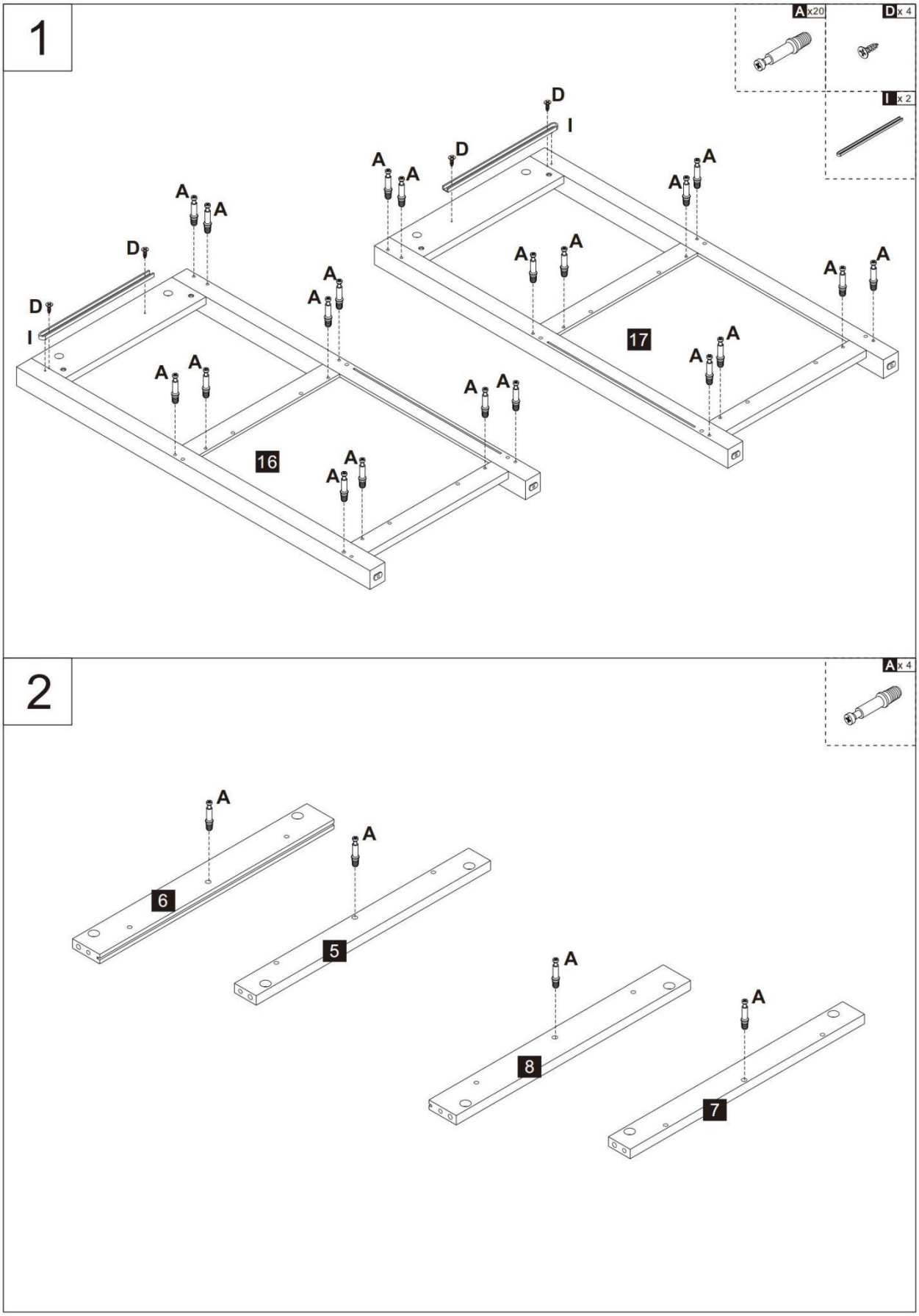
1
A x20
D x 4
I x 2
D
I
A
16
17
2
A x 4
6
5
8
7

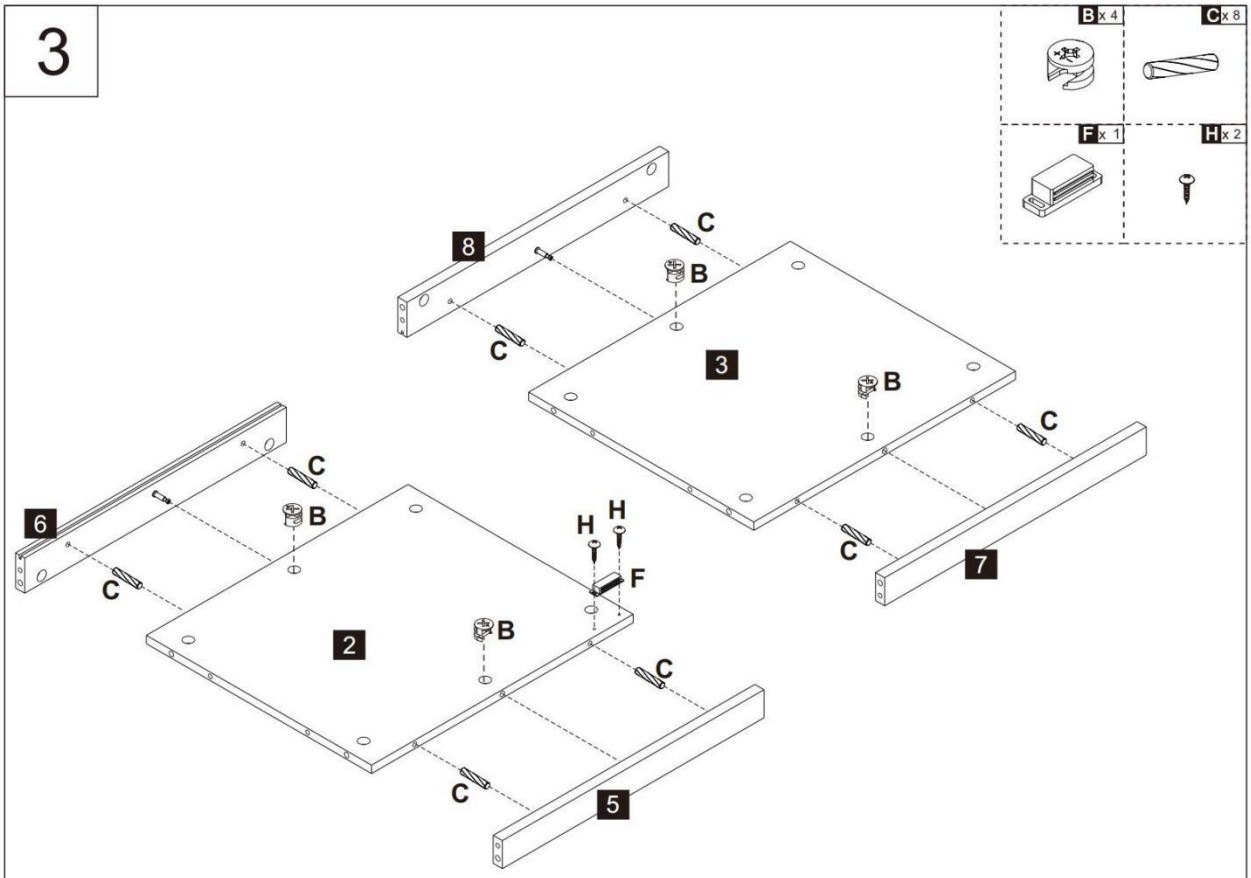
3
B x 4
C x 8
F x 1
H x 2
8
C
B
C
3
B
C
C
7
6
C
B
H
H
F
C
2
B
C
C
5

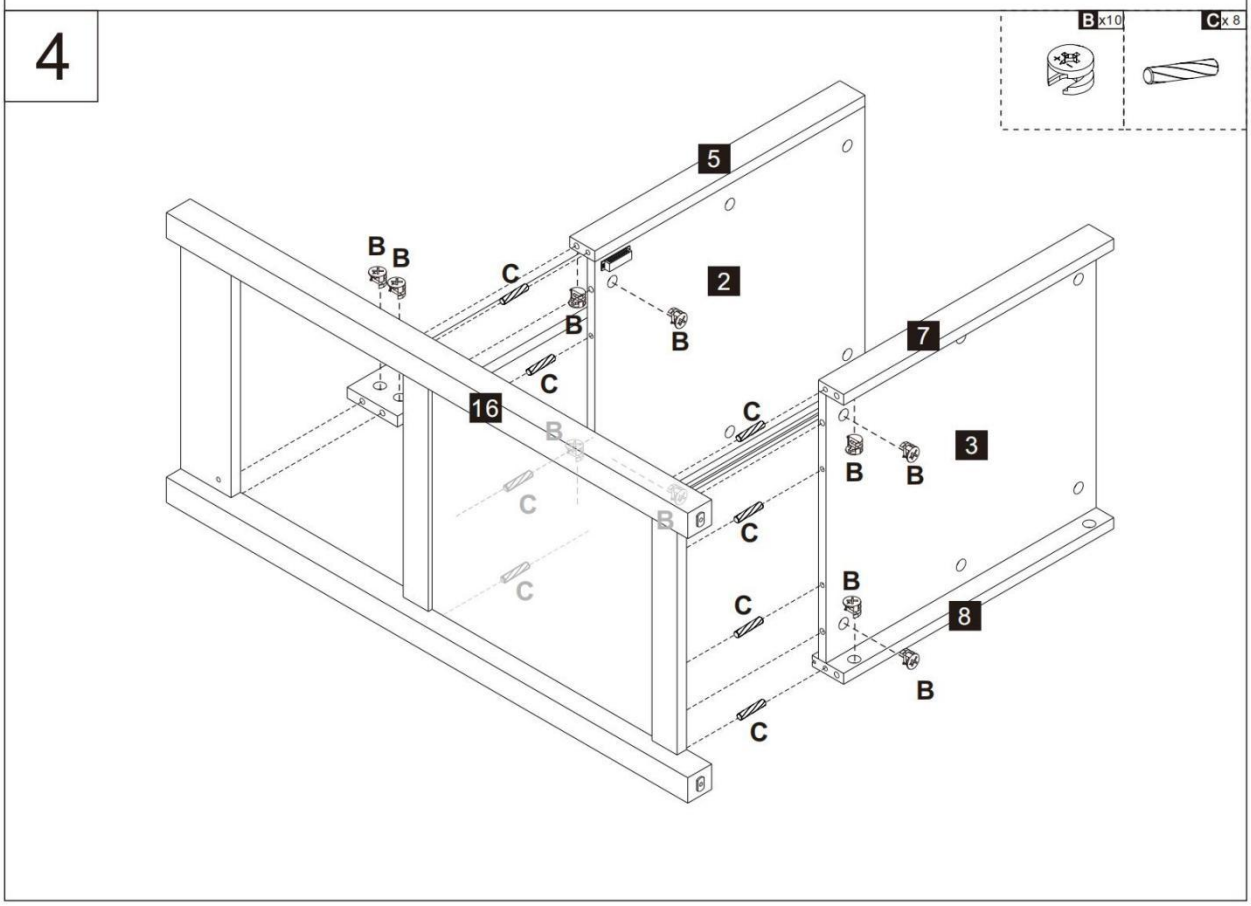
4
B x10
C x 8
5
B
B
C
2
B
B
C
7
16
C
B
3
B
B
C
B
C
C
B
C
8
B
C

5

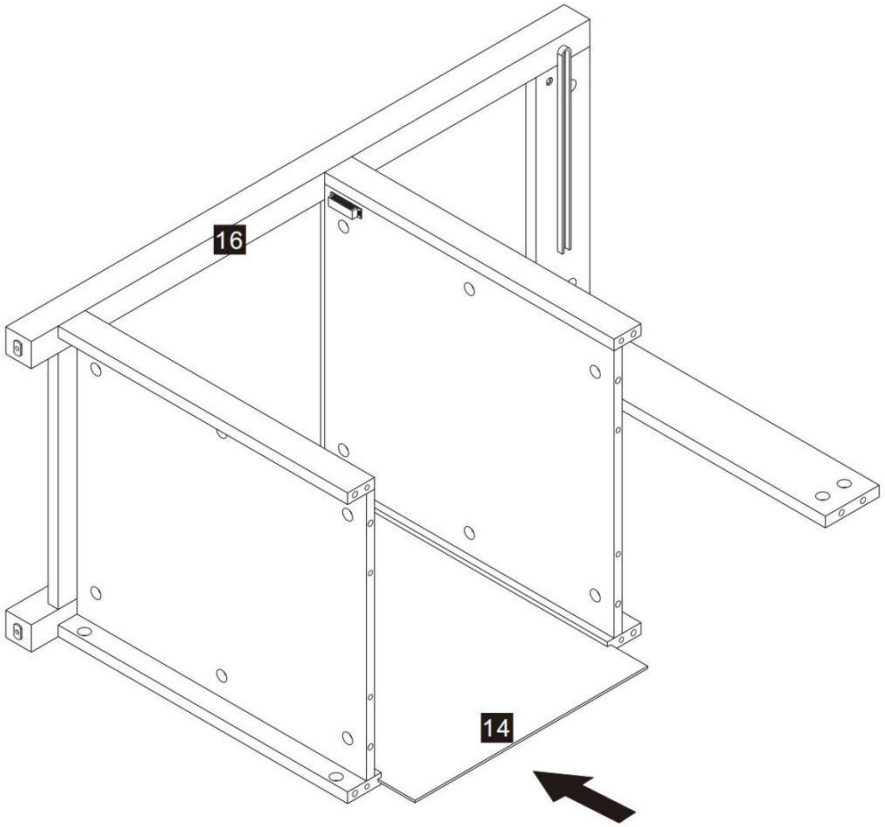


6

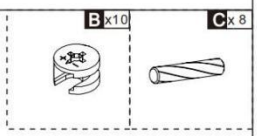


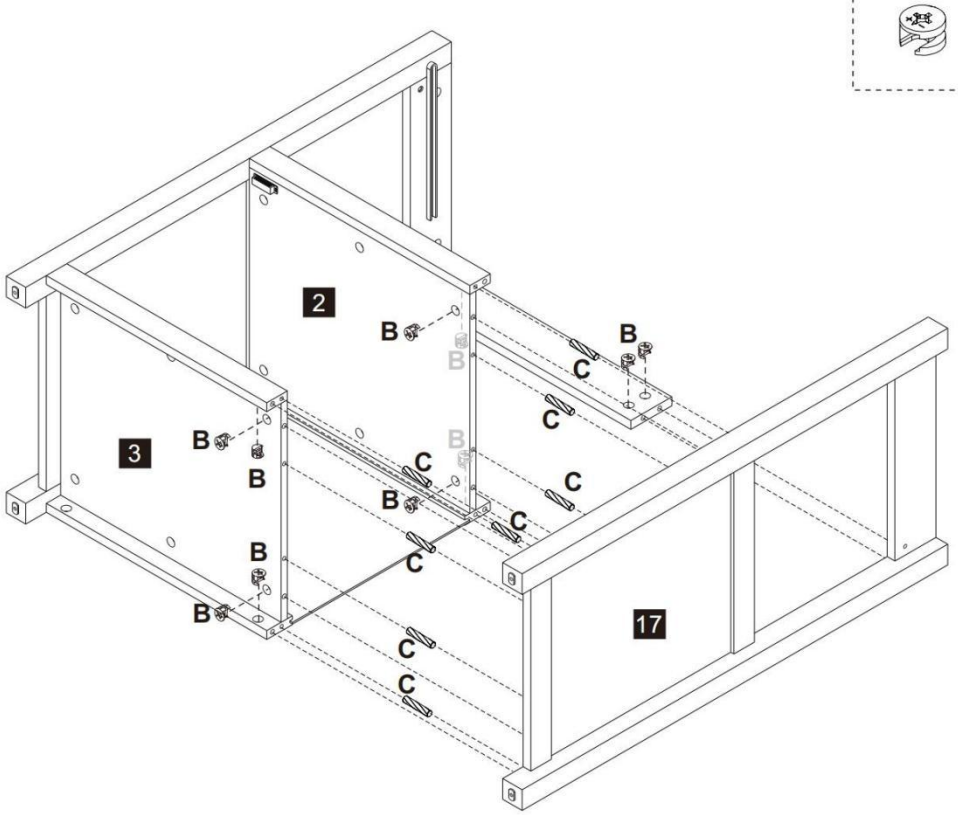

7

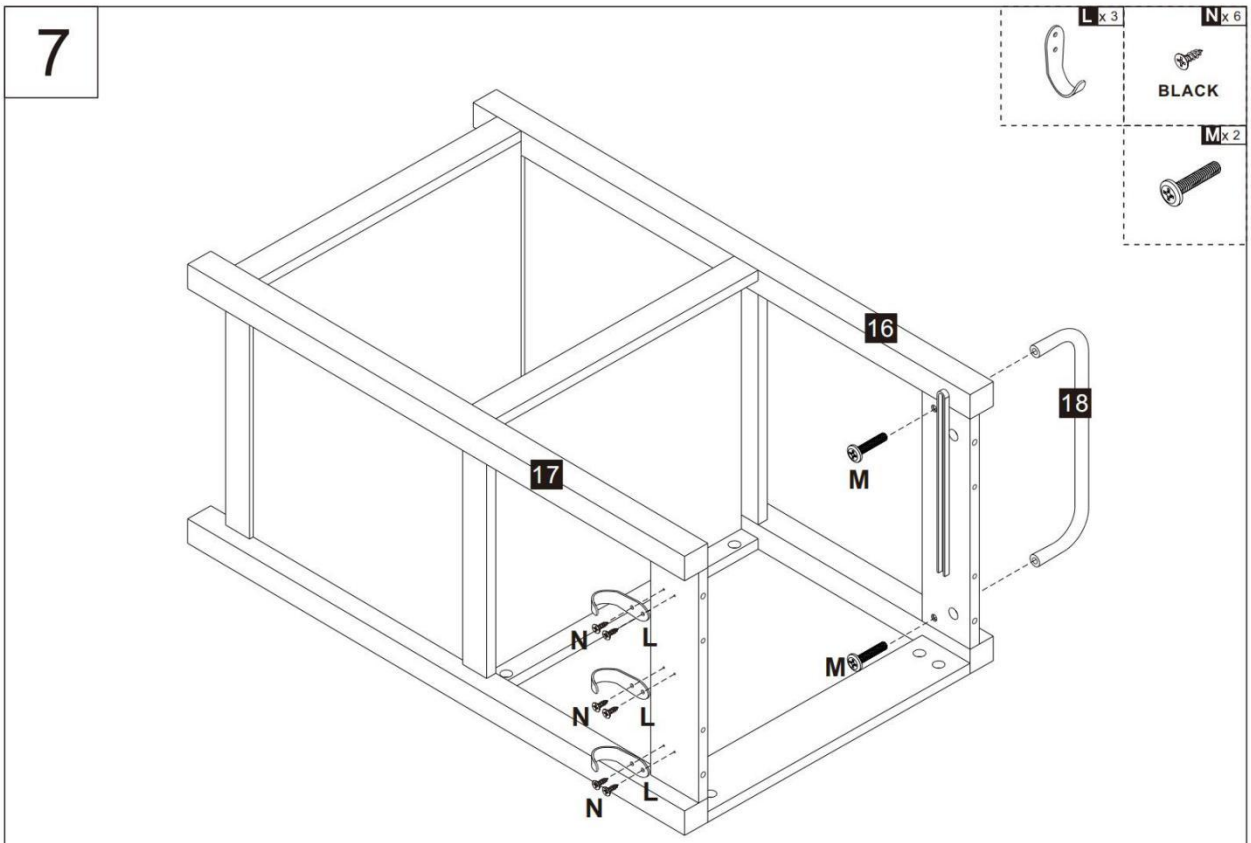


8

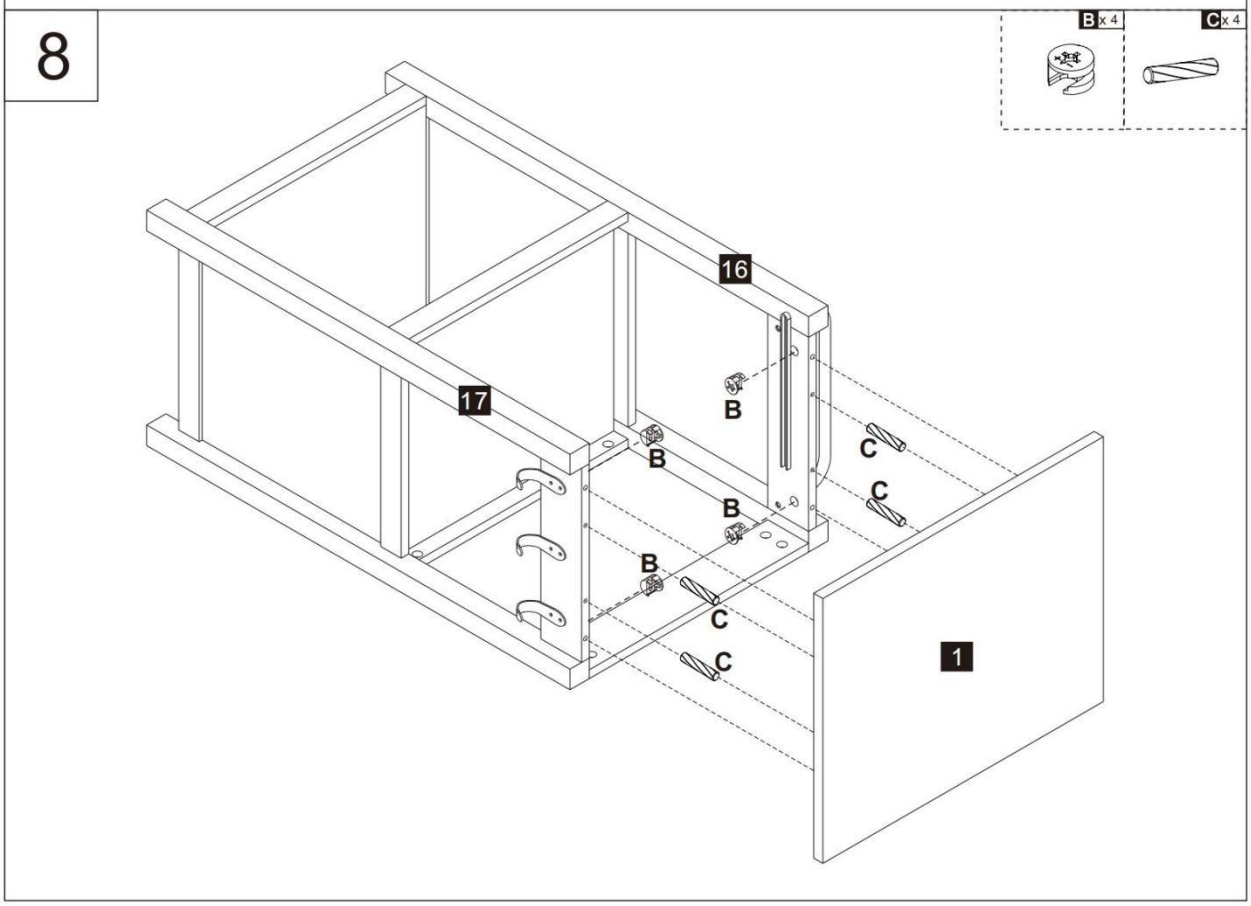

9

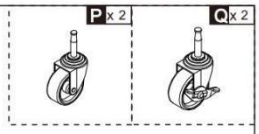


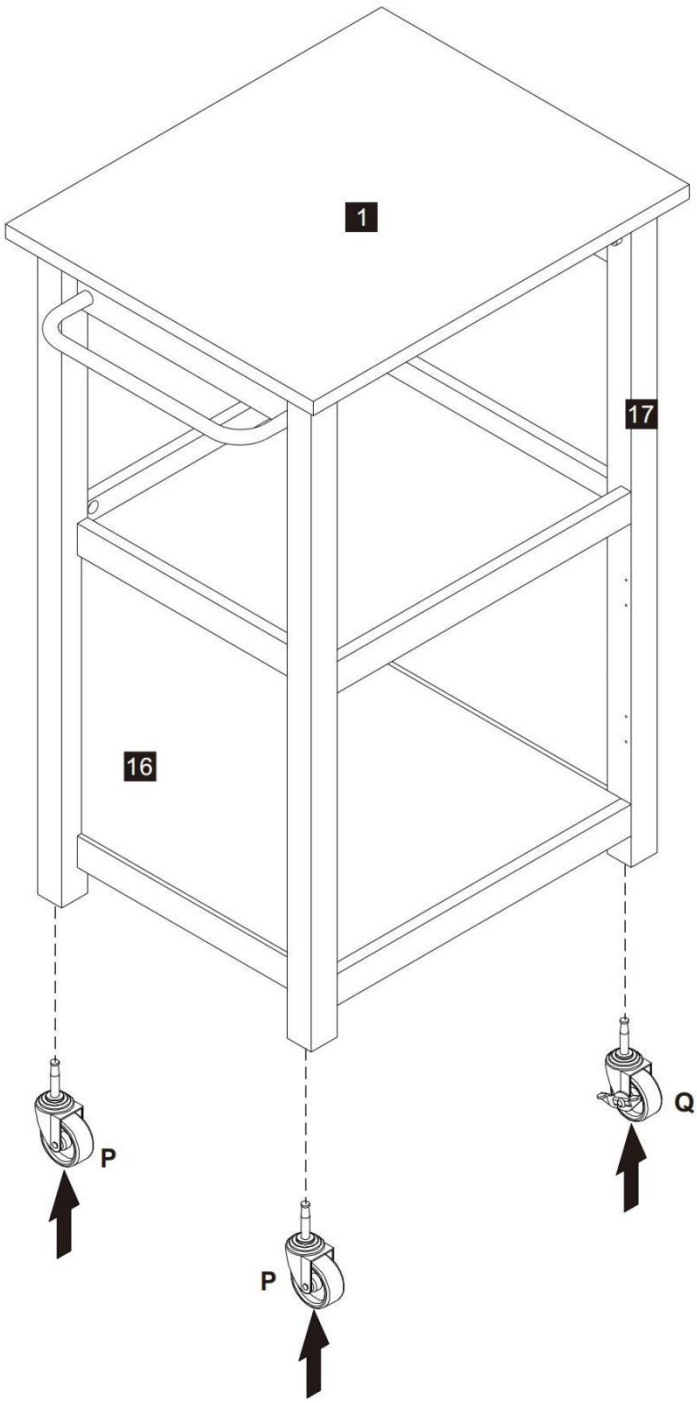

10

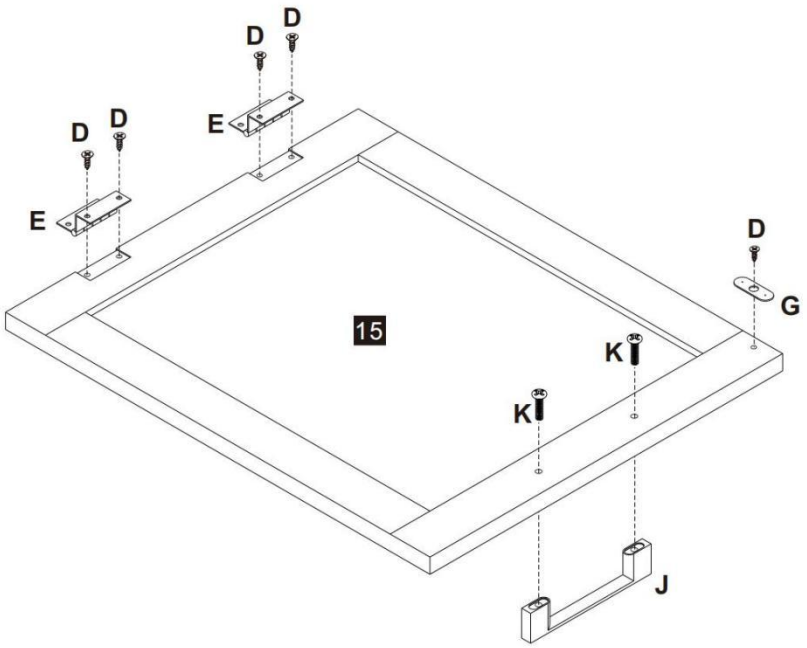


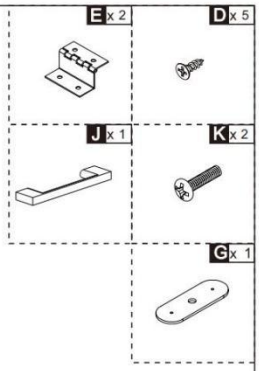


11

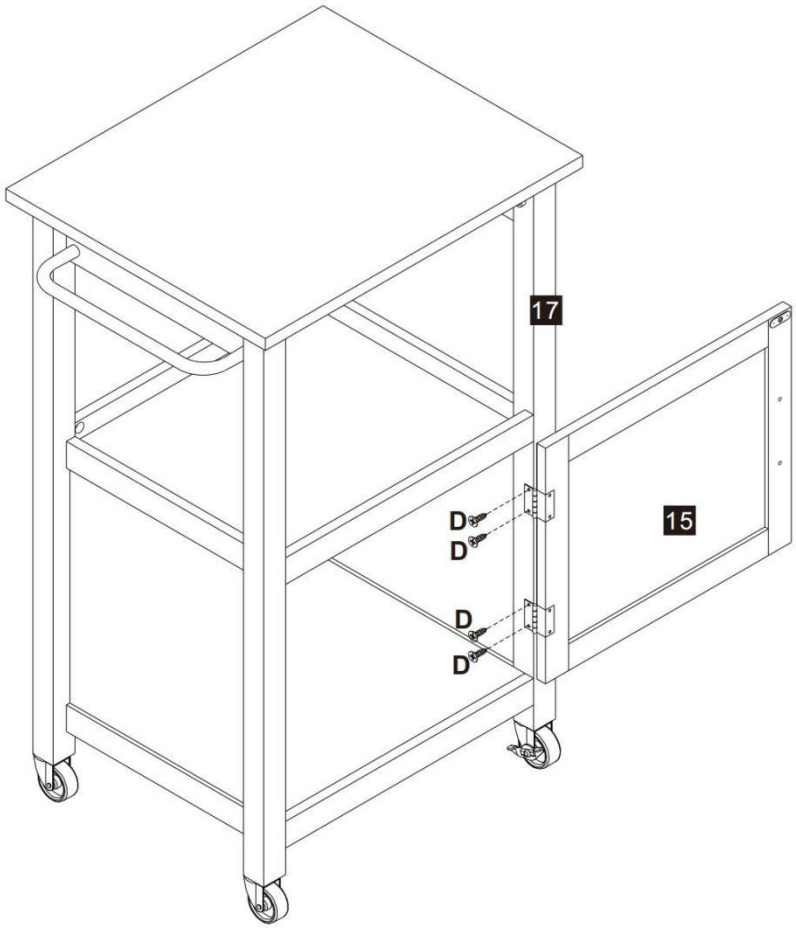


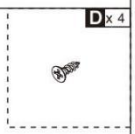

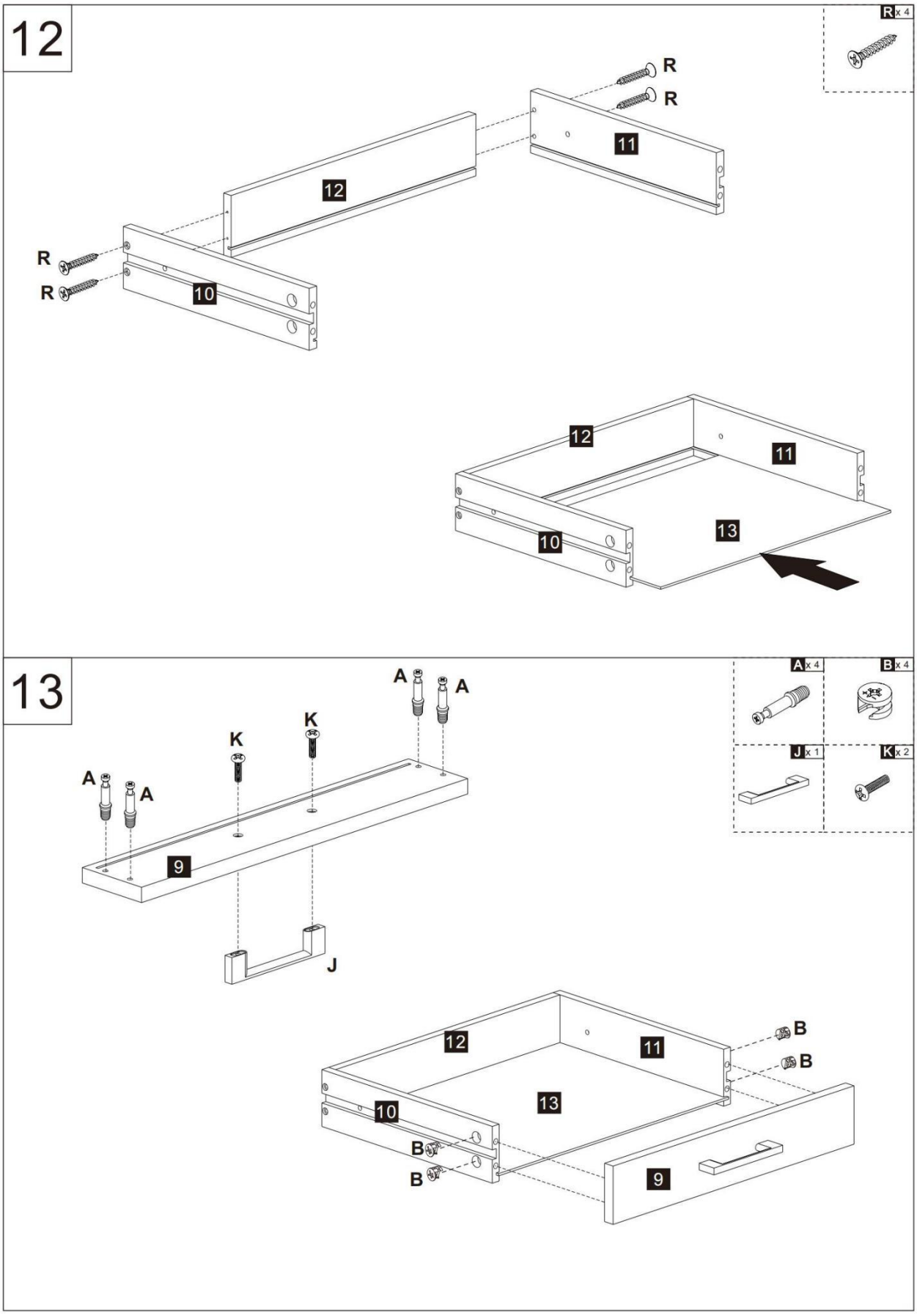
12
R x 4
R
R
11
12
R
R
10
12
11
13
10
13
A x 4
B x 4
J x 1
K x 2
A
A
A
A
K
K
9
J
12
11
B
B
13
10
B
B
9

14

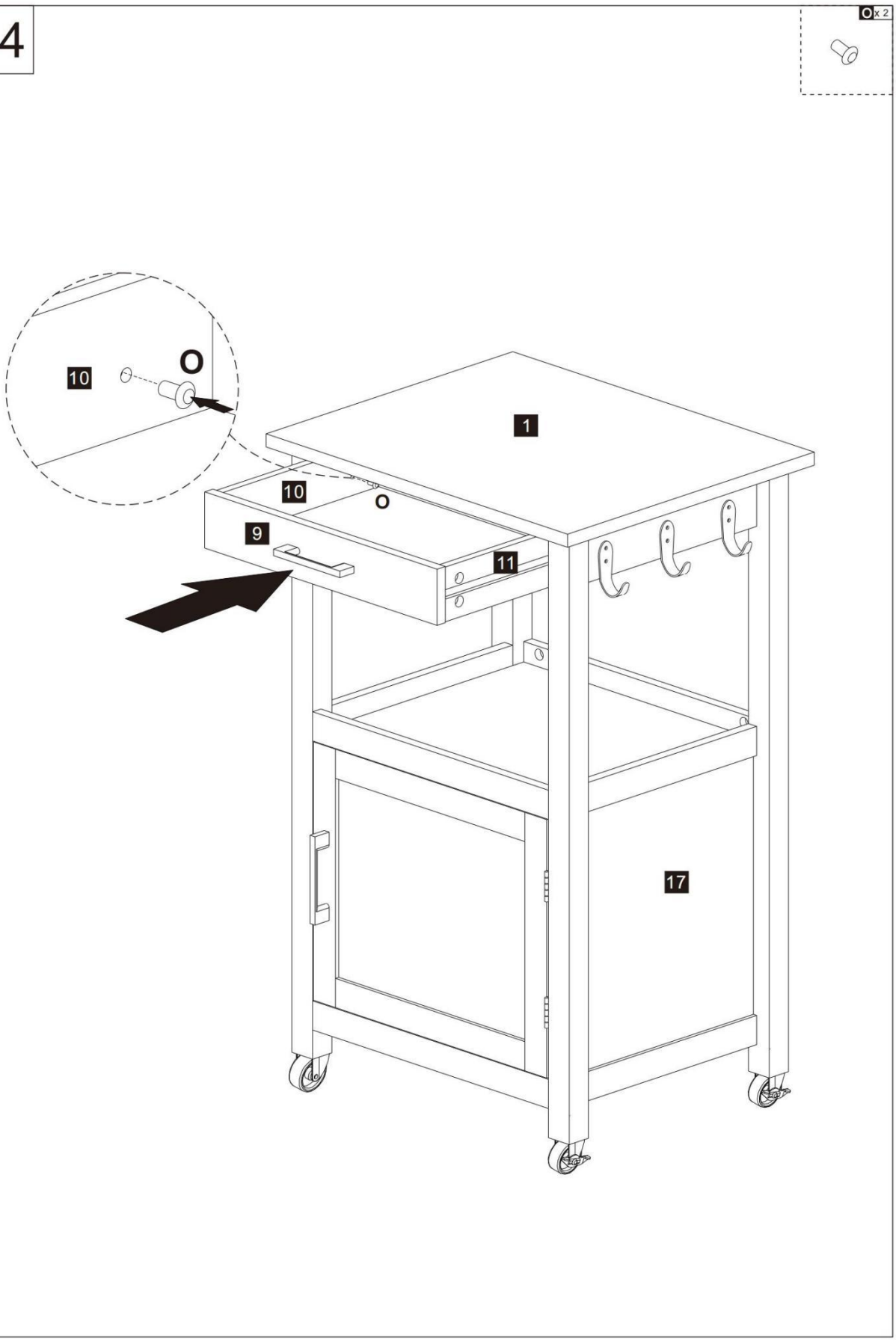

**Manufacturer:** Shanghaimuxinmuyeyouxiangongsi
**Address:** Shuangchenglu 803nong11hao1602A-1609shi,baoshanqu, shanghai 200000 CN.

**Imported to AUS:** SIHAO PTY LTD. 1 ROKEVA STREETEASTWOOD NSW 2122 Australia

**Imported to USA:** Sanven Technology Ltd. Suite 250, 9166 Anaheim Place, Rancho Cucamonga, CA 91730

| | |
|---|---|
| **UK** | **REP** |

YH CONSULTING LIMITED. C/O YH Consulting Limited Office 147, Centurion House, London Road, Staines-upon-Thames, Surrey, TW18 4AX

| | |
|---|---|
| **EC** | **REP** |

E-CrossStu GmbH
Mainzer Landstr.69,
60329 Frankfurt am Main.

# ÎLOT DE CUISINE

# MANUEL D'UTILISATION

**MODÈLE N° : YS252252 SS**

# KITCHEN ISLAND

**MODÈLE N° : YS252252 SS**

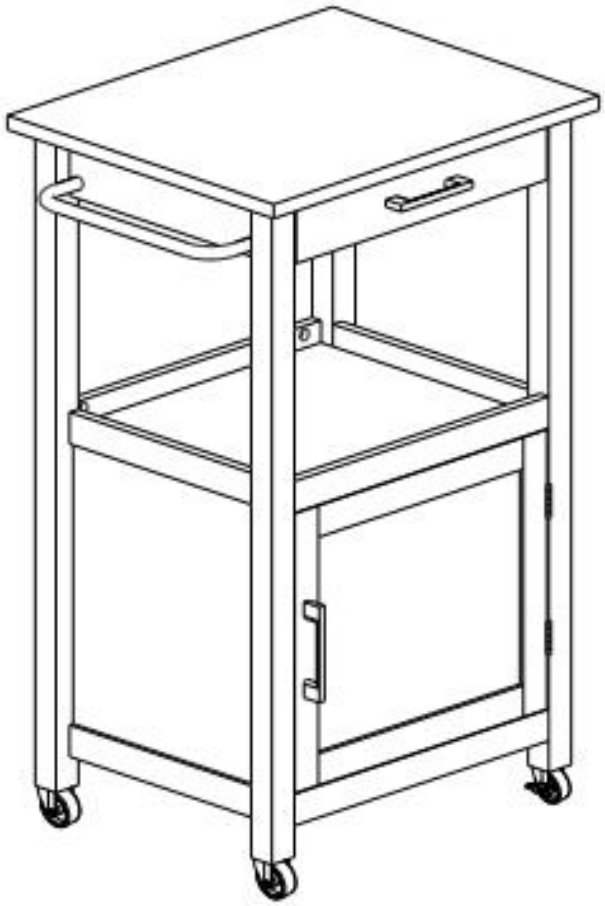

⚠ **AVERTISSEMENT:**

**Veuillez lire attentivement ce manuel avant d'utiliser l' appareil. produit. Échec à faire ainsi peut résultat sérieusement blessure.**

# PRÉCAUTIONS DE MONTAGE

1. Assembler uniquement selon ces instructions. Un assemblage incorrect peut créer des dangers.

2. Porter ANSI - approuvé sécurité lunettes de protection et robuste travail gants pendant assemblée .

3. Gardez la zone de montage propre et bien arrosée .

4. Gardez spectateurs dehors de le zone pendant assemblée .

5. Ne vous réunissez pas lorsque vous êtes fatigué ou sous l'influence de l'alcool, drogues ou médicament .

6. Le produit capacités appliquer à correctement et complètement produits assemblés uniquement.

7. Assembler sur un terrain plat , plat , dur et lisse surface capable de soutenir la cuisine en toute sécurité Île .

8. Pour plus d'informations sur les pièces li sted dans ce qui suit pages, veuillez vous référer au Schéma d'assemblage de ceci manuel. Déballez et séparez toutes les pièces dans un travail propre zone.

**CONSERVEZ CES INSTRUCTIONS**

# UTILISER PRÉCAUTIONS

**POUR PRÉVENIR DES BLESSURES GRAVES ET LA MORT DU POURBOIRE :**

1. Ce produit est pas un jouet Ne pas permettre enfants à jouer avec ou près de ça article.

2. Ne pas dépasser les capacités de poids, avant mobile.

3. Utiliser uniquement sur une surface plane, dure et surface lisse capable de soutenir en toute sécurité une cuisine entièrement chargée I Île .

4. Utiliser comme prévu uniquement.

5. Inspectez avant chaque utilisation ; ne pas utiliser si les pièces sont lâche ou endommagé.

## TECHNICAL SPECIFICATIONS

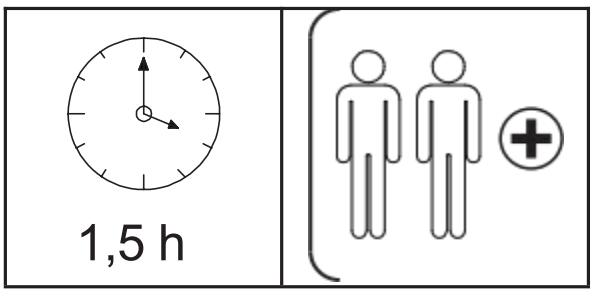


* Produits tel comme spécifications , apparence et conception sont sujet à modification sans avant avis .

**TIPS**

Assemblage ce chariot prendra environ 1,5 heure, il il est recommandé que 2 personnes l'utilisent.

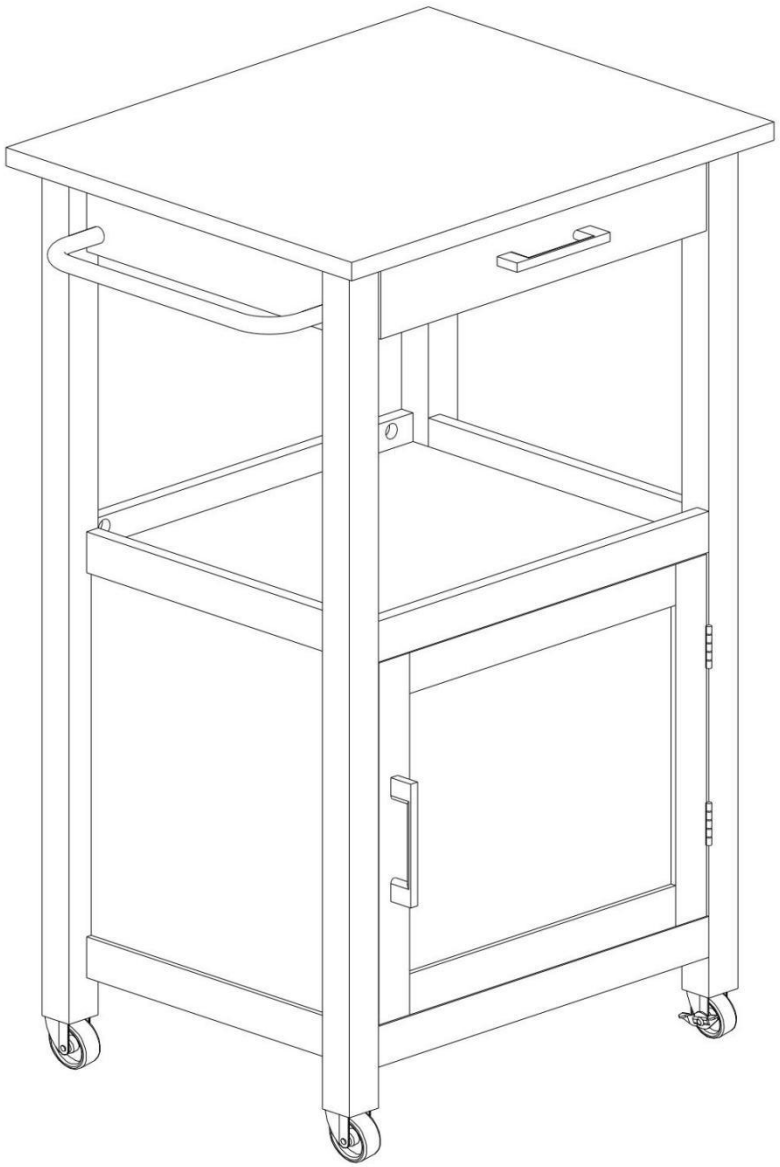

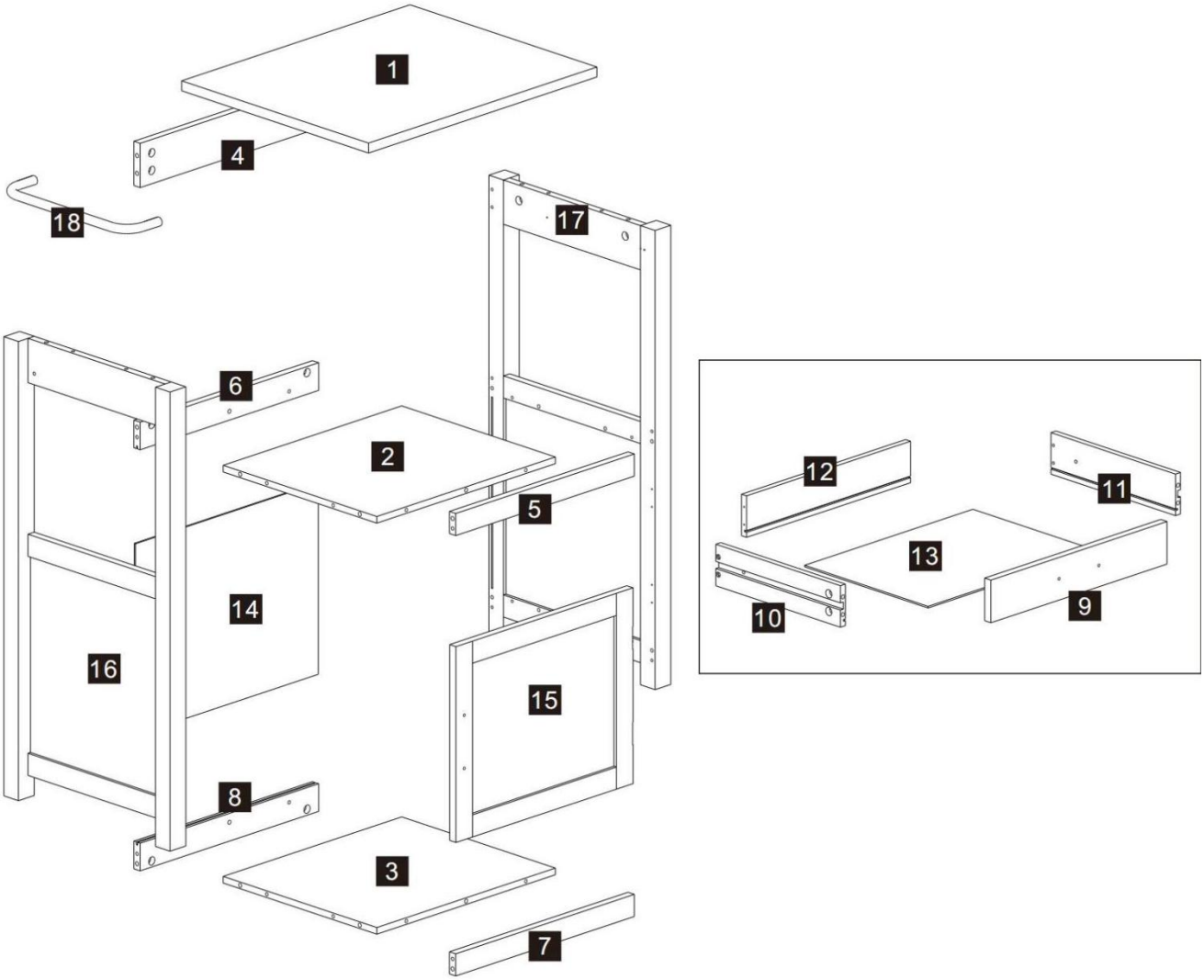
1
4
18
17
6
2
5
14
16
15
8
3
7
12
11
13
10
9

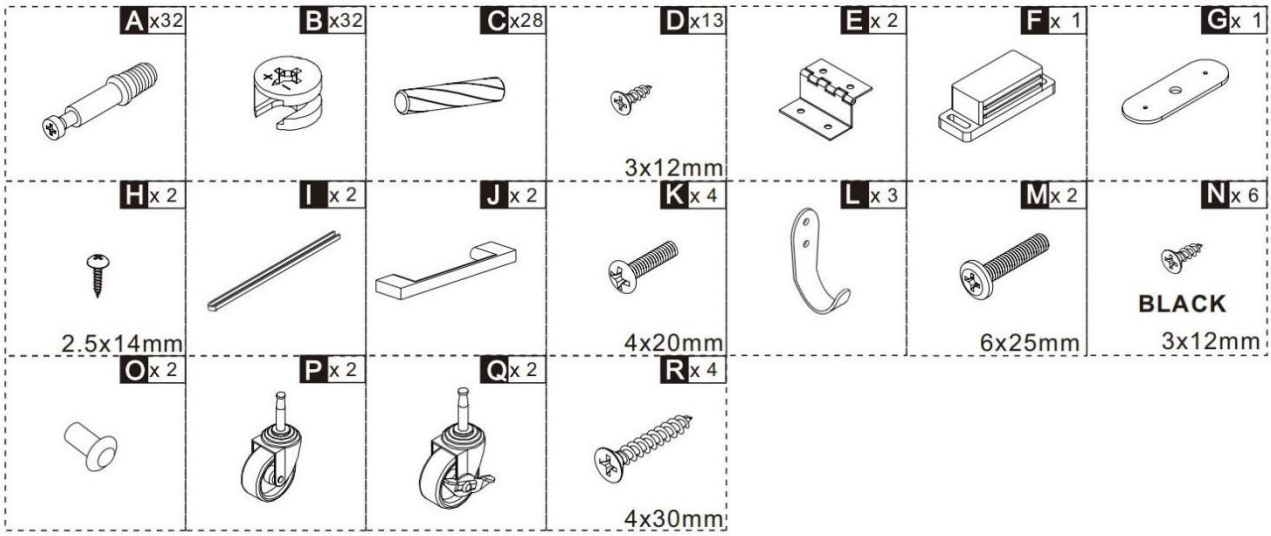
A x32
B x32
C x28
D x13
3x12mm
E x 2
F x 1
G x 1
H x 2
2.5x14mm
I x 2
J x 2
K x 4
4x20mm
L x 3
M x 2
6x25mm
N x 6
BLACK
3x12mm
O x 2
P x 2
Q x 2
R x 4
4x30mm

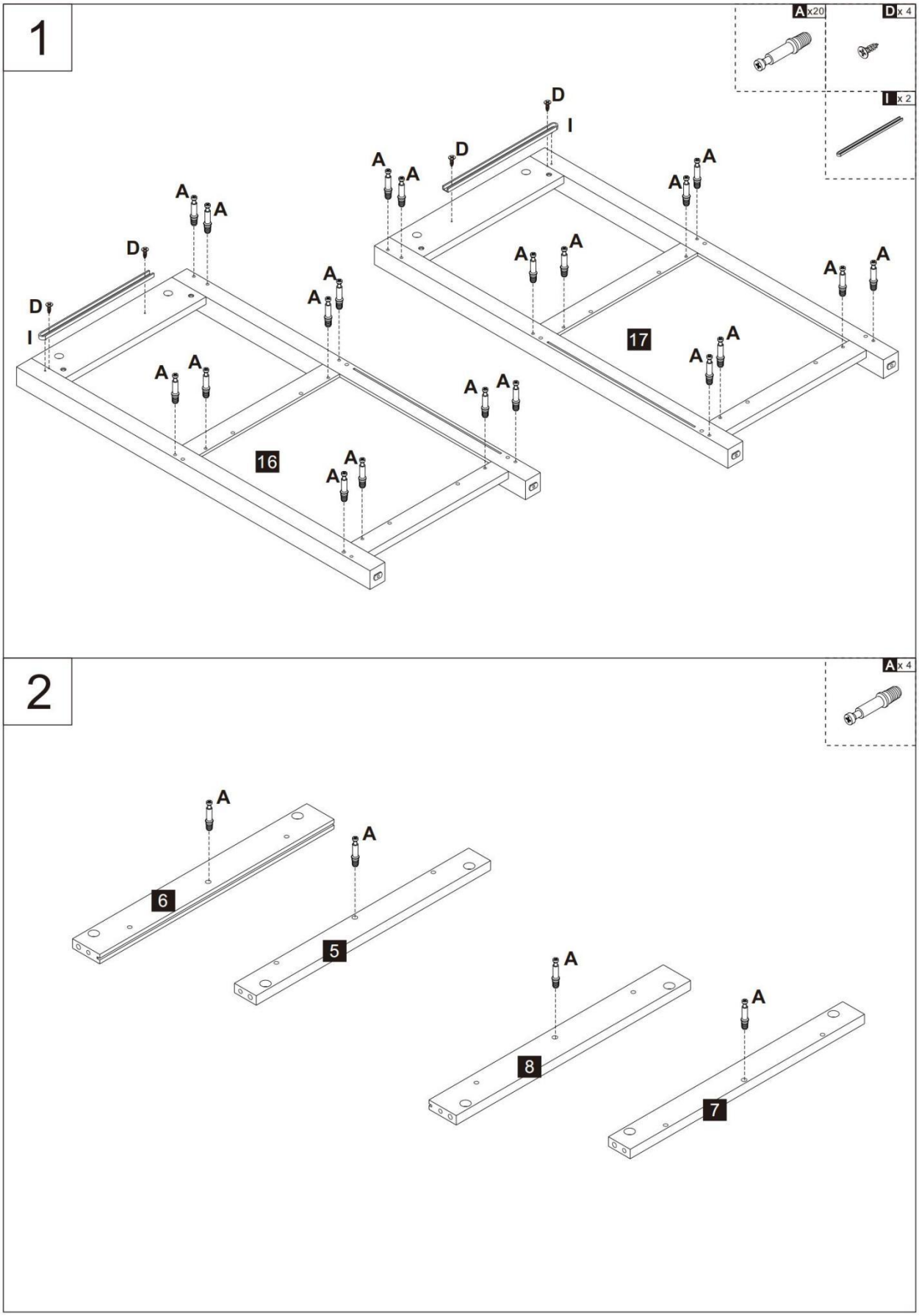
1
A x20
D x 4
I x 2
D
I
A
16
17
2
A x 4
6
5
8
7

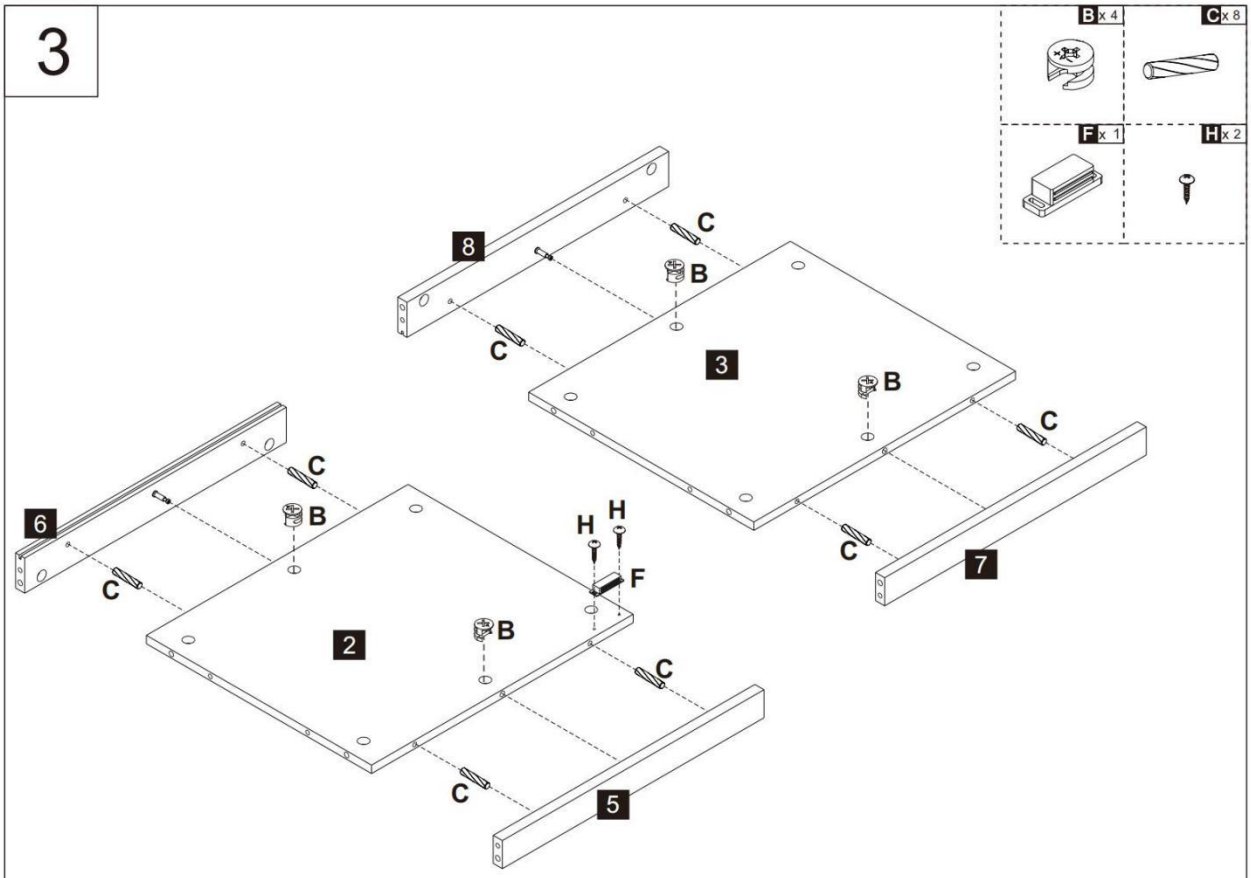
3
B x 4
C x 8
F x 1
H x 2
8
C
B
C
3
B
C
C
7
6
C
B
H
H
F
C
2
B
C
C
5

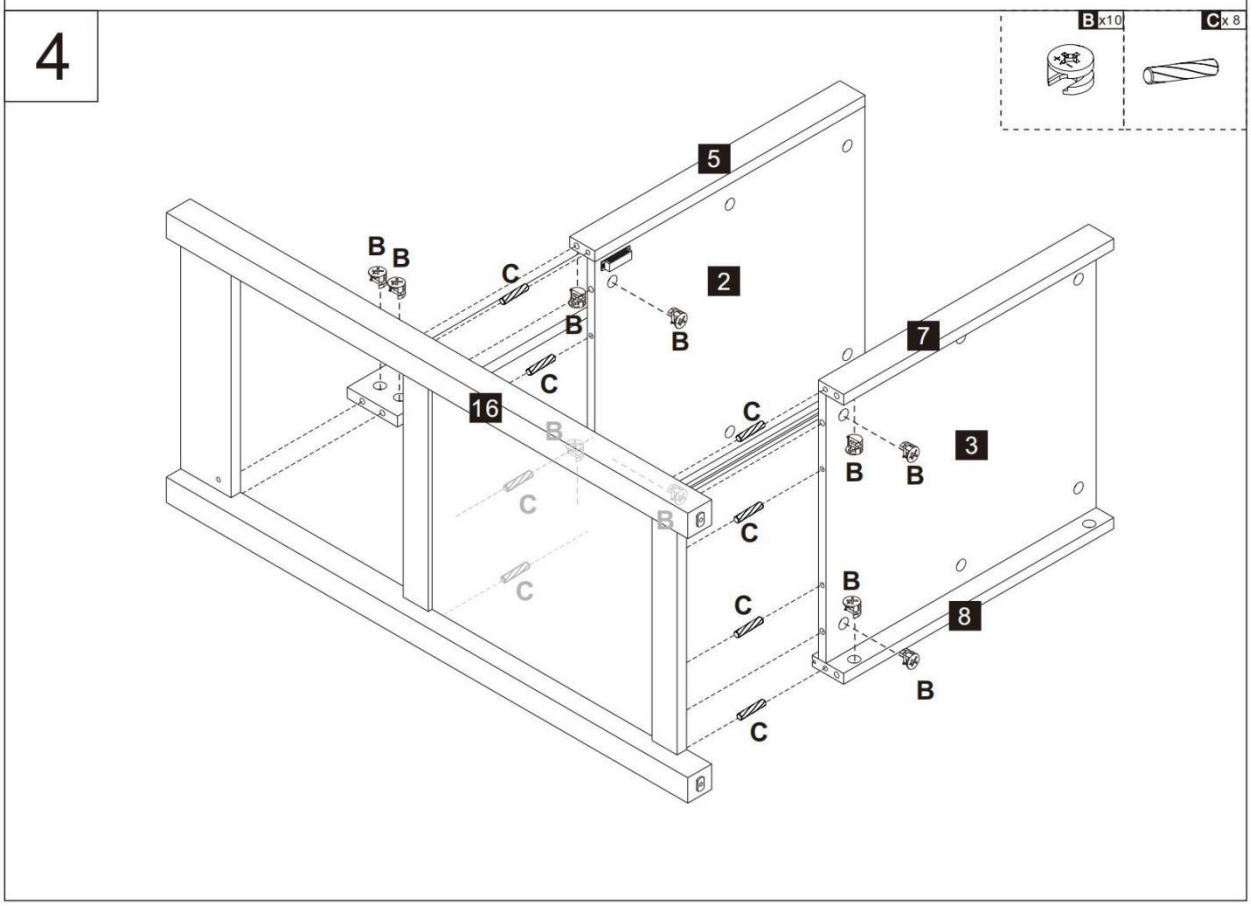
4
B x10
C x 8
5
B
B
C
2
B
B
C
7
16
C
B
3
B
B
C
B
C
C
B
C
8
B
C

5

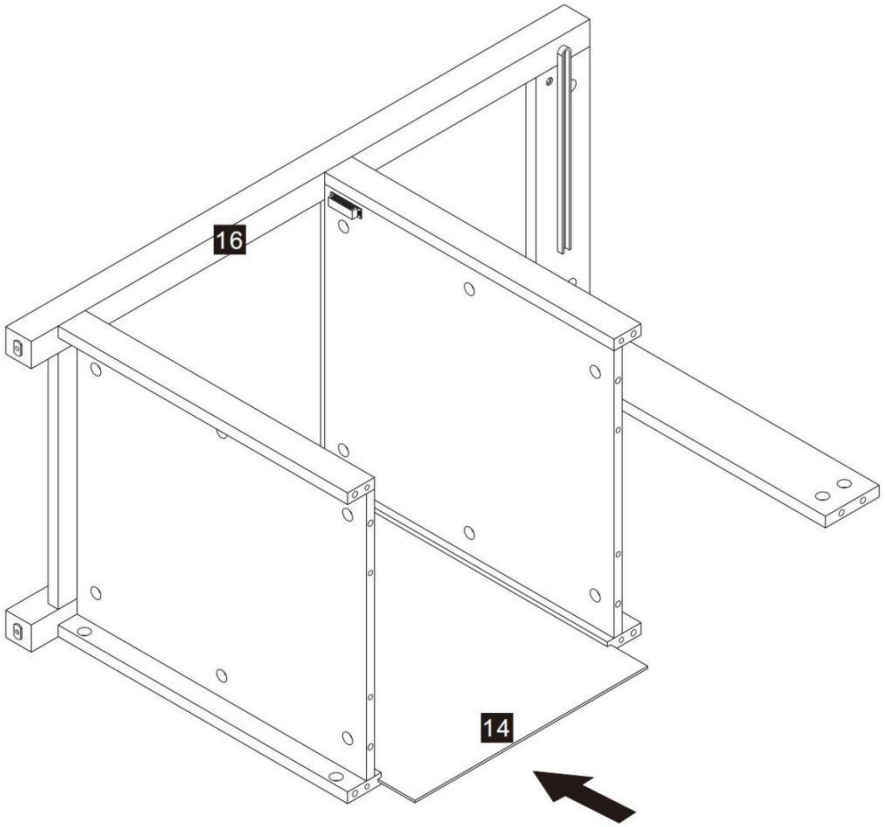


6

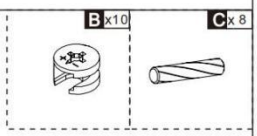


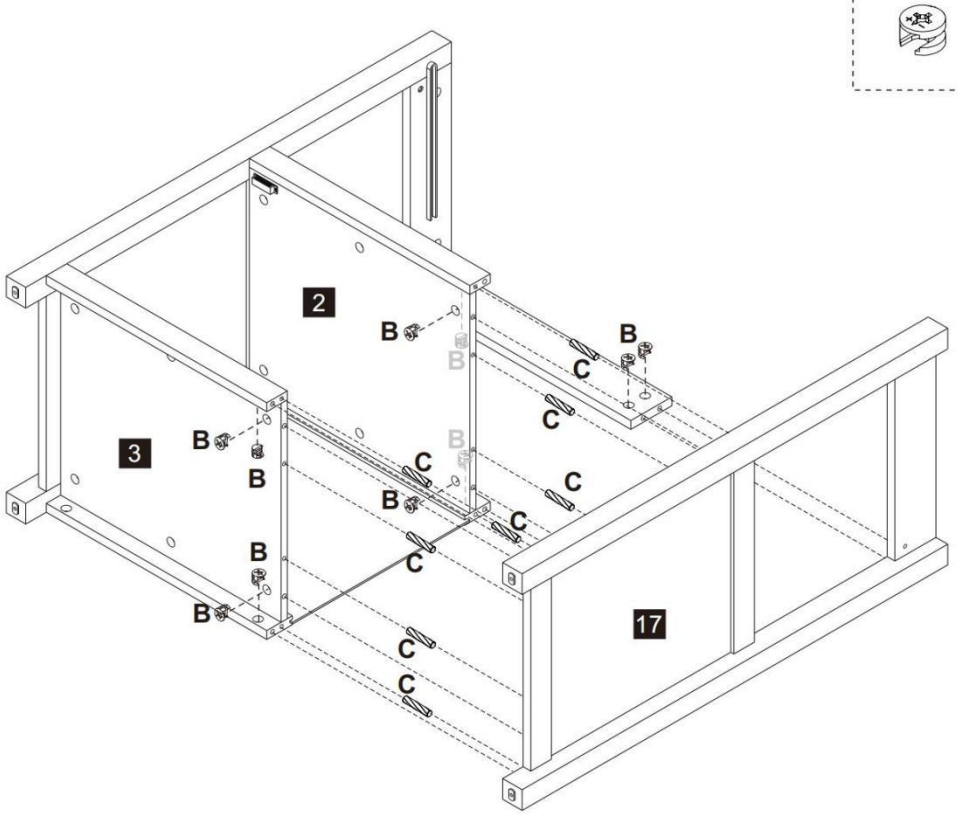

7

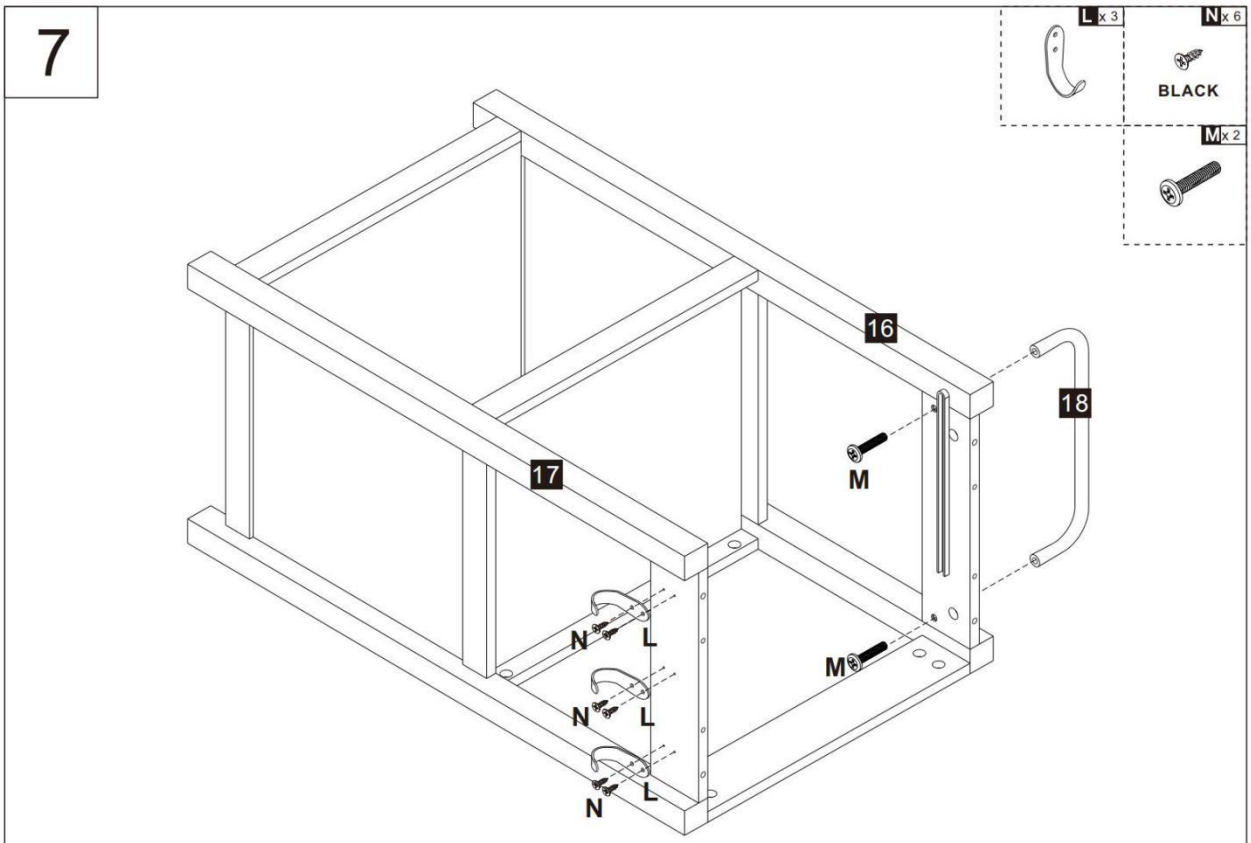


8

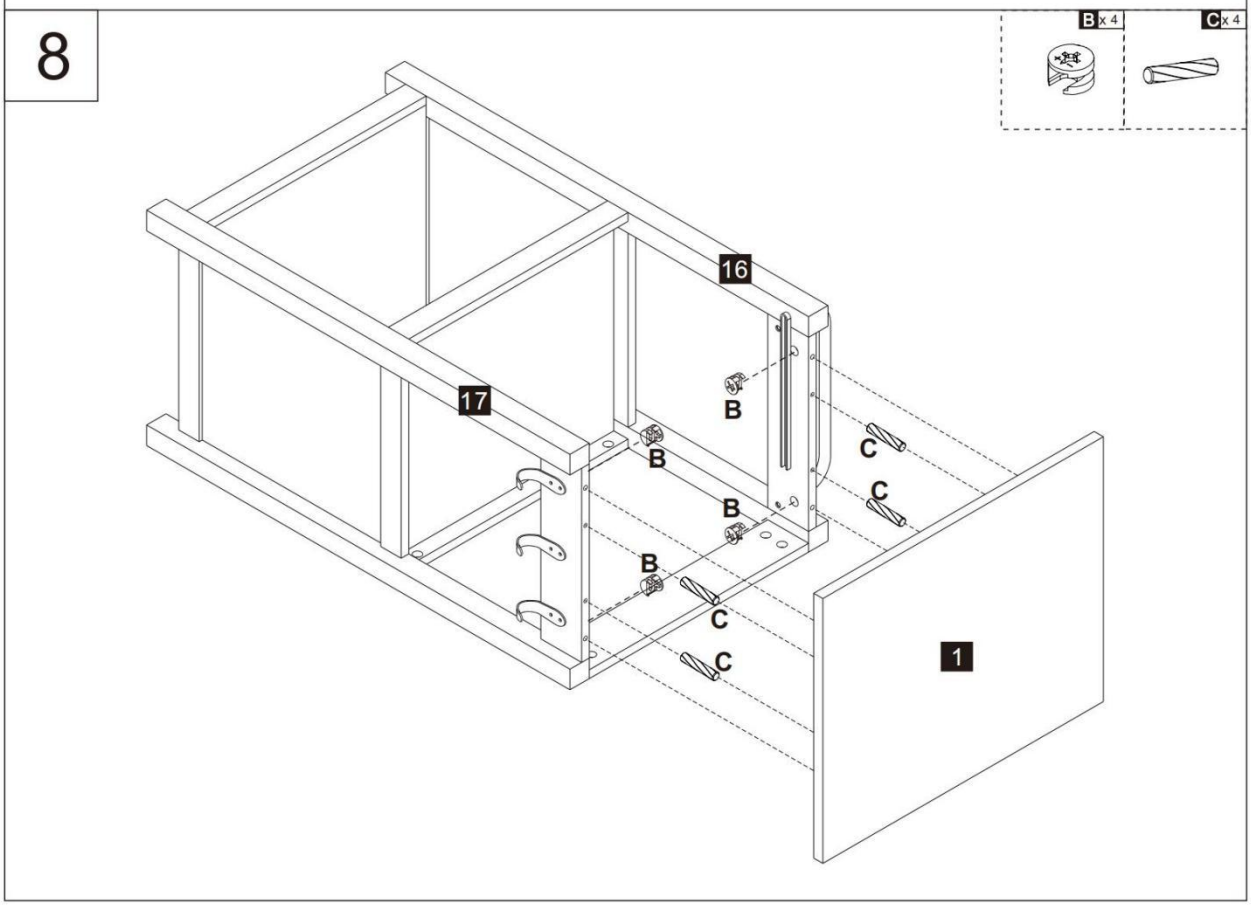

9

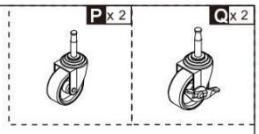


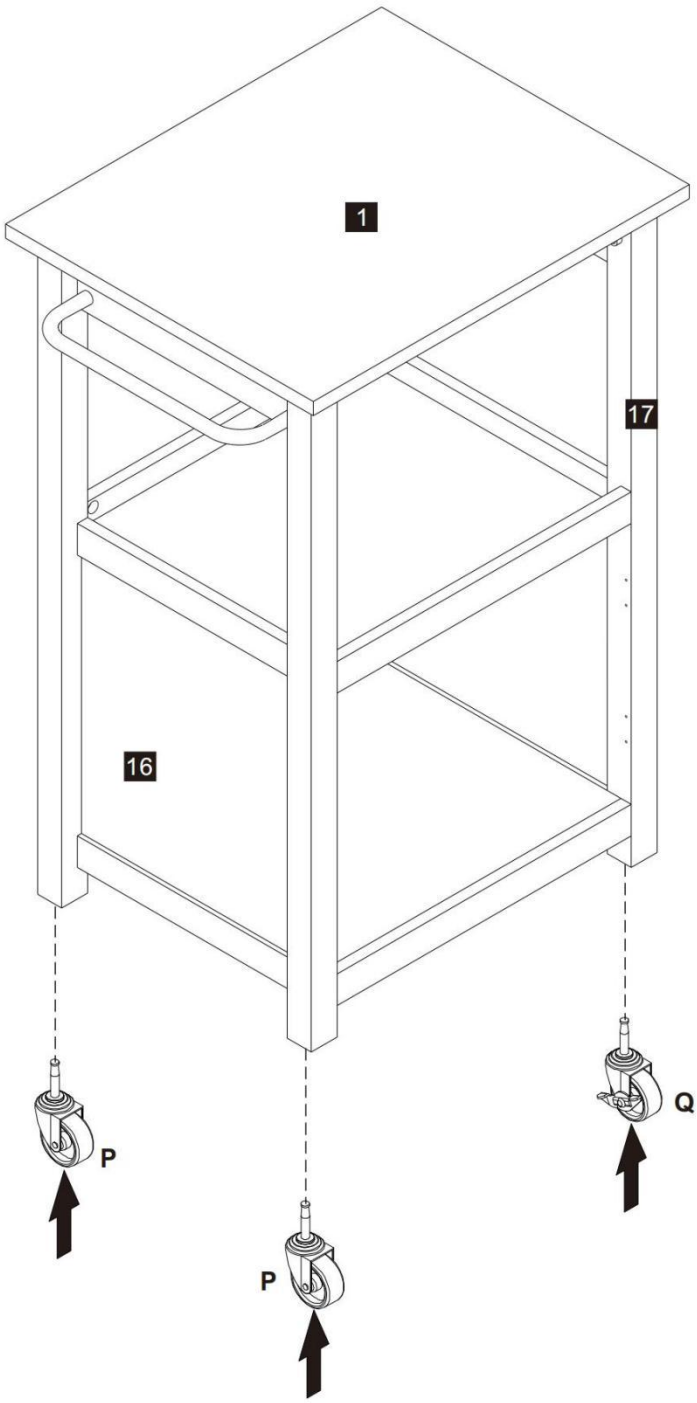

10

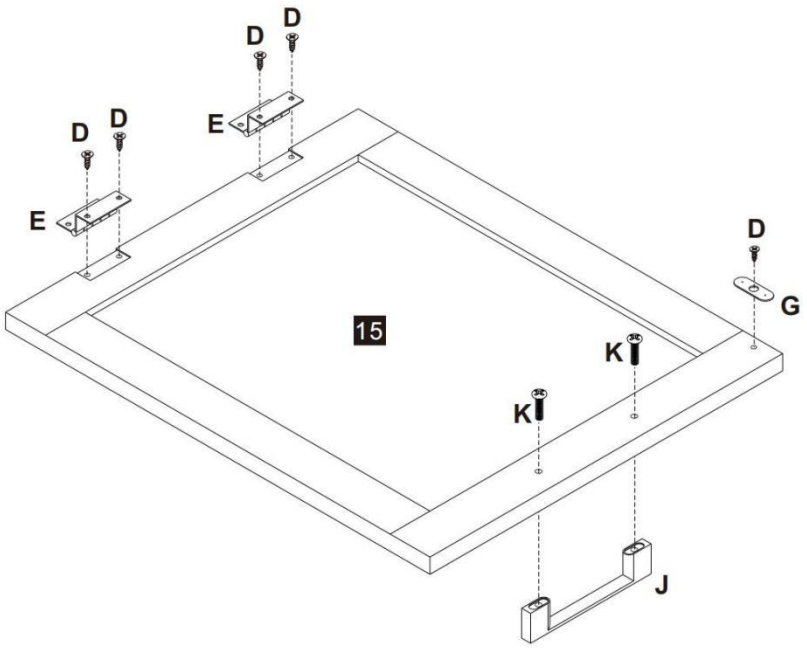


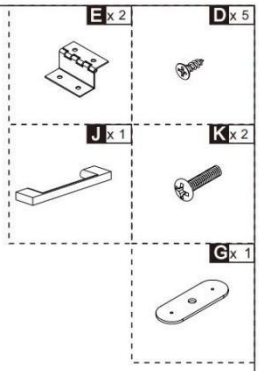


11

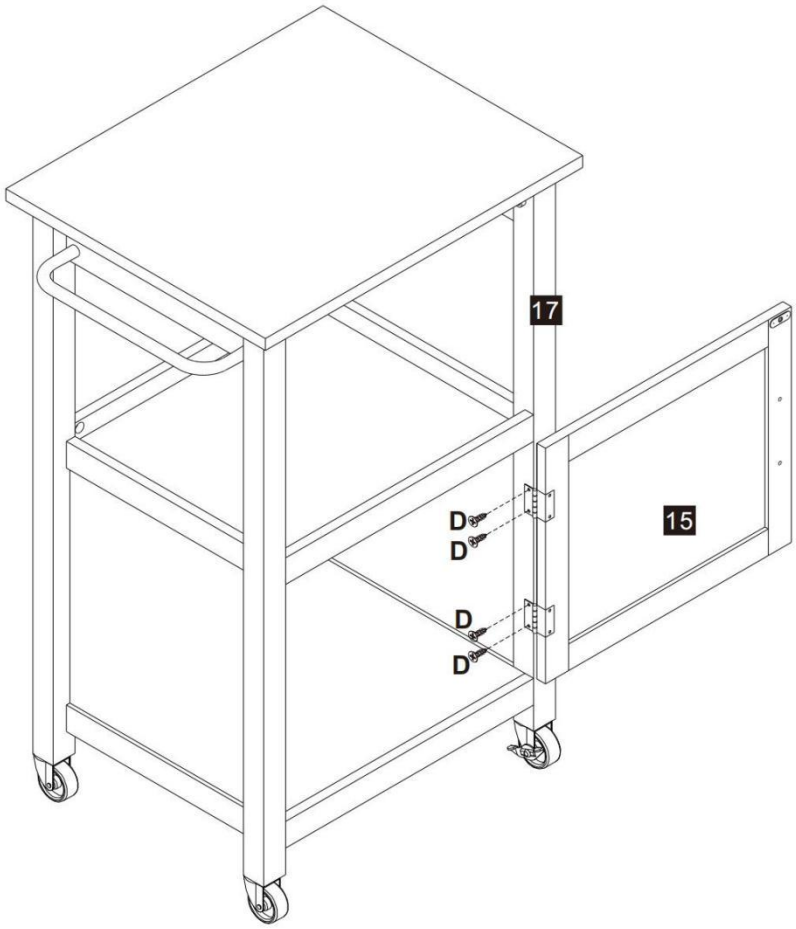


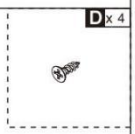

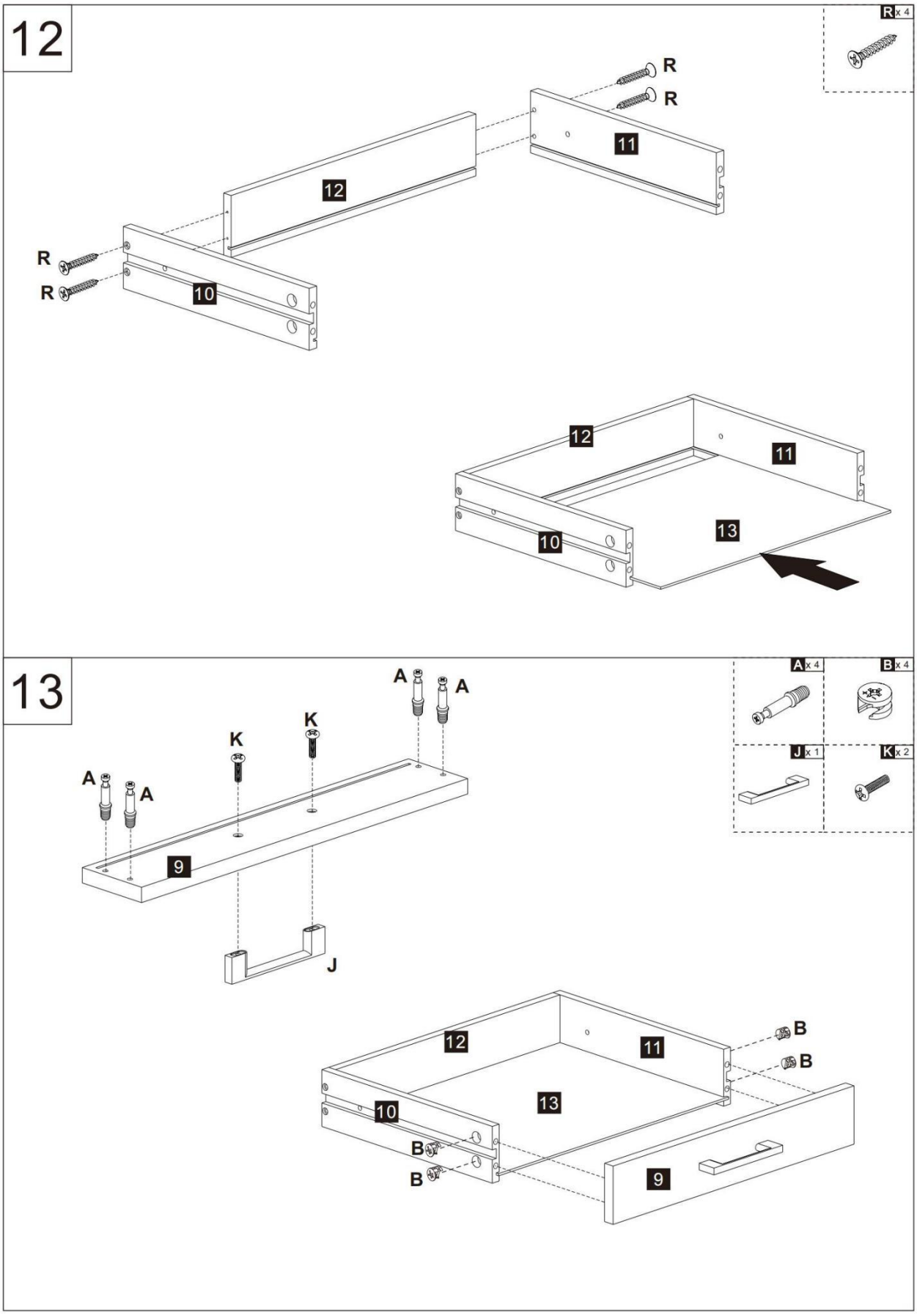
12
R x 4
R
R
11
12
R
R
10
12
11
13
10
13
A x 4
B x 4
J x 1
K x 2
A
A
A
A
K
K
9
J
12
11
B
B
13
10
B
B
9

14

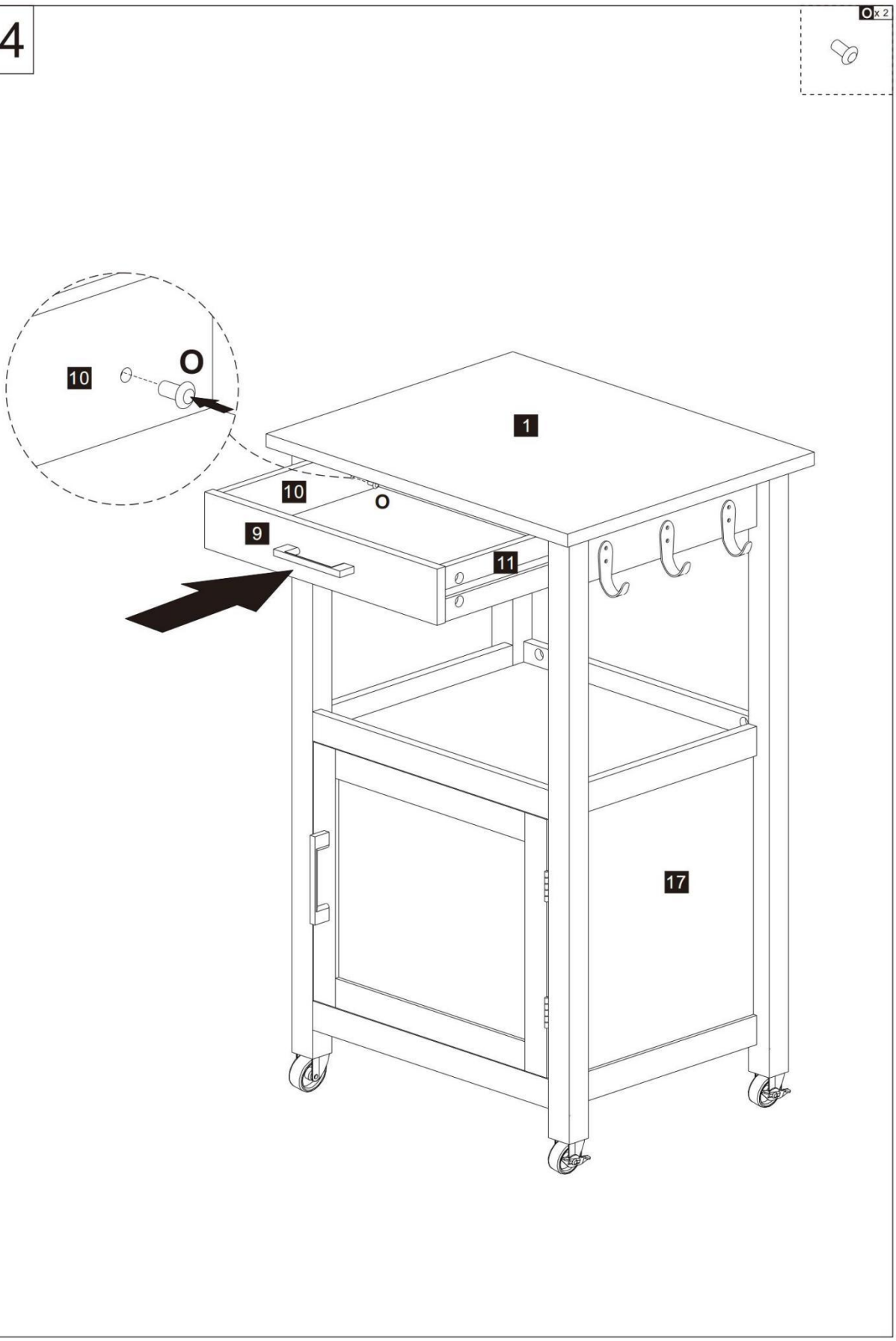

**Fabricant :** Shanghaimuxinmuyeyouxiangongsi
**Adresse :** Shuangchenglu 803 nong 11 hao 1602A-1609 shi , baoshanqu , Shanghai 200 000 CN.

**Importé en AUS :** SIHAO PTY LTD. 1 ROKEVA STREET, EASTBOIS NSW 2122 Australie

**Importé à États-Unis :** Sanven Technology Ltd. Suite 250, 9166 Anaheim Place, Rancho Cucam Onga, CA 91730

| | |
|---|---|
| UK | REP |

YH CONSULTING LIMITÉ. C/O YH Consulting Bureau limité 147, Centurion Maison, Londres Route, Staines-upon- Thames, Surrey, TW18 4AX

| | |
|---|---|
| EC | REP |

E-CrossStu GmbH
Mayence Landstr.69,
60329 Francfort à m Principal.

# KÜCHENINSEL

# BENUTZERHANDBUCH

**MODELL NR.: YS252252 SS**

# KITCHEN ISLAND

**MODELL NR.: YS252252 SS**

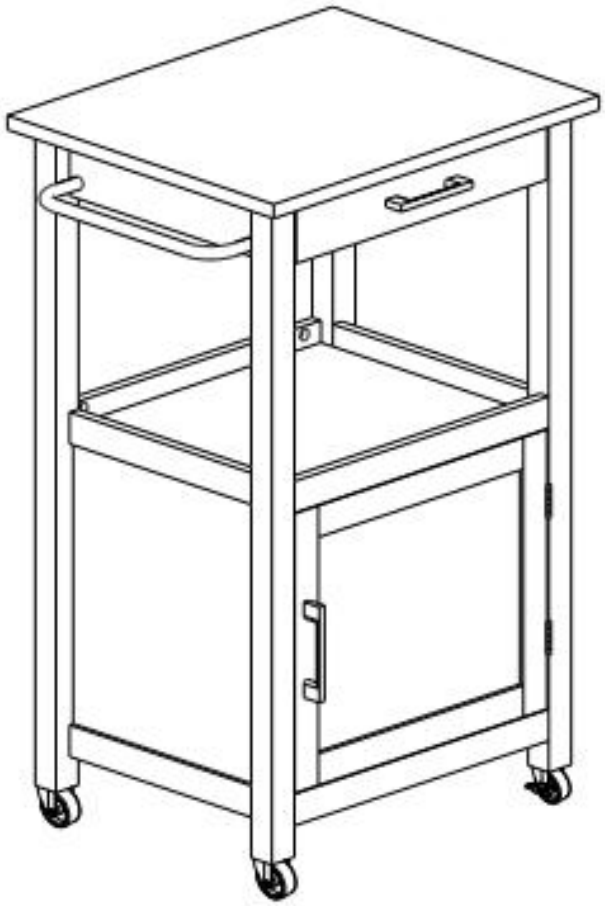

⚠ **WARNUNG:**

**Bitte lesen Sie dieses Handbuch sorgfältig durch, bevor Sie das Produkt. Versagen Zu tun, so kann Ergebnis im Ernst Verletzung.**

# VORSICHTSMASSNAHMEN BEI DER MONTAGE

1. Die Montage darf nur nach dieser Anleitung erfolgen. Durch unsachgemäße Montage können Gefahren entstehen.

2. Tragen ANSI - zertifiziert Sicherheit Brille Und Schwerlast arbeiten Handschuhe während Montage .

3. Halten Sie den Montagebereich sauber und gepflegt .

4. Behalten Umstehende aus von Die Bereich während Montage .

5. Nicht im müden Zustand oder unter Alkoholeinfluss montieren, Drogen oder Medikamente .

6. Der Produkt Fähigkeiten anwenden Zu richtig Und vollständig Nur montierte Produkte.

7. Montieren An eine fl ache , ebene , harte Und glatt Oberfläche fähig von Sichere Unterstützung der Küchel Insel .

8. Weitere Informationen zu den Teilen li sted im Folgenden Seiten finden Sie in der Montageplan dieses Handbuch. Alle Teile auspacken und trennen in einem saubere Arbeit Bereich.

**BEWAHREN SIE DIESE ANWEISUNGEN AUF**

# VERWENDEN VORSICHTSMASSNAHMEN

**UM SCHWERE VERLETZUNGEN ZU VERMEIDEN UND TOD VOM TRINKGELD:**

1. Dieses Produkt ist kein Spielzeug Nicht erlauben Kinder zu spielen mit oder in der Nähe dieses Artikel.

2. Überschreiten Sie nicht die Gewichtskapazitäten, bevor Sie bewegend.

3. Nur auf flachem, hartem und glatte Oberfläche fähig eine voll beladene Küche sicher zu tragen I Insel .

4. Verwendung als nur beabsichtigt.

5. Vor jedem Gebrauch prüfen; nicht verwenden wenn Teile Sind lose oder beschädigt.

## TECHNICAL SPECIFICATIONS

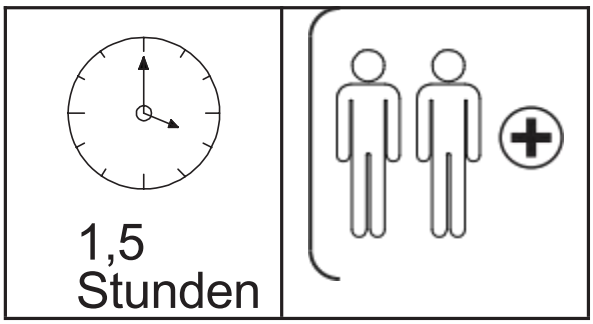


* Produkte solch als Spezi fi kationen , Aussehen und Design Sind Thema Zu Modifikation ohne vor beachten .

**TIPS**

Zusammenbau Dieser Wagen wird etwa 1,5 Stunden dauern, es Es wird empfohlen, dass 2 Personen es bedienen.

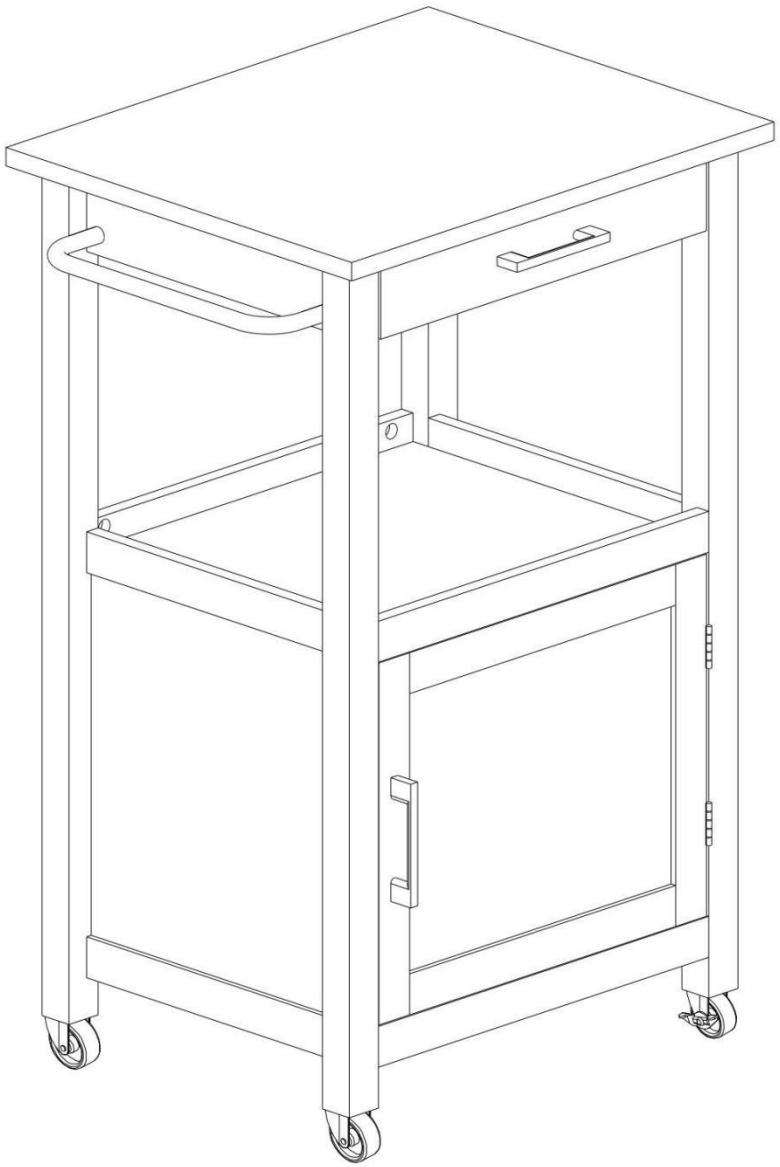

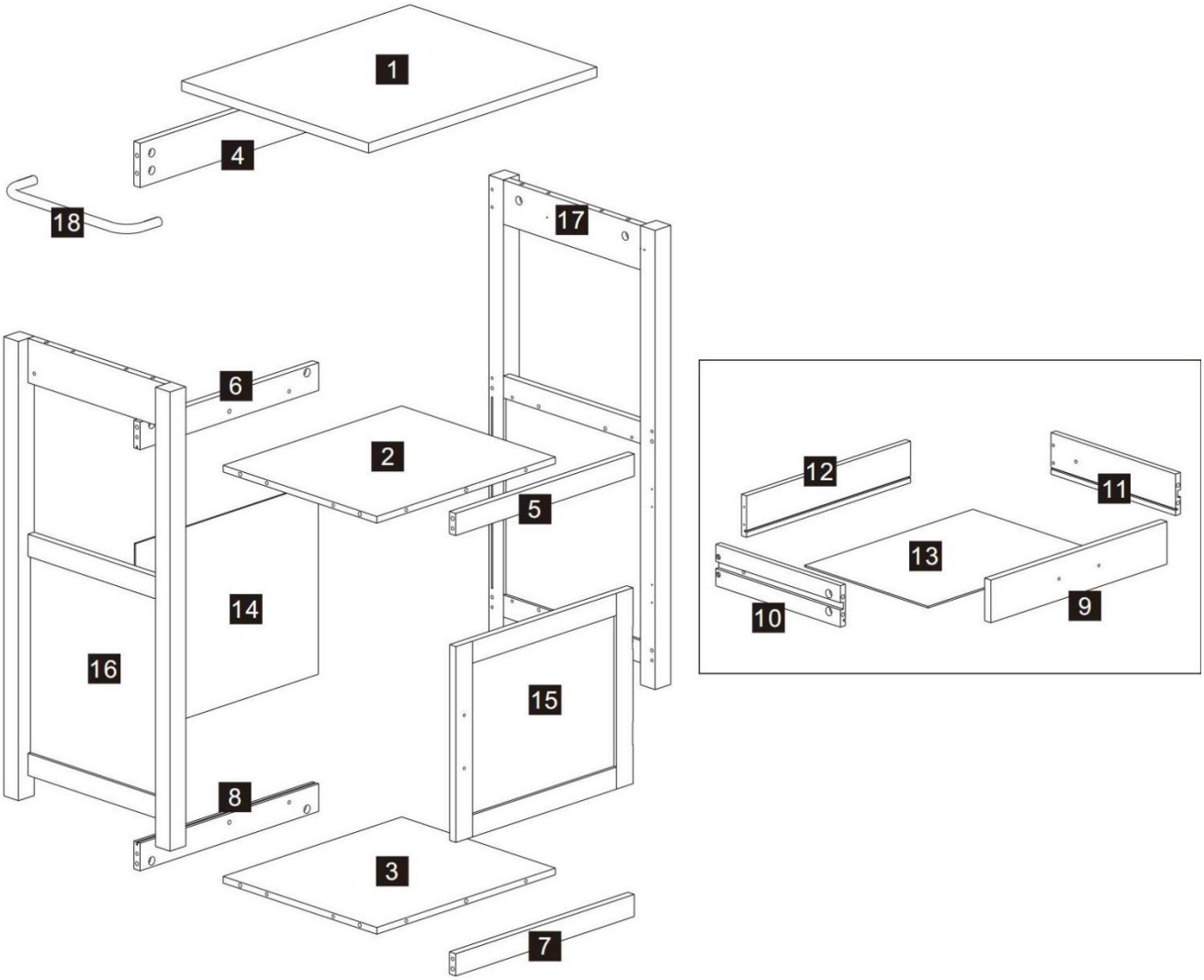
1
4
18
17
6
2
5
14
16
15
8
3
7
12
11
13
10
9

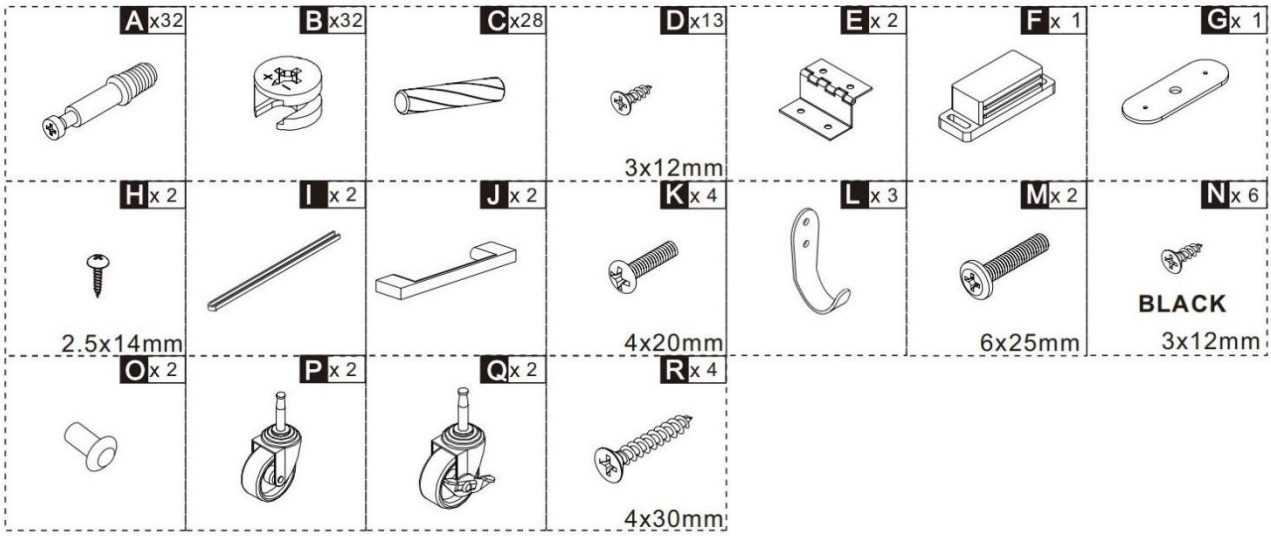
A x32
B x32
C x28
D x13
3x12mm
E x 2
F x 1
G x 1
H x 2
2.5x14mm
I x 2
J x 2
K x 4
4x20mm
L x 3
M x 2
6x25mm
N x 6
BLACK
3x12mm
O x 2
P x 2
Q x 2
R x 4
4x30mm

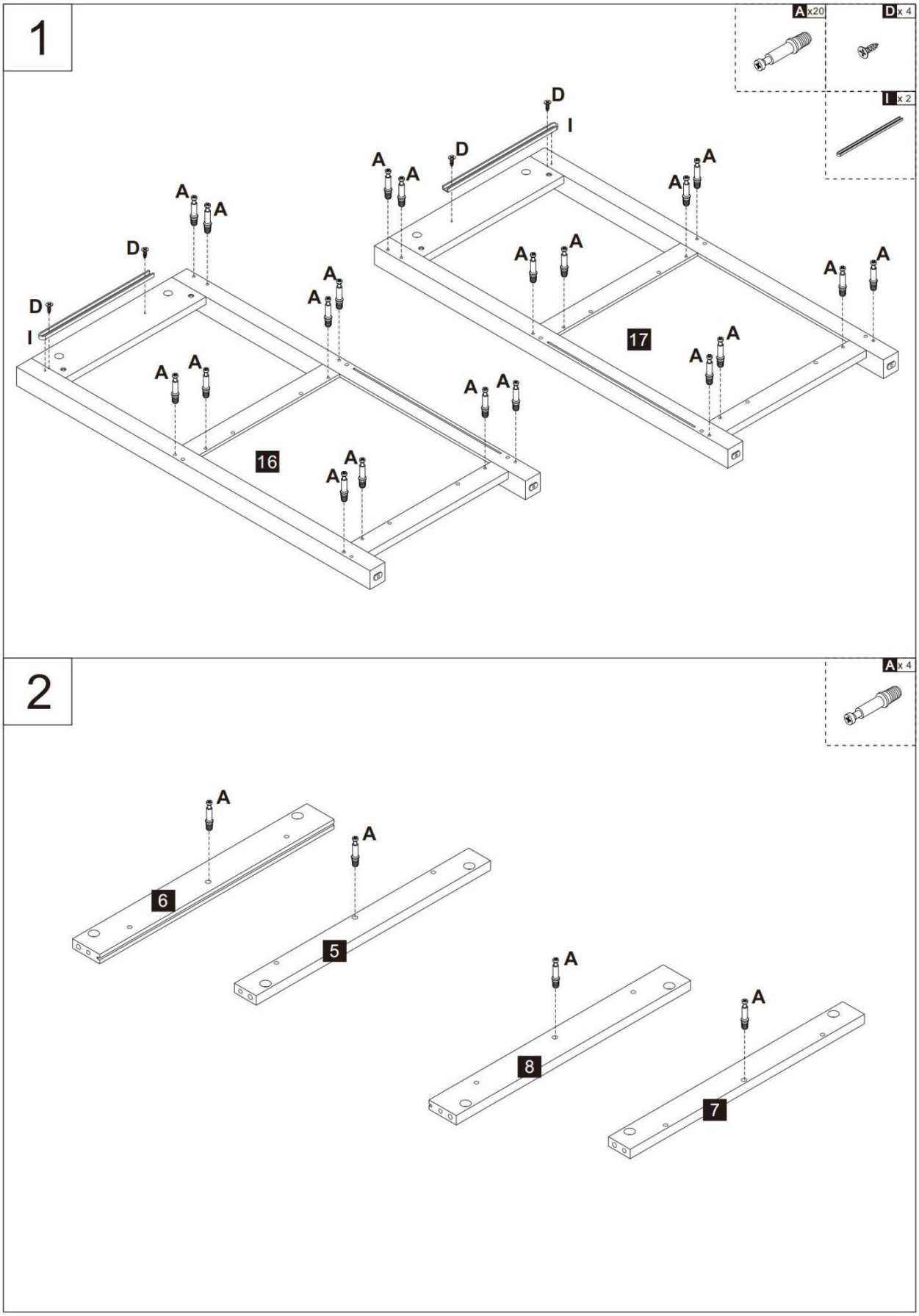
1
A x20
D x 4
I x 2
D
I
A
16
17
2
A x 4
6
5
8
7

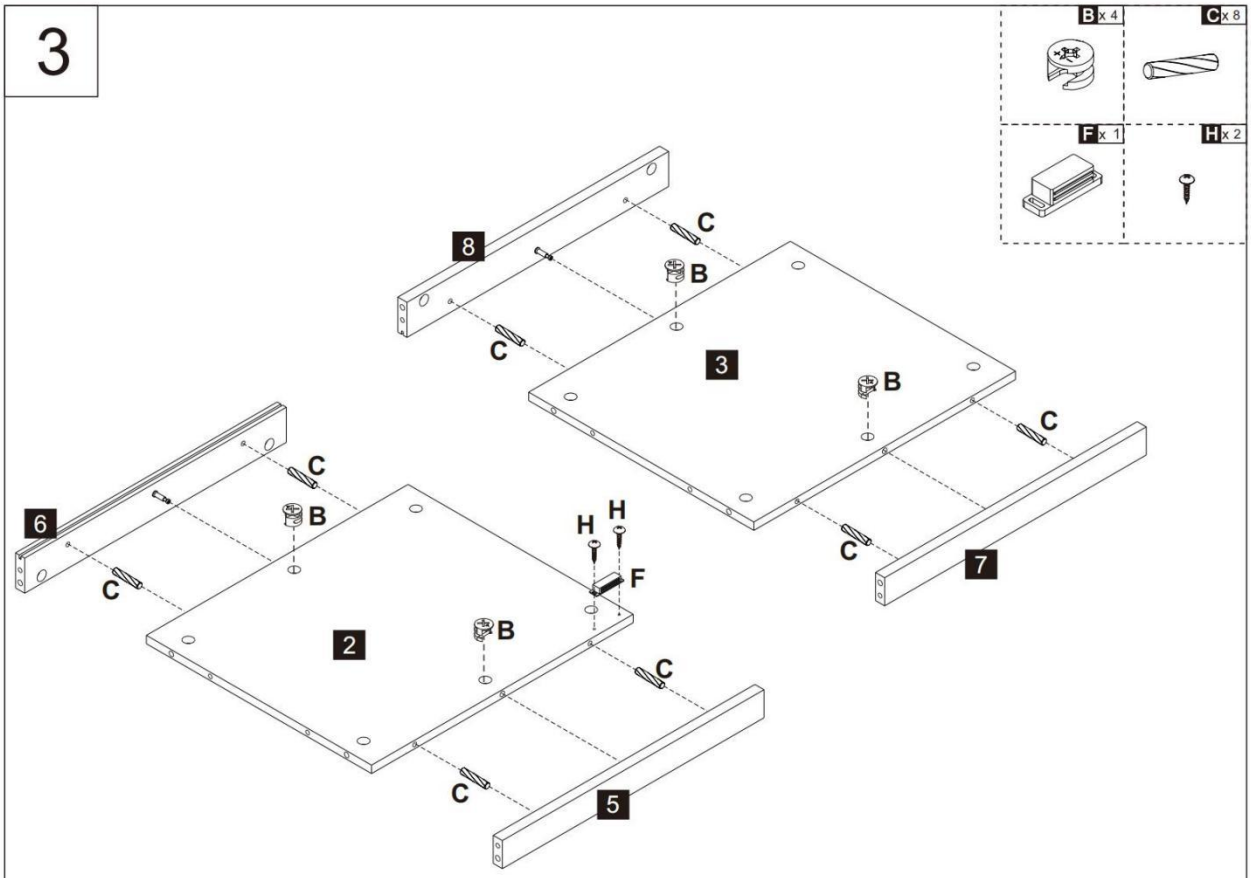
3
B x 4
C x 8
F x 1
H x 2
8
C
B
C
3
B
C
C
7
6
C
B
H
H
F
C
2
B
C
C
5

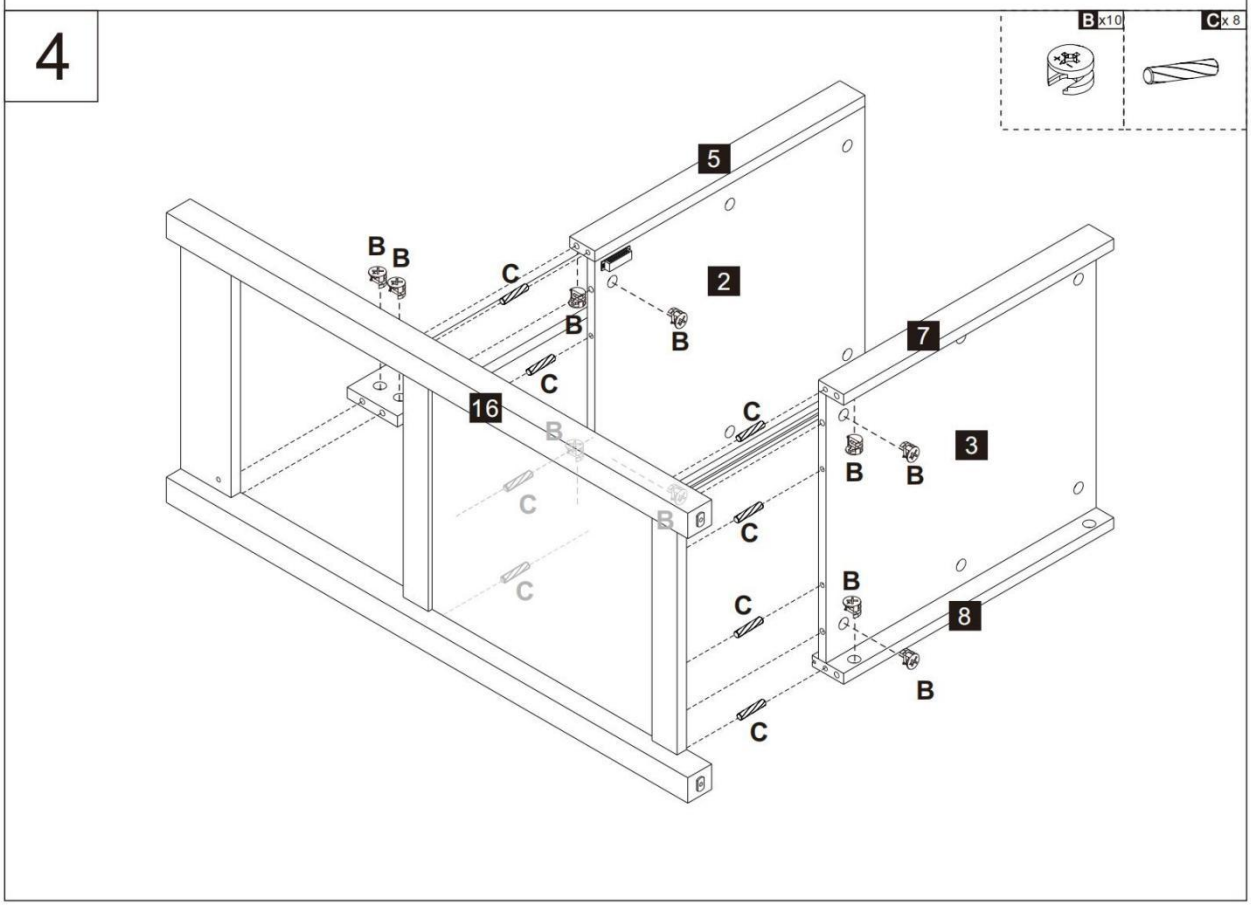
4
B x10
C x 8
5
B
B
C
2
B
B
C
7
16
C
B
3
B
B
C
B
C
C
B
C
8
B
C

5

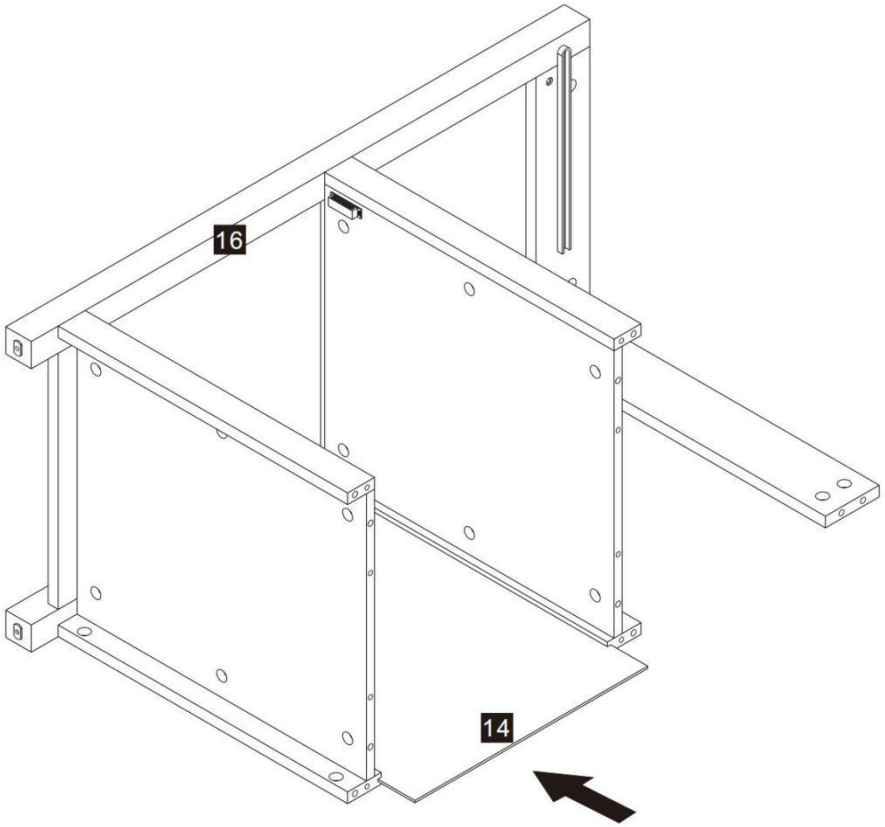


6

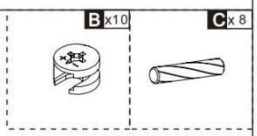


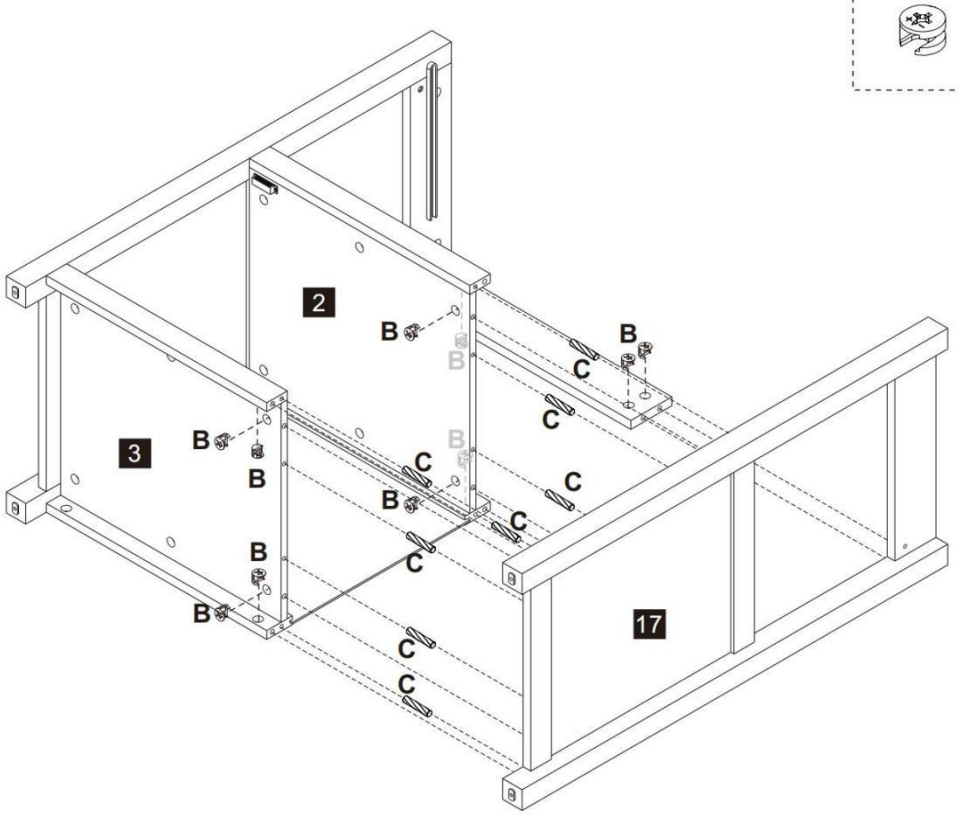

7

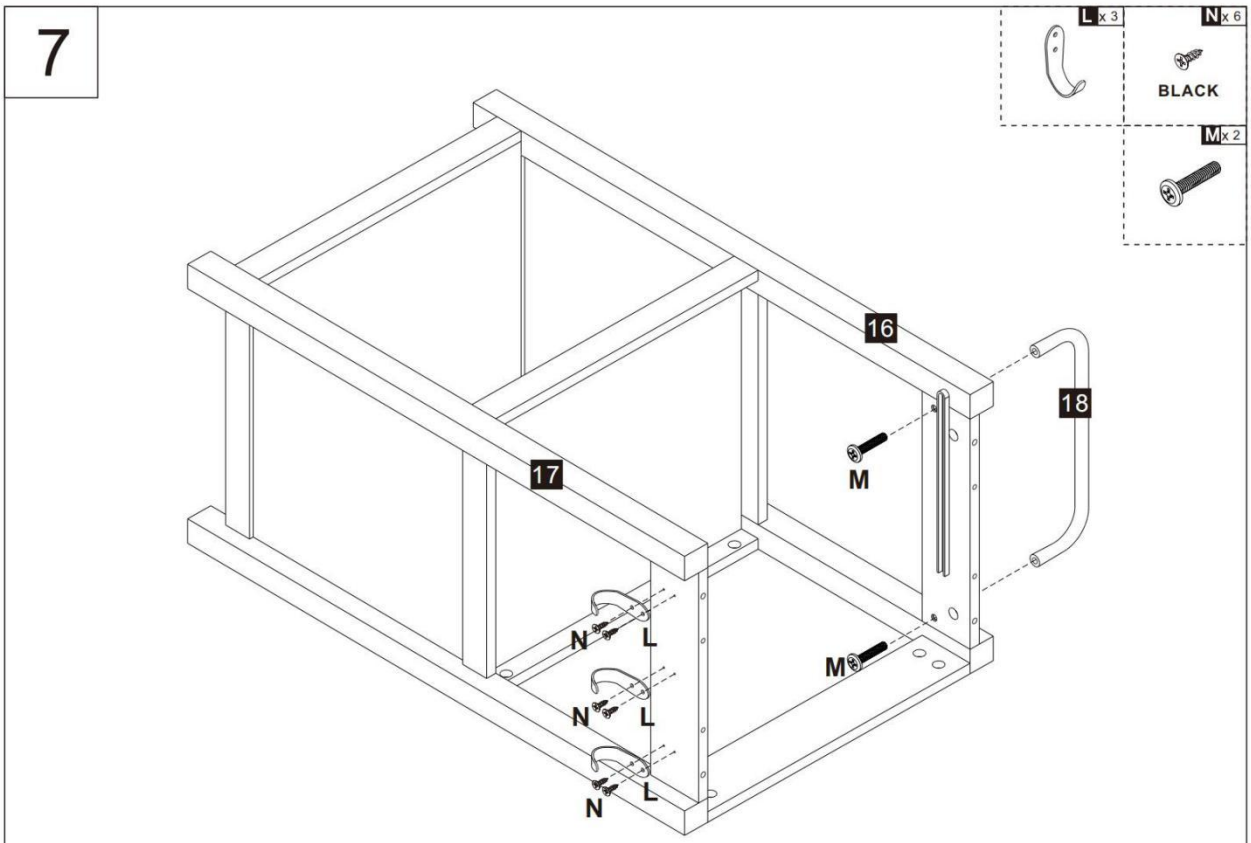


8

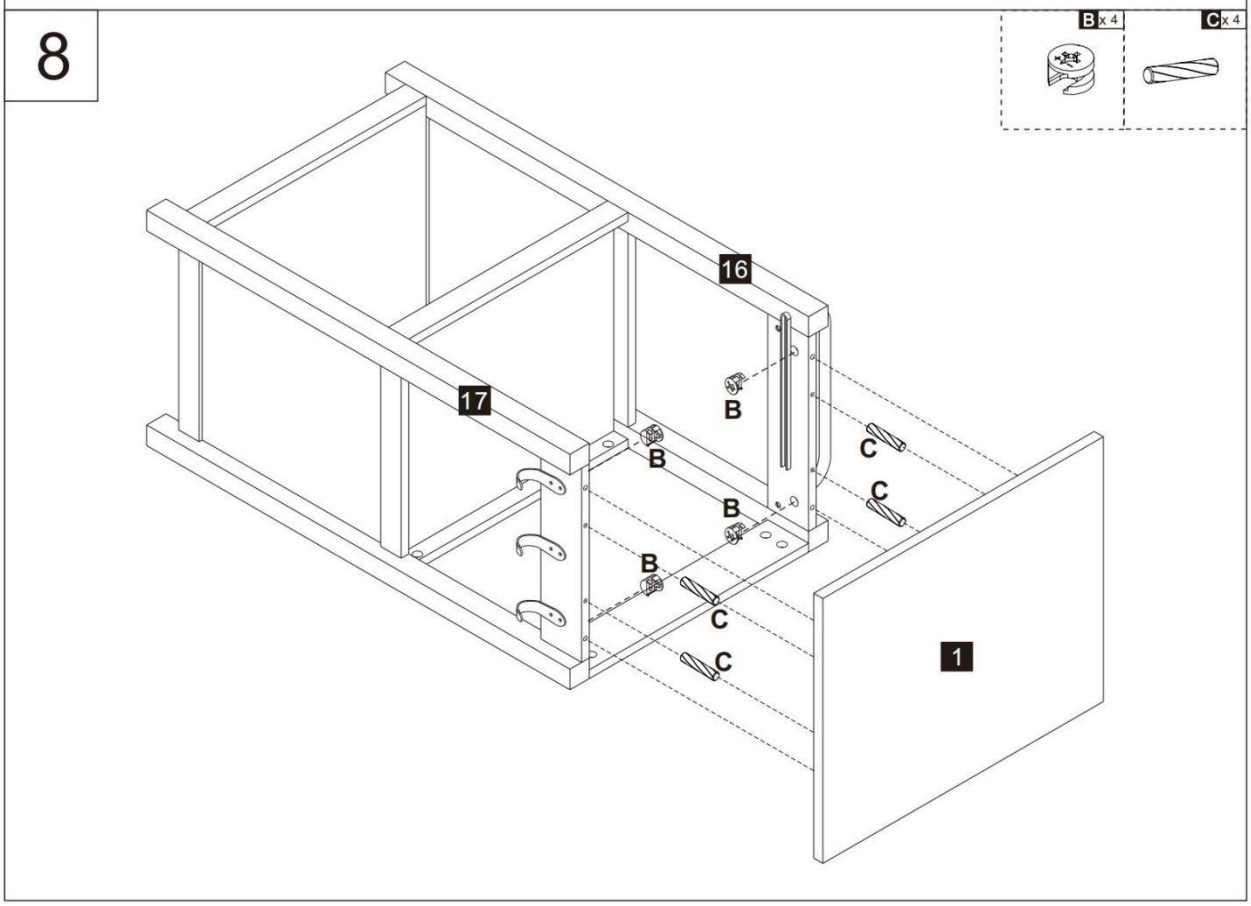

9

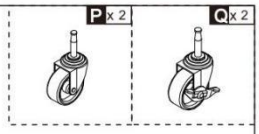


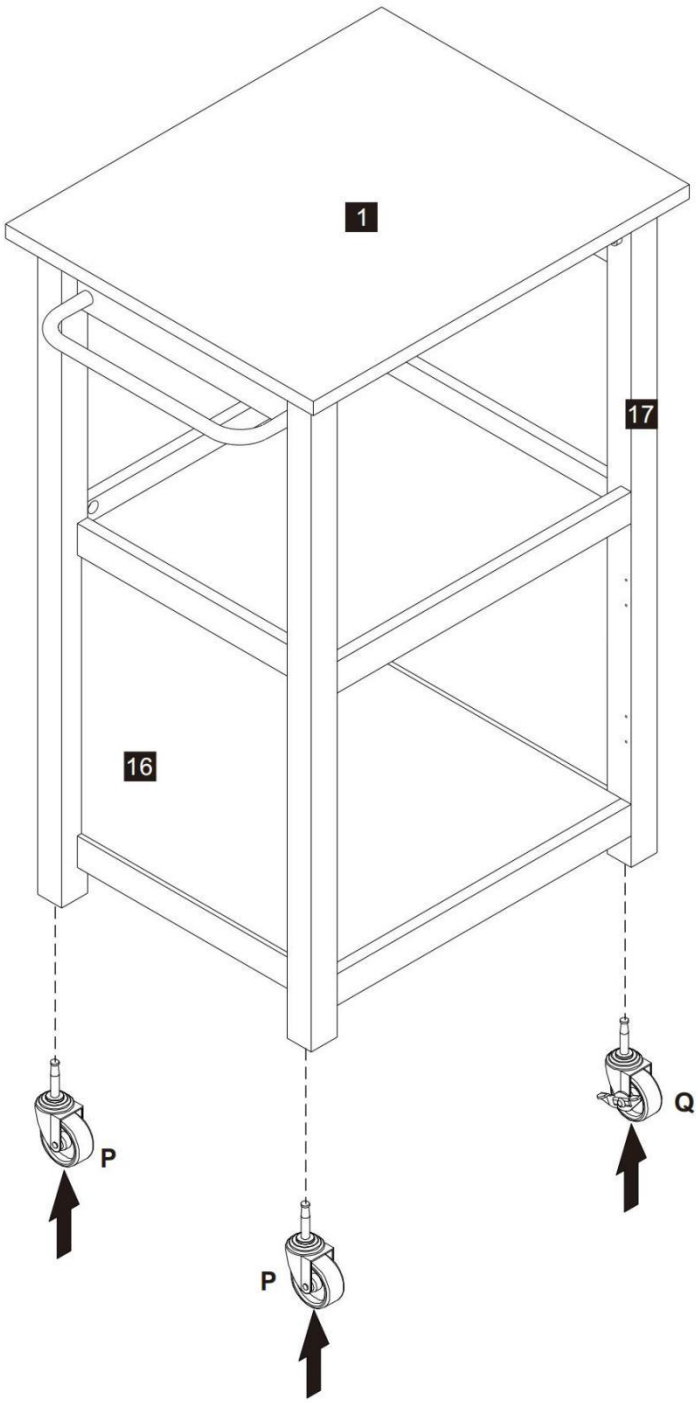

10

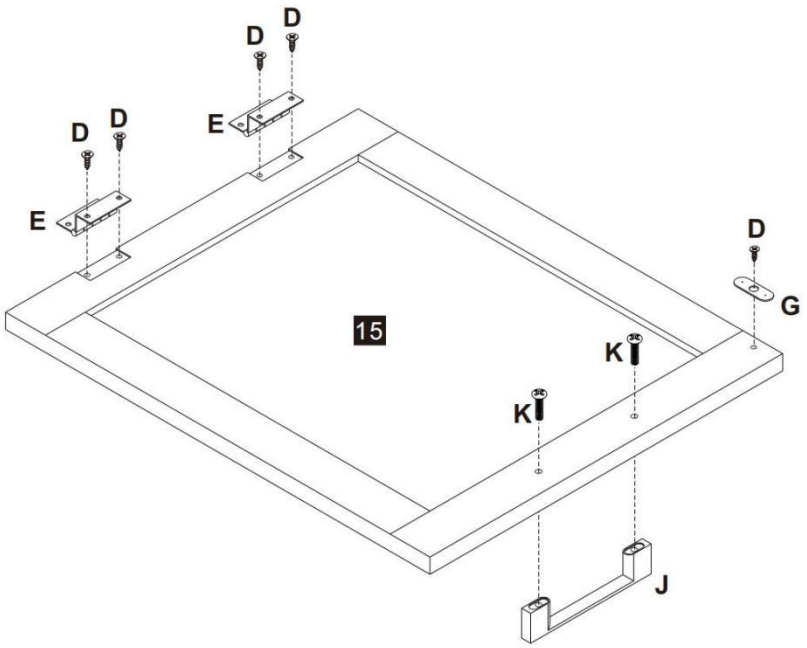


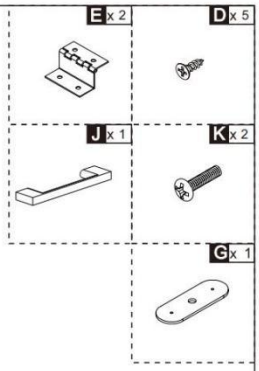


11

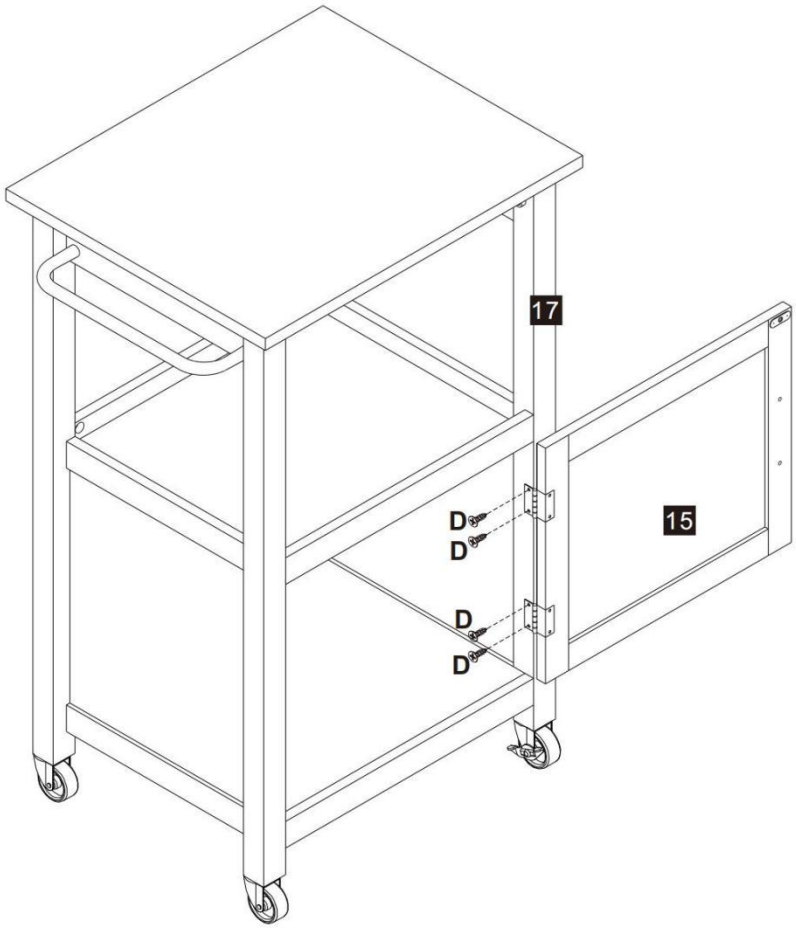


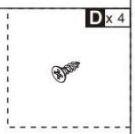

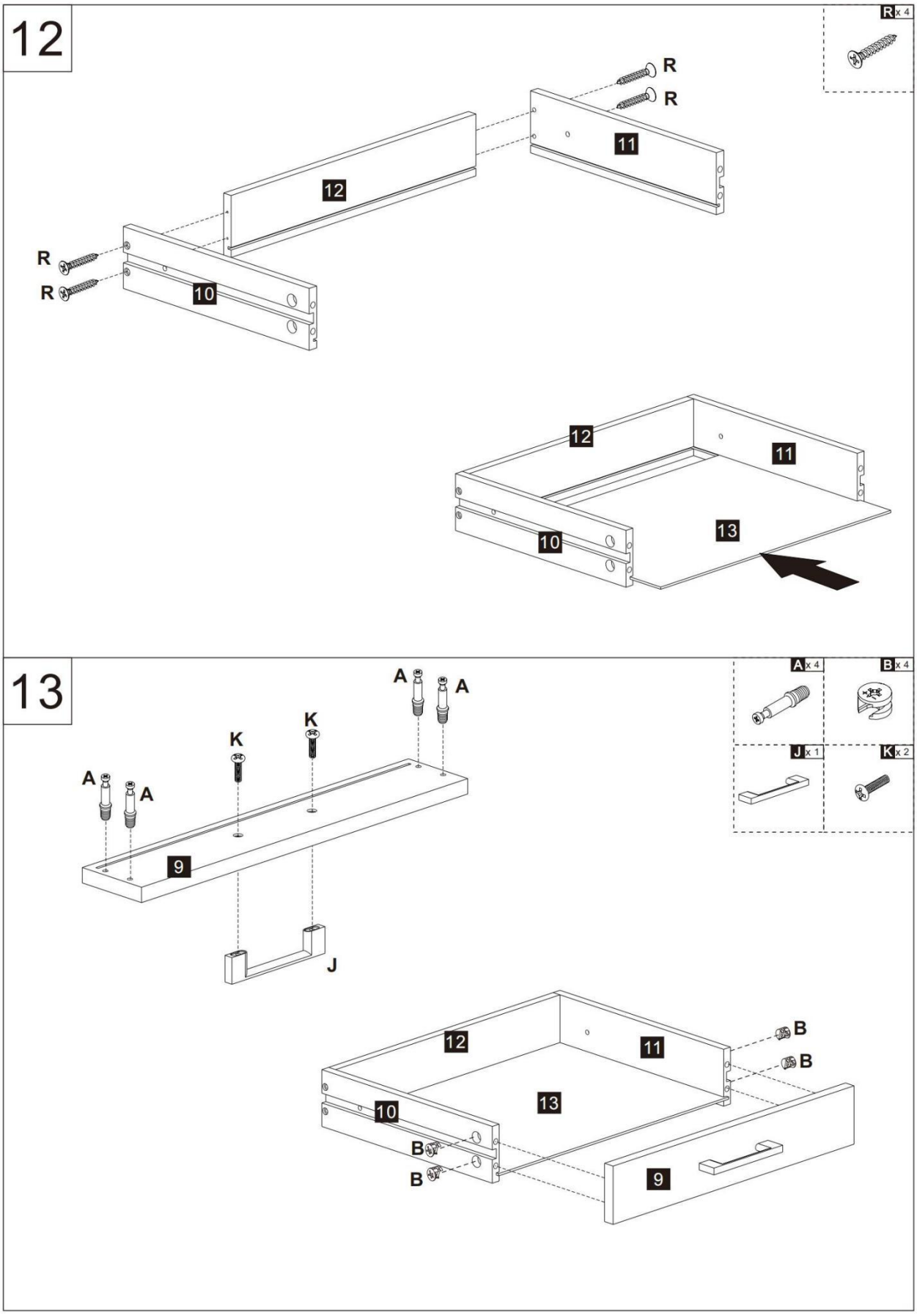
12
R x 4
R
R
11
12
R
R
10
12
11
13
10
13
A x 4
B x 4
J x 1
K x 2
A
A
A
A
K
K
9
J
12
11
B
B
13
10
B
B
9

14

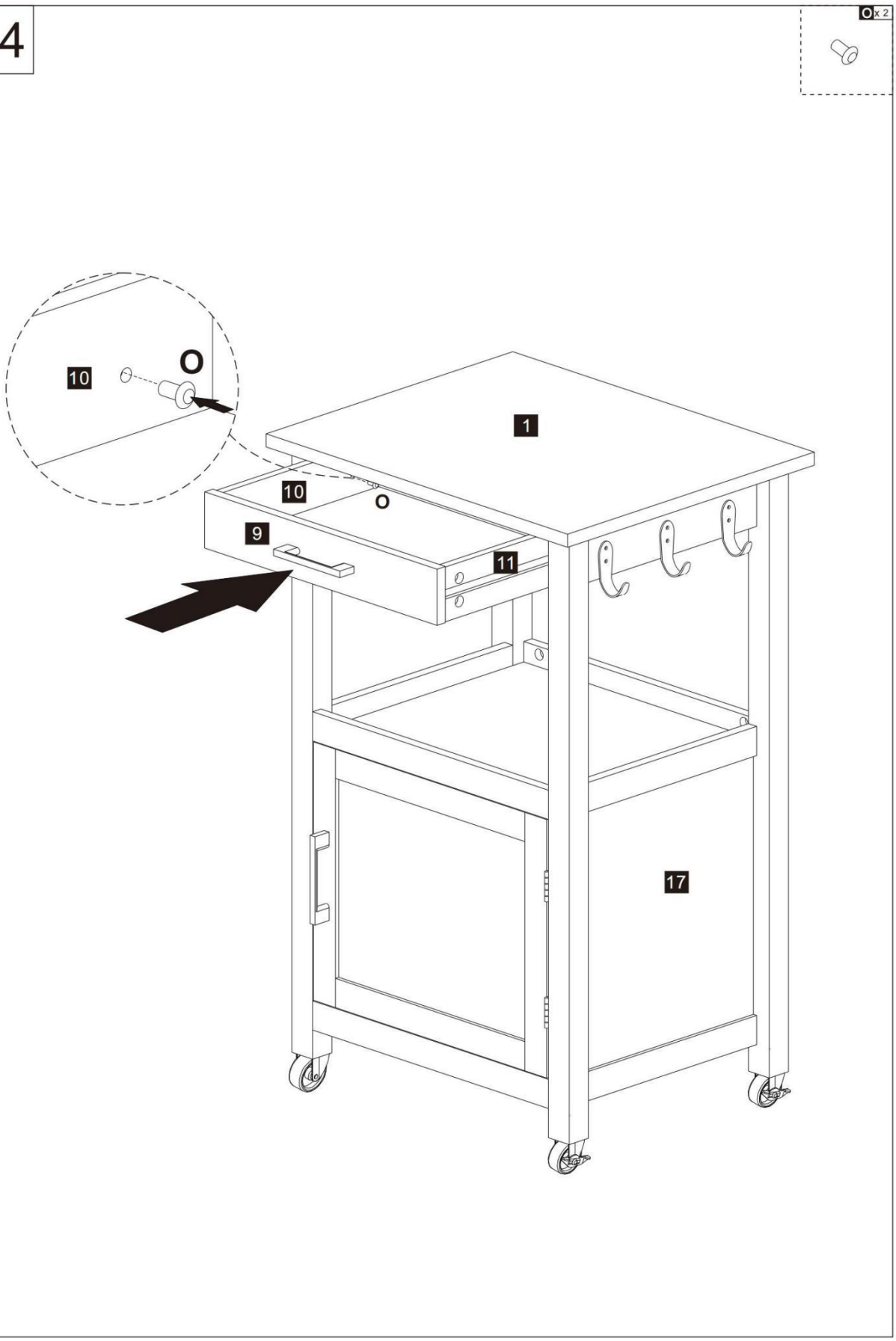

**Hersteller :** Shanghaimuxinmuyeyouxiangongsi
**Adresse :** Shuangchenglu 803 Nong 11 Hao 1602A-1609 Shi , Baoshanqu , Shanghai 200.000 CN.

**Nach AUS importiert:** SIHAO PTY LTD. 1 ROKEVA STREETEASTWOOD NSW 2122 Australien

**Importiert nach USA:** Sanven Technology Ltd. Suite 250, 9166 Anaheim Place, Rancho Cucam onga, CA 91730

| | |
|---|---|
| **UK** | **REP** |

YH-BERATUNG BESCHRÄNKT. C/O YH Consulting Eingeschränktes Büro 147, Zenturio Haus, London auf Straße, Staines-upon- Thames, Surrey, TW18 4AX

| | |
|---|---|
| **EC** | **REP** |

E-CrossStu GmbH
Mainzer Landstr.69,
60329 Frankfurt am Main Hauptsächlich.

# ISOLA CUCINA

# MANUALE D'USO

**MODELLO N.: YS252252 SS**

# KITCHEN ISLAND

**MODELLO N.: YS252252 SS**

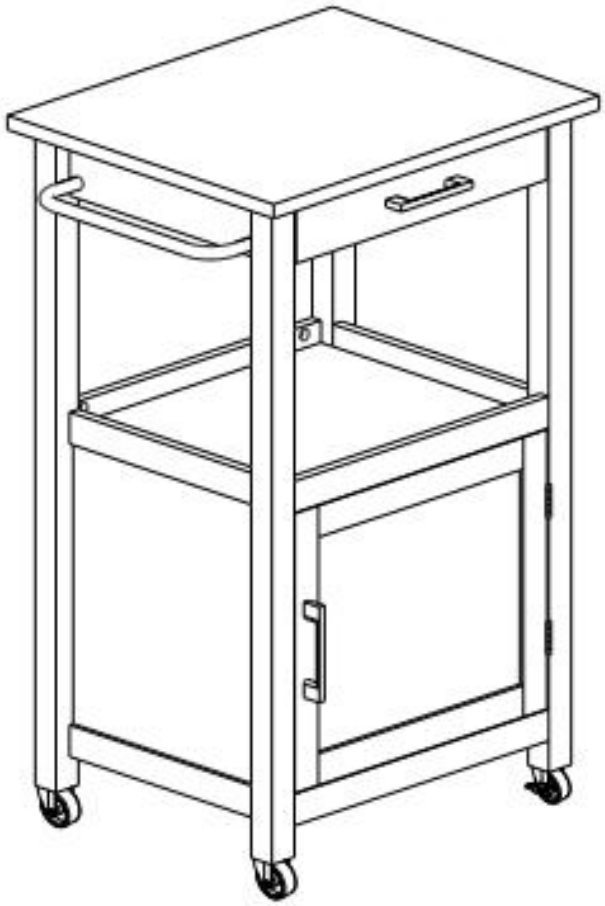

⚠ **AVVERTIMENTO:**

**Si prega di leggere attentamente questo manuale prima di utilizzare il prodotto. Fallimento A farlo può risultato sul serio infortunio.**

# PRECAUZIONI DI MONTAGGIO

1. Montare solo seguendo queste istruzioni. Un montaggio improprio può comportare pericoli.

2. Indossare ANSI - approvato sicurezza occhiali E pesante lavoro guanti durante assemblaggio .

3. Mantenere l'area di assemblaggio pulita e ben tenuta .

4. Mantenere astanti fuori Di IL zona durante assemblaggio .

5. Non riunirsi quando si è stanchi o sotto l'effetto dell'alcool, droghe O farmaco .

6. IL prodotto capacità fare domanda a A correttamente E completamente solo prodotti assemblati .

7. assemblare SU un piatto , livellato , duro E liscio superficie capace Di sostenere in sicurezza la Cucinal Isola .

8. Per ulteriori informazioni sulle parti li sted nel seguente pagine, fare riferimento a Schema di montaggio di questo manuale. Disimballare e separare tutte le parti in un lavoro pulito zona.

**CONSERVARE QUESTE ISTRUZIONI**

# UTILIZZO PRECAUZIONI

**PER PREVENIRE LESIONI GRAVI E LA MORTE DALLA MANCIA:**

1. Questo prodotto è non un giocattolo Non permettere bambini a giocare con O vicino a questo articolo.

2. Non superare la capacità di peso prima di in movimento.

3. Utilizzare solo su una superficie piana, dura e superficie liscia capace di sostenere in sicurezza una cucina completamente carica Isola .

4. Utilizzare come solo intenzionale.

5. Ispezionare prima di ogni utilizzo; non utilizzo se parti Sono sciolto O danneggiato.

## TECHNICAL SPECIFICATIONS

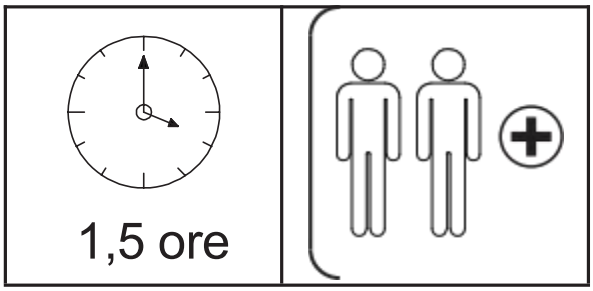


* Prodotti come COME specifiche , aspetto e progetto Sono soggetto A modifica senza precedente avviso .

**TIPS**

Assemblaggio questo carrello impiegherà circa 1,5 ore, Si raccomanda che l'utilizzo sia effettuato da 2 persone.

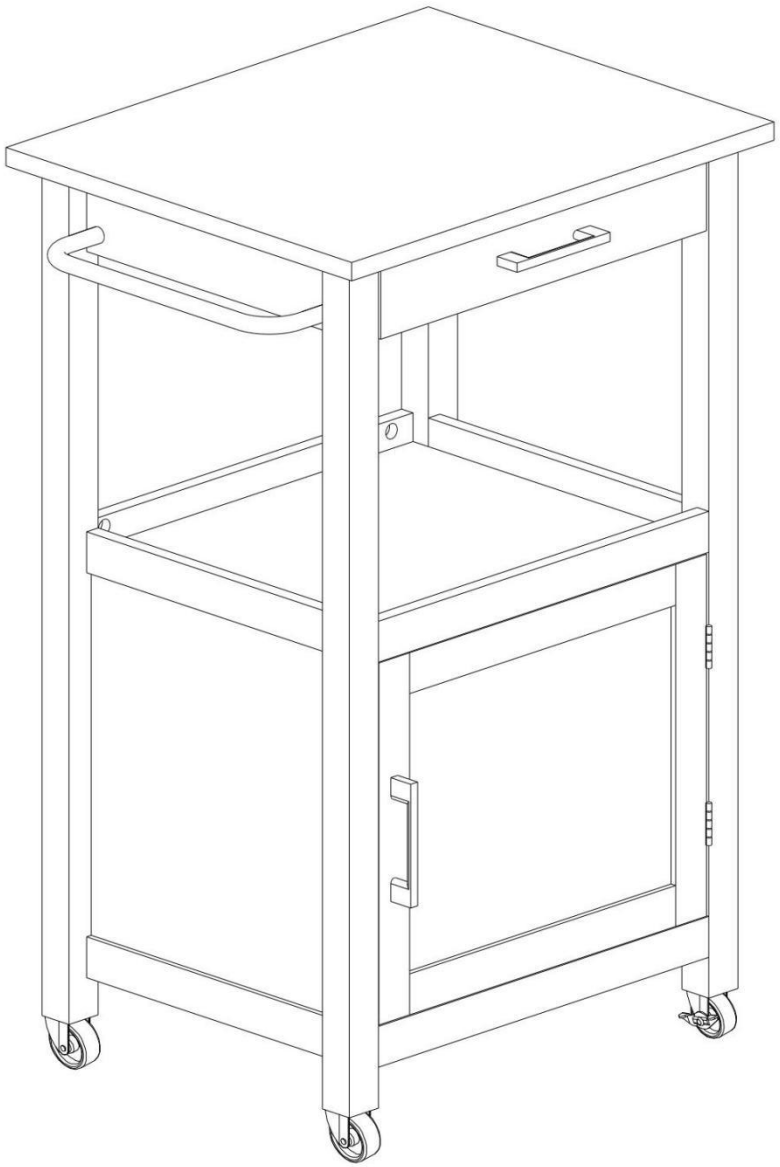

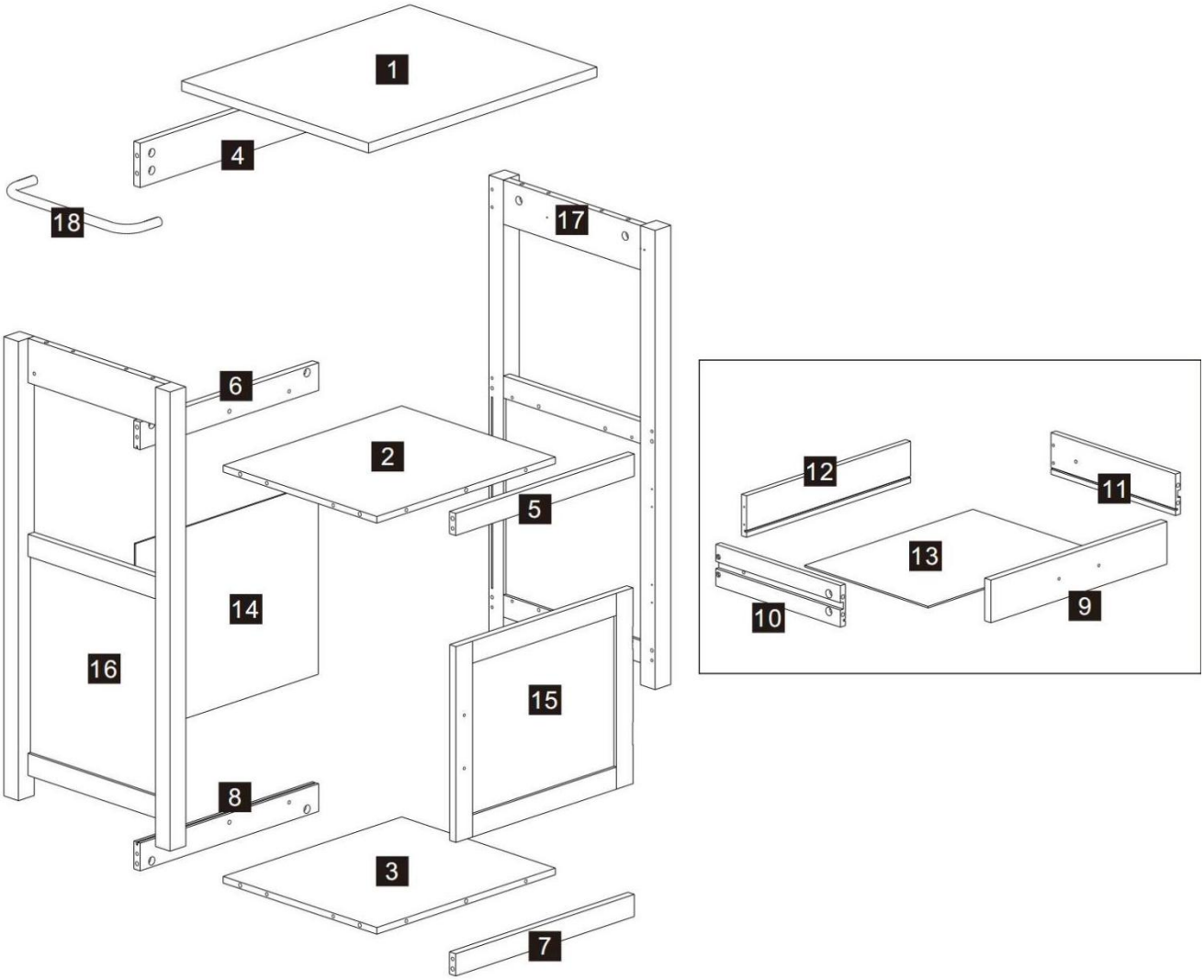
1
4
18
17
6
2
5
14
16
15
8
3
7
12
11
13
10
9

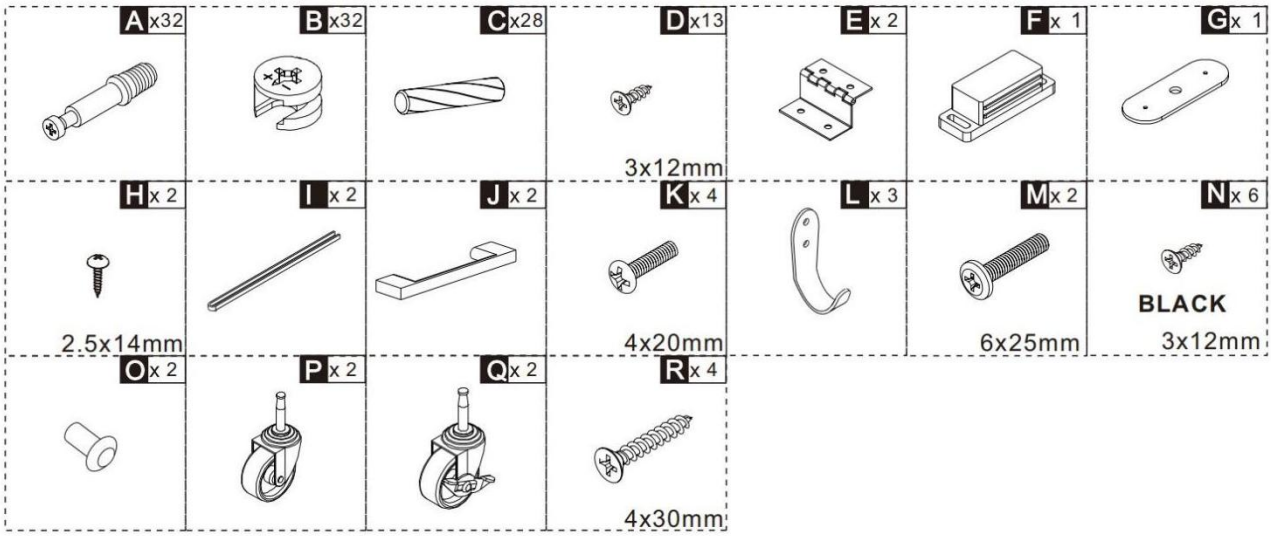
A x32
B x32
C x28
D x13
3x12mm
E x 2
F x 1
G x 1
H x 2
2.5x14mm
I x 2
J x 2
K x 4
4x20mm
L x 3
M x 2
6x25mm
N x 6
BLACK
3x12mm
O x 2
P x 2
Q x 2
R x 4
4x30mm

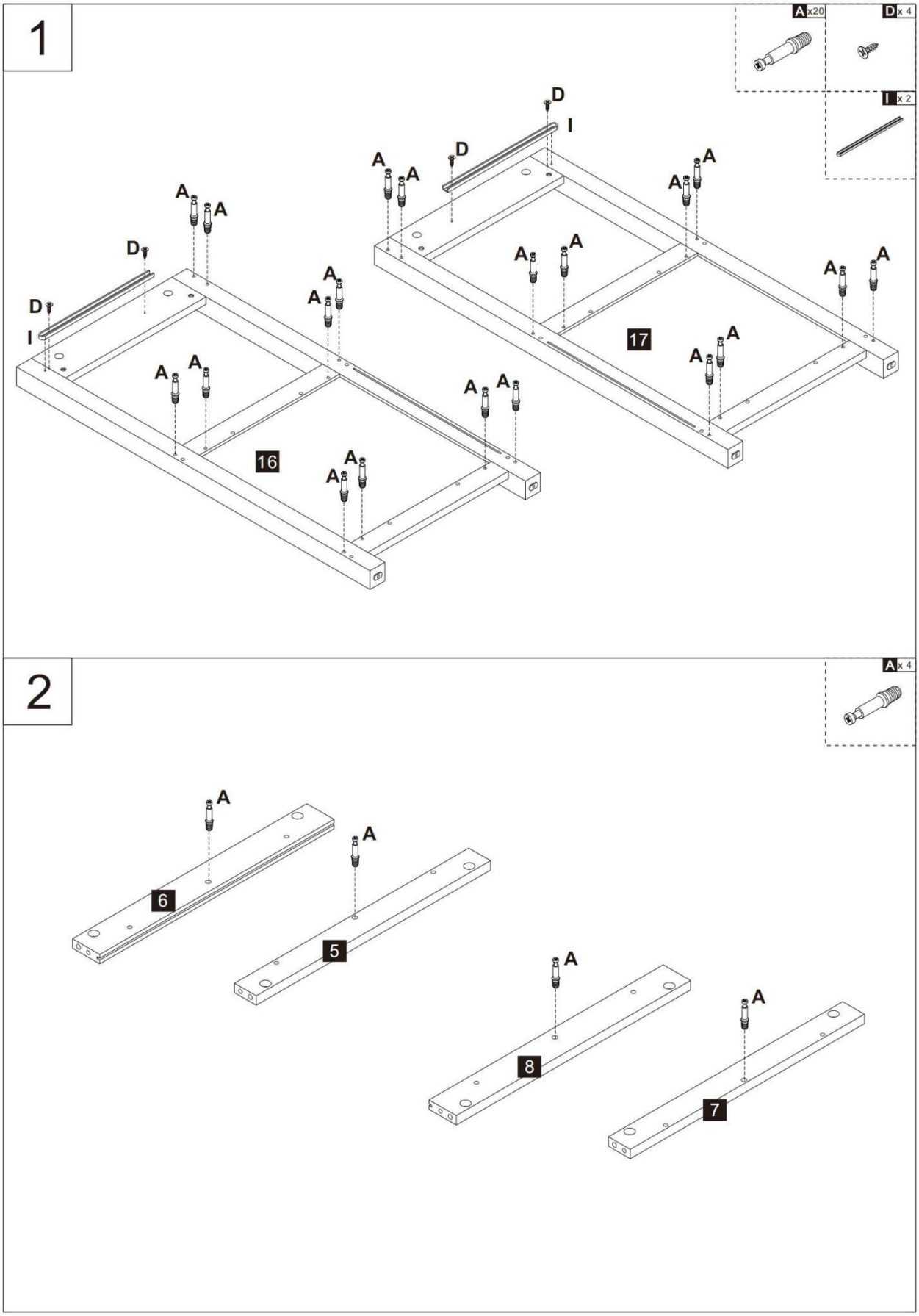
1
A x20
D x 4
I x 2
D
I
A
16
17
2
A x 4
6
5
8
7

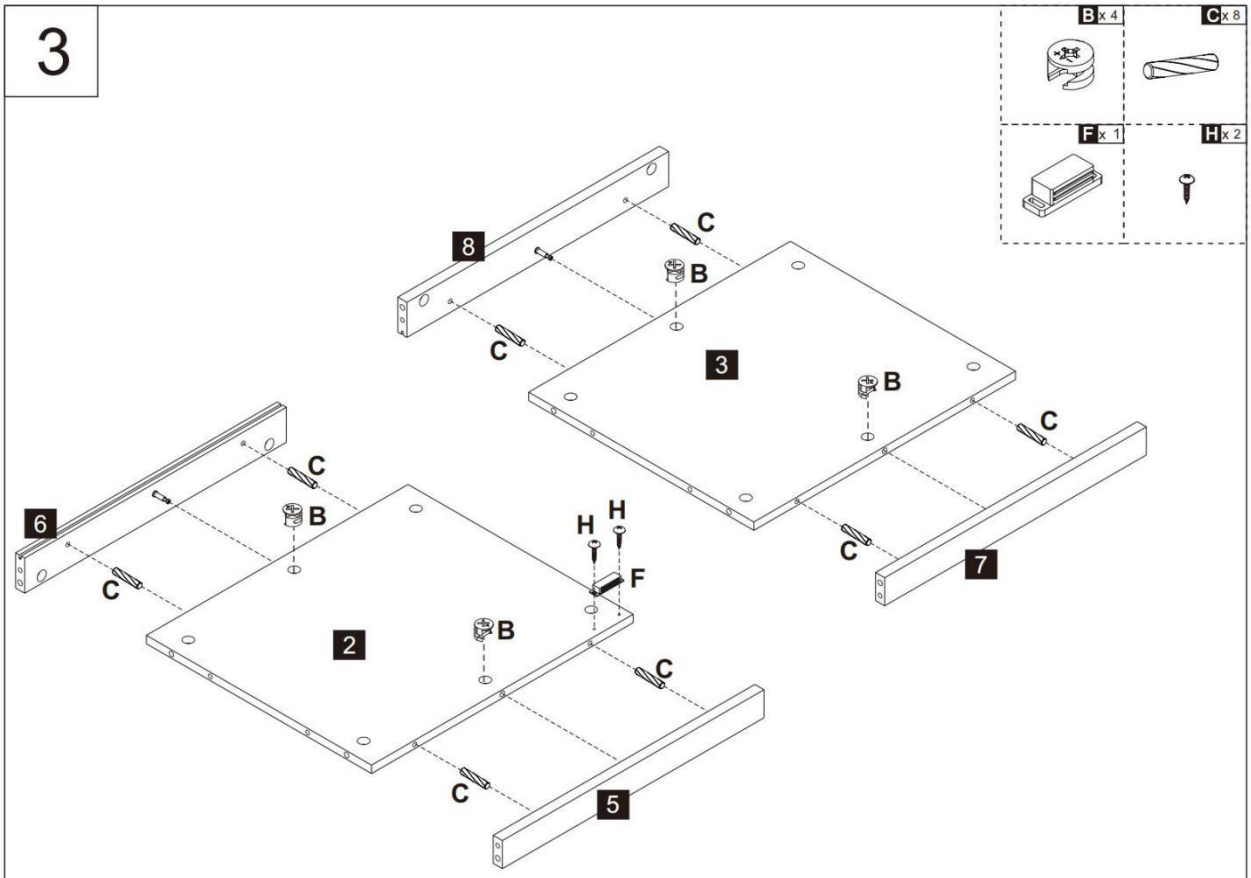
3
B x 4
C x 8
F x 1
H x 2
8
C
B
C
3
B
C
C
7
6
C
B
H
H
F
C
2
B
C
C
5

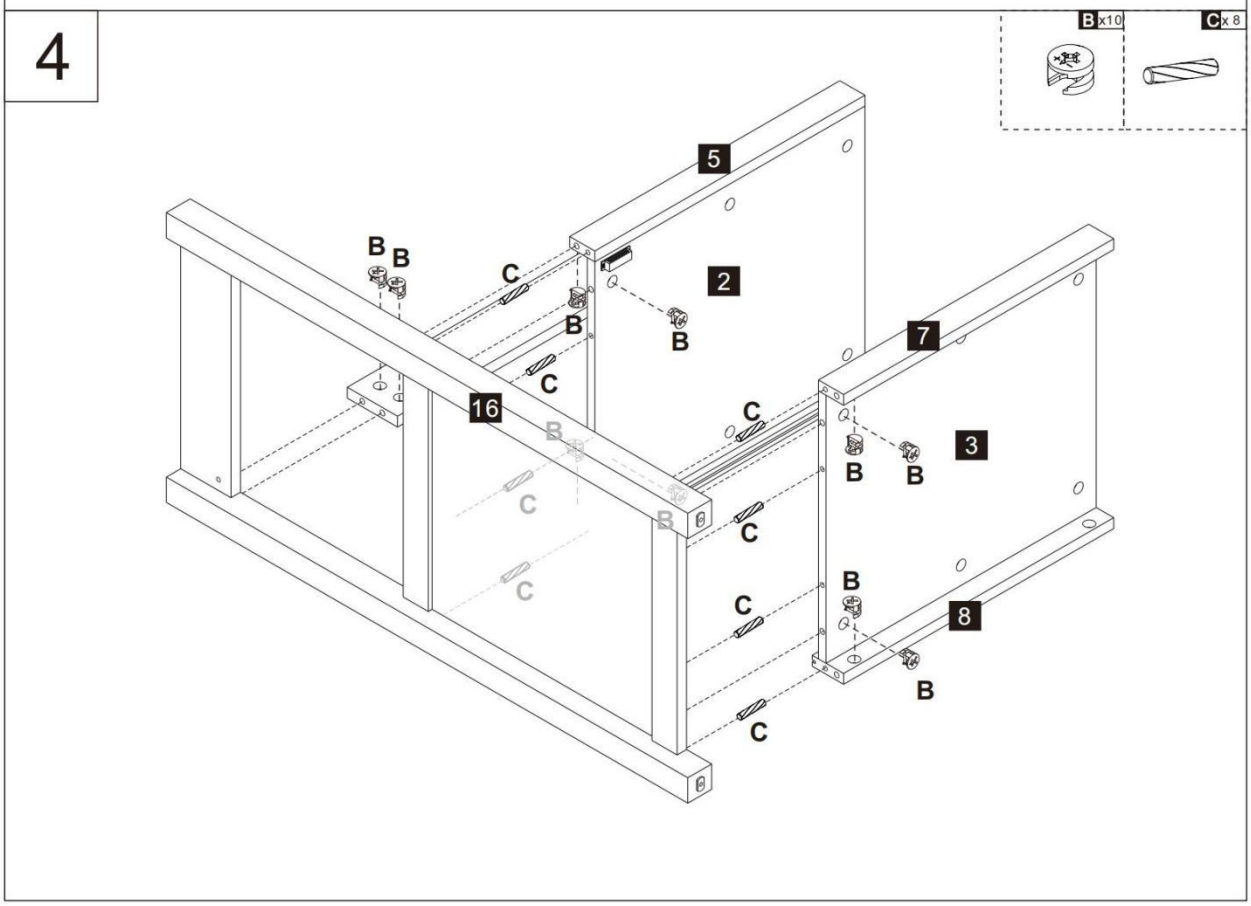
4
B x10
C x 8
5
B
B
C
2
B
B
C
7
16
C
B
3
B
B
C
B
C
C
B
C
8
B
C

5

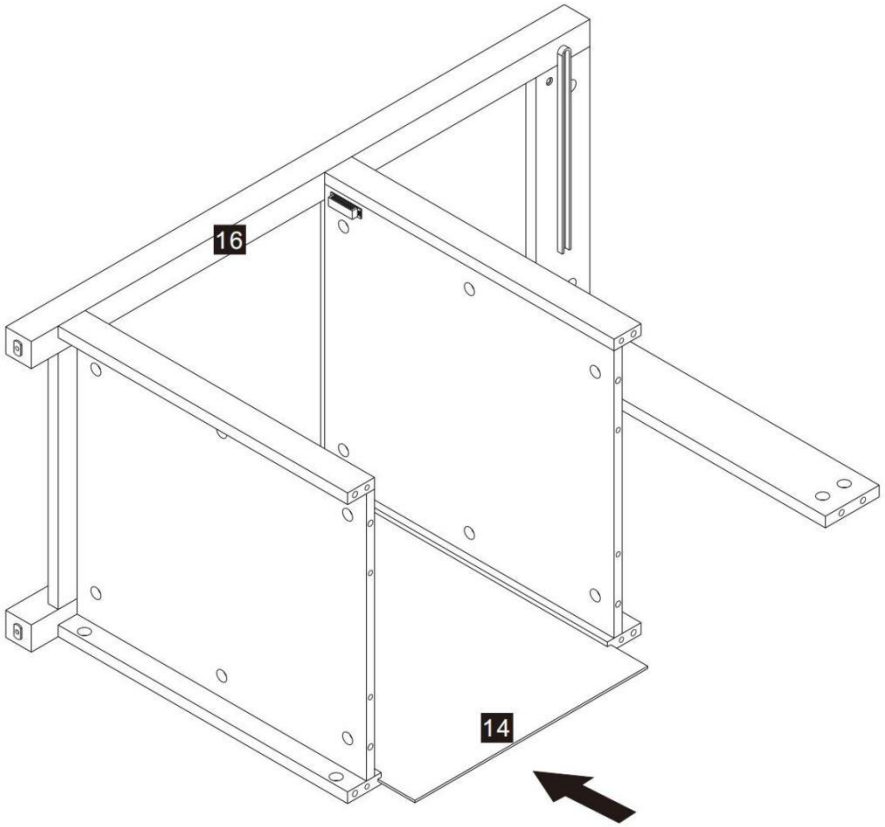


6

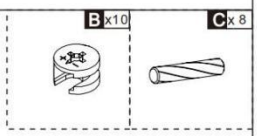


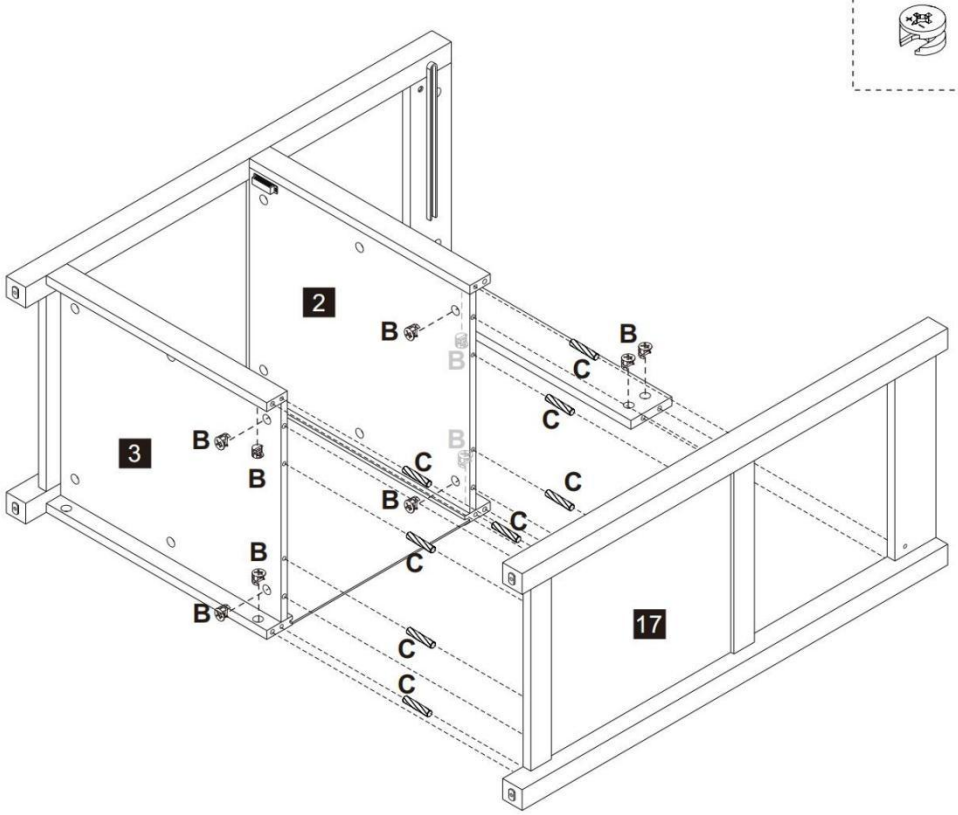

7

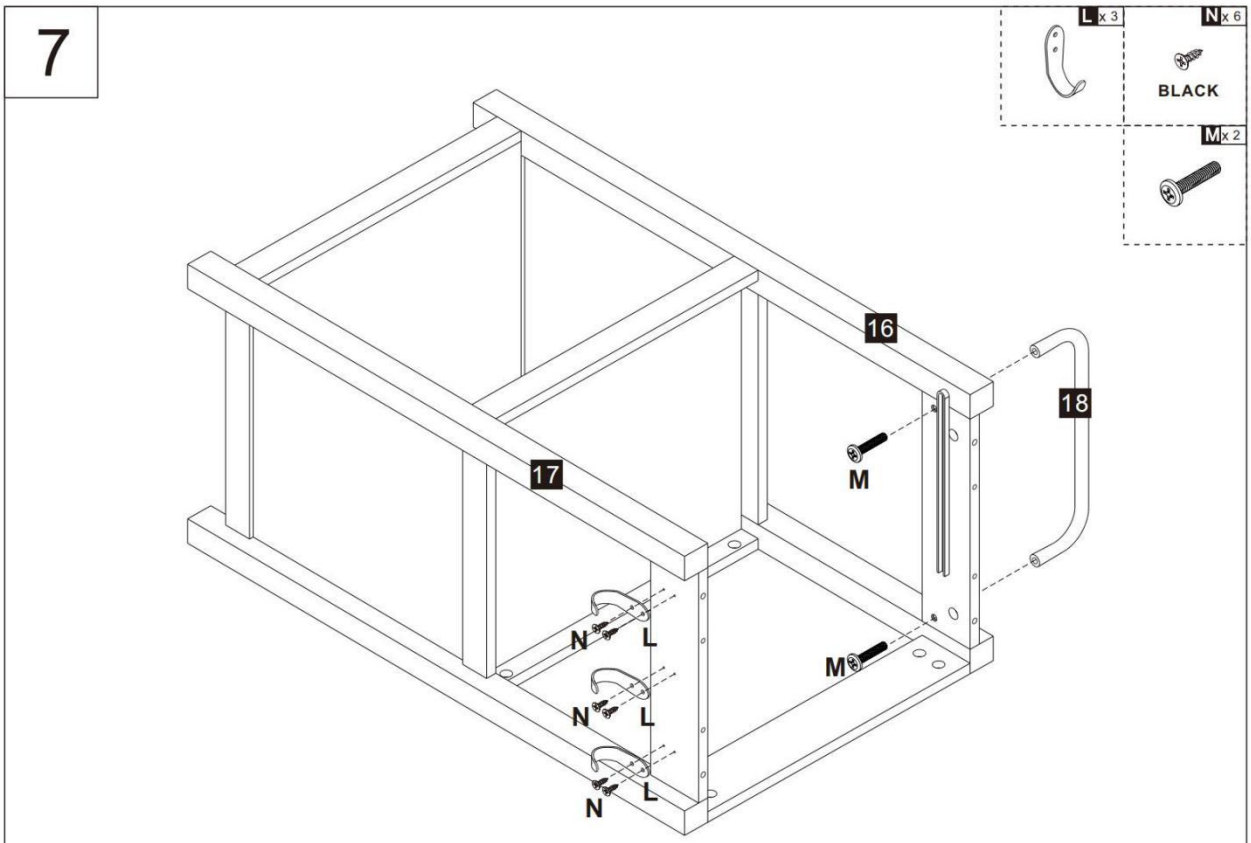


8

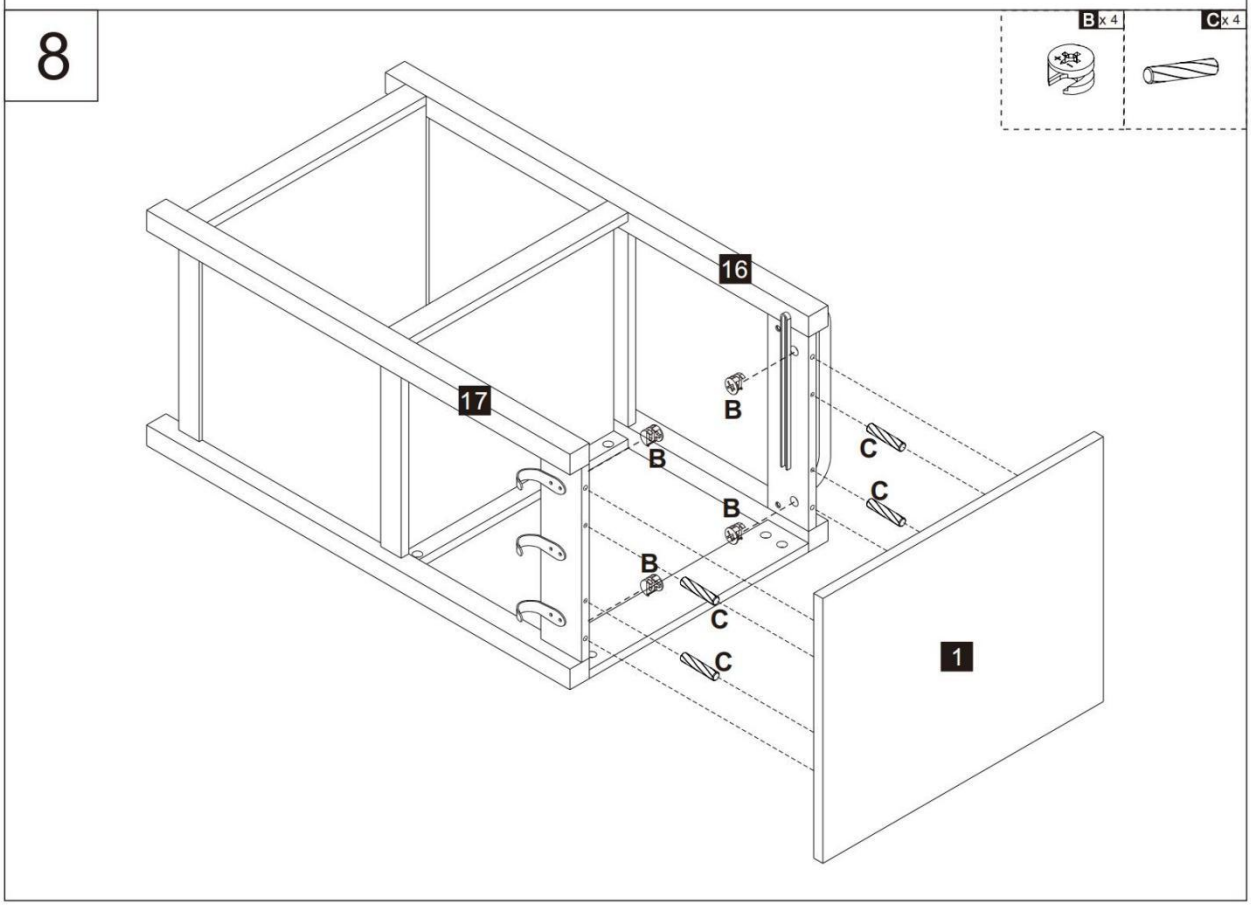

9

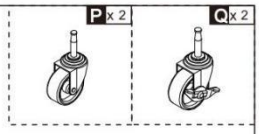


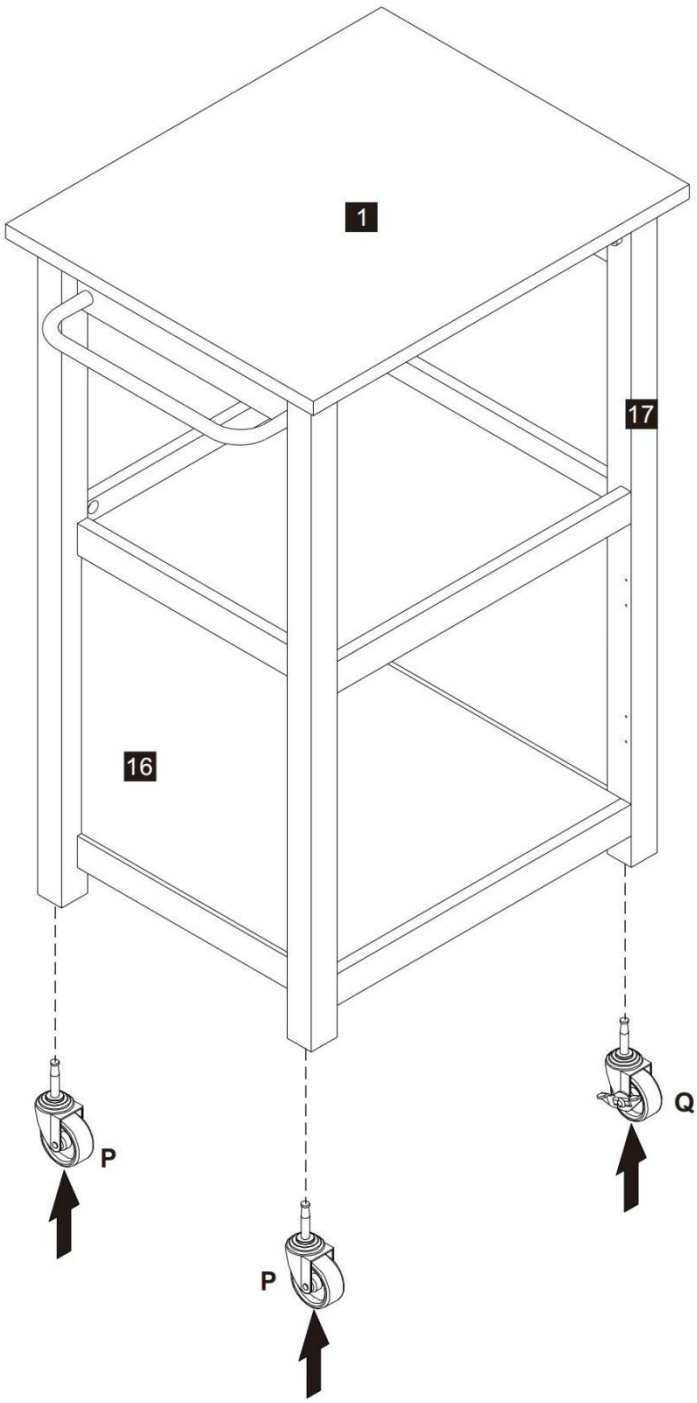

10

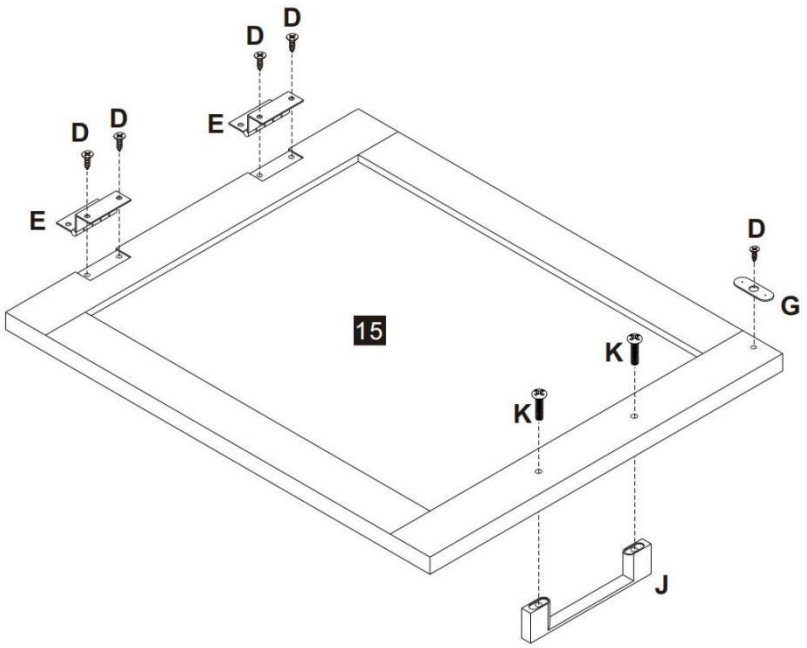


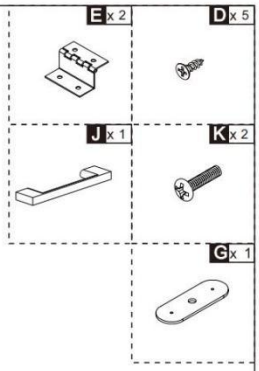


11

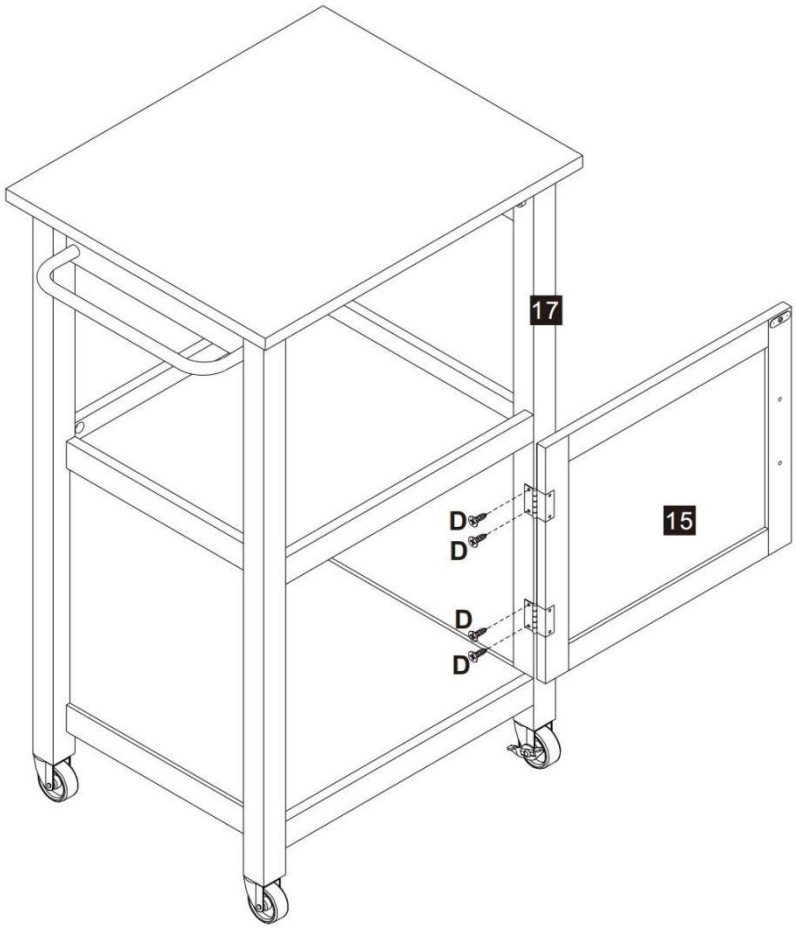


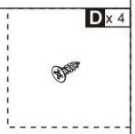

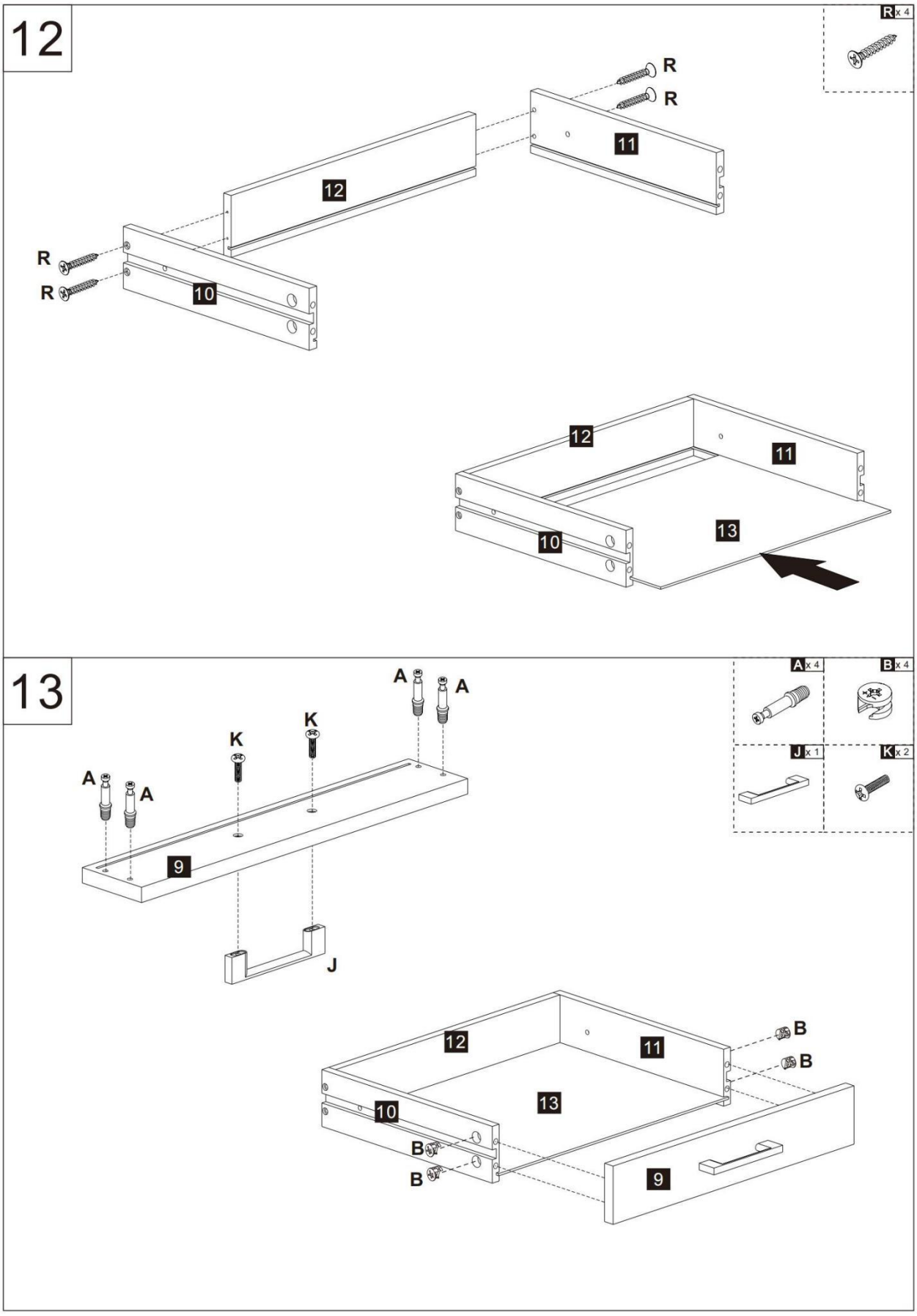
12
R x 4
R
R
11
12
R
R
10
12
11
13
10
13
A x 4
B x 4
J x 1
K x 2
A
A
A
A
K
K
9
J
12
11
B
B
13
10
B
B
9

14

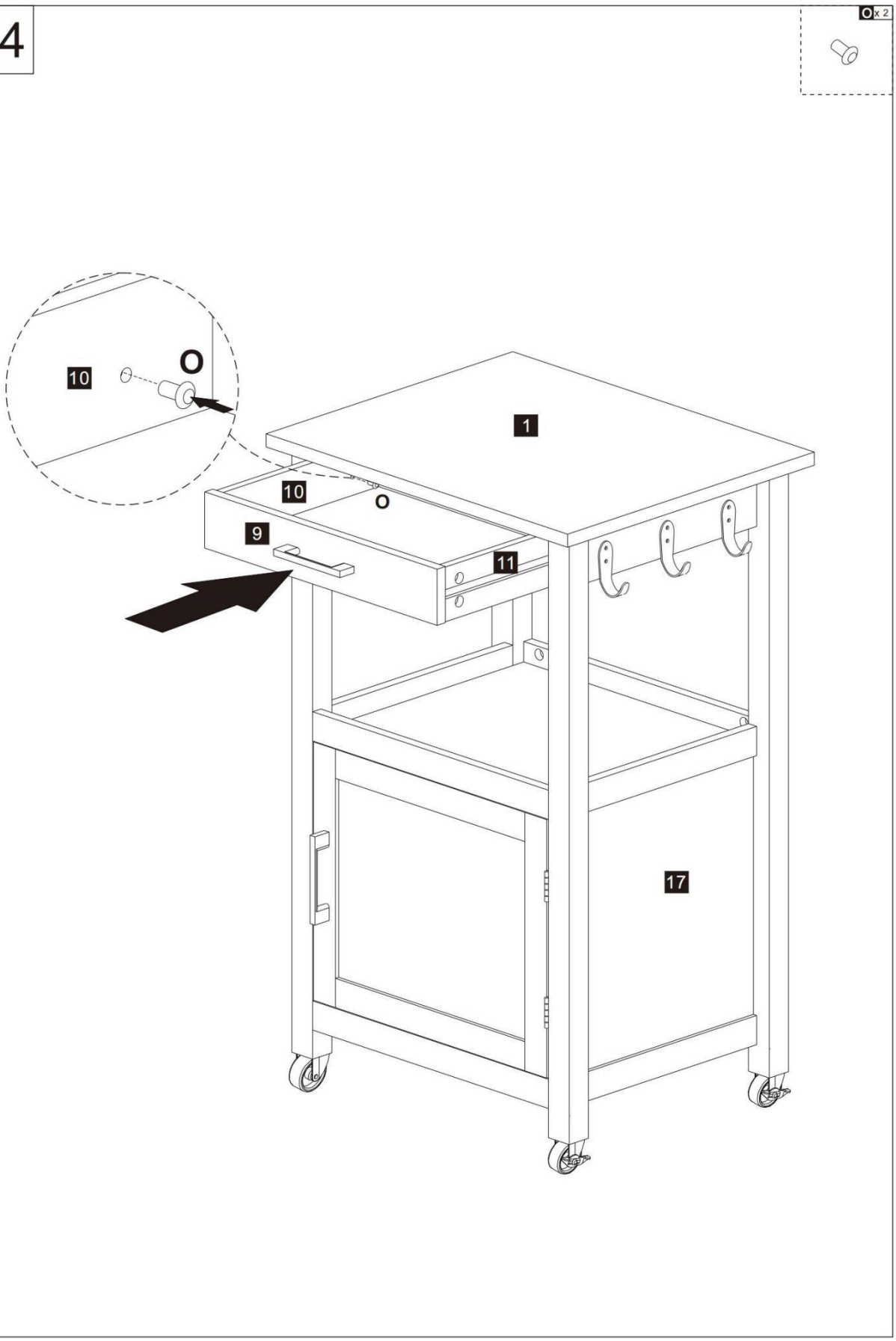

**Produttore :** Shanghaimuxinmuyeyouxiangongsi
**Indirizzo :** Shuangchenglu 803 nong 11 hao 1602A-1609 shi , baoshanqu , shanghai 200000 CN.

**Importato in AUS:** SIHAO PTY LTD. 1 ROKEVA STREETEASTWOOD Nuovo Galles del Sud 2122 Australia
**Importato in Stati Uniti:** Sanven Te chnology Ltd. Suite 250, 9166 Anaheim Place, Rancho Cucam Onga, CA 91730

| | |
|---|---|
| **UK** | **REP** |

YH CONSULTING LIMITATO. C/O YH Consulting Ufficio limitato 147, Centurione Casa, Londra su Strada, Staines-upon- Thames, Surrey, TW18 4AX

| | |
|---|---|
| **EC** | **REP** |

E-CrossStu GmbH
Magonza Via del paese 69,
60329 Francoforte a m Principale.

# ISLA DE COCINA

# MANUAL DEL USUARIO

**MODELO N.º: YS252252 SS**

# KITCHEN ISLAND

**MODELO N.º: YS252252 SS**

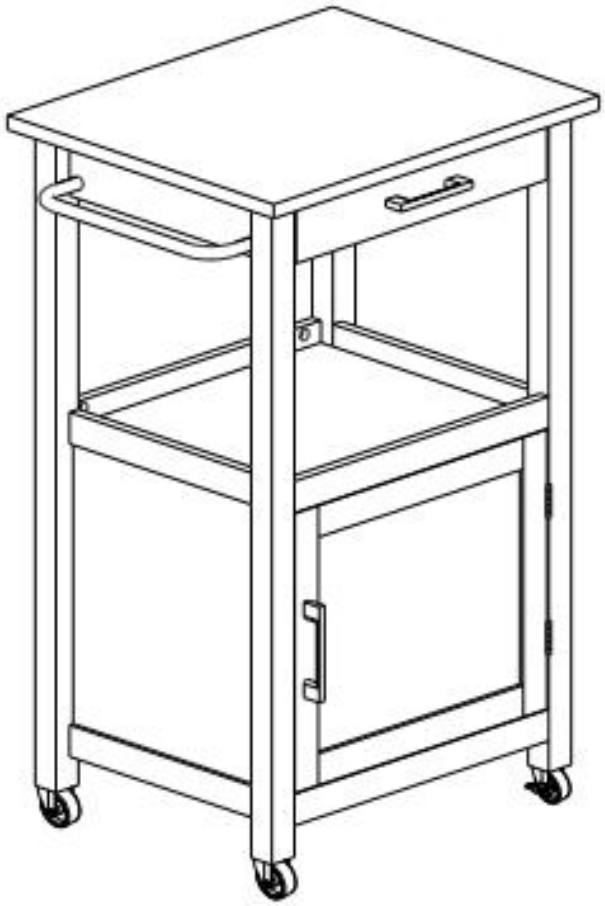

⚠ **ADVERTENCIA:**

**Lea atentamente este manual antes de utilizar el producto. Falla a hacerlo puede resultado en serio lesión.**

# PRECAUCIONES DE MONTAJE

1. Ensamble únicamente de acuerdo con estas instrucciones. Un montaje inadecuado puede generar peligros.

2. Tener puesto Aprobado por ANSI seguridad gafas de protección y trabajo pesado trabajar guantes durante asamblea .

3. Mantenga el área de montaje limpia y bien .

4. Mantener transeúntes afuera de el área durante asamblea .

5. No se reúna cuando esté cansado o bajo la influencia del alcohol. drogas o medicamento .

6. El producto capacidades aplicar a adecuadamente y completamente Sólo productos ensamblados .

7. Armar en un terreno plano , nivelado y duro y liso superficie capaz de Apoyando de forma segura la Cocinal Isla .

8. Para obtener información adicional sobre las piezas lista sted en lo siguiente
páginas, por favor consulte la Diagrama de montaje de este Manual. Desenvuelva y separe todas las piezas. en un trabajo limpio área.

**GUARDE ESTAS INSTRUCCIONES**

# USAR PRECAUCIONES

## PARA PREVENIR LESIONES GRAVES Y LA MUERTE DE PROPINA:

1. Este producto es no es un juguete No permitir niños a jugar con o cerca de esto artículo.

2. No exceda las capacidades de peso antes de emocionante.

3. Úselo únicamente sobre una superficie plana, dura y superficie lisa capaz de sostener con seguridad una cocina completamente cargada I Isla .

4. Úselo como Sólo previsto.

5. Inspeccione antes de cada uso; no no usar si partes son perder o dañado.

## TECHNICAL SPECIFICATIONS

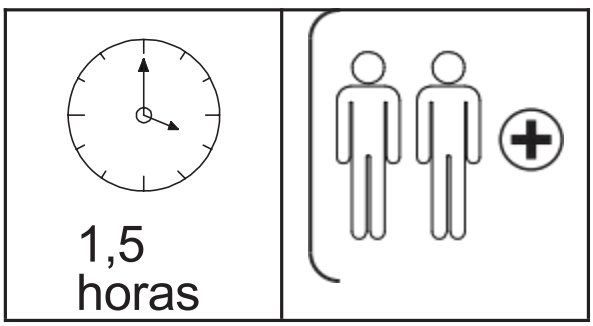


* Productos semejante como especificaciones , apariencia y diseño son sujeto a modificación sin previo aviso .

**TIPS**

Ensamblaje Este carrito tardará aproximadamente 1,5 horas.
Se recomienda que lo operen 2 personas.

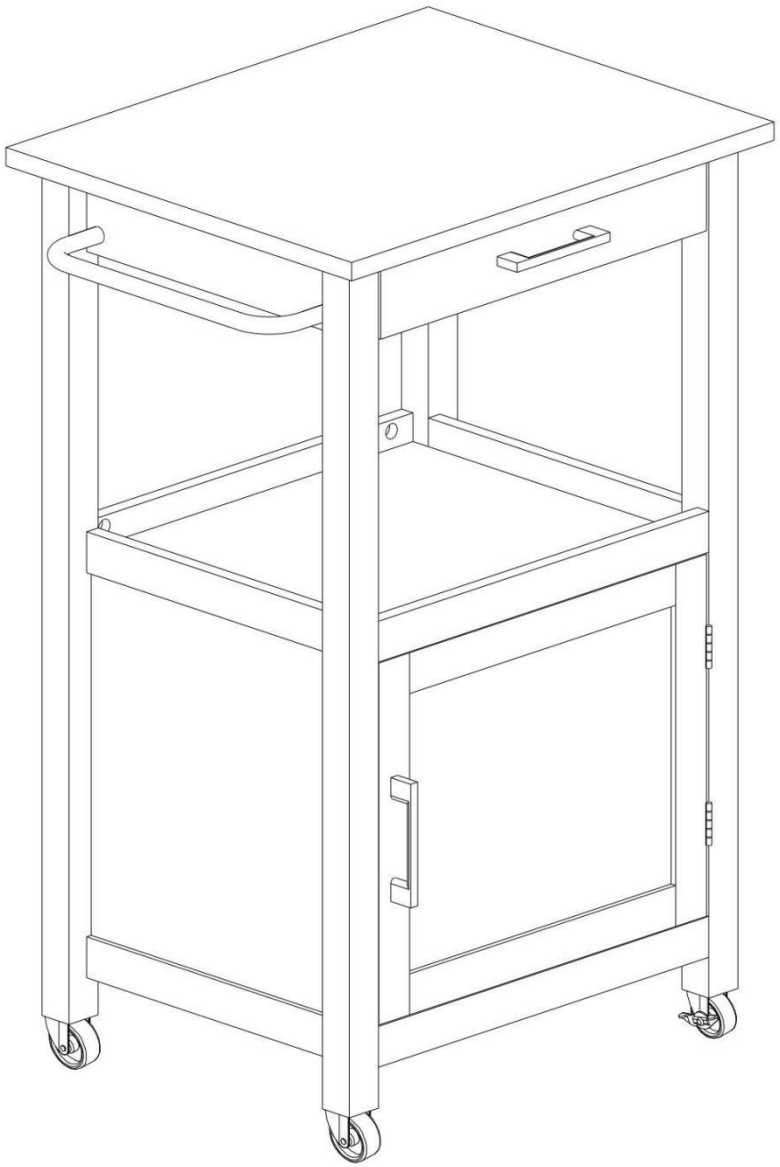

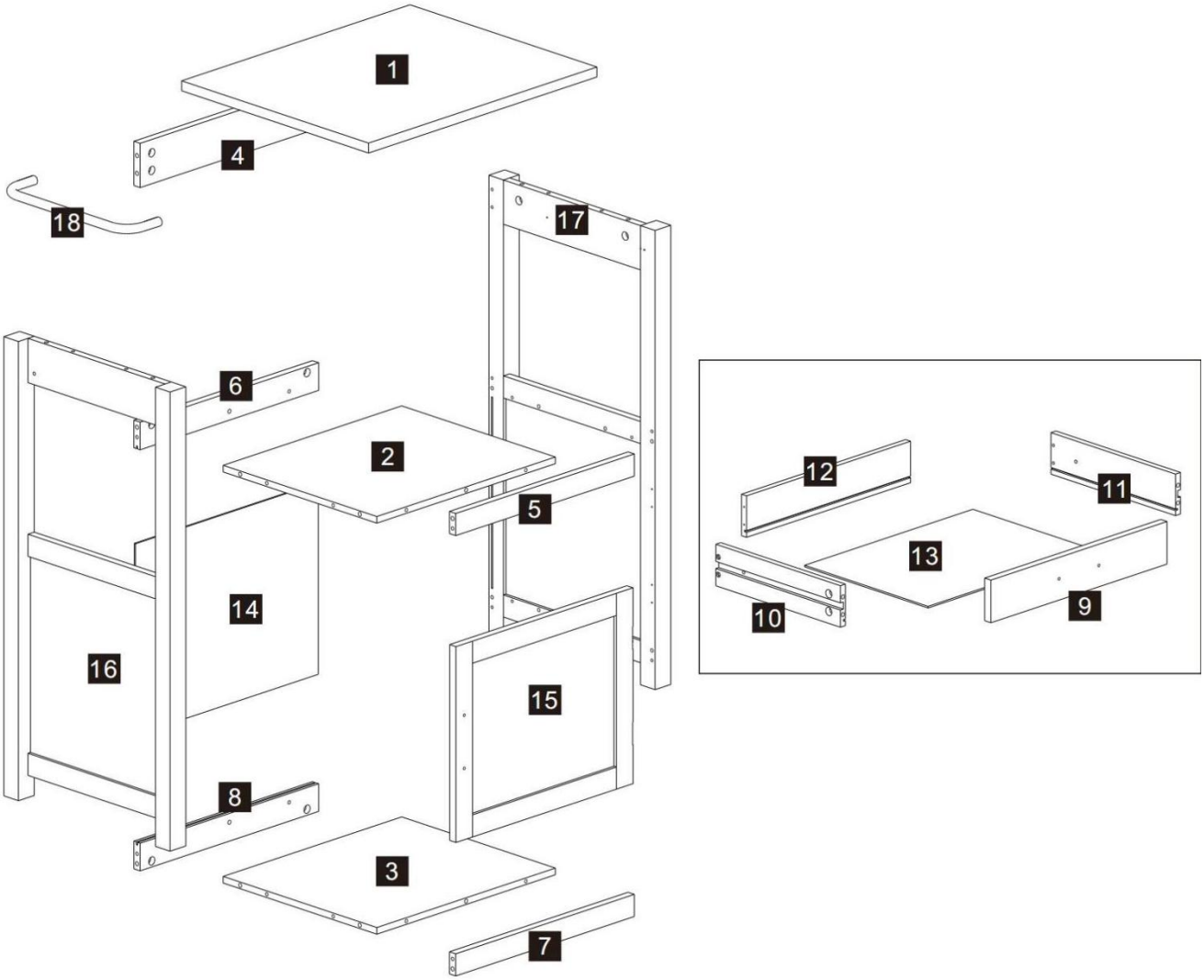
1
4
18
17
6
2
5
14
16
15
8
3
7
12
11
13
10
9

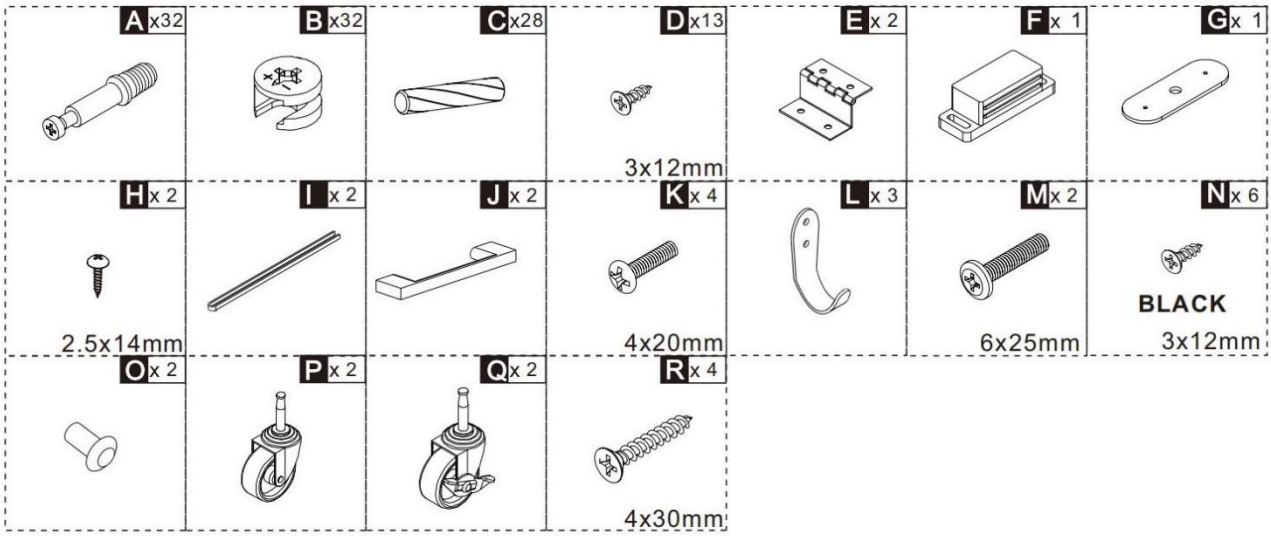
A x32
B x32
C x28
D x13
3x12mm
E x 2
F x 1
G x 1
H x 2
2.5x14mm
I x 2
J x 2
K x 4
4x20mm
L x 3
M x 2
6x25mm
N x 6
BLACK
3x12mm
O x 2
P x 2
Q x 2
R x 4
4x30mm

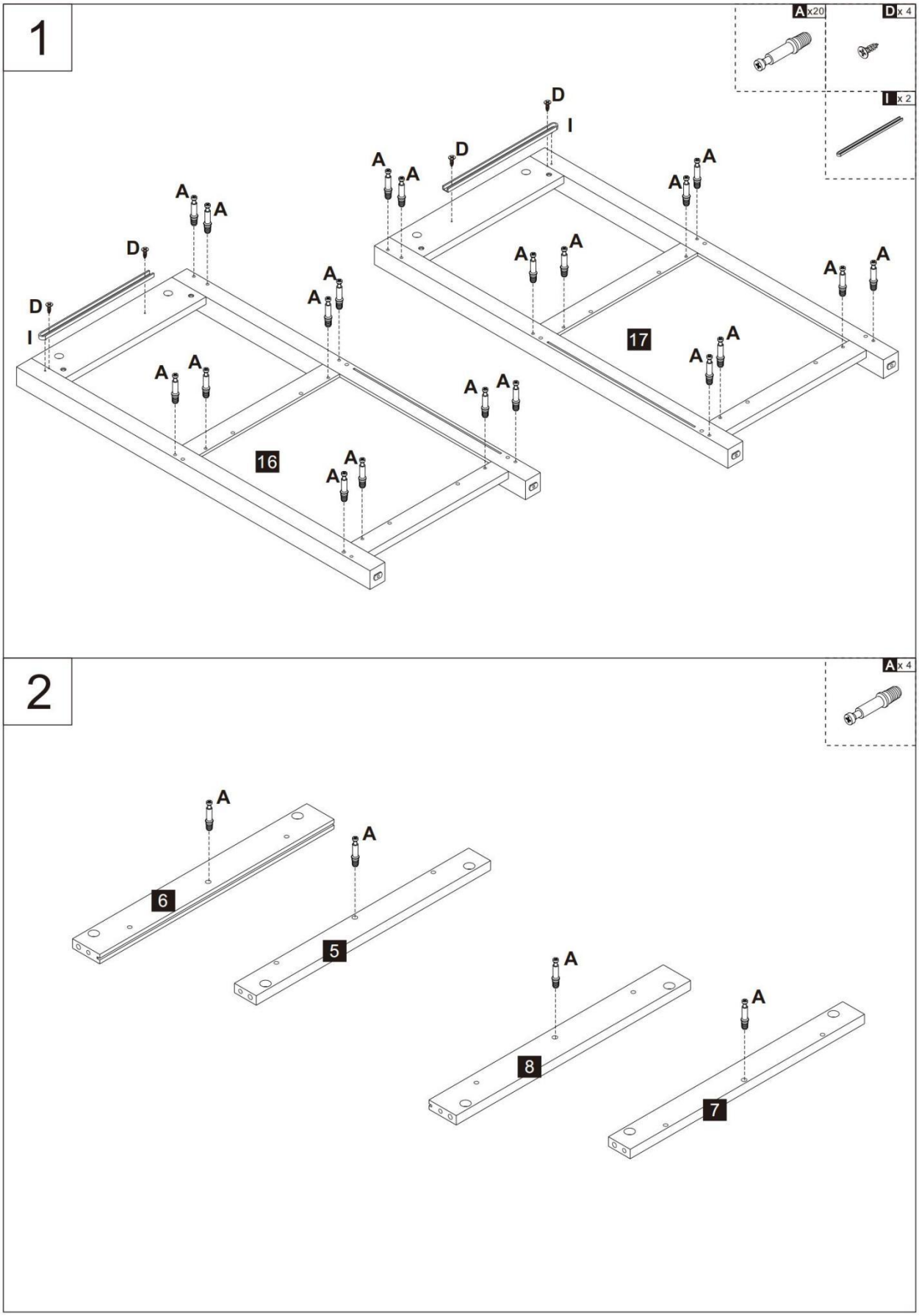
1
A x20
D x 4
I x 2
D
I
A
16
17
2
A x 4
6
5
8
7

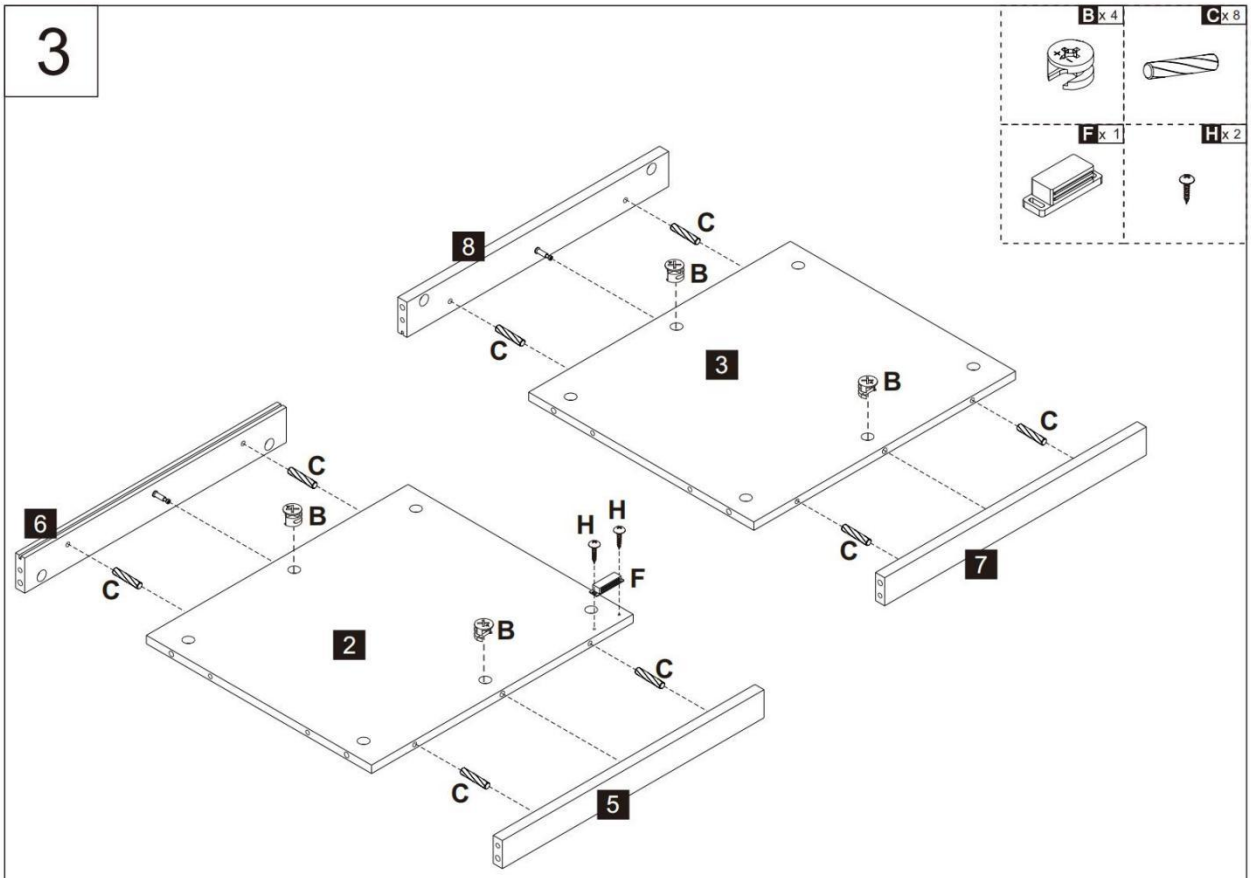
3
B x 4
C x 8
F x 1
H x 2
8
C
B
C
3
B
C
C
7
6
C
B
H
H
F
C
2
B
C
C
5

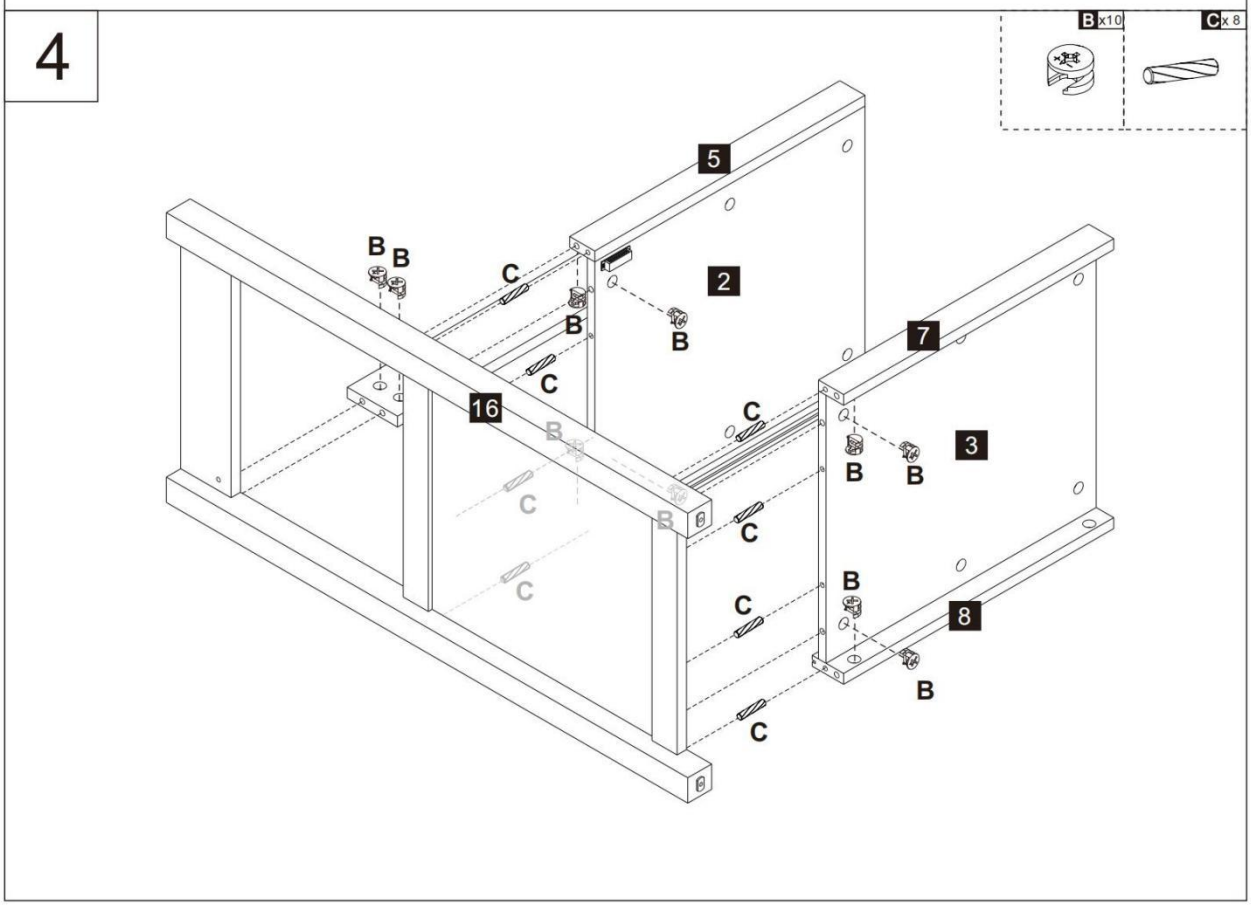
4
B x10
C x 8
5
B
B
C
2
B
B
C
7
16
C
B
3
B
B
C
B
C
C
B
C
8
B
C

5

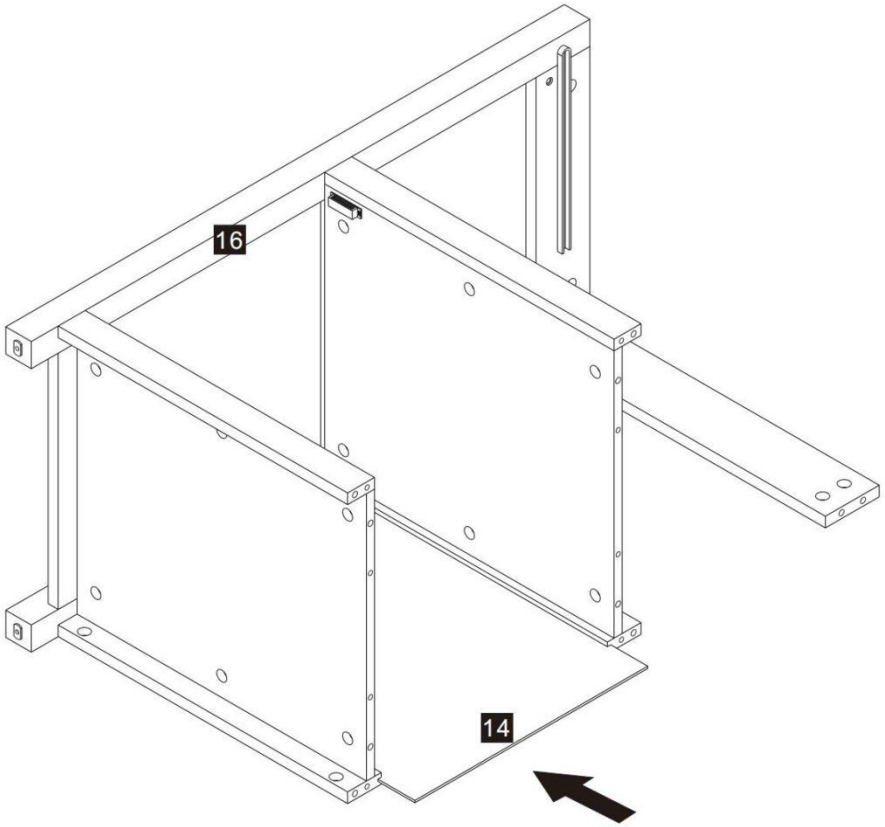


6

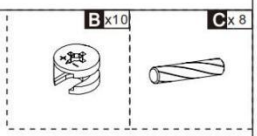


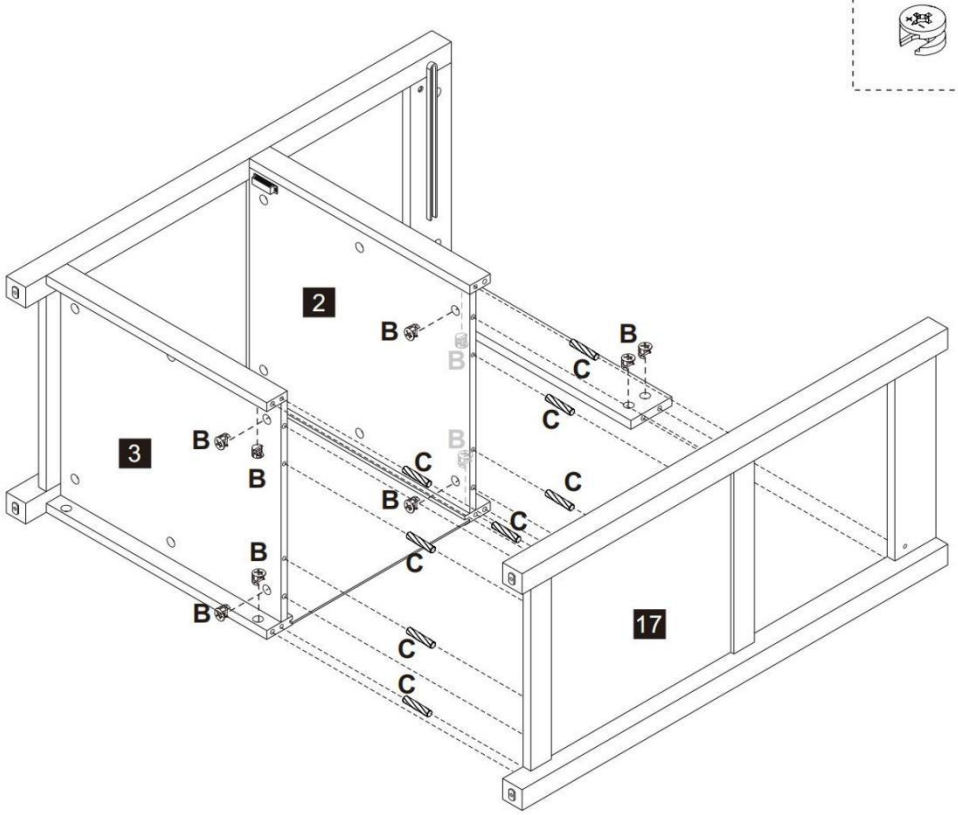

7

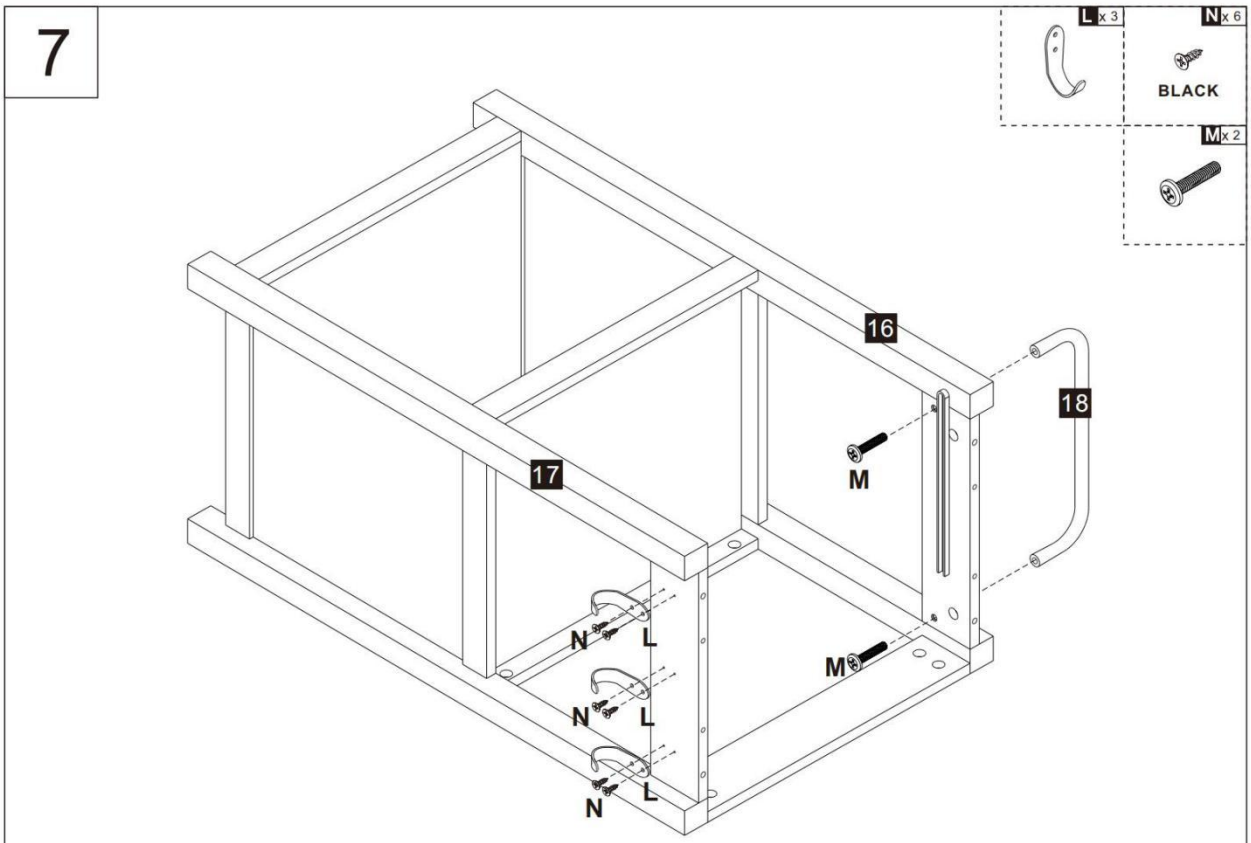


8

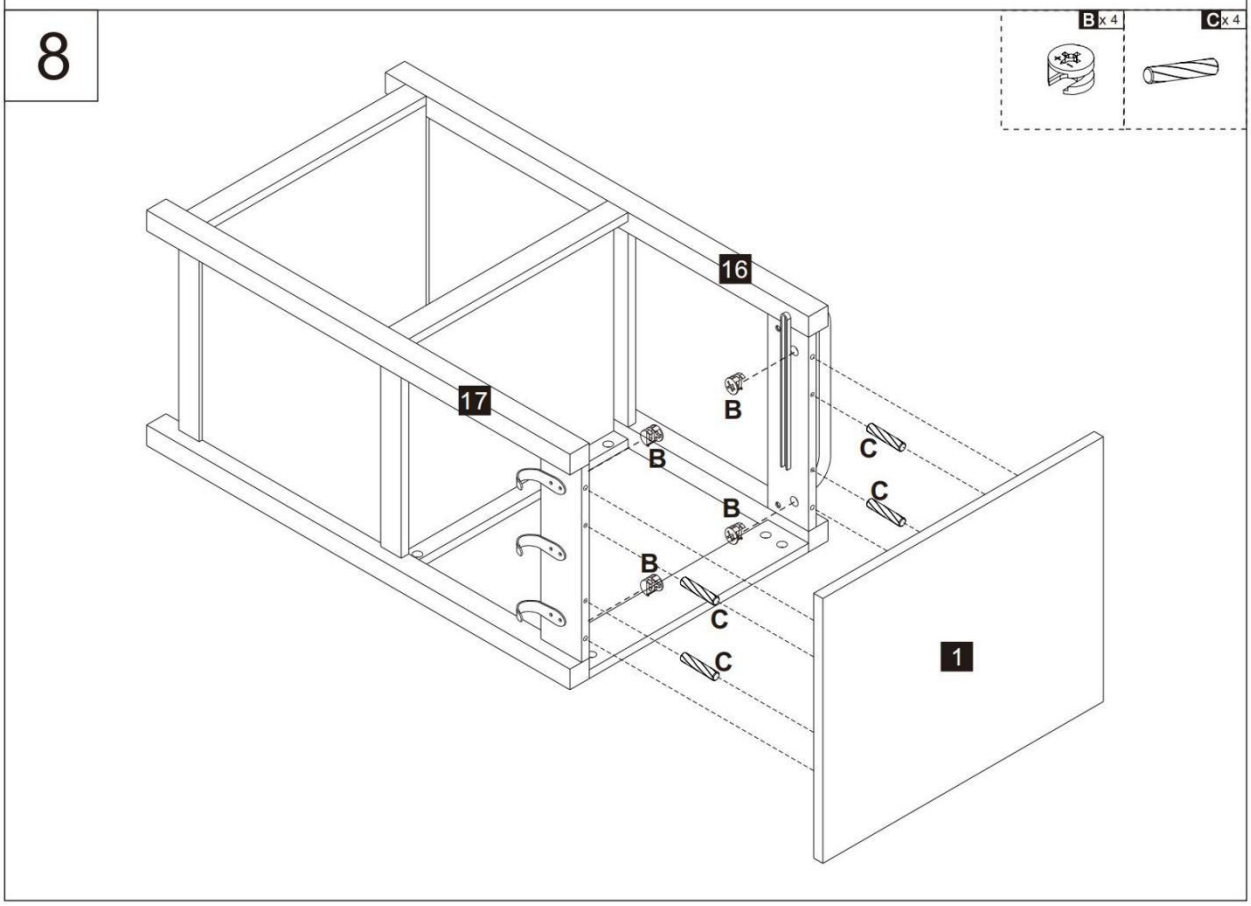

9

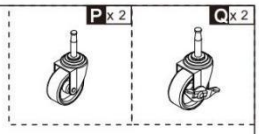


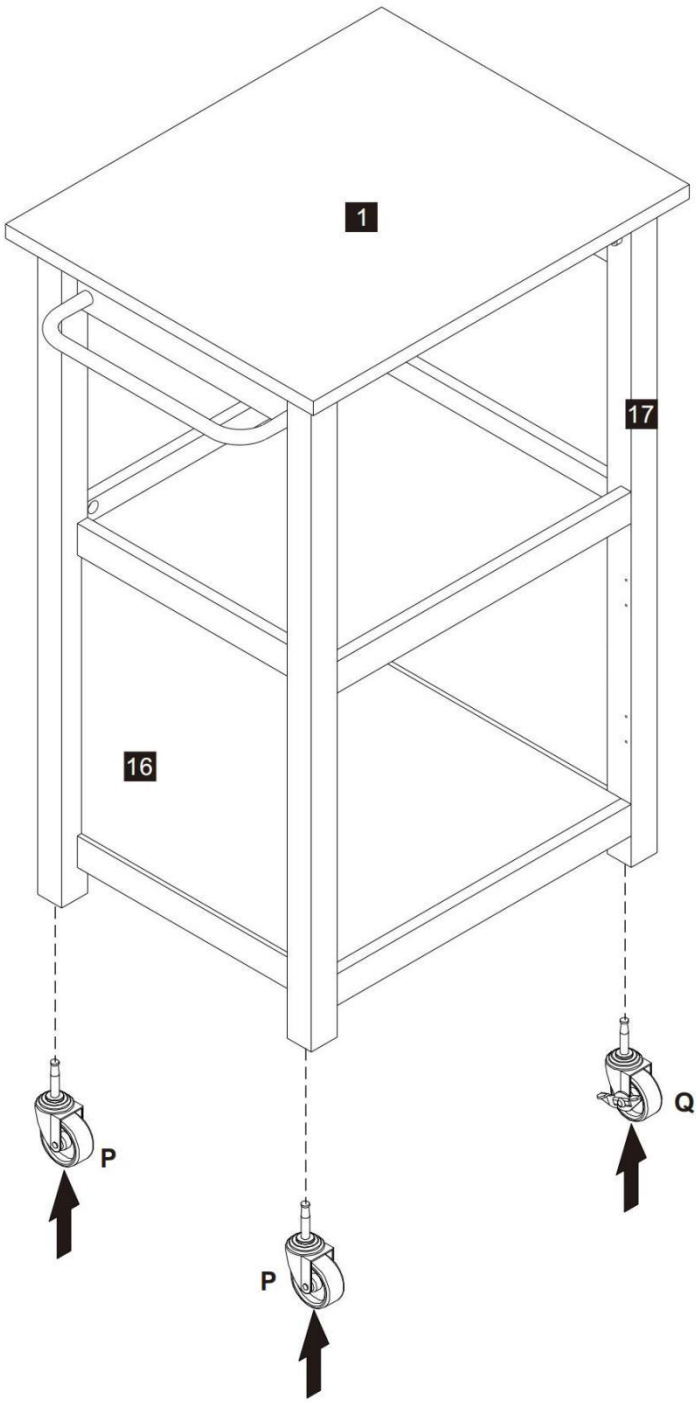

10

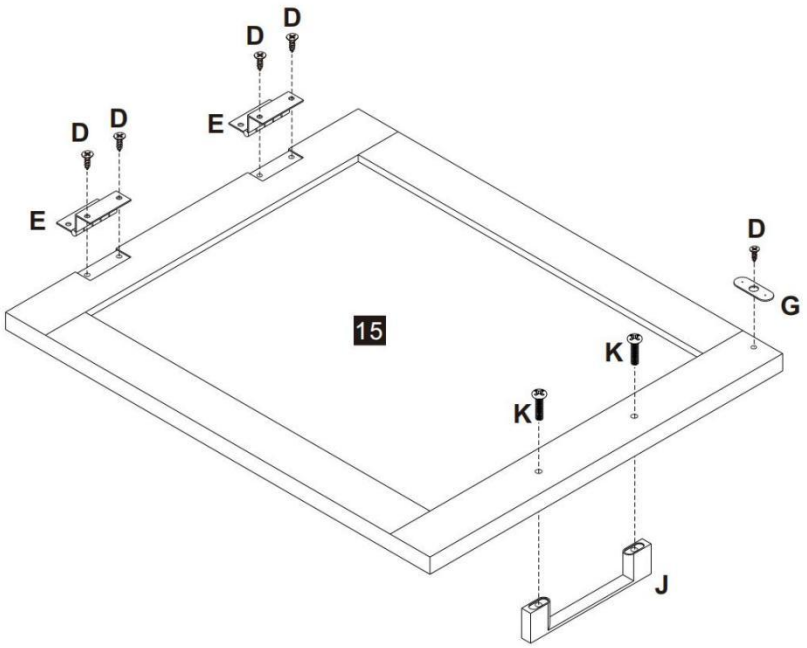


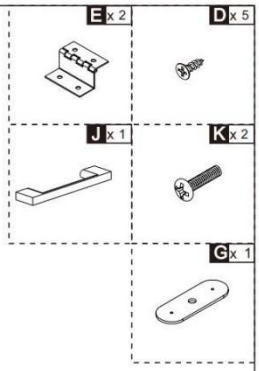


11

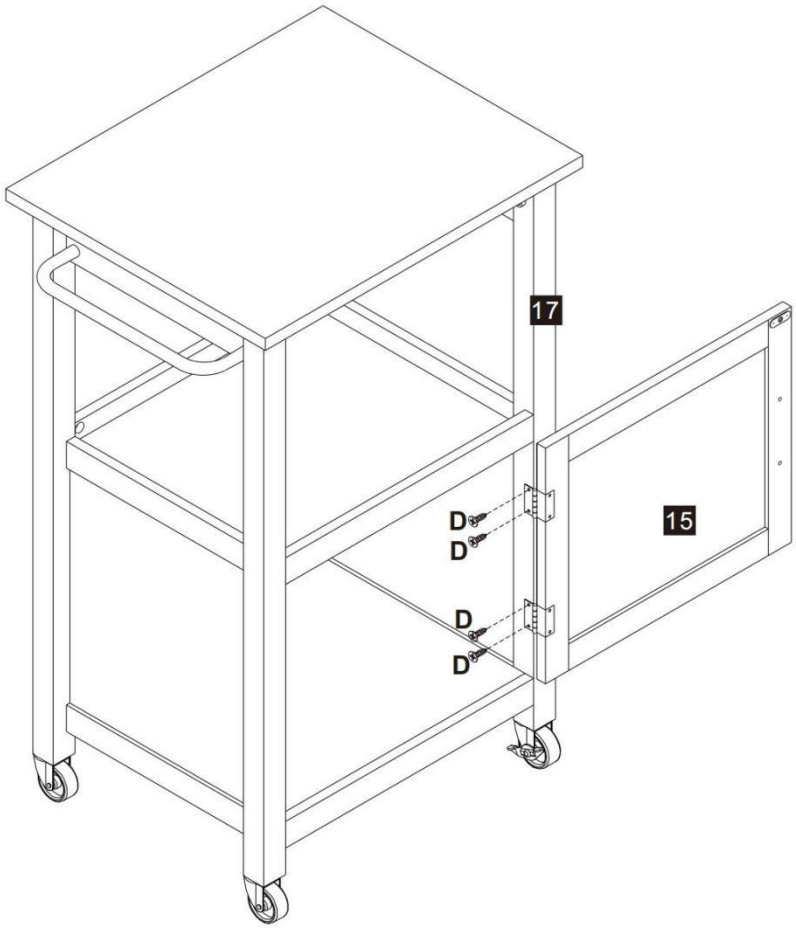


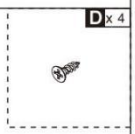

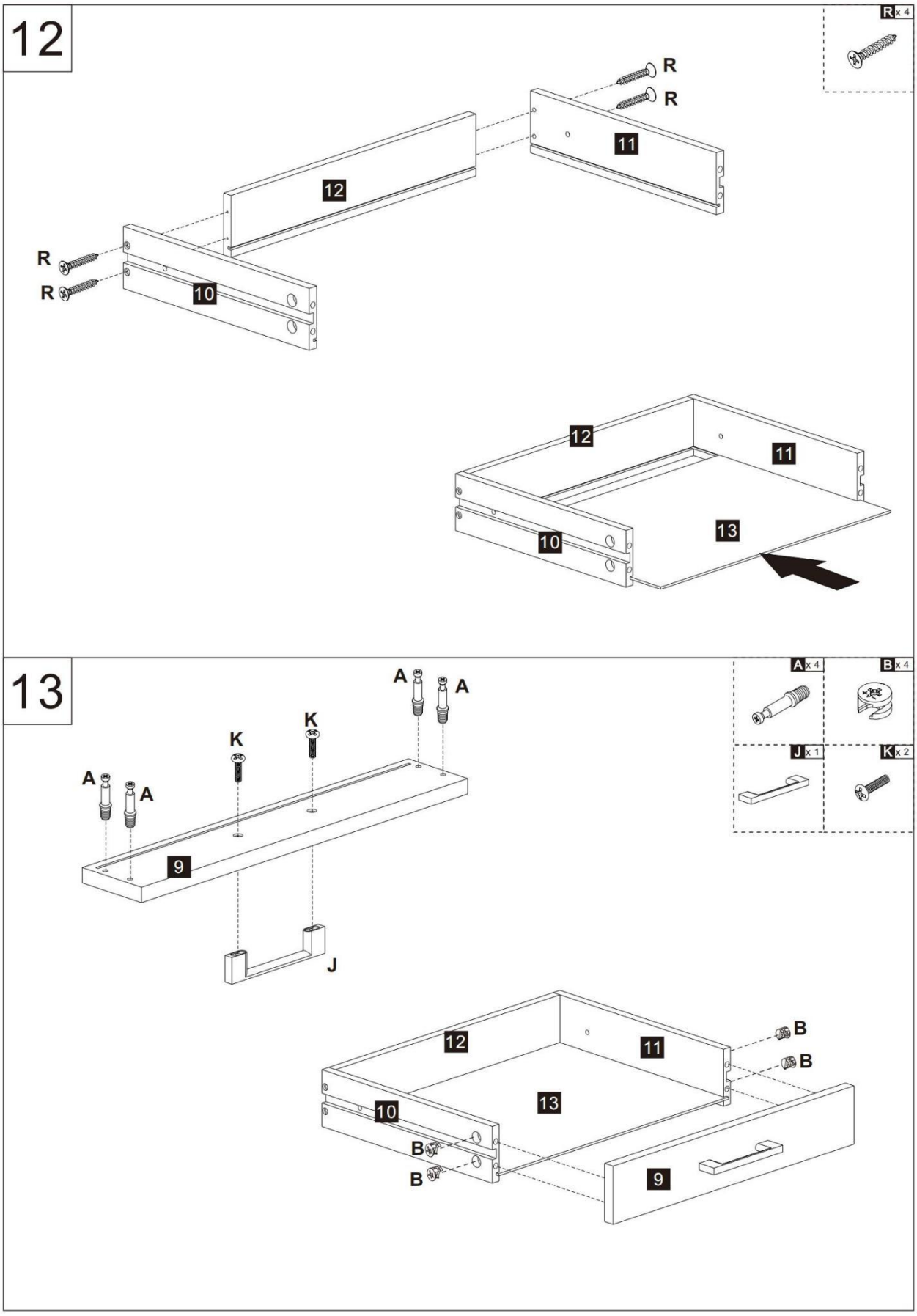
12
R x 4
R
R
11
12
R
R
10
12
11
13
10
13
A x 4
B x 4
J x 1
K x 2
A
A
A
A
K
K
9
J
12
11
B
B
13
10
B
B
9

14

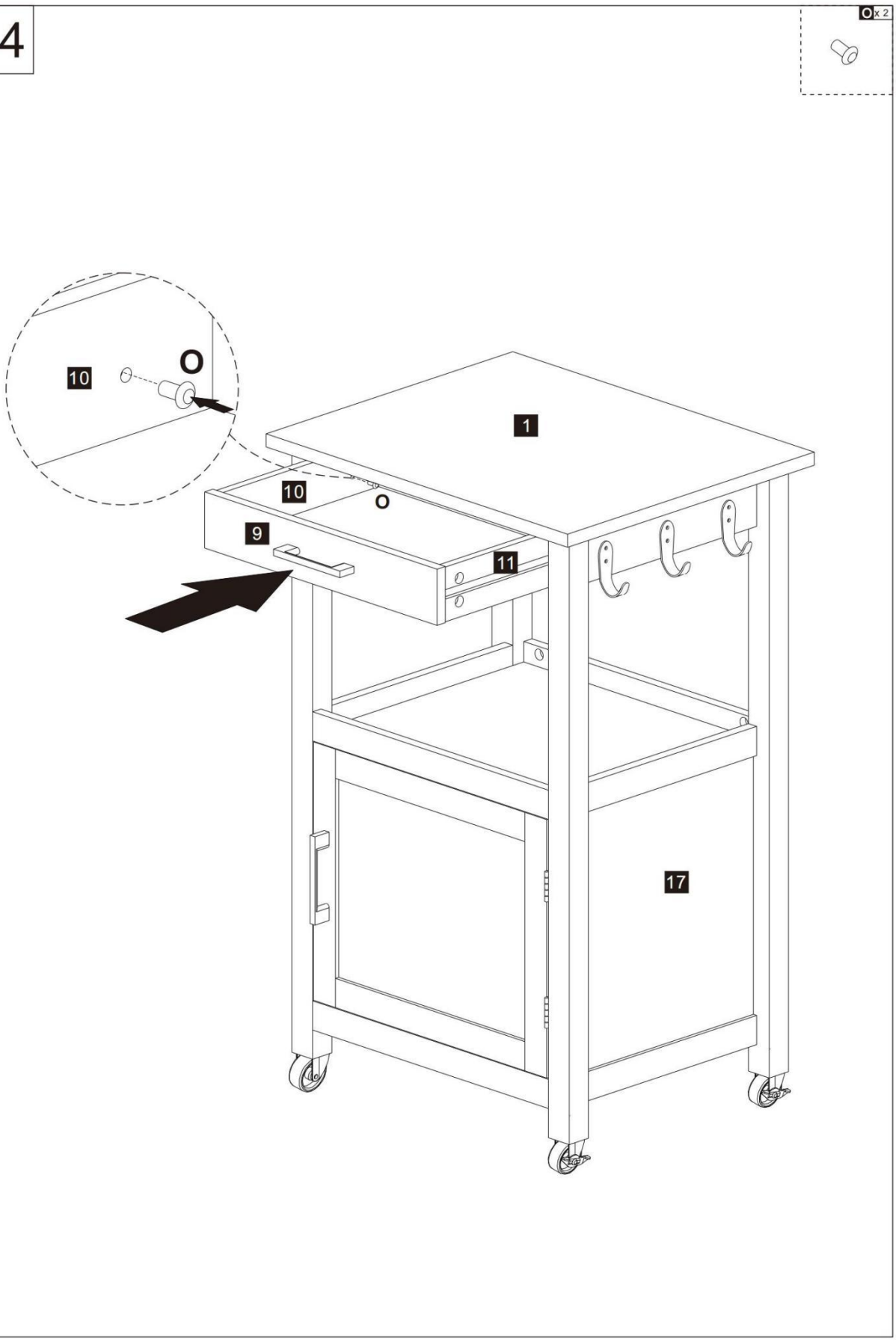

**Fabricante :** Shanghaimuxinmuyeyouxiangongsi
**Dirección :** Shuangchenglu 803 nong 11 hao 1602A-1609 shi , baoshanqu , Shanghái 200000 CN.

**Importado a AUS:** SIHAO PTY LTD. 1 CALLE ROKEVA EASTWOOD Nueva Gales del Sur 2122 Australia

**Importado a EE.UU.:** Sanven Technology Ltd. Suite 250, 9166 Anaheim Place, Rancho Cucam Onga, CA 91730

| | |
|---|---|
| **UK** | **REP** |

YH CONSULTING LIMITADO. C/O YH Consulting Oficina limitada 147, Centurión Casa, Londres en Carretera, Staines-upon- Thames, Surrey, TW18 4AX

| | |
|---|---|
| **EC** | **REP** |

E-CrossStu Sociedad Limitada
Maguncia Calle Landstr.69,
60329 Frankfurt a las m Principal.

# WYSPA KUCHENNA

# INSTRUKCJA OBSŁUGI

**MODEL NR: YS252252 SS**

# KITCHEN ISLAND

**MODEL NR: YS252252 SS**

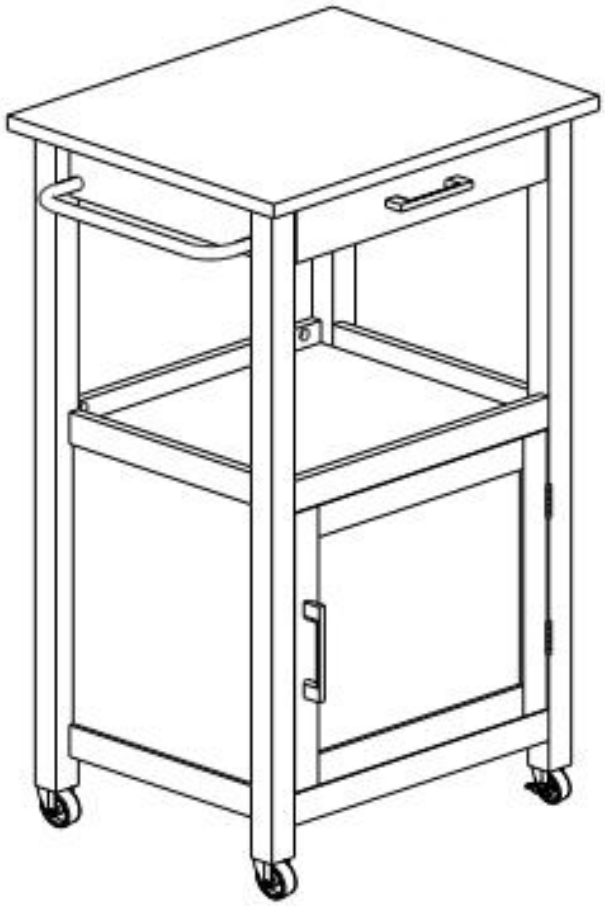

**⚠ OSTRZEŻENIE:**

**Przed użyciem należy uważnie przeczytać tę instrukcję . produkt. Awaria Do zrób tak może wynik poważnie obrażenia.**

# ŚRODKI OSTROŻNOŚCI PODCZAS MONTAŻU

1. Montaż należy wykonywać wyłącznie zgodnie z niniejszą instrukcją. Nieprawidłowy montaż może stwarzać zagrożenia.

2. Nosić ANSI - zatwierdzone bezpieczeństwo okulary ochronne I ciężki praca rękawice podczas montaż .

3. Utrzymuj miejsce montażu w czystości i dobrym stanie .

4. Zachowaj osoby postronne na zewnątrz z ten obszar podczas montaż .

5. Nie przychodź na zebranie, gdy jesteś zmęczony lub pod wpływem alkoholu. narkotyki Lub lek .

6. Ten produkt możliwości stosować Do odpowiednio I całkowicie tylko produkty zmontowane .

7. Gromadzić się NA płaski , równy , twardy I gładki powierzchnia zdolny z bezpiecznie wspierając KitchenI Wyspa .

8. Dodatkowe informacje dotyczące części li sted w następującym strony, proszę zapoznać się z Schemat montażu tego instrukcja. Rozpakuj i oddziel wszystkie części w czysta robota obszar.

**ZAPISZ TE INSTRUKCJE**

# UŻYWAĆ ŚRODKI OSTROŻNOŚCI

**ABY ZAPOBIEC POWAŻNYM OBRAŻENIOM I ŚMIERĆ OD NAPIWKÓW:**

1. Ten produkt jest nie zabawka Nie umożliwić dzieci do bawić się Lub w pobliżu tego przedmiot.

2. Nie przekraczaj dopuszczalnego ciężaru przed poruszający.

3. Stosować wyłącznie na płaskiej, twardej i gładka powierzchnia zdolny bezpiecznego podtrzymywania w pełni załadowanej kuchni I Wyspa .

4. Użyj jako wyłącznie zamierzone.

5. Przed każdym użyciem sprawdź; nie używać jeśli części Czy luźny Lub uszkodzony.

## TECHNICAL SPECIFICATIONS

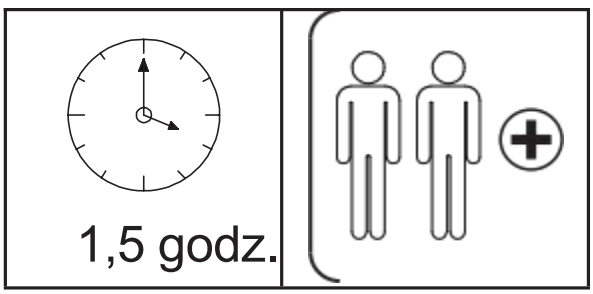


* Produkty taki Jak specyfikacje , wygląd i projekt Czy temat Do modyfikacja bez wcześniejszy ogłoszenie .

**TIPS**

Złożenie ten wózek zajmie około 1,5 godziny, Zaleca się, aby obsługiwały go dwie osoby.

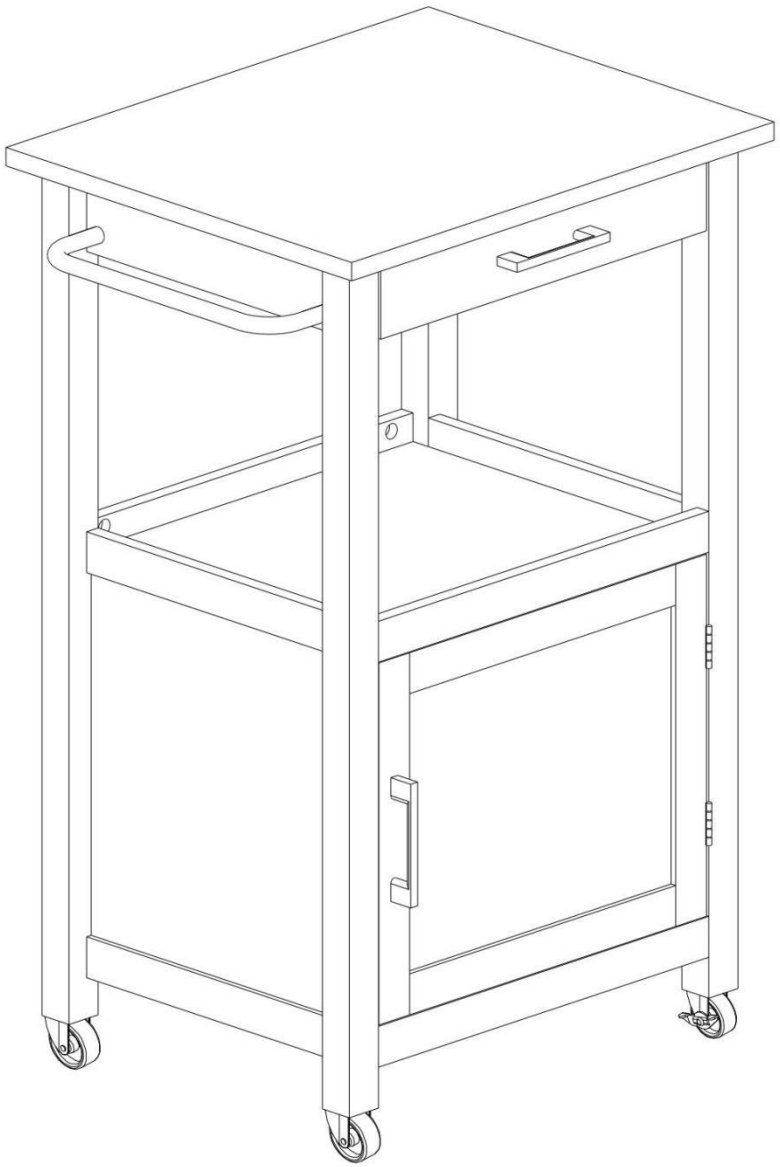

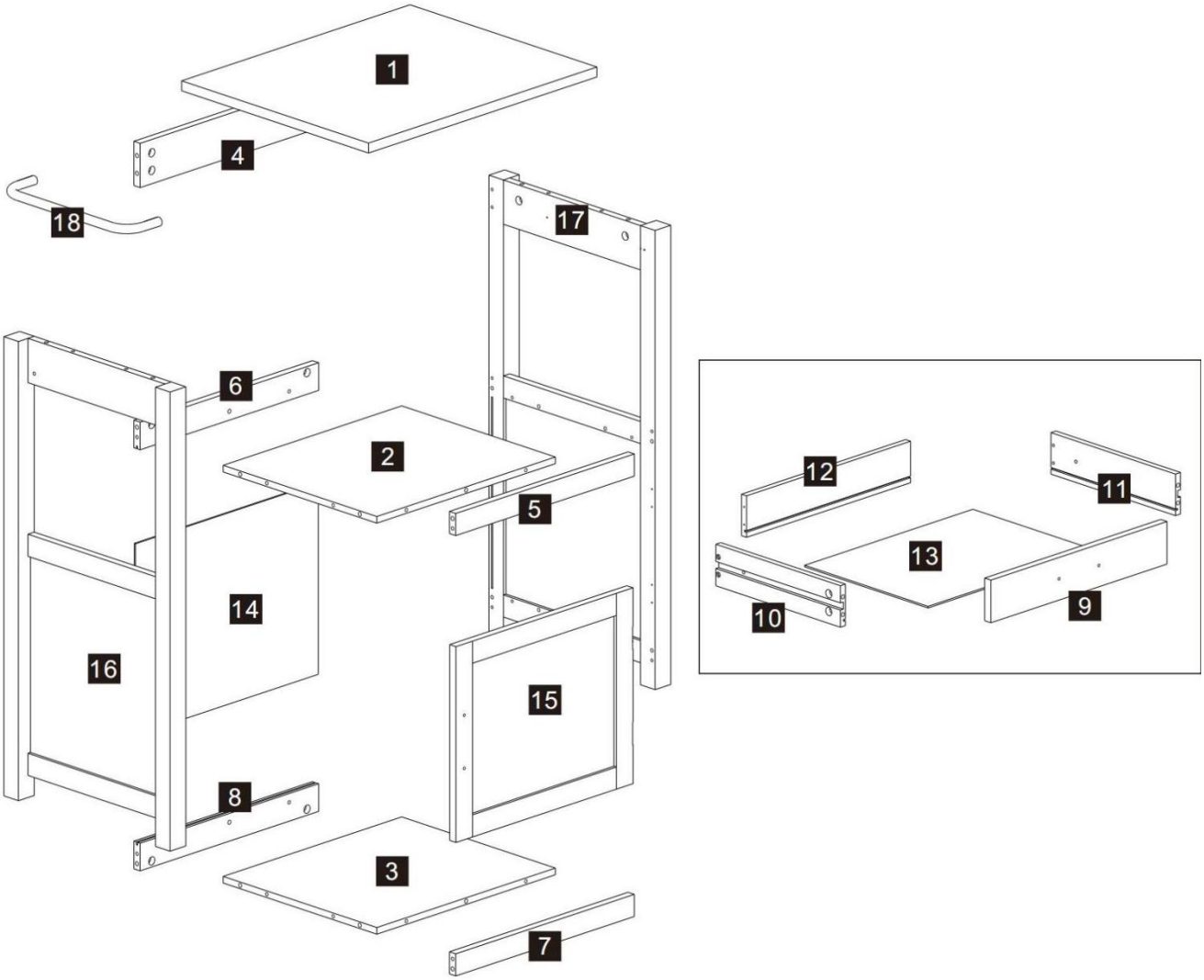
1
4
18
17
6
2
5
14
16
15
8
3
7
12
11
13
10
9

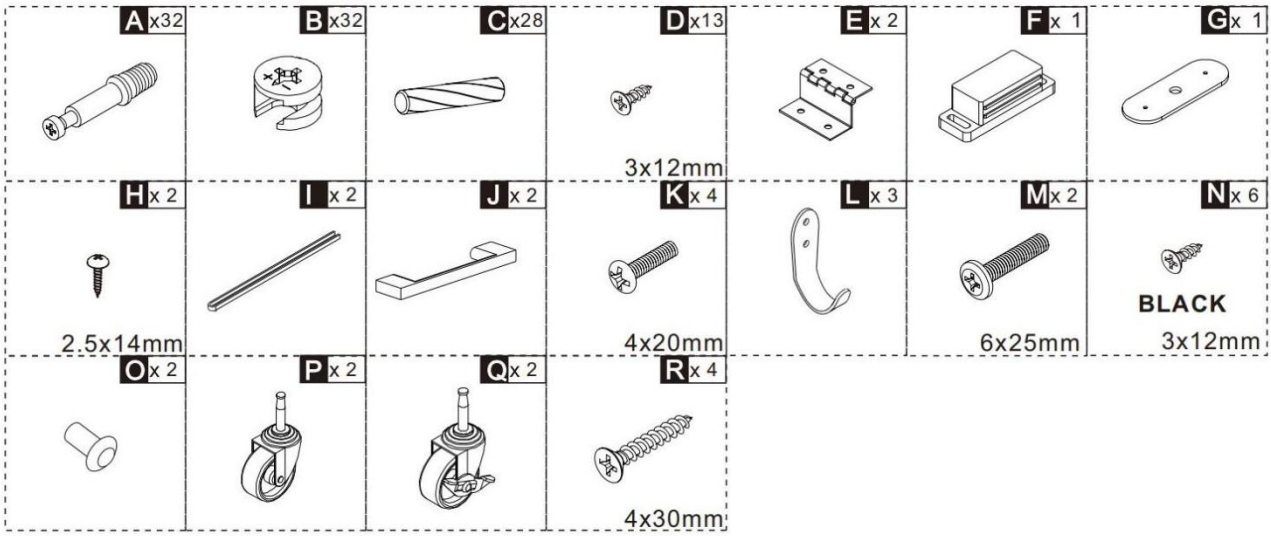
A x32
B x32
C x28
D x13
3x12mm
E x 2
F x 1
G x 1
H x 2
2.5x14mm
I x 2
J x 2
K x 4
4x20mm
L x 3
M x 2
6x25mm
N x 6
BLACK
3x12mm
O x 2
P x 2
Q x 2
R x 4
4x30mm

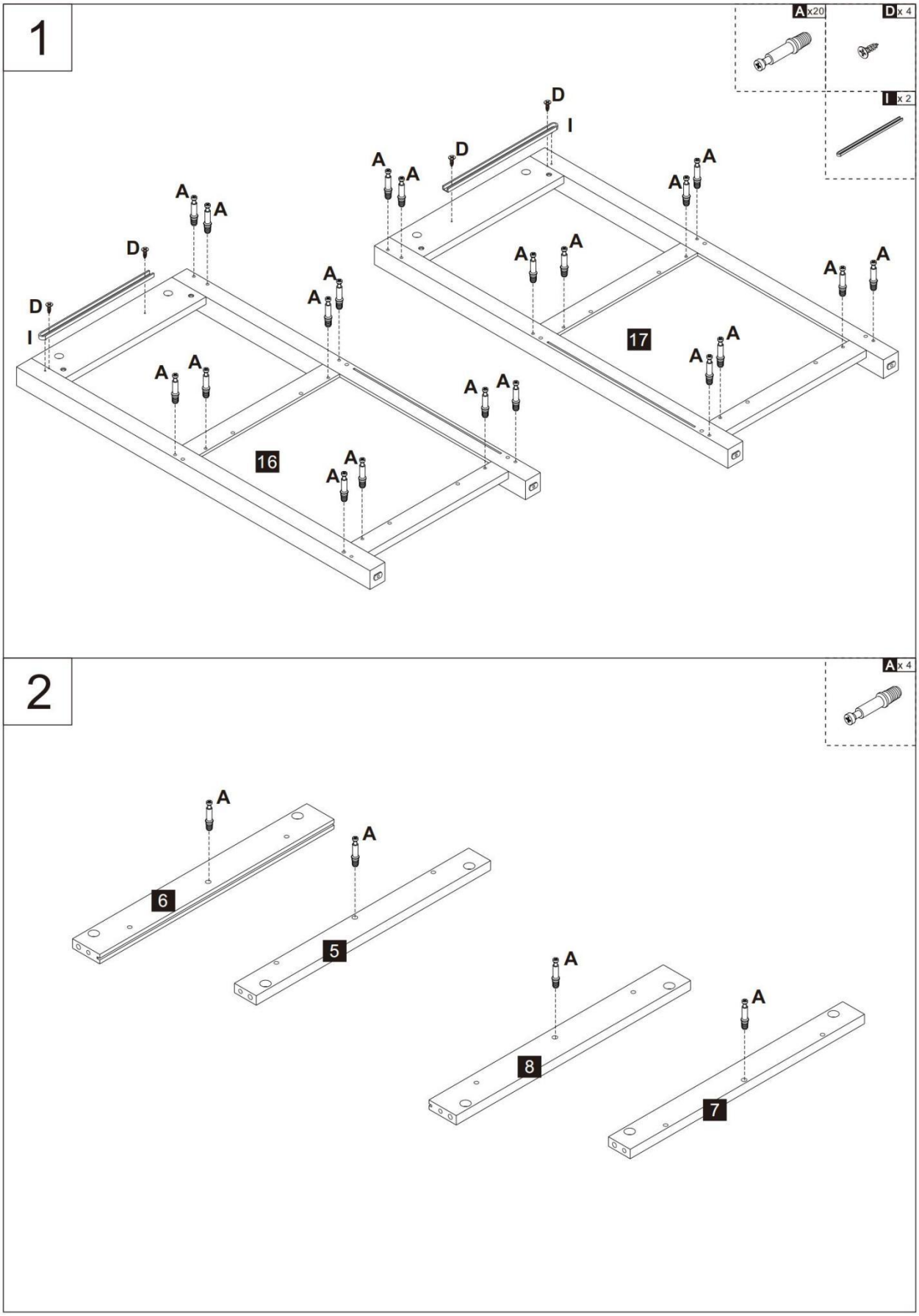
1
A x20
D x 4
I x 2
D
I
A
16
17
2
A x 4
6
5
8
7

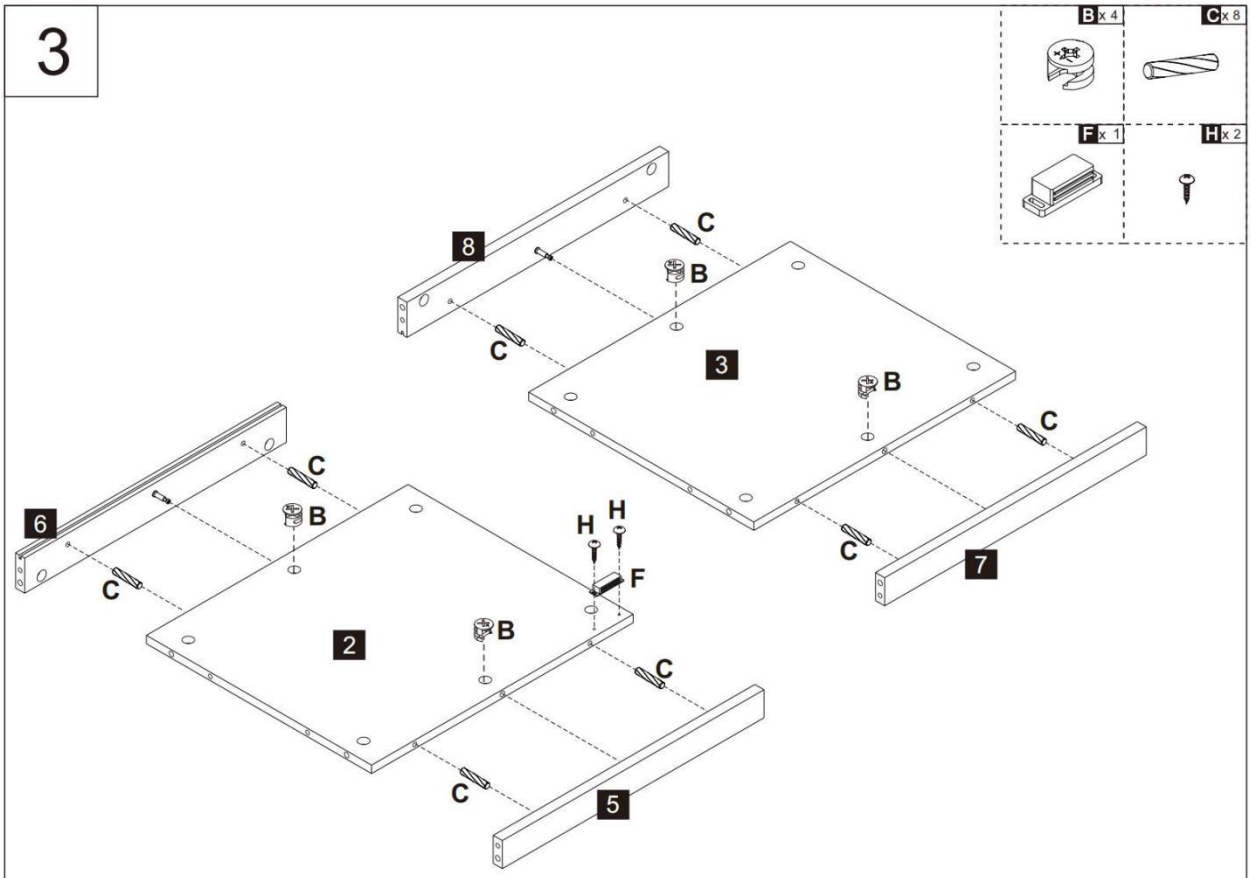
3
B x 4
C x 8
F x 1
H x 2
8
C
B
C
3
B
C
C
7
6
C
B
H
H
F
C
2
B
C
C
5

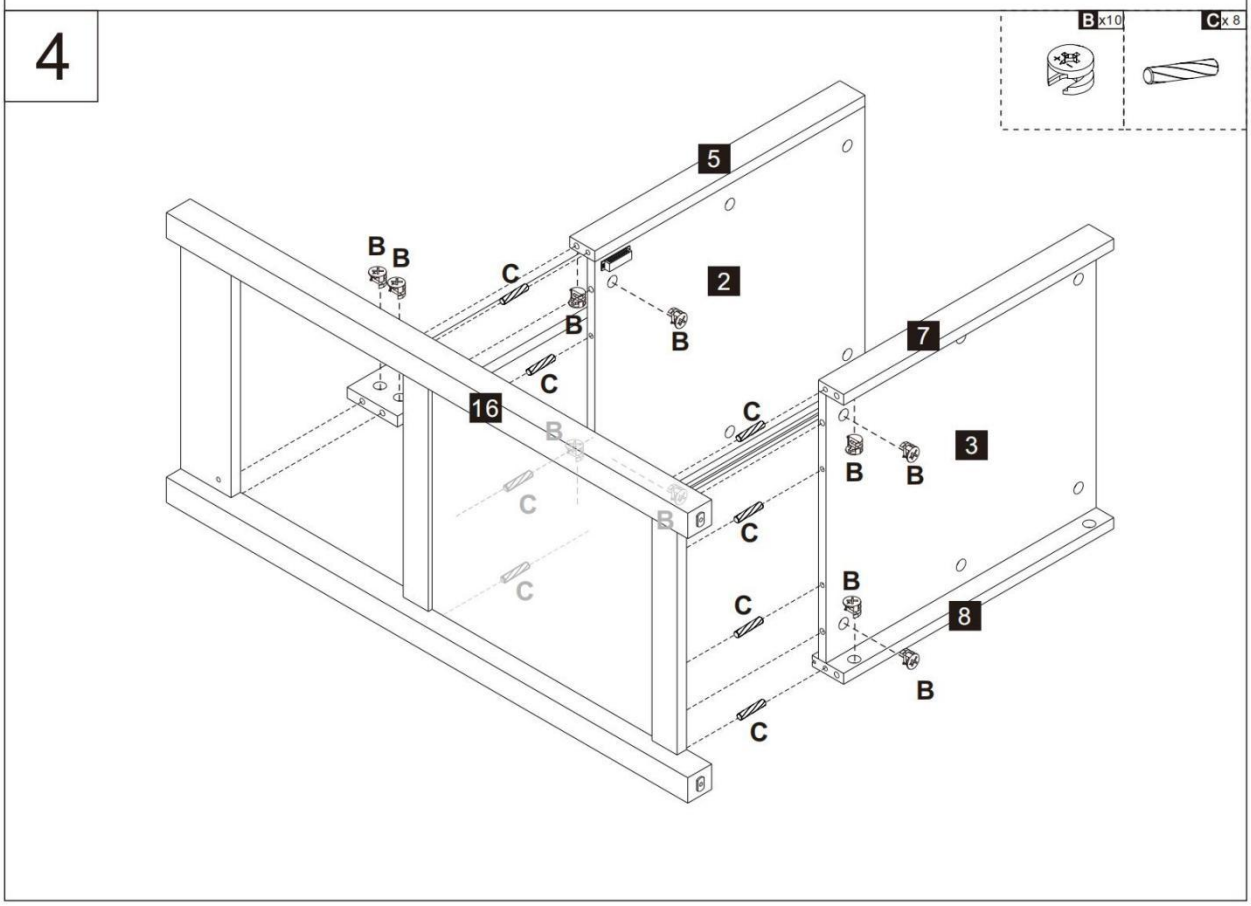
4
B x10
C x 8
5
B
B
C
2
B
B
C
7
16
C
B
3
B
B
C
B
C
C
B
C
8
B
C

5

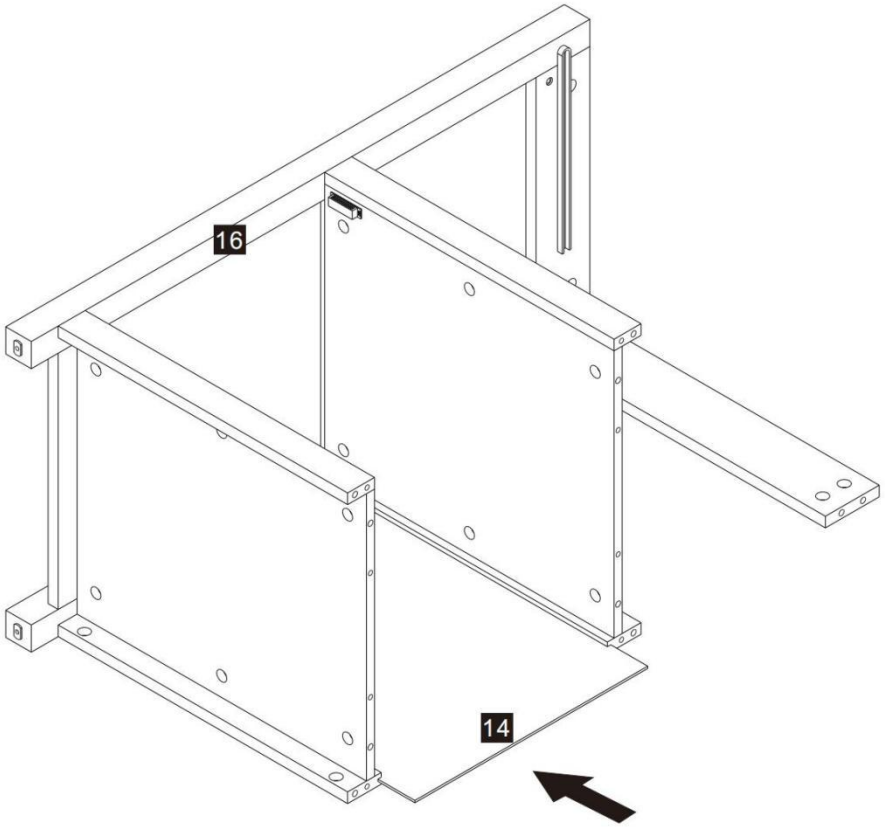


6

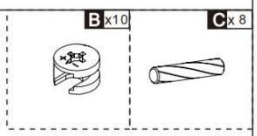


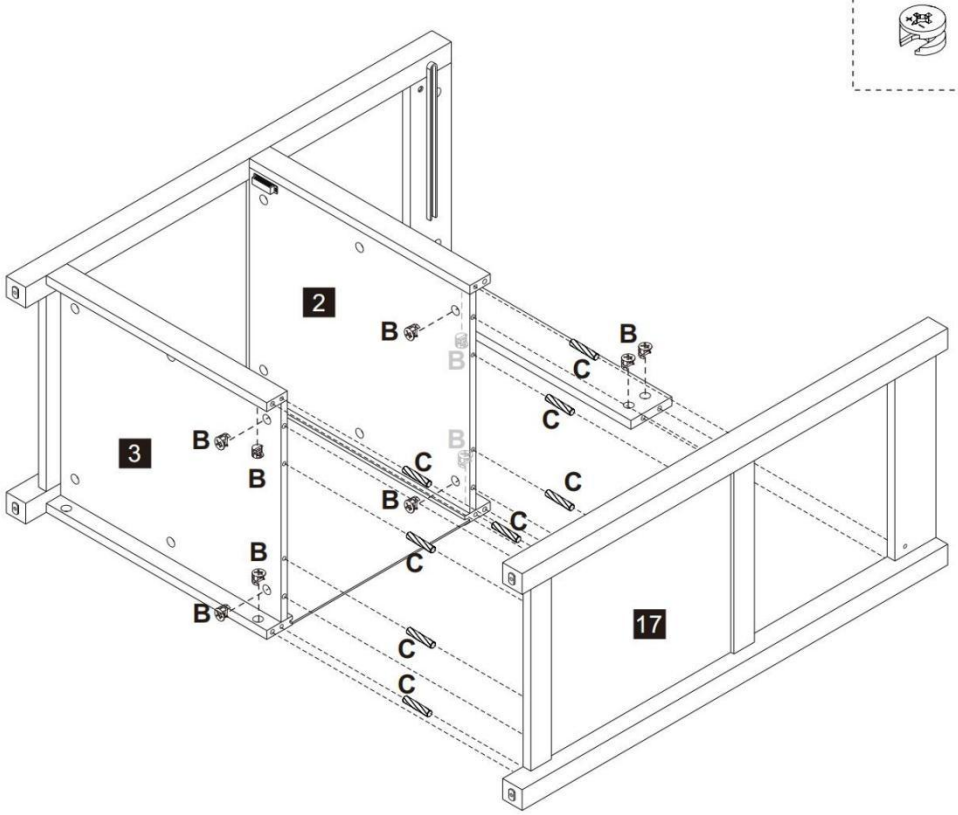

7

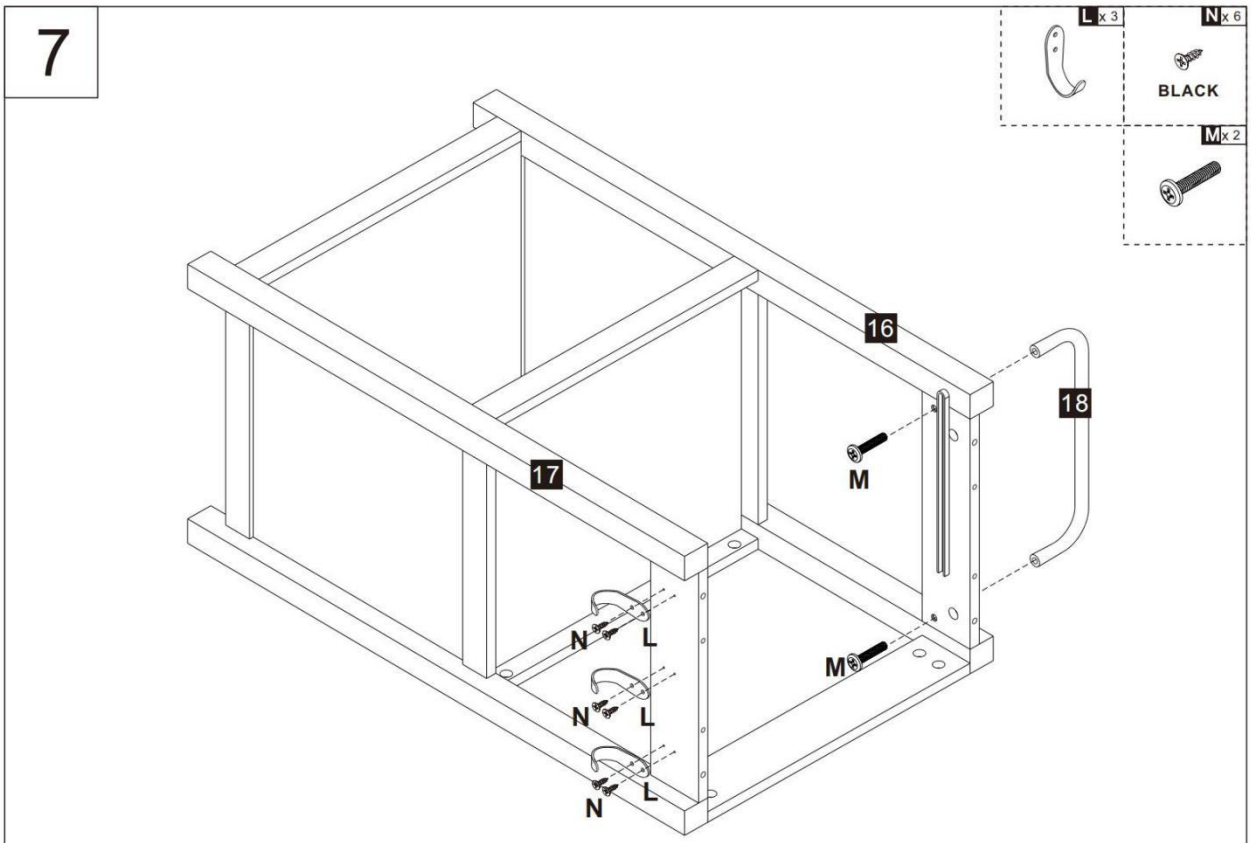


8

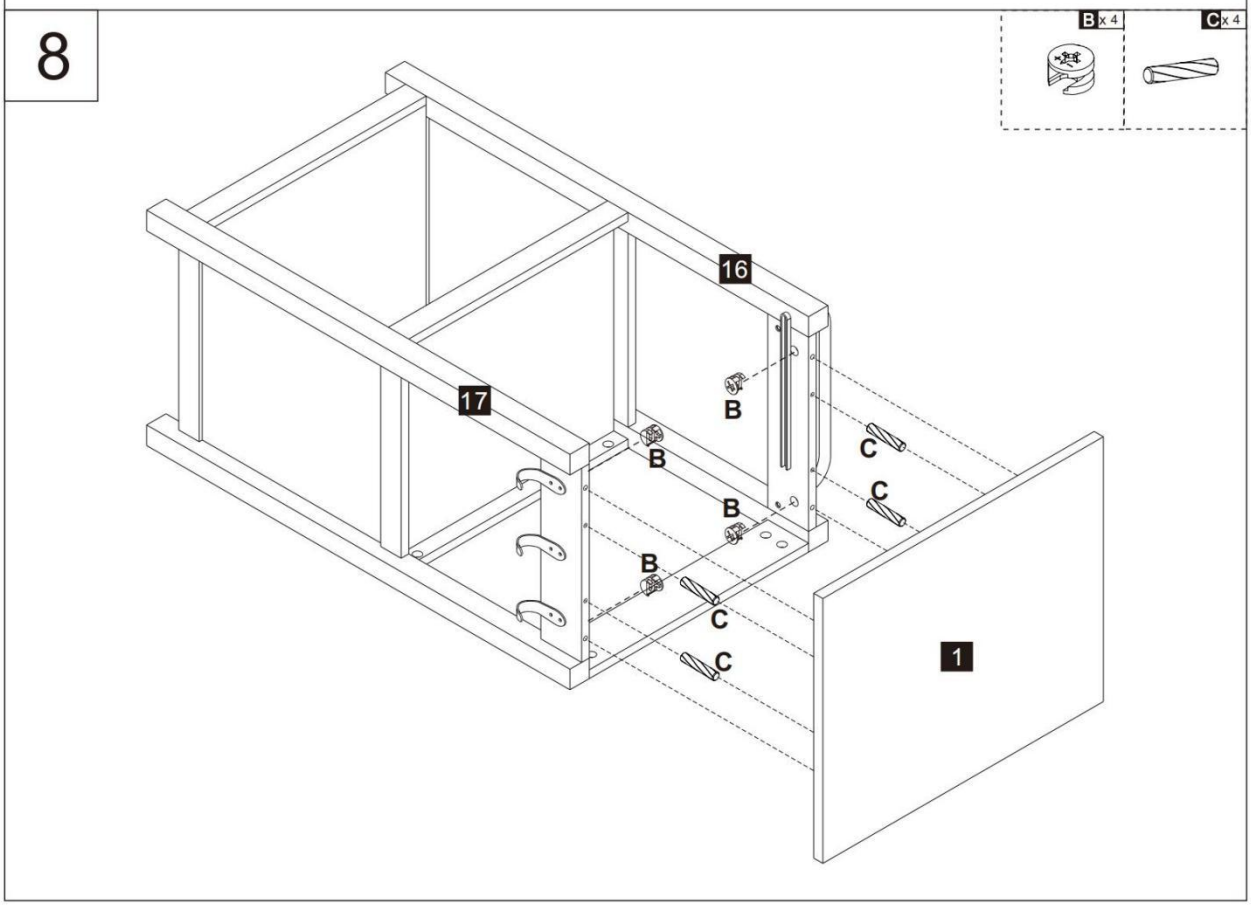

9

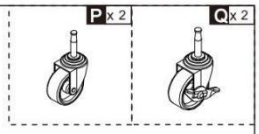


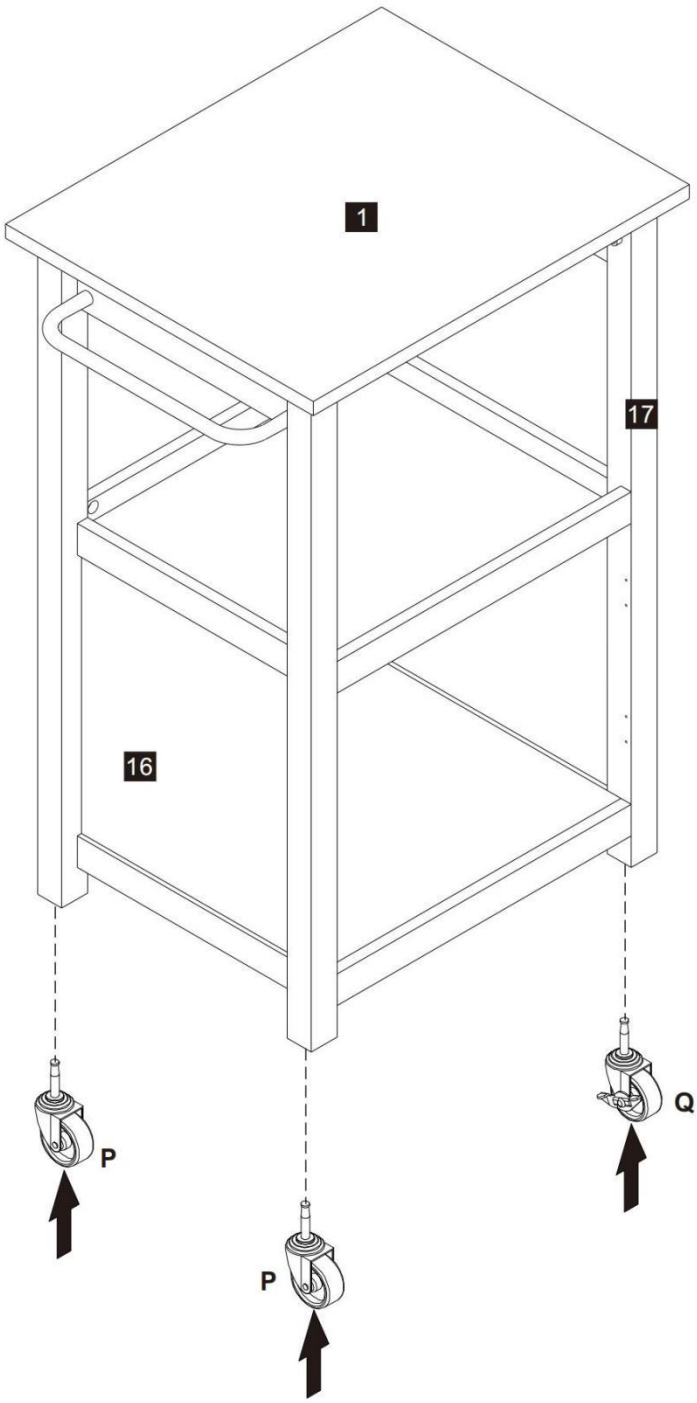

10

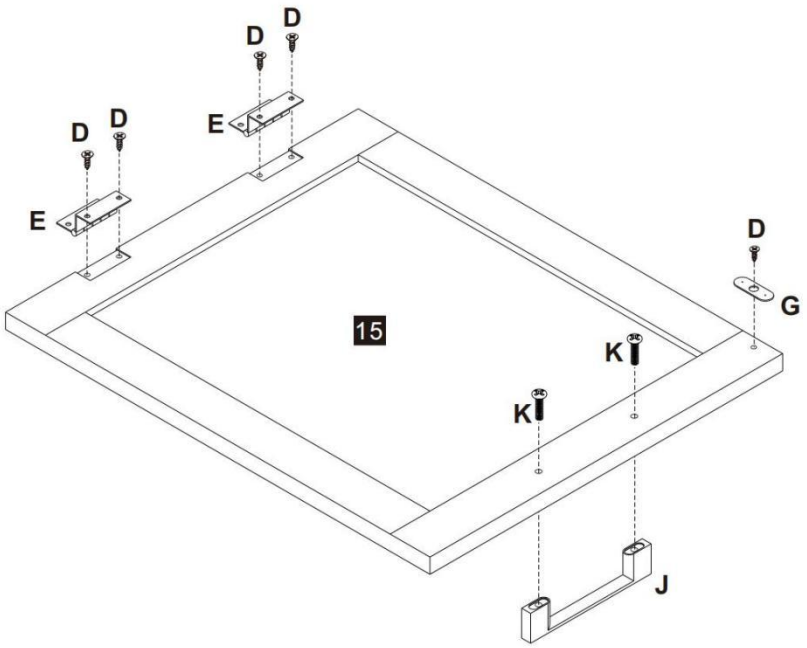


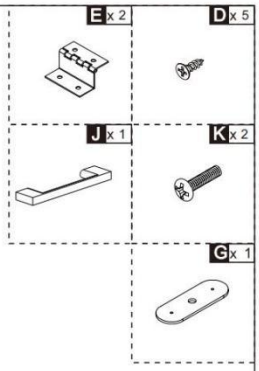


11

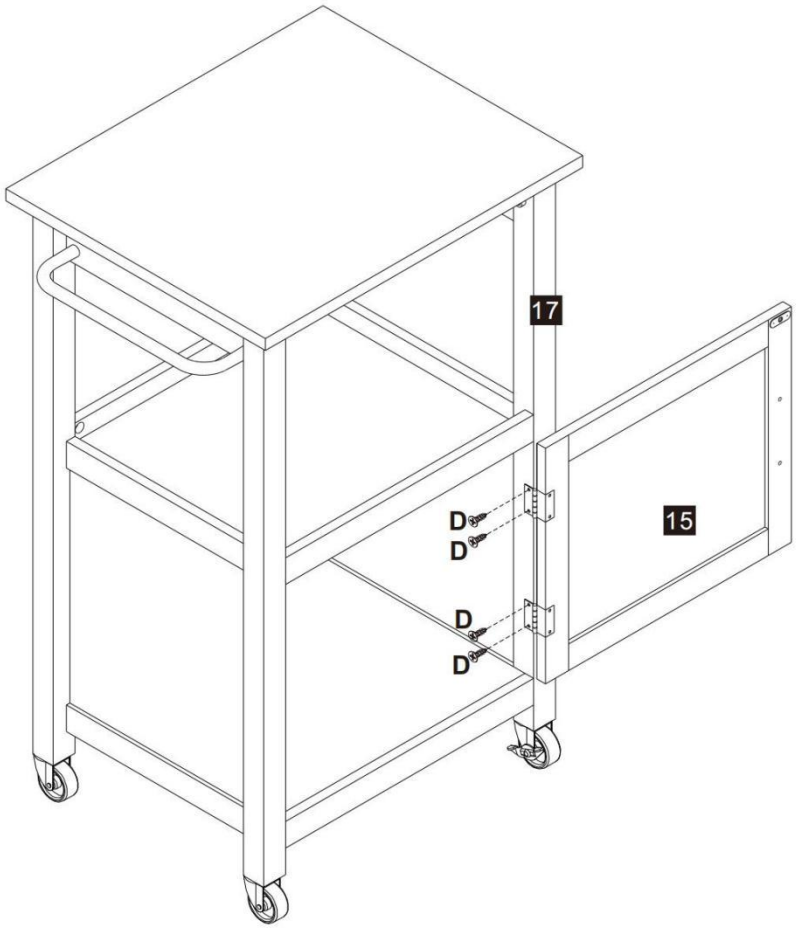


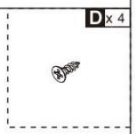

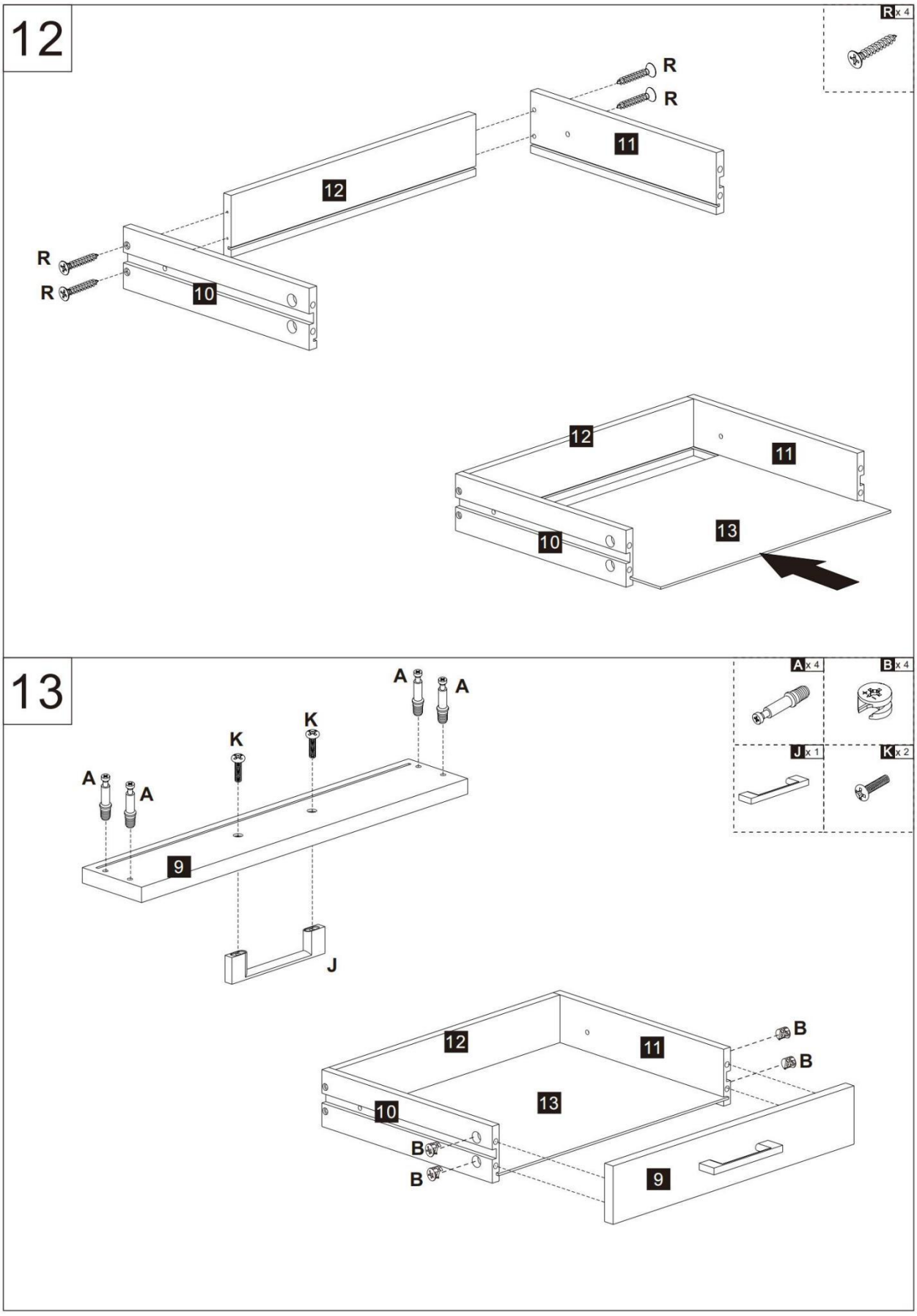
12
R x 4
R
R
11
12
R
R
10
12
11
13
10
13
A x 4
B x 4
J x 1
K x 2
A
A
A
A
K
K
9
J
12
11
B
B
13
10
B
B
9

14

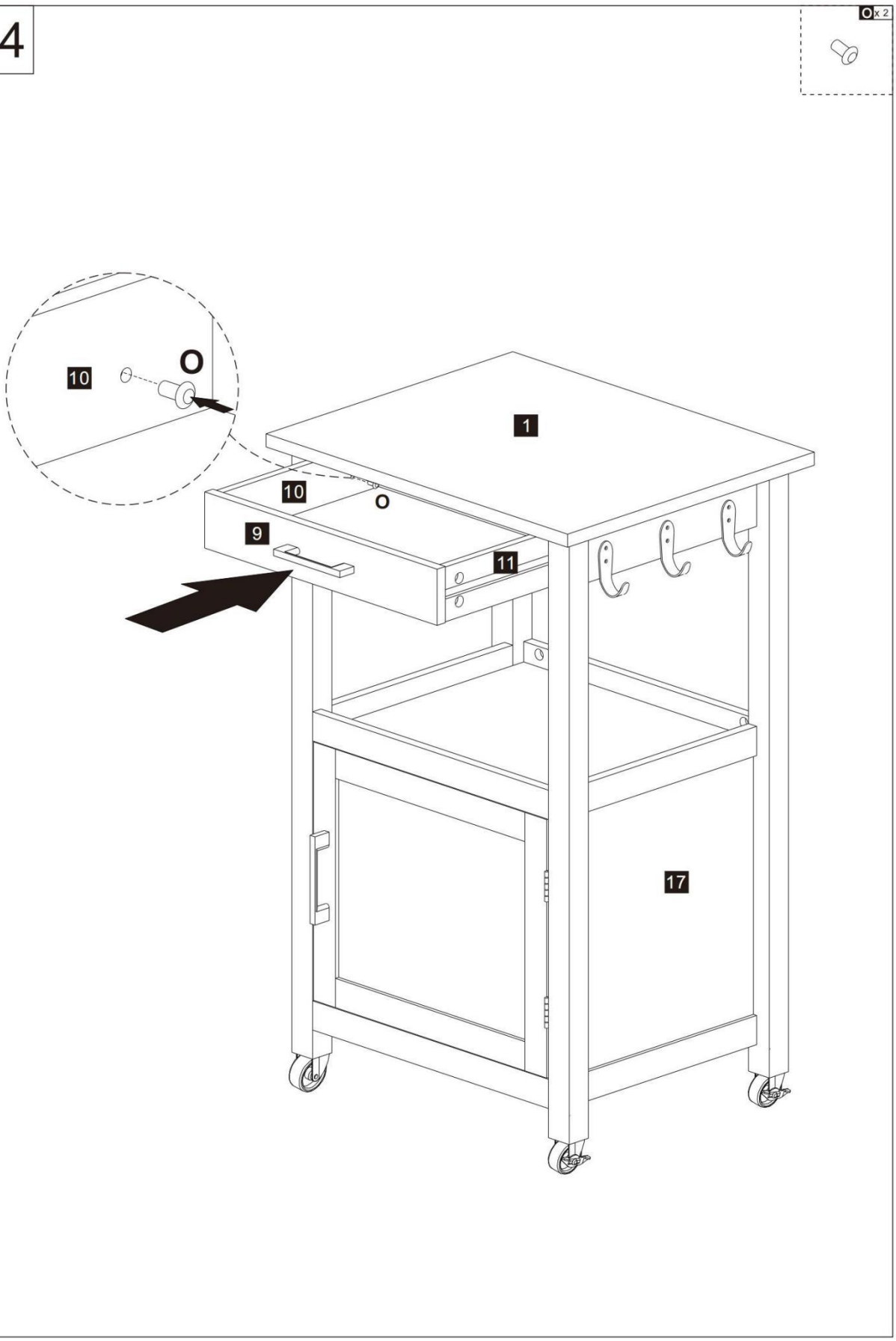

**Producent :** Shanghaimuxinmuyeyouxiangongsi
**Adres :** Shuangchenglu 803 nong 11 hao 1602A-1609 shi , baoshanqu , Szanghaj 200000 CN.

**Importowane do AUS:** SIHAO PTY LTD. 1 ULICA ROKEVA W TEASTWOOD Nowa Południowa Walia 2122 Australia

**Zaimportowano do USA:** Sanven Te chnology Ltd. Suite 250, 9166 Anaheim Place, Rancho Cucam onga, Kalifornia 91730

| | |
|---|---|
| **UK** | **REP** |

KONSULTACJE YH OGRANICZONY. C/O YH Consulting Biuro ograniczone 147, Centurion Dom, Londyn na Droga, Staines-upon- Thames, Surrey, TW18 4AX

| | |
|---|---|
| **EC** | **REP** |

E-CrossStu Spółka z o.o.
Mainzer ul.Landstr.69,
60329 Frankfurt nad Menem w Główny.

# KEUKENEILAND

# GEBRUIKERSHANDLEIDING

**MODEL NR.: YS252252 SS**

# KITCHEN ISLAND

**MODEL NR.: YS252252 SS**

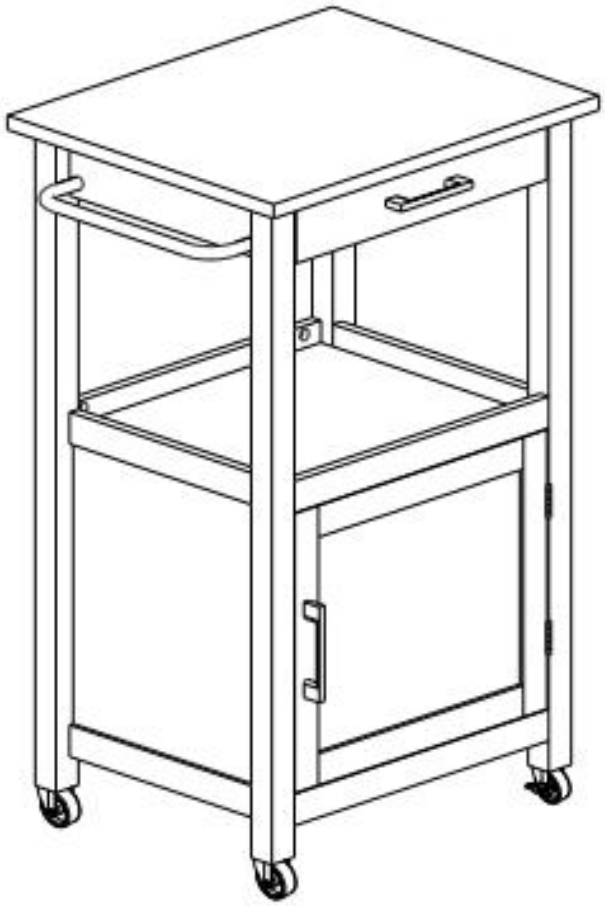

⚠ **WAARSCHUWING:**

**Lees deze handleiding zorgvuldig door voordat u het apparaat gebruikt. product. Mislukking naar doe dat mag resultaat in serieuze blessure.**

# MONTAGEVOORZORGSMAATREGELEN

1. Monteer het geheel uitsluitend volgens deze instructies. Onjuiste montage kan gevaren opleveren.

2. Dragen ANSI - goedgekeurd veiligheid bril En zwaar uitgevoerd werk handschoenen tijdens montage .

3. Zorg ervoor dat de montageplek schoon en goed afgesloten is.

4. Houd omstanders uit van de gebied tijdens montage .

5. Niet monteren als u moe bent of onder invloed van alcohol. drugs of medicatie .

6. De product mogelijkheden toepassen naar op de juiste manier En volledig uitsluitend geassembleerde producten.

7. Monteren op een vlakke , vlakke , harde En zacht oppervlak geschikt van veilig de Keukenl ondersteunen Eiland .

8. Voor aanvullende informatie over de onderdelen Li Sted in het volgende pagina's, raadpleeg de Montagediagram van deze handleiding. Pak alle onderdelen uit en scheid ze. in een schoon werk gebied.

**BEWAAR DEZE INSTRUCTIES**

# GEBRUIK VOORZORGSMAATREGELEN

**OM ERNSTIG LETSEL TE VOORKOMEN EN DE DOOD VAN FOOIEN:**

1. Dit product is geen speelgoed Niet doen toestaan kinderen naar spelen met of in de buurt hiervan item.

2. Overschrijd het maximale gewicht niet voordat u de verhuizen.

3. Gebruik alleen op een vlakke, harde en glad oppervlak geschikt om een volledig beladen keuken veilig te ondersteunen Eiland .

4. Gebruik als alleen bedoeld.

5. Inspecteer voor elk gebruik; doe niet gebruik als onderdelen Zijn loszittend of beschadigd.

## TECHNICAL SPECIFICATIONS

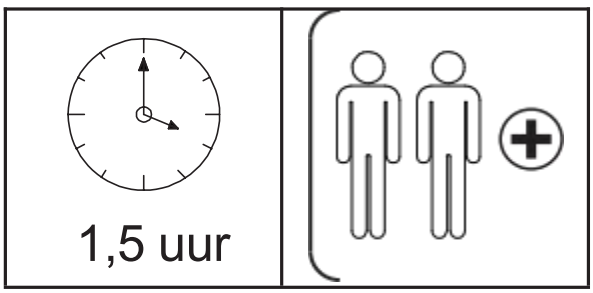


* Producten zo een als specificaties , uiterlijk en ontwerp Zijn onderwerp naar modificatie zonder voorafgaand kennisgeving .

**TIPS**

Monteren Deze kar zal ongeveer 1,5 uur duren, Het wordt aanbevolen dat 2 personen het bedienen.

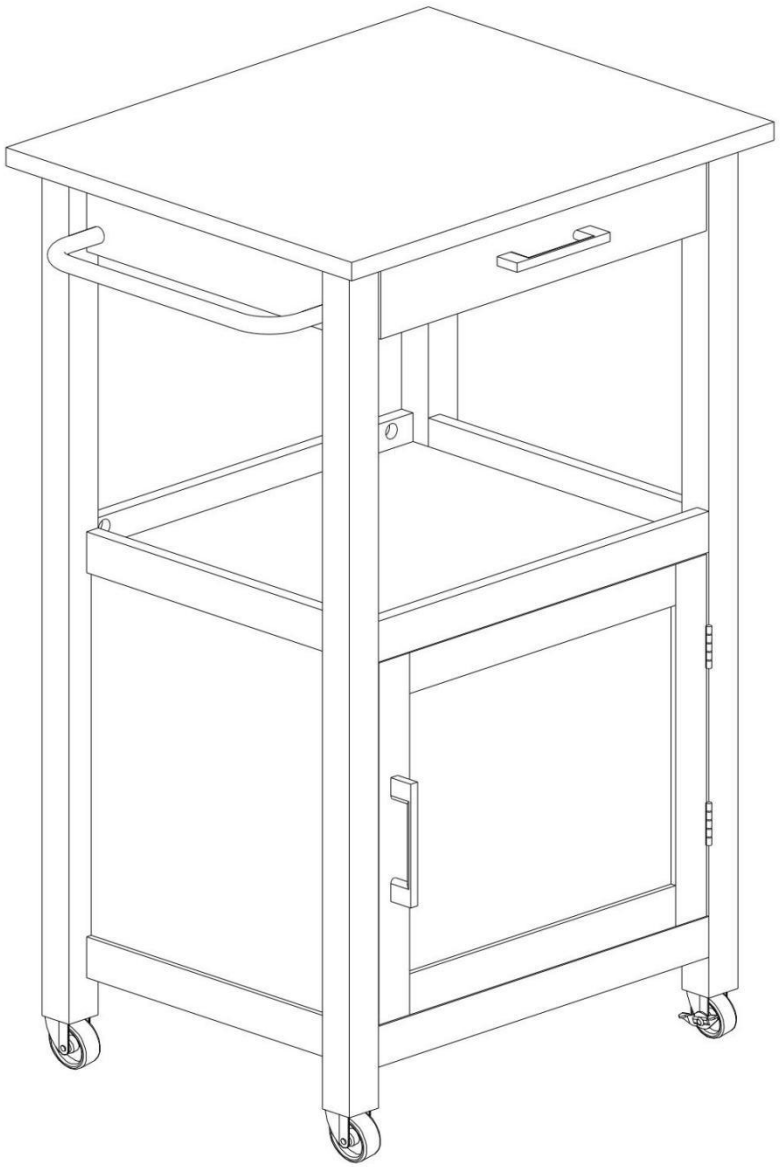

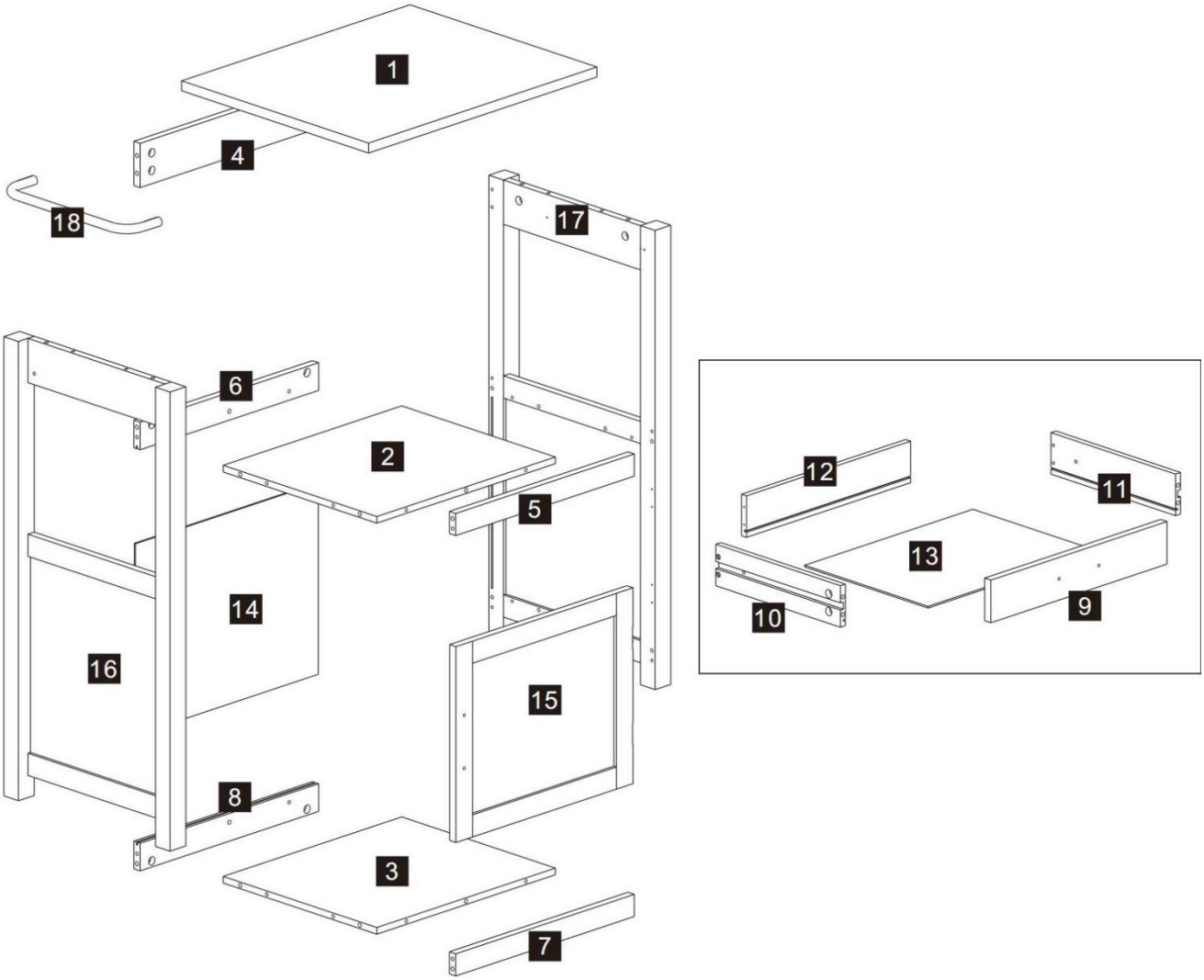
1
4
18
17
6
2
5
14
16
15
8
3
7
12
11
13
10
9

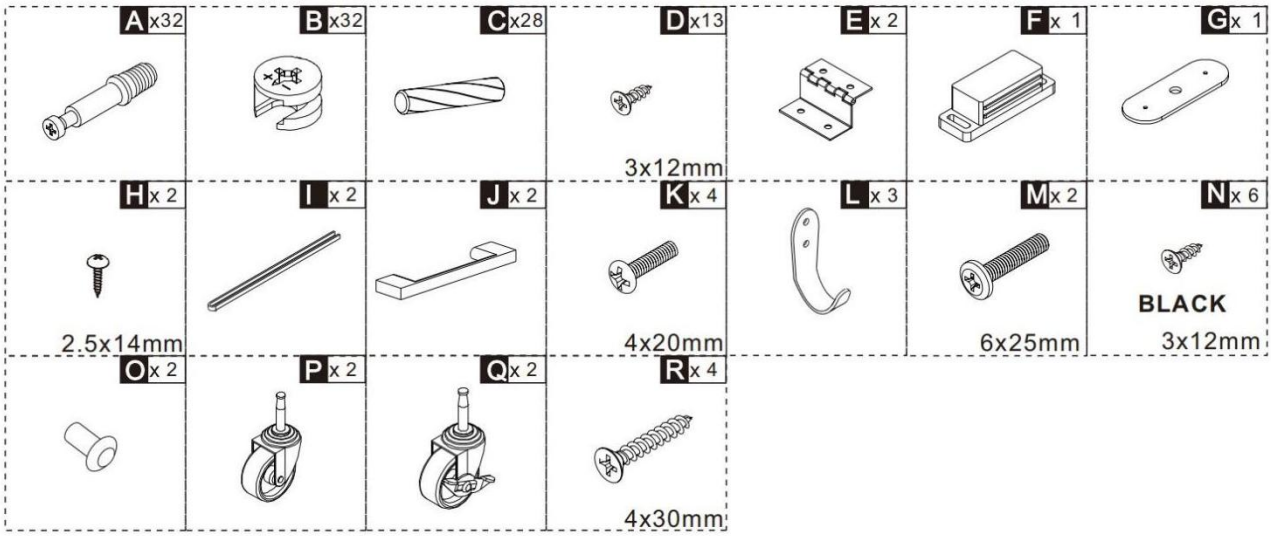
A x32
B x32
C x28
D x13
3x12mm
E x 2
F x 1
G x 1
H x 2
2.5x14mm
I x 2
J x 2
K x 4
4x20mm
L x 3
M x 2
6x25mm
N x 6
BLACK
3x12mm
O x 2
P x 2
Q x 2
R x 4
4x30mm

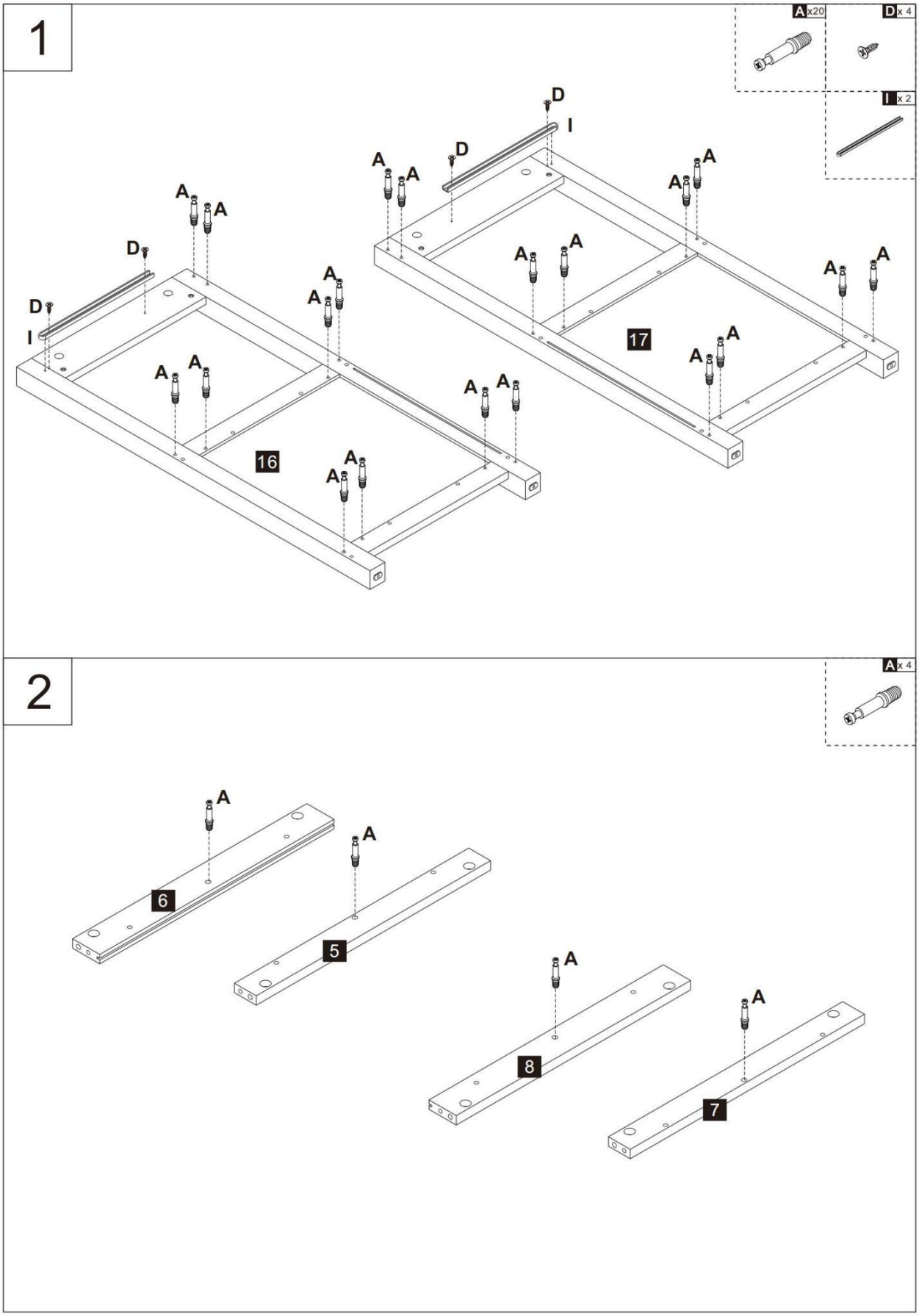
1
A x20
D x 4
I x 2
D
I
A
16
17
2
A x 4
6
5
8
7

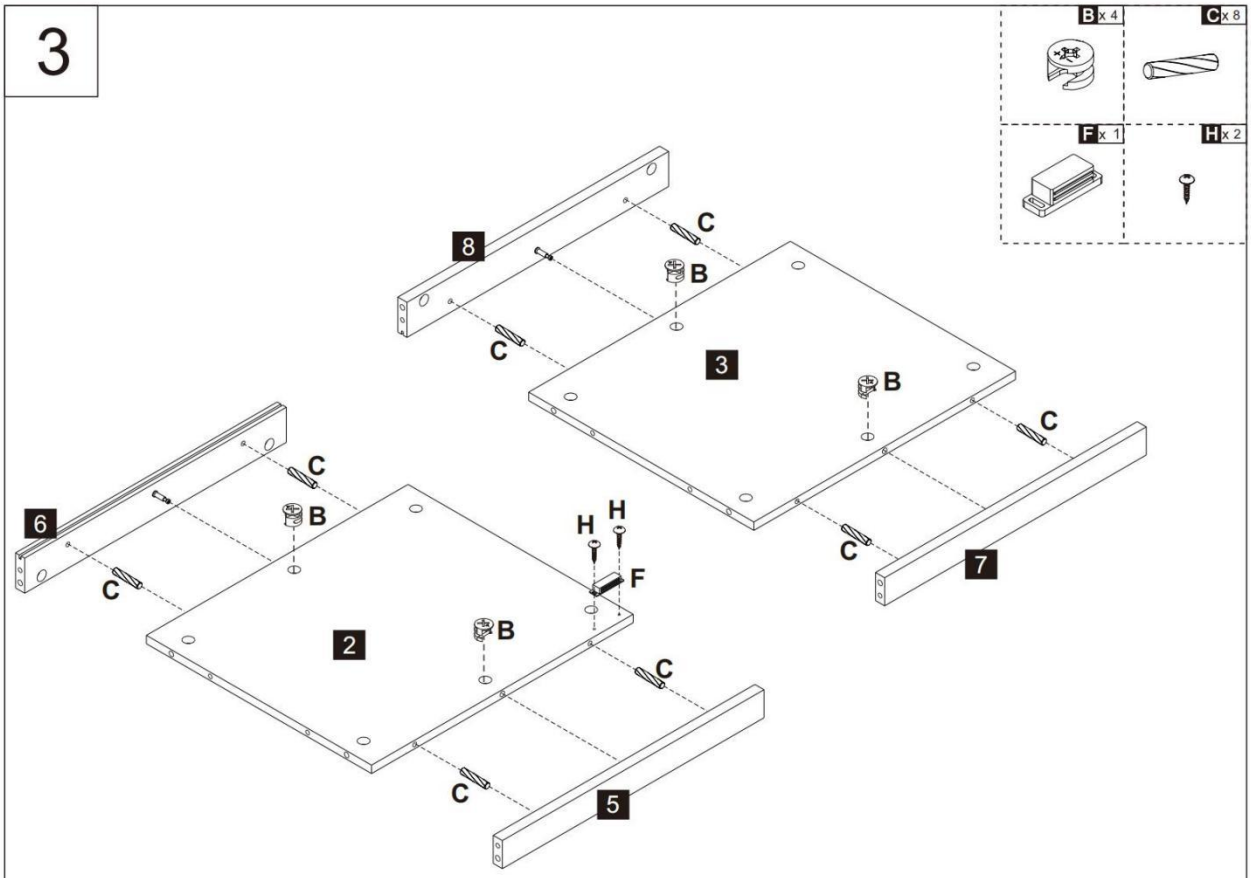
3
B x 4
C x 8
F x 1
H x 2
8
C
B
C
3
B
C
C
7
6
C
B
H
H
F
C
2
B
C
C
5

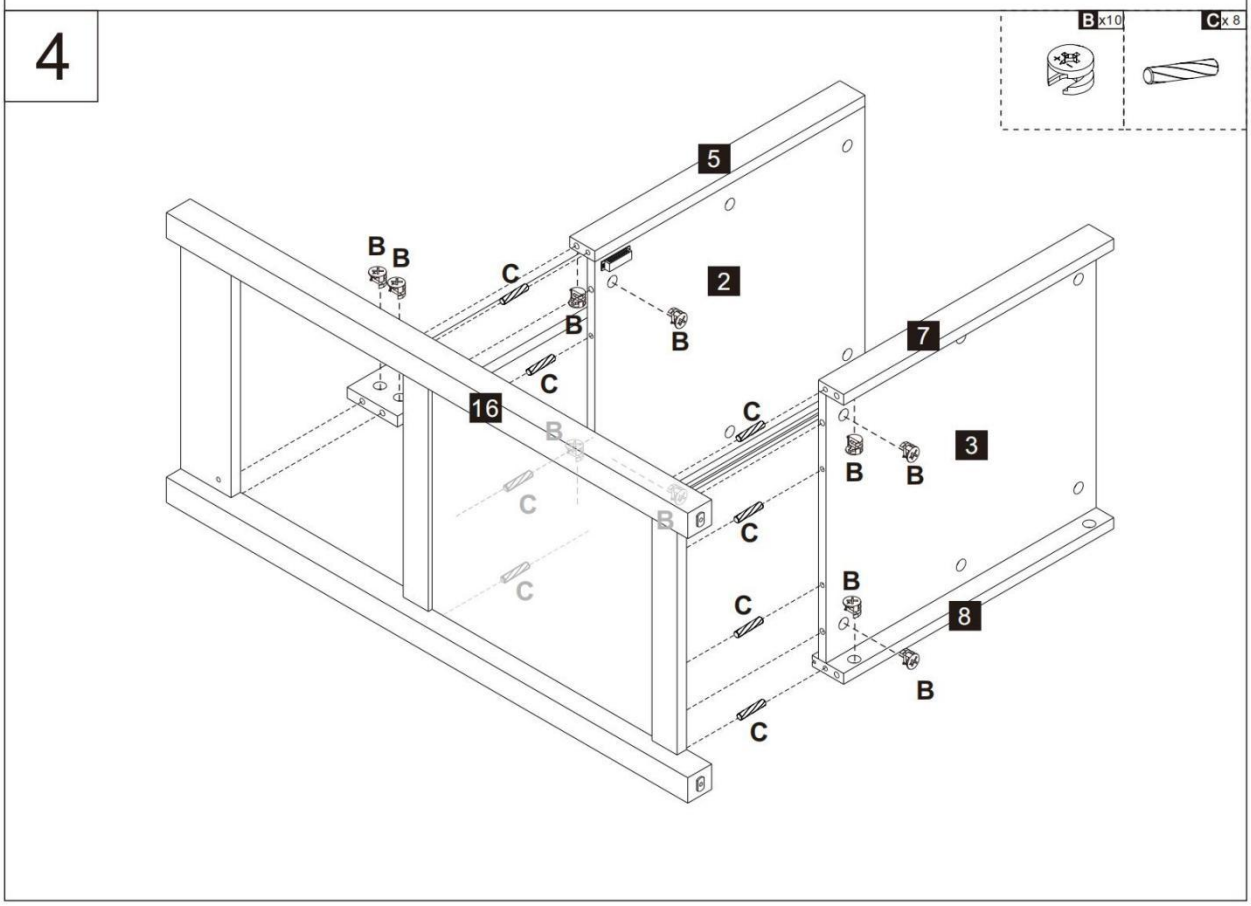
4
B x10
C x 8
5
B
B
C
2
B
B
C
7
16
C
B
3
B
B
C
B
C
C
B
C
8
B
C

5

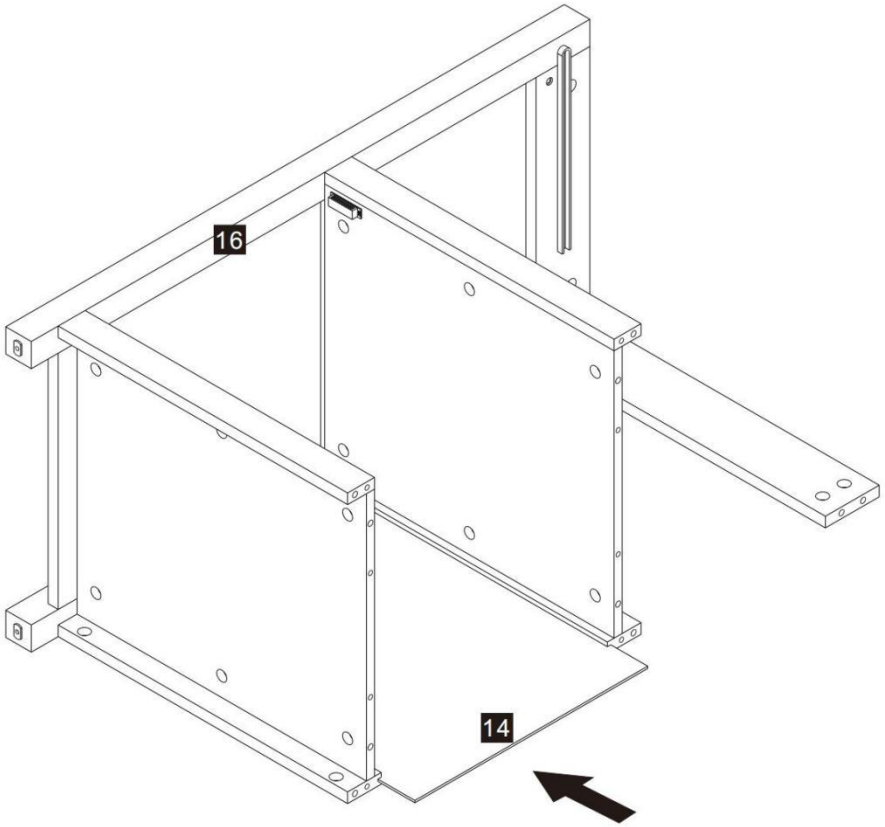


6

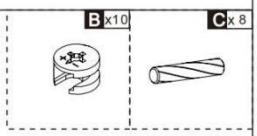


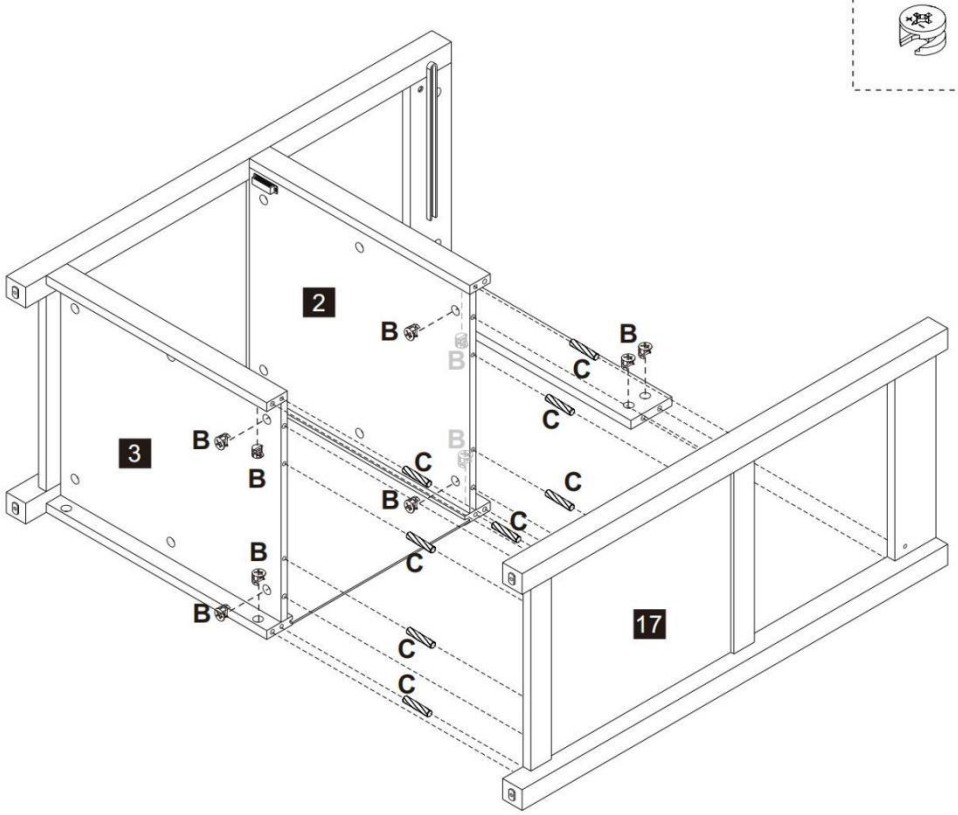

7

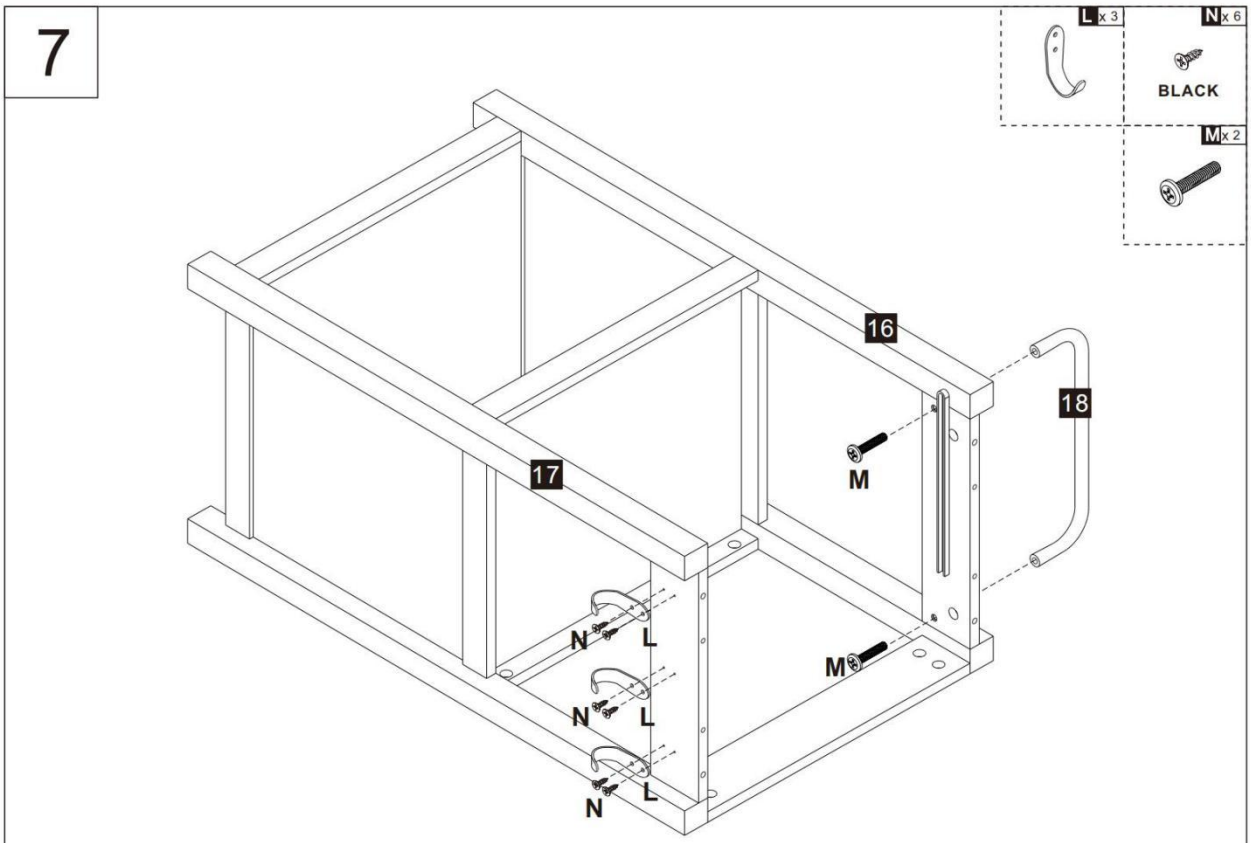


8

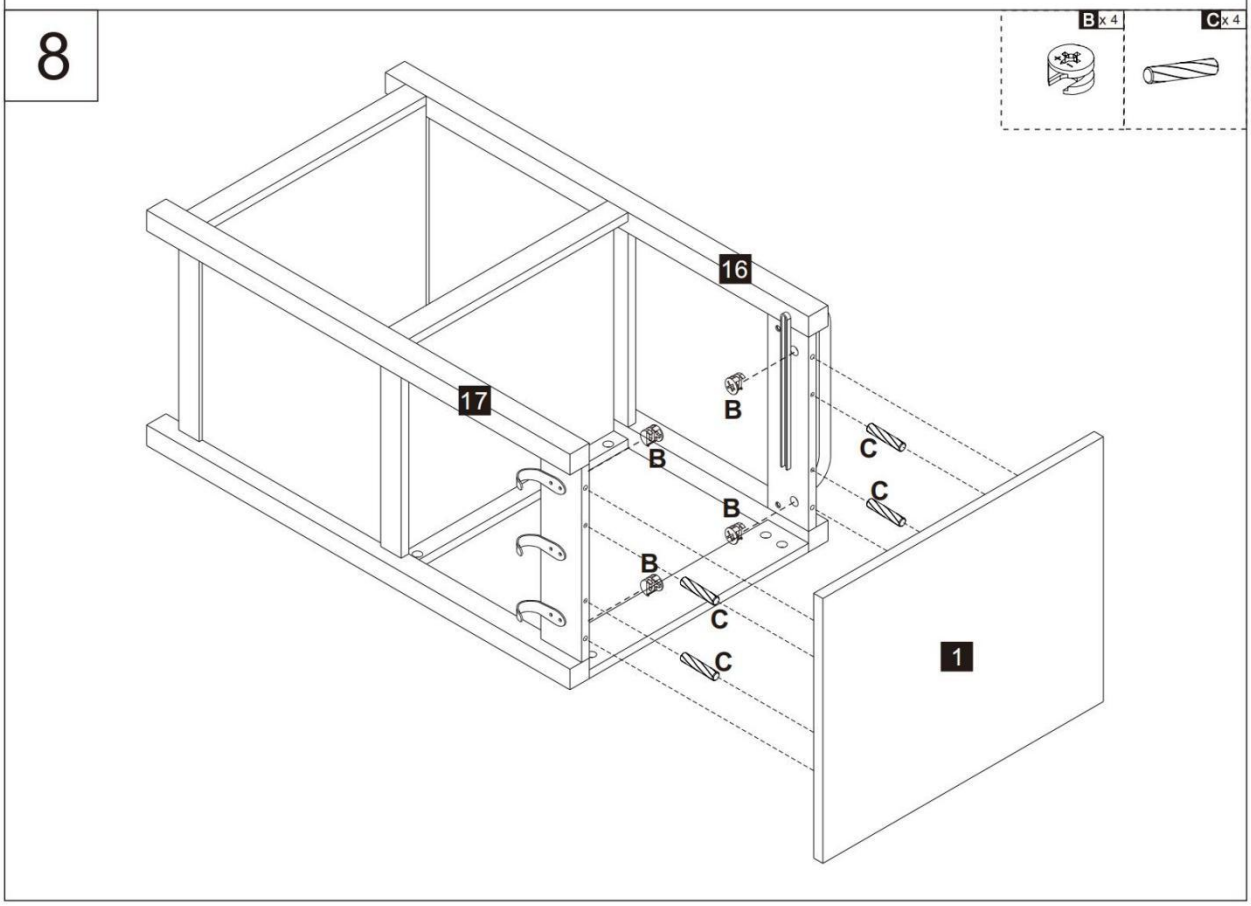

9

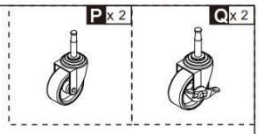


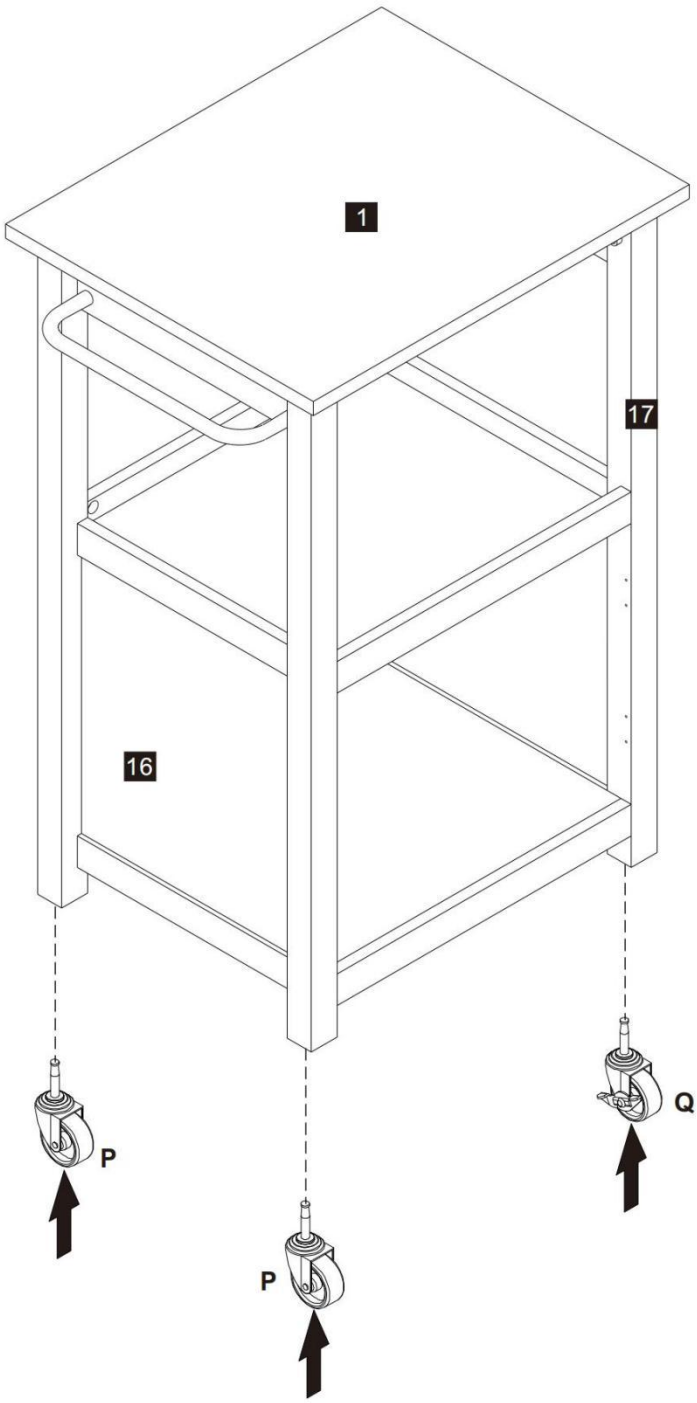

10

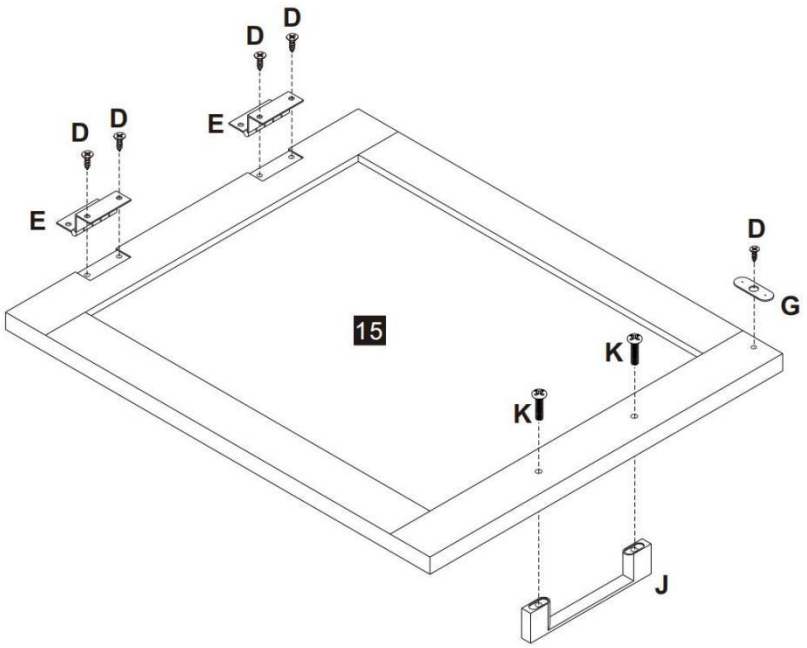


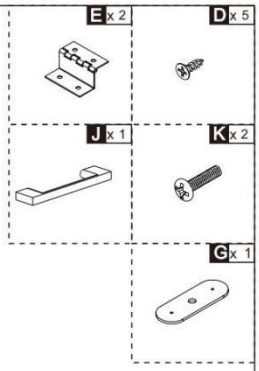


11

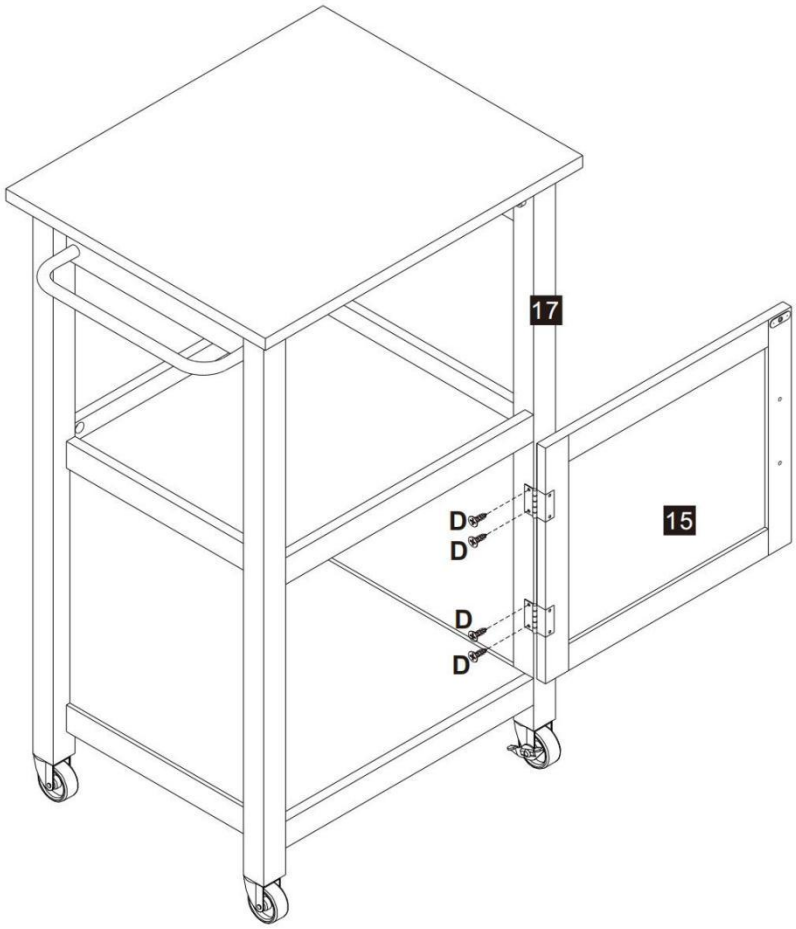


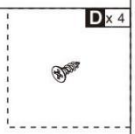

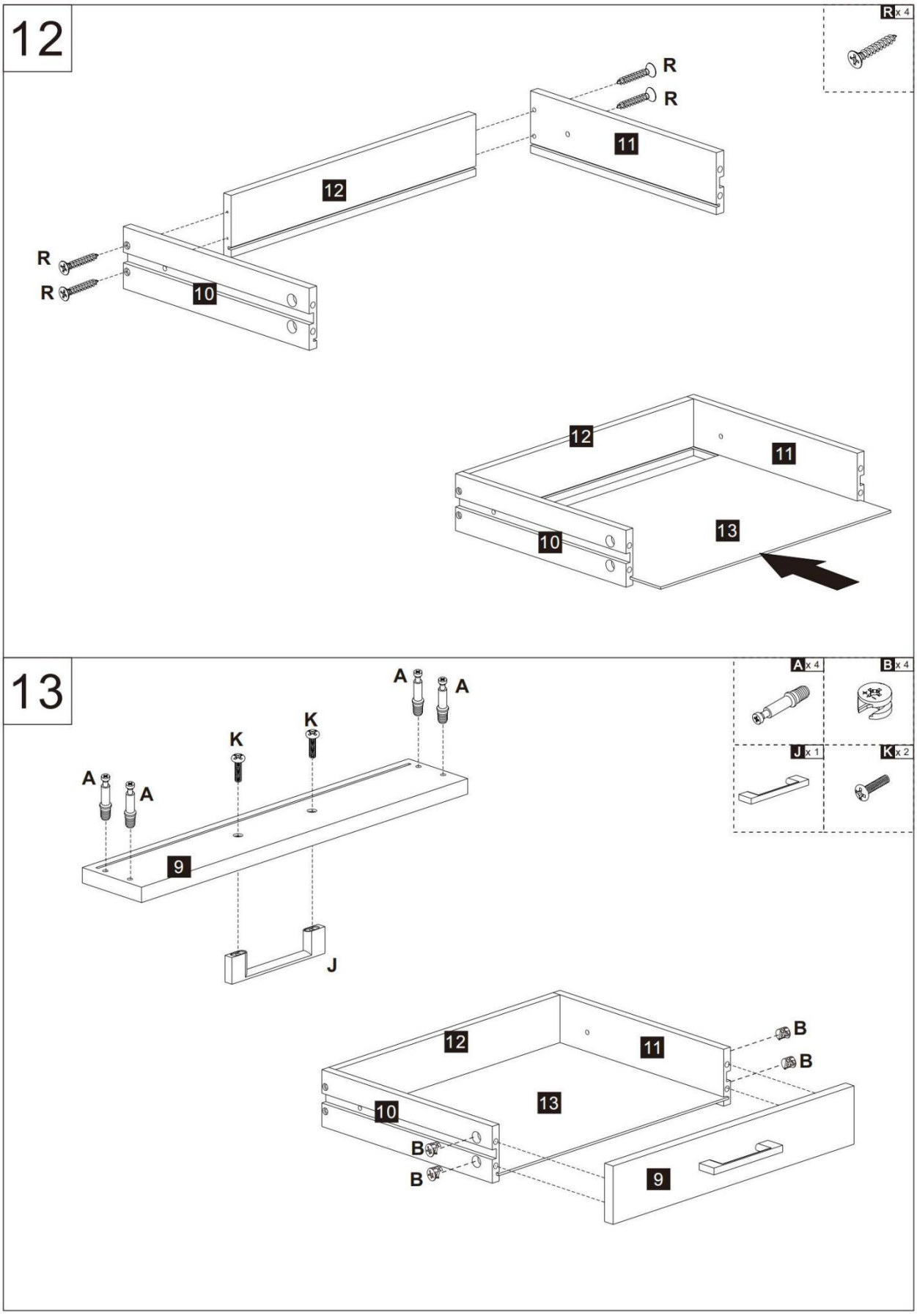
12
R x 4
R
R
11
12
R
R
10
12
11
13
10
13
A x 4
B x 4
J x 1
K x 2
A
A
A
A
K
K
9
J
12
11
B
B
13
10
B
B
9

14

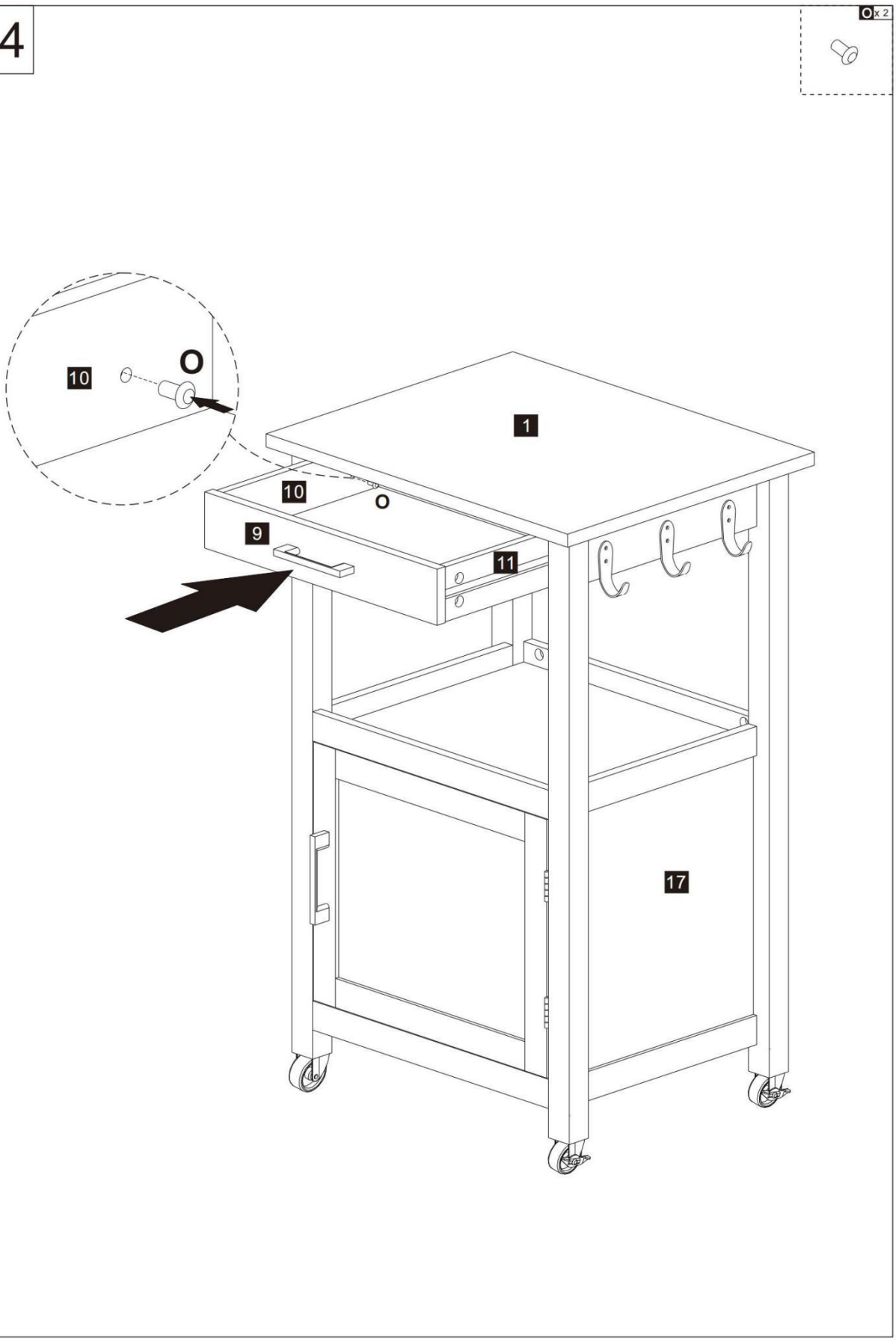

**Fabrikant :** Shanghaimuxinmuyeyouxiangongsi
**Adres :** Shuangchenglu 803 nong 11 hao 1602A-1609 shi , baoshanqu , shanghai 200000 CN.

**Geïmporteerd naar AUS:** SIHAO PTY LTD. 1 ROKEVA STREETEASTWOOD NSW 2122 Australië

**Geïmporteerd naar VS:** Sanven Technology Ltd. Suite 250, 9166 Anaheim Place, Rancho Cucam onga, CA 91730

| | |
|---|---|
| **UK** | **REP** |

YH CONSULTING BEPERKT. C/O YH Consulting Beperkt kantoor 147, Centurion Huis, Londen op Weg, Staines-upon-Tham es, Surrey, TW18 4AX

| | |
|---|---|
| **EC** | **REP** |

E-CrossStu GmbH
Mainzer Landstr.69,
60329 Frankfurt om m Voornaamst.

# KÖKSÖ

# ANVÄNDARMANUAL

**MODELL NR: YS252252 SS**

# KITCHEN ISLAND

**MODELL NR: YS252252 SS**

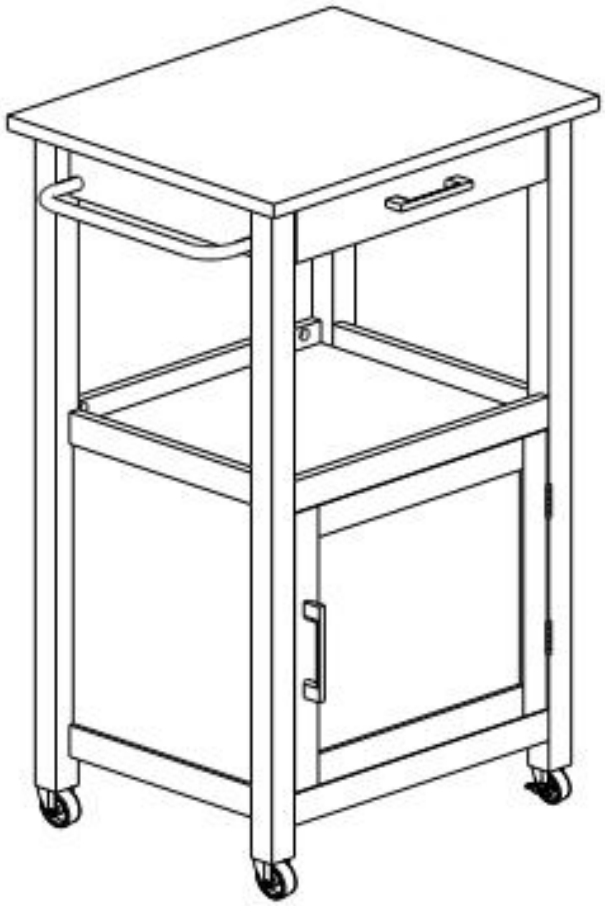

⚠ **VARNING:**

**Läs denna manual noggrant innan du använder den produkt. Fel till gör det kanske resultat på allvar skada.**

# FÖRSIKTIGHETSÅTGÄRDER VID MONTERING

1. Montera endast enligt dessa instruktioner. Felaktig montering kan skapa faror.

2. Bära ANSI - godkänd säkerhet glasögon och tunga arbete handskar under montering .

3. Håll monteringsområdet rent och väl upplyst .

4. Behåll åskådare ut av de område under montering .

5. Montera inte när du är trött eller påverkad av alkohol, narkotika eller medicinering .

6. De produkt förmågor tillämpas till ordentligt och helt endast monterade produkter.

7. Montera på en plan , jämn , hård och jämna yta kapabel av säkert stöd för Kitchenl Ö .

8. För ytterligare information om delarna li sted i följande sidor, vänligen se Monteringsdiagram för detta manual. Packa upp och separera alla delar i en rent arbete område.

**SPARA DESSA INSTRUKTIONER**

# ANVÄNDA FÖRSIKTIGHETSÅTGÄRDER

**FÖR ATT FÖREBYGGA ALLVARLIGA SKADOR OCH DÖDEN FRÅN DRICKSGENING:**

1. Denna produkt är inte en leksak Gör inte en låg barn till leka med eller nära detta punkt.

2. Överskrid inte viktkapaciteten innan du återställer rörlig.

3. Använd endast på en plan, hård och slät yta ca pable att säkert stödja ett fullastat kök I Ö .

4. Använd som endast avsedd.

5. Kontrollera före varje användning; inte använda om delar är lösa eller skadad.

## TECHNICAL SPECIFICATIONS

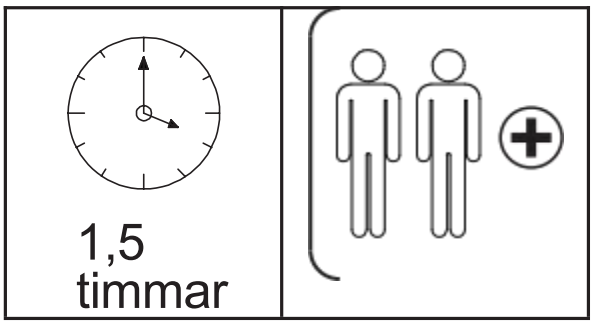


* Produkter sådan som specifikationer , utseende och design är ämne till modifiering utan tidigare meddelande .

**TIPS**

Montering den här vagnen tar ungefär 1,5 timmar rekommenderas att 2 personer använder den.

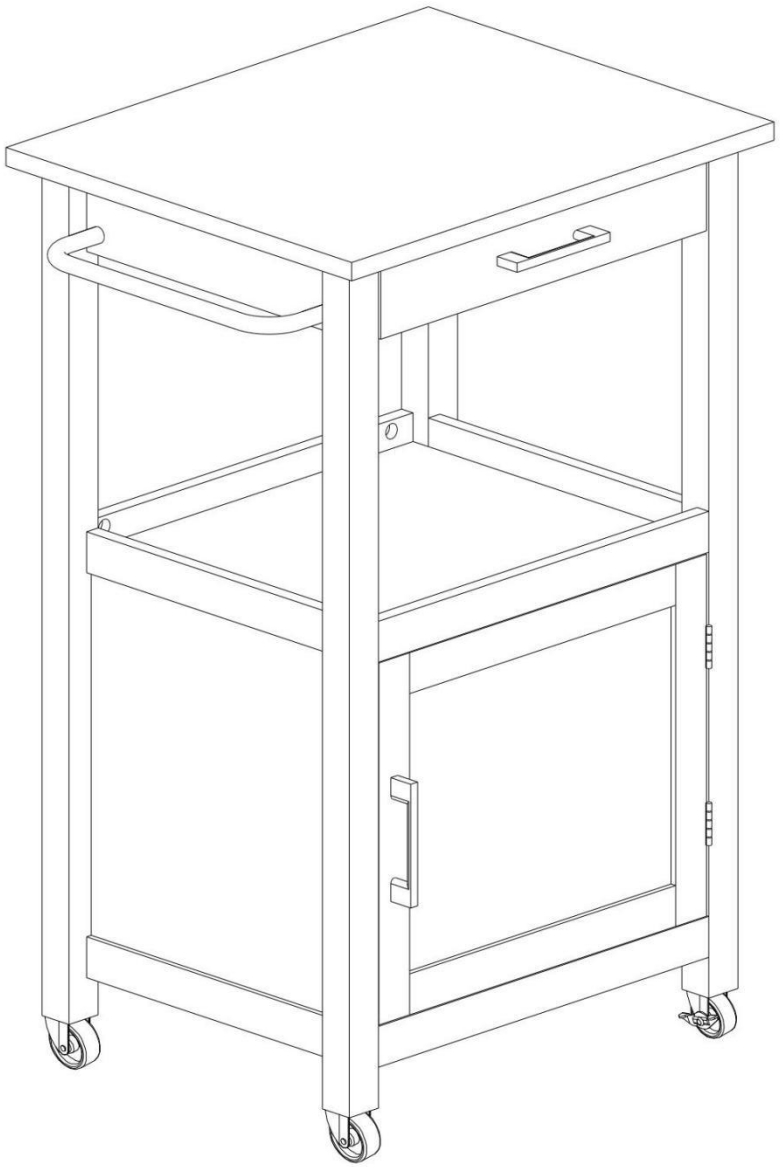

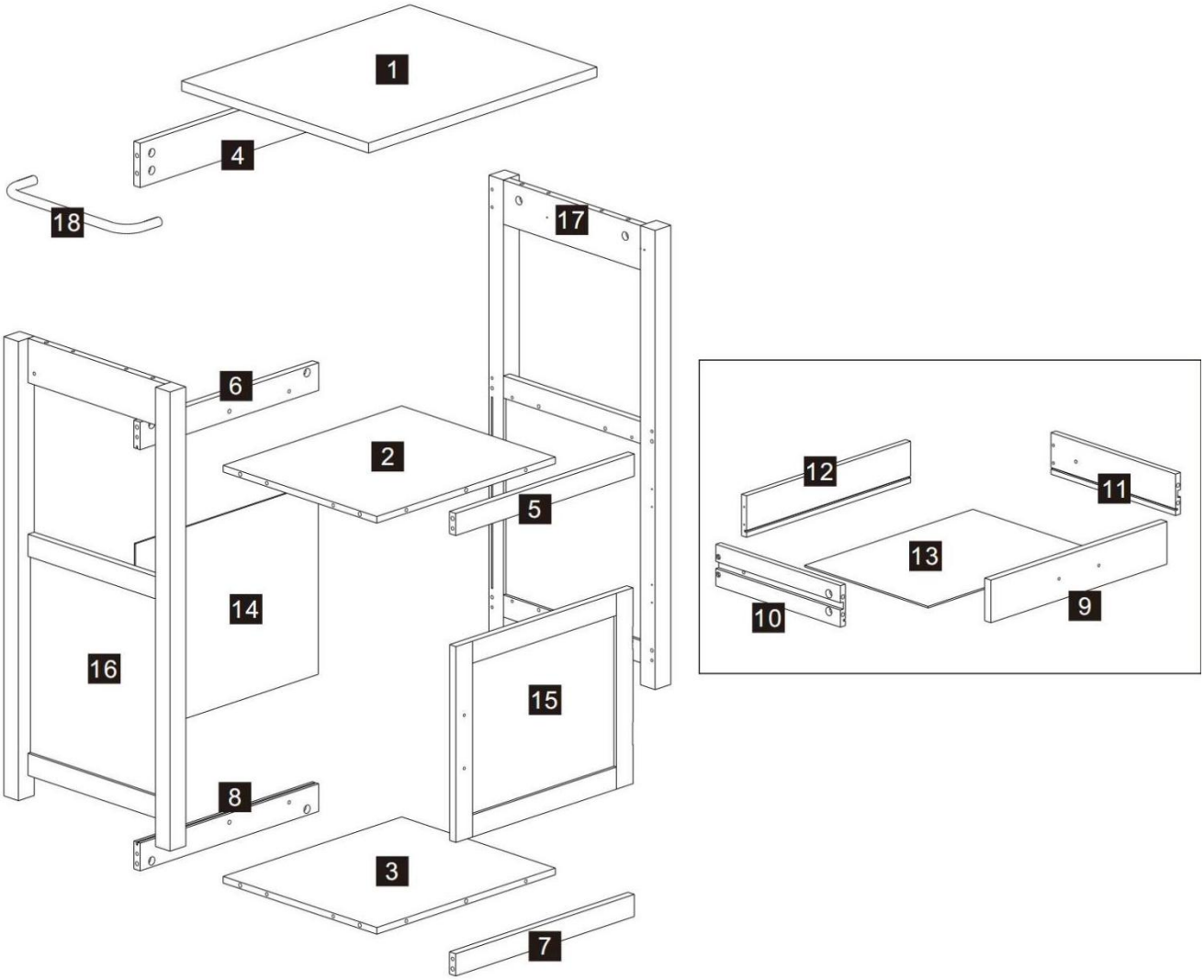
1
4
18
17
6
2
5
14
16
15
8
3
7
12
11
13
10
9

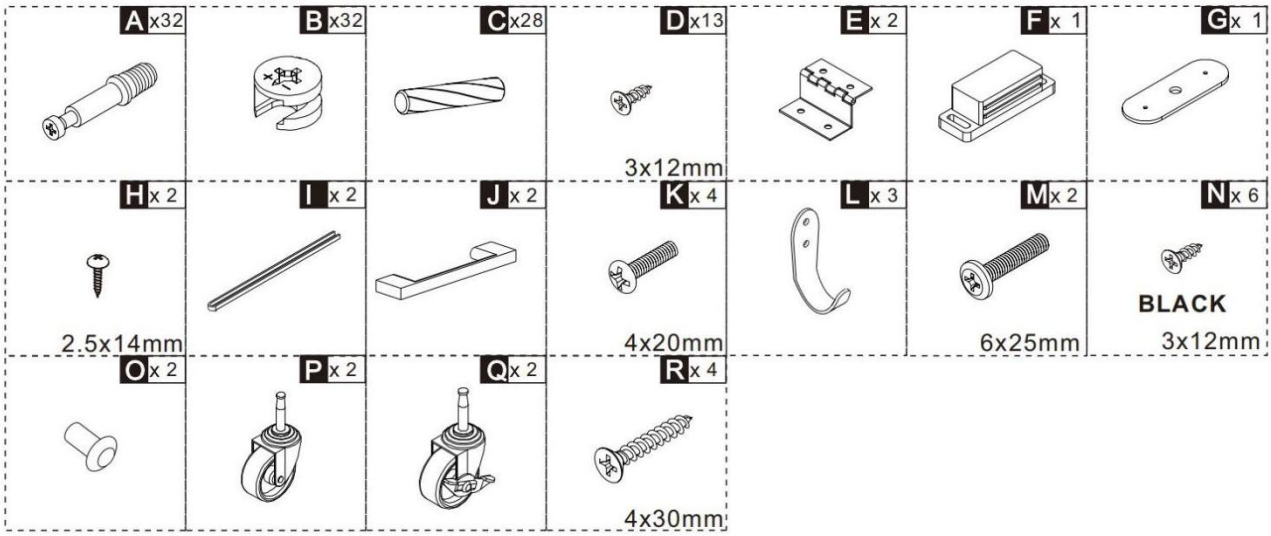
A x32
B x32
C x28
D x13
3x12mm
E x 2
F x 1
G x 1
H x 2
2.5x14mm
I x 2
J x 2
K x 4
4x20mm
L x 3
M x 2
6x25mm
N x 6
BLACK
3x12mm
O x 2
P x 2
Q x 2
R x 4
4x30mm

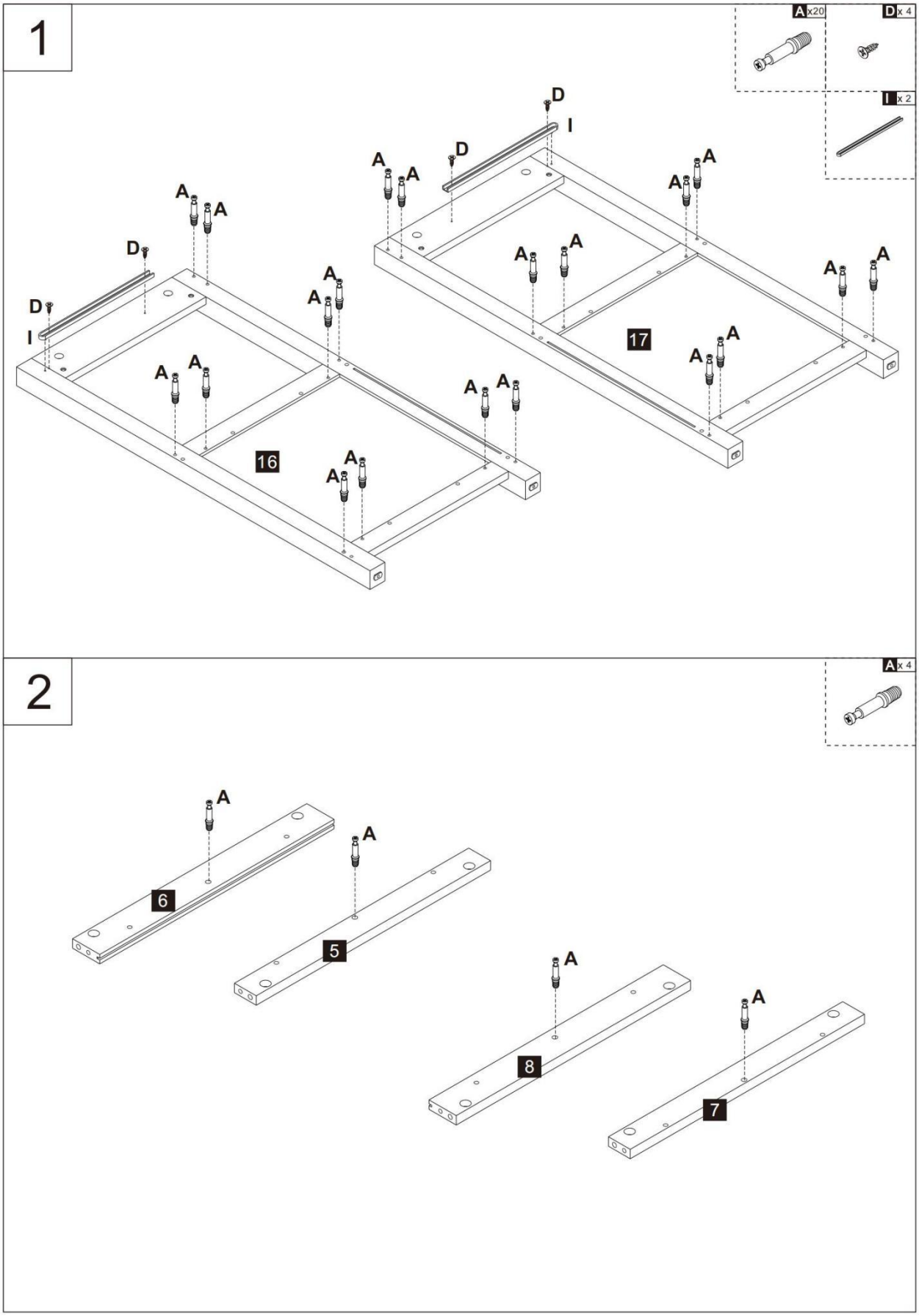
1
A x20
D x 4
I x 2
D
I
A
16
17
2
A x 4
6
5
8
7

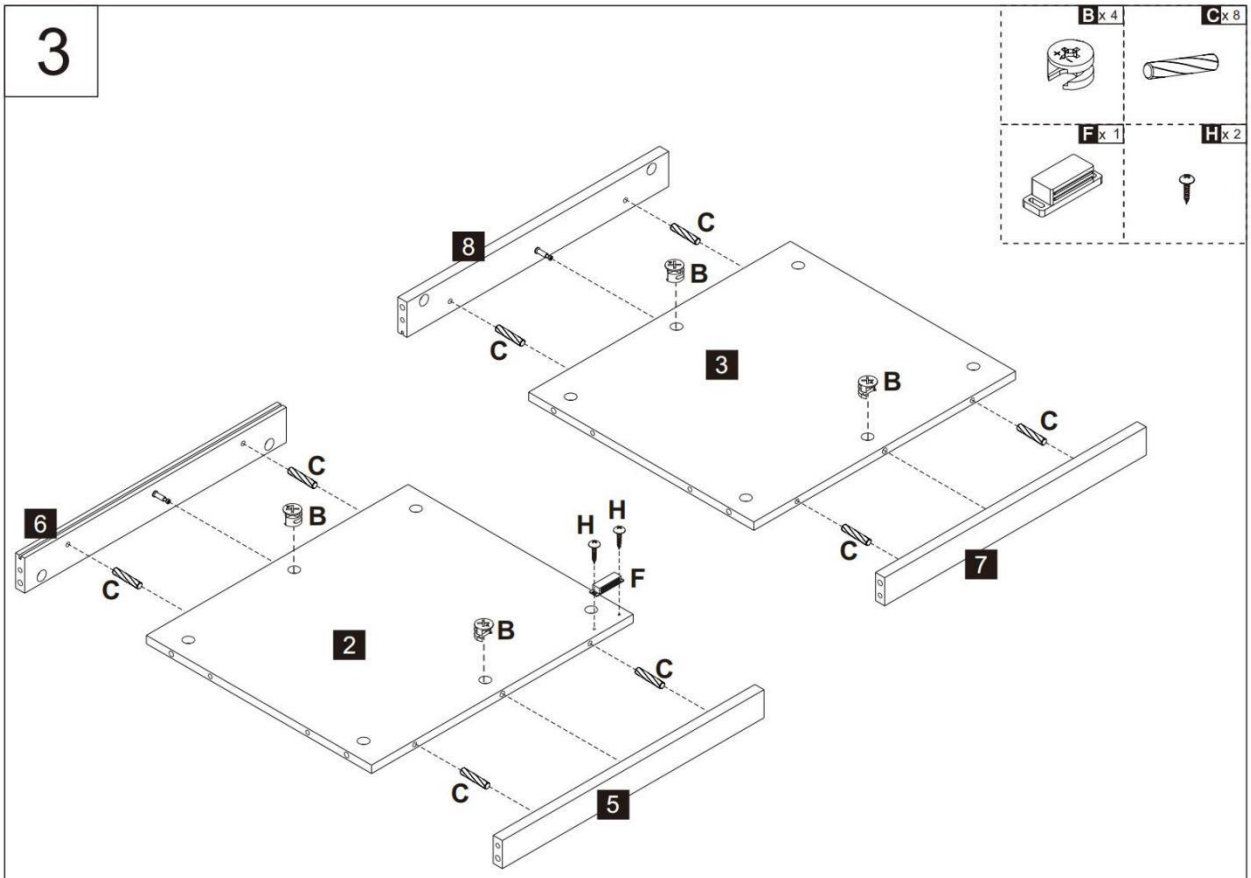
3
B x 4
C x 8
F x 1
H x 2
8
C
B
C
3
B
C
C
7
6
C
B
H
H
F
C
2
B
C
C
5

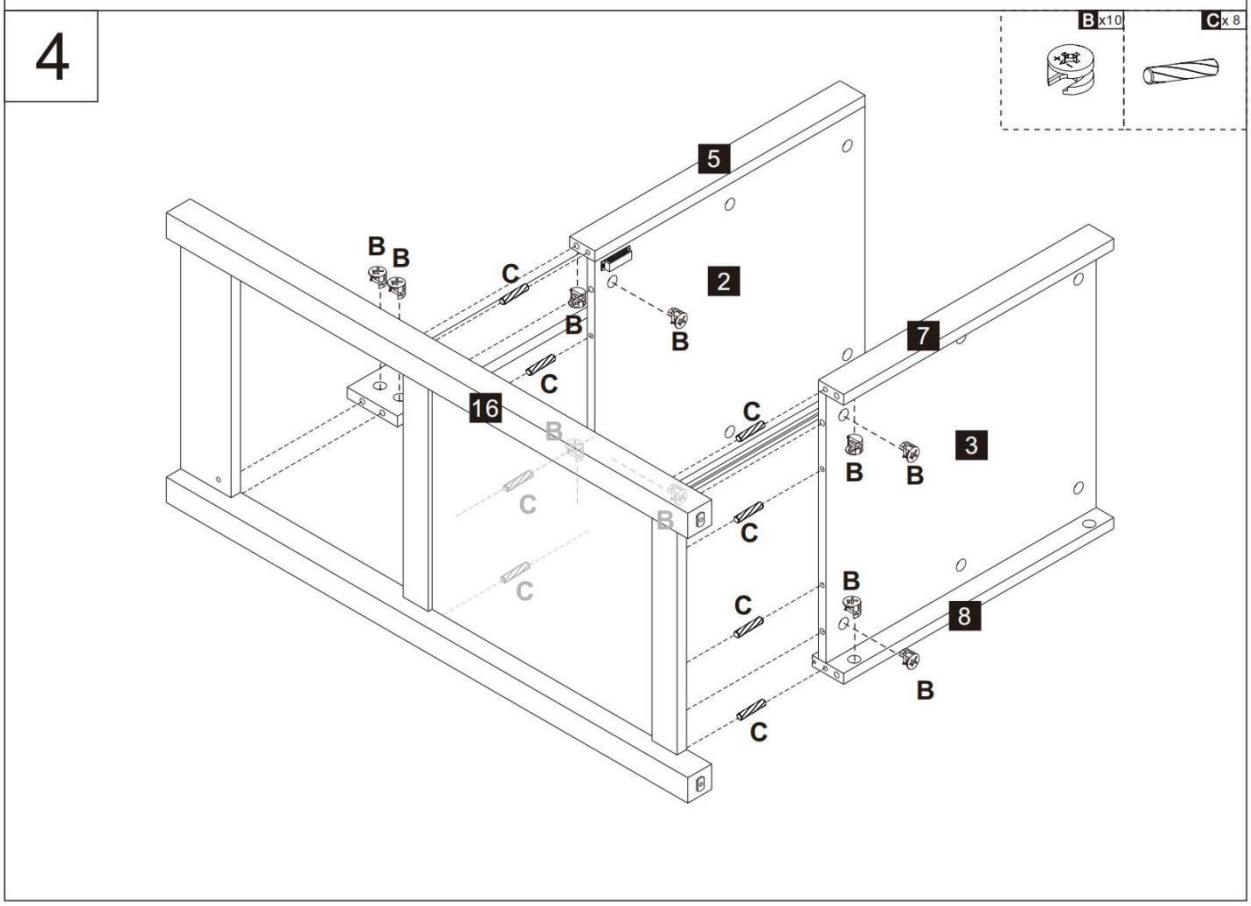
4
B x10
C x 8
5
B
B
C
2
B
B
C
7
16
C
B
3
B
B
C
B
C
C
B
C
8
B
C

5

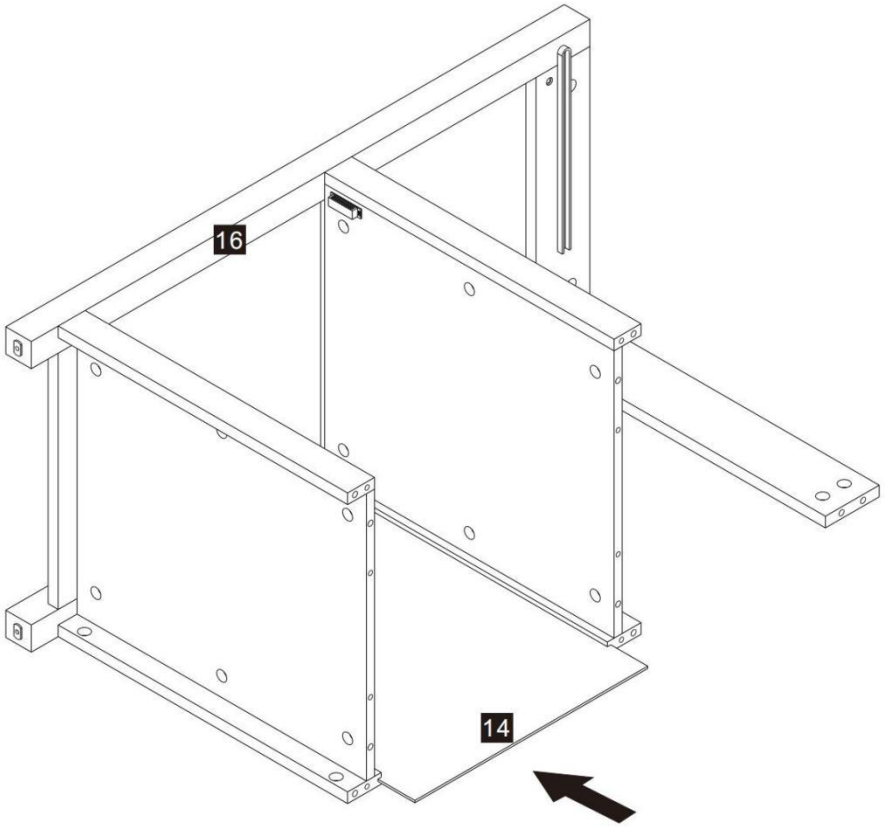


6

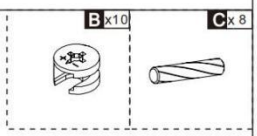


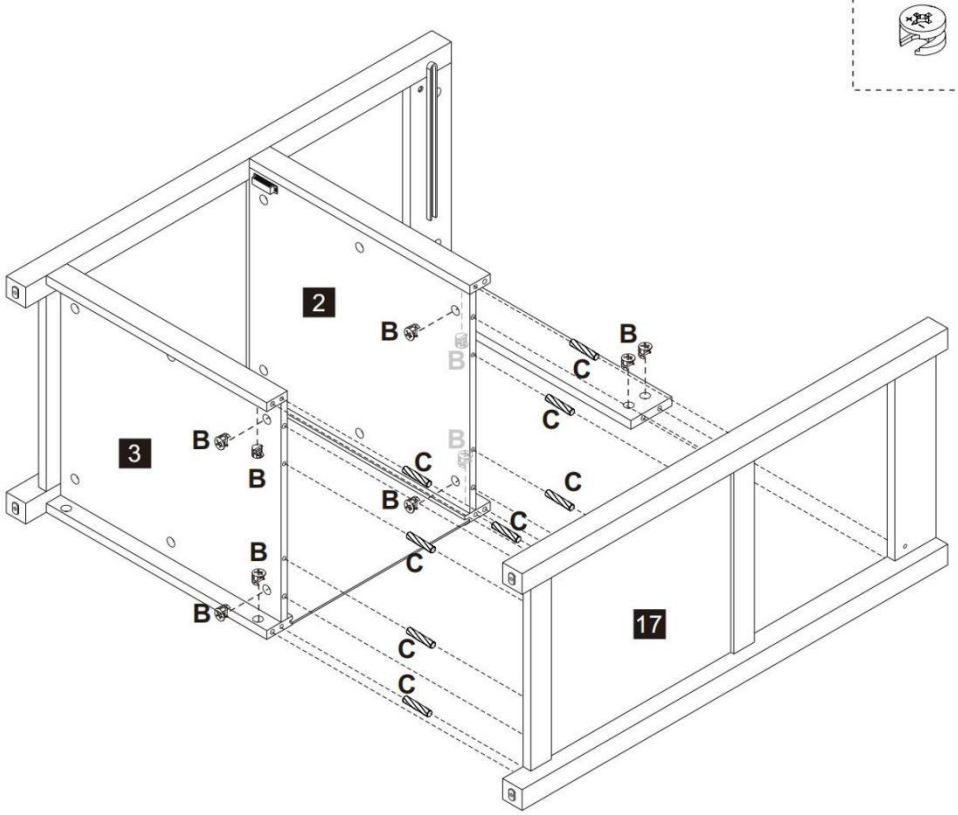

7

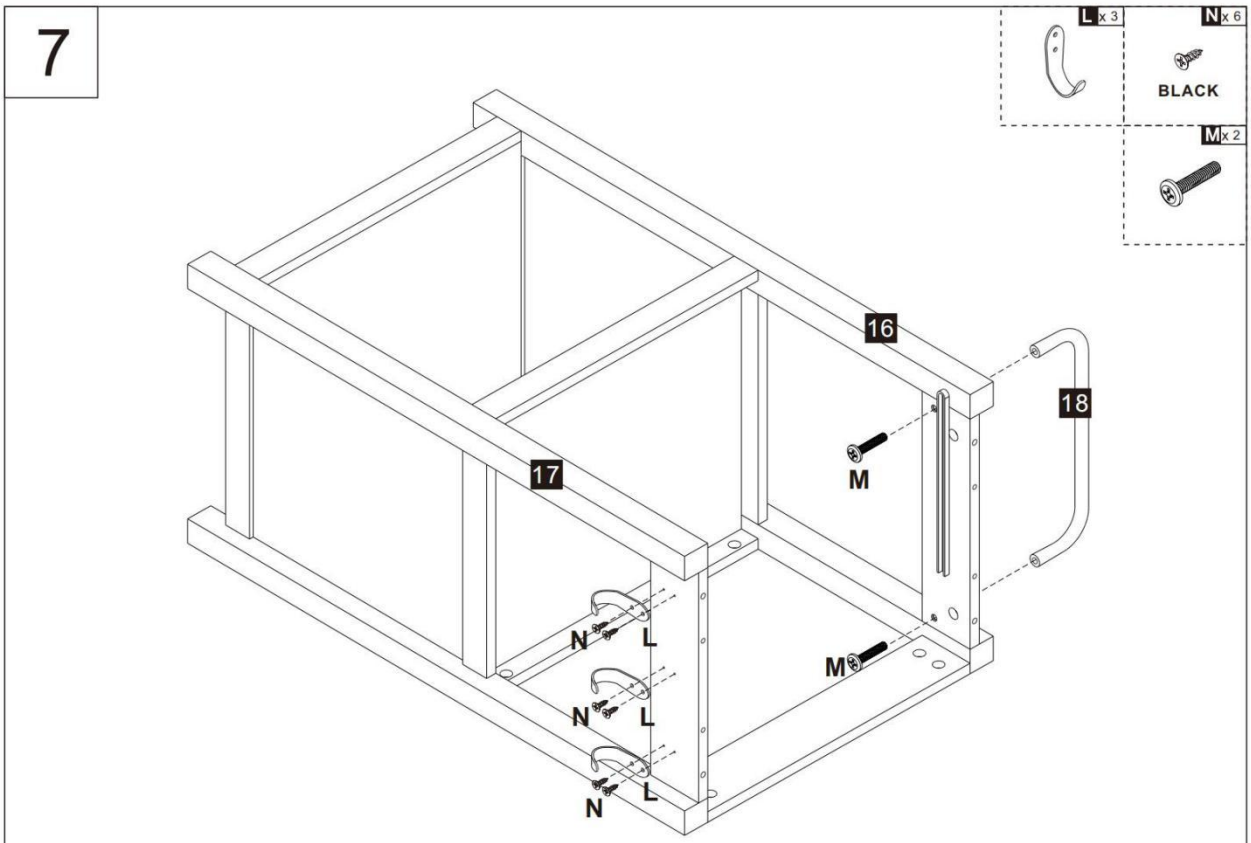


8

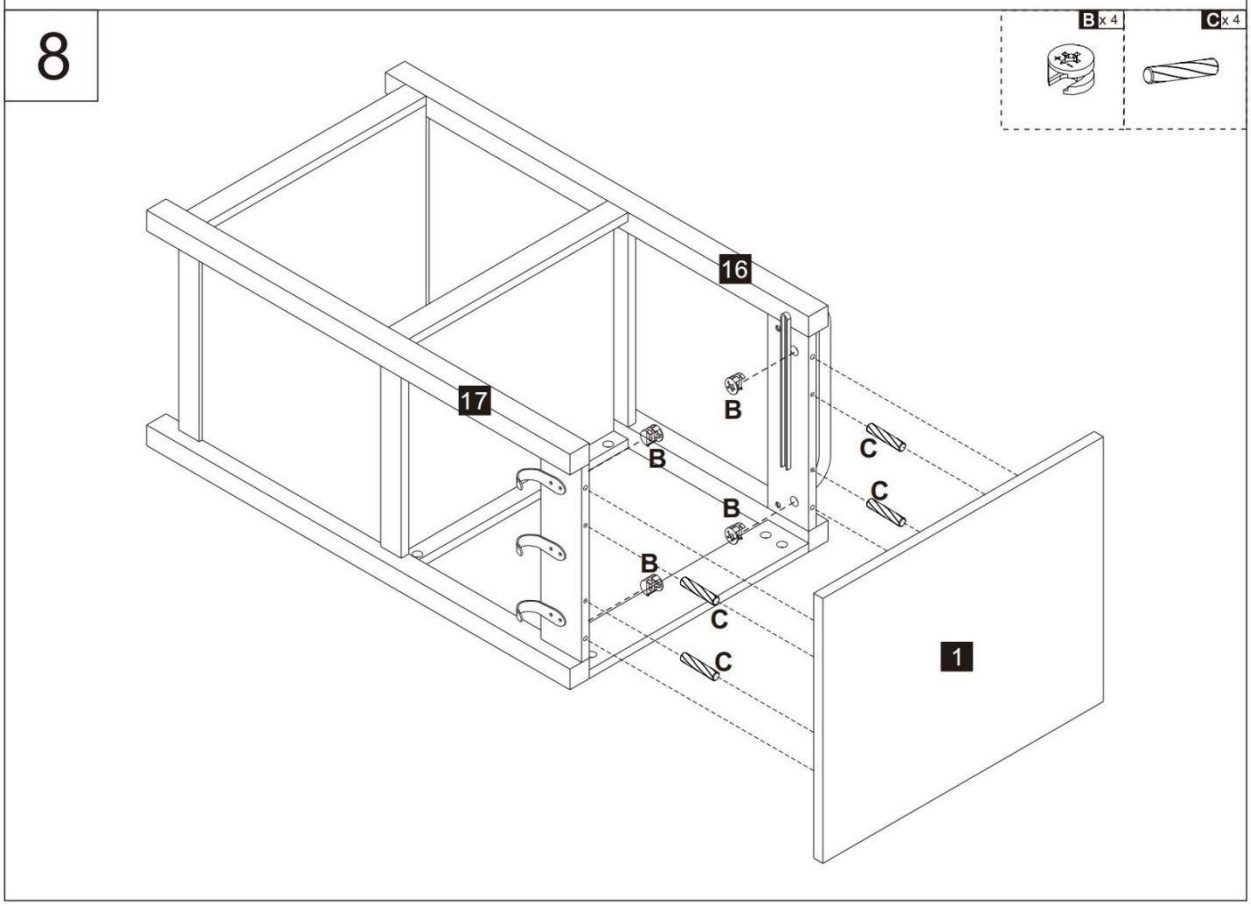

9

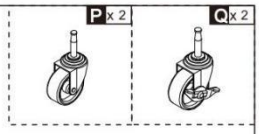


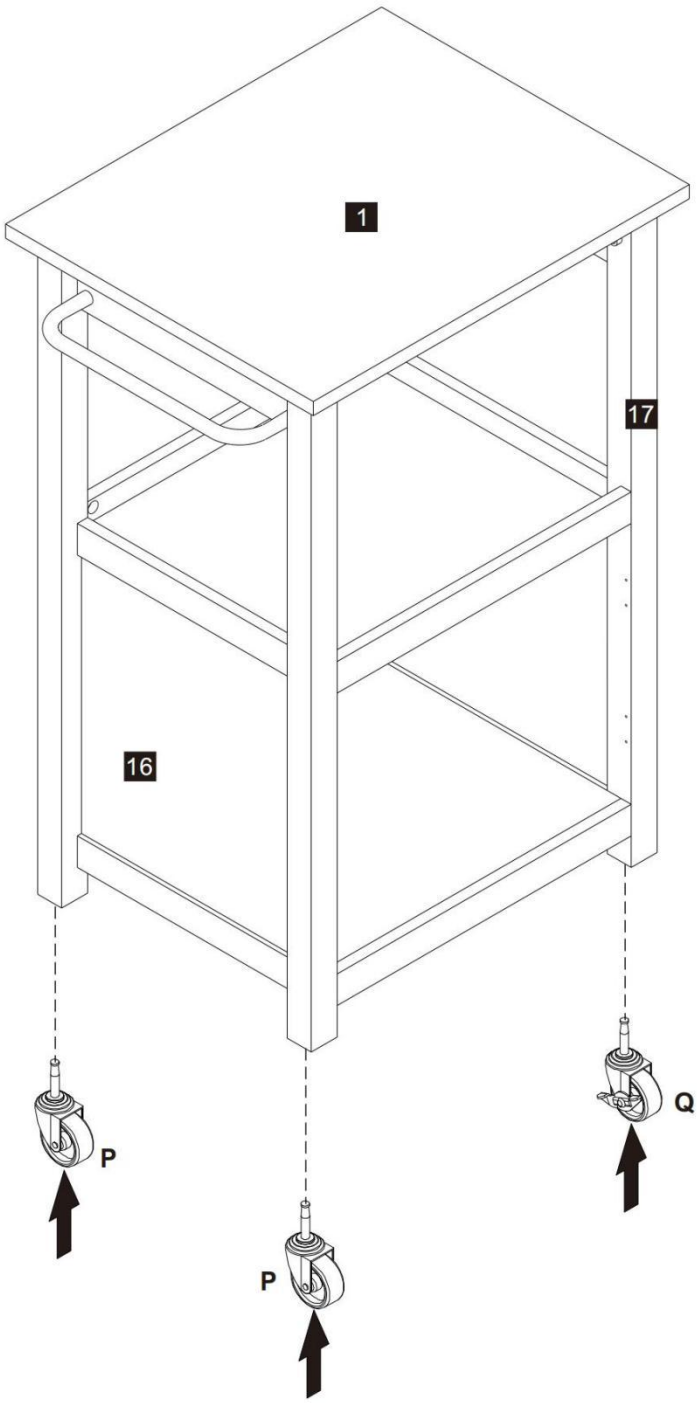

10

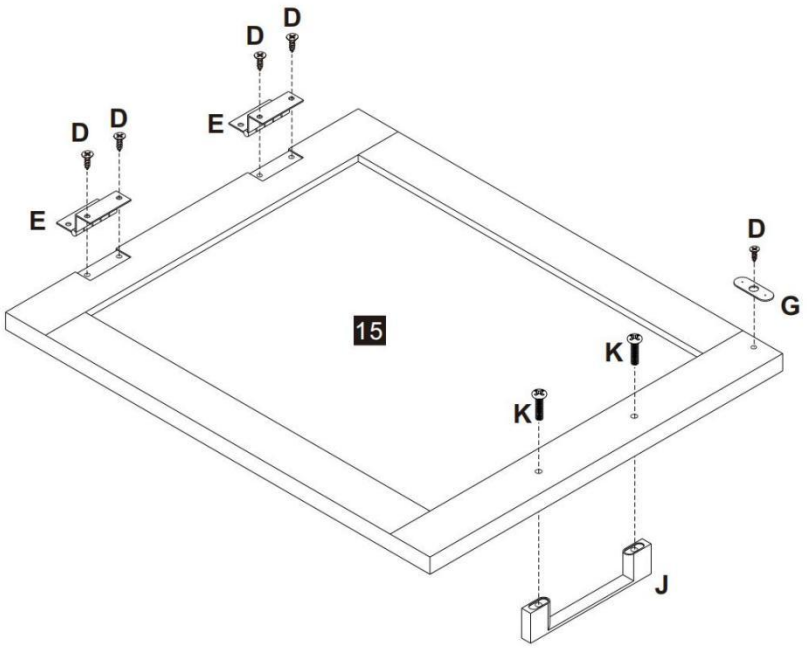


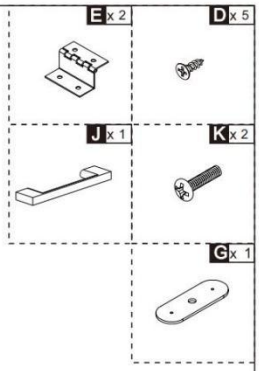


11

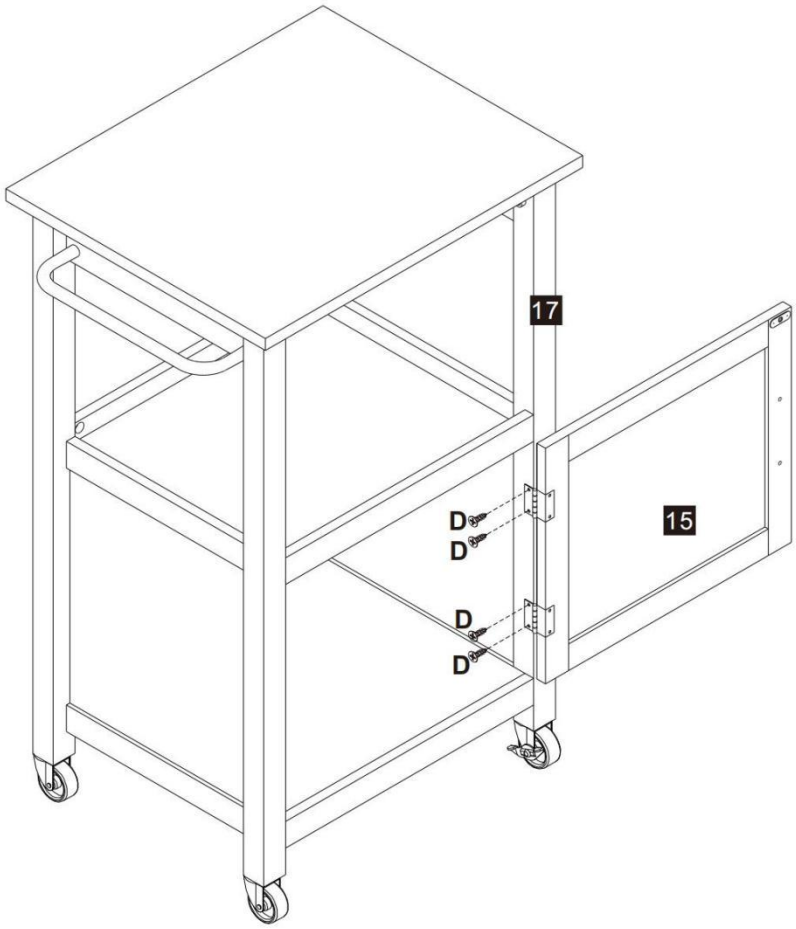


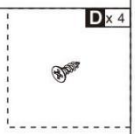

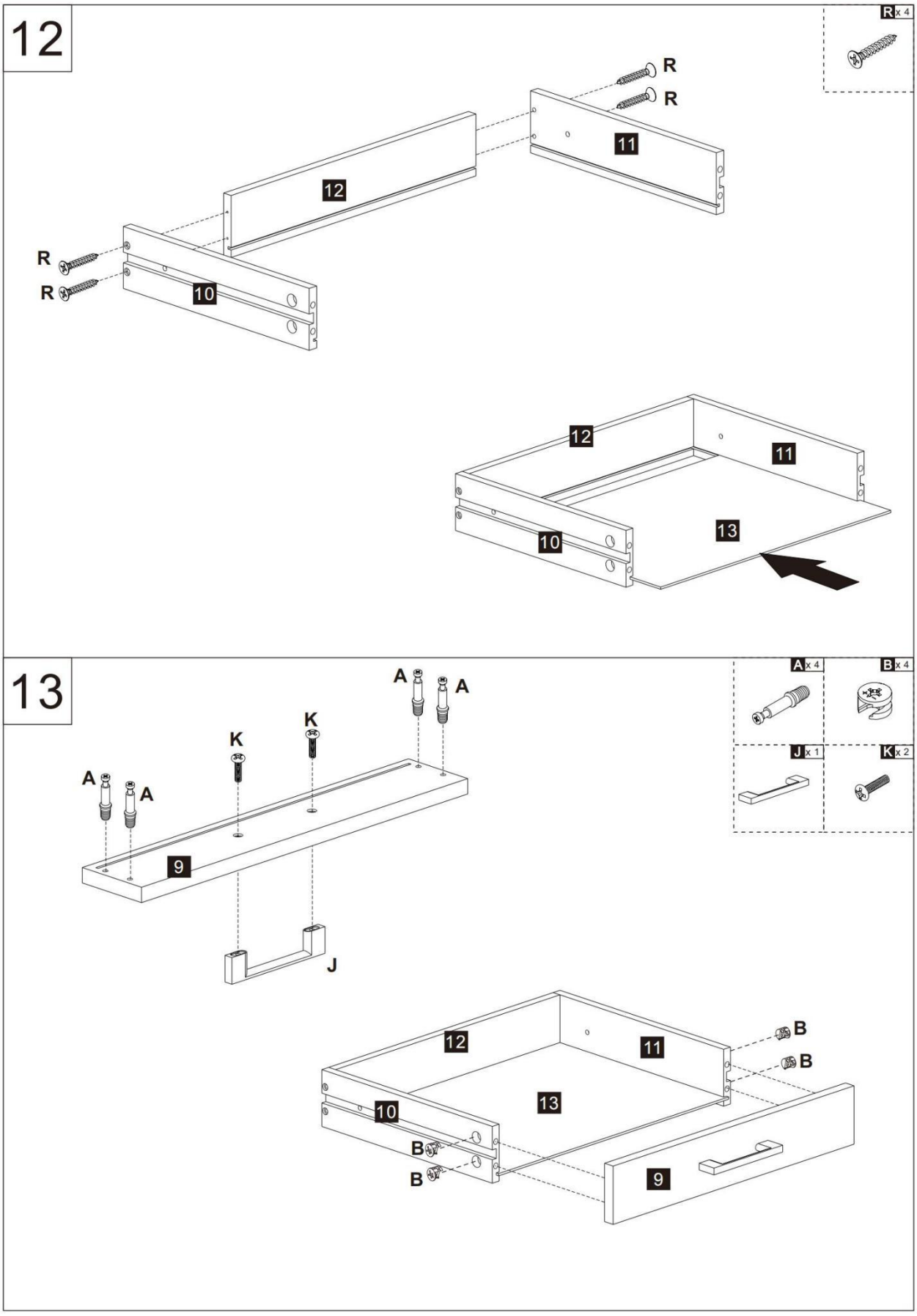
12
R x 4
R
R
11
12
R
R
10
12
11
13
10
13
A x 4
B x 4
J x 1
K x 2
A
A
A
A
K
K
9
J
12
11
B
B
13
10
B
B
9

14

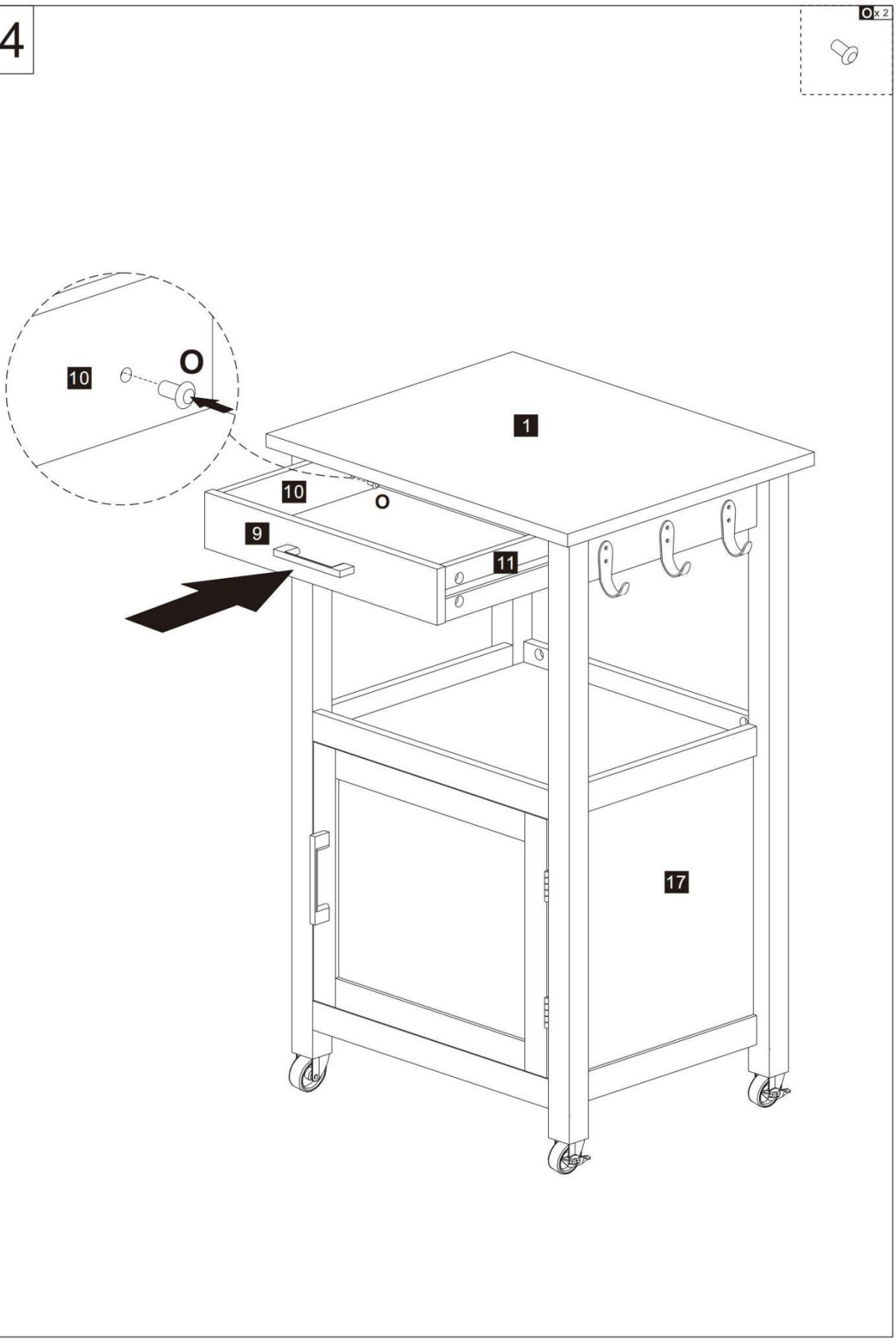

**Tillverkare :** Shanghaimuxinmuyeyouxiangongsi
**Adress :** Shuangchenglu 803 nong 11 hao 1602A-1609 shi , baoshanqu , Shanghai 200 000 kanadensiska republiken.

**Importerad till Australien:** SIHAO PTY LTD. 1 ROKEVA STREETEASTWOOD NSW 2122 Australien

**Importerad till USA:** Sanven Te chnology Ltd. Suite 250, 9166 Anaheim Place, Rancho Cucam onga, CA 91730

| | |
|---|---|
| UK REP | YH-KONSULTATION BEGRÄNSAD. C/O YH Consulting Begränsat kontor 147, Centurion Hus, London på Väg, Staines-upon- Thames, Surrey, TW18 4AX |
| EC REP | E-CrossStu GmbH Mainzer Landstr. 69, 60329 Frankfurt kl . 15.00 Huvudsaklig. |