FUXTEC

de en fr it es pt nl se pl

FX-LB133T







FUXTEC GmbH
Kappstraße 69 | 71083 Herrenberg | Germany
www.fuxtec.com | info@fuxtec.com

Inhalt

DEUTSCHE VERSION 8

ENGLISH VERSION 28

VERSION FRANCAISE 49

VERSIONE ITALIANA 70

VERSION ESPANOLA 90

VERSAO PORTUGUESA 110

NEDERLANDSE VERSIE 130

SVENSK VERSION 150

POLSKA WERSJA JEZYKOWA 171

Inhalt

DEUTSCHE VERSION 8

1. Einleitung 9
2. Lieferumfang 9
3. Betriebszeiten 9
4. Sicherheitssymbole auf der Maschine und in der Betriebsanleitung 10
5. Bestimmungsgemäße/ nicht bestimmungsgemäße Verwendung 10
6. Restrisiken und sicheres Arbeiten 11
7. Umgang mit Kraftstoffen 15
8. Übersicht der Maschine 16
9. Montage des Laubbläsers 17
10. Inbetriebnahme – Tanken, 2-Takt Motoröl 18
11. Starten/Stoppen des Laubbläsers 20
12. Arbeitshinweise 21
13. Wartung und Pflege 21
14. Technische Daten 24
15. Störungssuche 25
16. Kundendienst 26
17. Gewährleistung 26
18. Entsorgungshinweis 26
19. EU-Konformitätserklärung 27

ENGLISH VERSION 28

20. Introduction 29
21. Scope of delivery 29
22. Operating hours 29
23. Safety symbols on the device and in the operating instructions 30
24. Intended/non-intended use 30
25. Residual risks and safe working 31
26. Fuel management 35
27. Overview of the device 36
28. Assembly as leaf blower 37
29. Commissioning - refuelling, 2-stroke engine oil 38
30. Start/stop the leaf blower 40
31. Working notes 41
32. Maintenance and care 41
33. Technical data 44
34. Troubleshooting 45
35. Customer Service 47
36. Warranty 47
37. Disposal information 47
38. EU Declaration of Conformity 48

VERSION FRANCAISE 49
39. Introduction 50
40. Contenu de la livraison 50
41. Horaires d'utilisation 50
42. Symboles de sécurité sur l'appareil et dans le mode d'emploi 51
43. Utilisation conforme / non-conforme 51
44. Risques résiduels et sécurité au travail 52
45. Manipulation des carburants 56
46. Aperçu de l'appareil 57
47. Montage du souffleur de feuilles 58
48. Mise en service – Faire le plein, huile moteur 2 temps 59
49. Arrêt / démarrage du souffleur de feuilles thermique 61
50. Instructions d'utilisation 62
51. Entretien et maintenance 62
52. Données techniques 65
53. Recherche de pannes 66
54. Service-client 67
55. Garantie 67
56. Conseil de recyclage 68
57. Déclaration de conformité UE 69
VERSIONE ITALIANA 70
58. Introduzione 71
59. Dettaglio fornitura 71
60. Fasce orarie di utilizzo 71
61. Pittogrammi di sicurezza sulla macchina e all'interno delle istruzioni 72
62. Uso prescritto/non prescritto 72
63. Rischi residui e sicurezza sul lavoro 73
64. Uso del carburante 77
65. Panoramica dell'apparecchio 78
66. Configurazione modalità soffiaggio 79
67. Messa in funzione – Rifornimento, olio motore a 2 tempi 80
68. Avvio/arresto del soffiatore 82
69. Indicazioni operative 83
70. Manutenzione e cura 83
71. Dati tecnici 86
72. Risoluzione dei problemi 87
73. Servizio clienti 88
74. Garanzia 88
75. Istruzioni per lo smaltimento 88
76. Dichiarazione di conformità UE 89
VERSION ESPANOLA 90
77. Introducción 91

78. Volumen de suministro 91
79. Horas de funcionamiento 91
80. Símbolos de seguridad en la máquina y en el manual de instrucciones 92
81. Uso previsto/no previsto 92
82. Riesgos residuales y trabajo seguro 93
83. Manipulación de combustibles 97
84. Visión general de la máquina 98
85. Montaje del soplador de hojas 99
86. Puesta en servicio - Repostaje, aceite de motor de 2 tiempos 100
87. Arranque/parada del soplador de hojas s 102
88. Instrucciones de trabajo 103
89. Mantenimiento y cuidado 103
90. Datos técnicos 106
91. Solución de problemas 107
92. Atención al cliente 108
93. Garantía 108
94. Instrucciones de eliminación 108
95. Declaración de conformidad de la UE 109

VERSAO PORTUGUESA 110

96. Introdução 111
97. Âmbito da entrega 111
98. Horas de funcionamento 111
99. Símbolos de segurança na máquina e no manual de instruções 112
100. Utilização prevista/não prevista 112
101. Riscos residuais e segurança no trabalho 113
102. Manuseamento de combustíveis 117
103. Visão geral da máquina 118
104. Montagem do soprador de folhas 119
105. Colocação em funcionamento - Reabastecimento, óleo de motor a 2 tempos 120
106. Ligar/desligar o soprador de folhas s 122
107. Instruções de trabalho 123
108. Manutenção e cuidados 123
109. Dados técnicos 126
110. Resolução de problemas 127
111. Serviço ao cliente 128
112. Garantia 128
113. Instruções de eliminação 128
114. Declaração de Conformidade UE 129

NEDERLANDSE VERSIE 130

115. Inleiding 131
116. Omvang van de levering 131
117. Bedrijfsuren 131

118. Veiligheidssymbolen op de machine en in de gebruiksaanwijzing 132
119. Bedoeld/onbedoeld gebruik 132
120. Restrisico's en veilig werken 133
121. Omgaan met brandstoffen 137
122. Overzicht van de machine 138
123. Montage van de bladblazer 139
124. Inbedrijfstelling - Tanken, 2-takt motorolie 140
125. De bladblazer starten/stoppen s 142
126. Werkinstructies 143
127. Onderhoud en verzorging 143
128. Technische gegevens 146
129. Problemen oplossen 147
130. Klantenservice 148
131. Garantie 148
132. Instructies voor verwijdering 148
133. EU-conformiteitsverklaring 149

SVENSK VERSION 150

134. Inledning 151
135. Leveransens omfattning 151
136. Driftstimmar 151
137. Säkerhetssymboler på maskinen och i bruksanvisningen 152
138. Avsedd/icke avsedd användning 152
139. Kvarstående risker och säkert arbete 153
140. Hantering av bränslen 157
141. Översikt över maskinen 158
142. Montering av lövblåsen 159
143. Idrifttagning - Tankning, 2-takts motorolja 160
144. Starta/stoppa lövblåsaren s 162
145. Arbetsinstruktioner 163
146. Underhåll och skötsel 163
147. Tekniska data 167
148. Felsökning 168
149. Kundservice 169
150. Garanti 169
151. Instruktioner för avfallshantering 169
152. EU-försäkran om överensstämmelse 170

POLSKA WERSJA JEZYKOWA 171

153. Wprowadzenie 172
154. Zakres dostawy 172
155. Godziny pracy 172
156. Symbole bezpieczeństwa na urządzeniu i w instrukcji obsługi 173
157. Zamierzone/niezamierzone użycie 173

158. Ryzyko resztkowe i bezpieczna praca 174
159. Obsługa paliw 178
160. Przegląd urządzenia 179
161. Montaż dmuchawy do liści 180
162. Uruchomienie - Uzupełnianie paliwa, olej do silników 2-suwowych 181
163. Uruchamianie/zatrzymywanie dmuchawy do liści 183
164. Instrukcje robocze 184
165. Konserwacja i pielęgnacja 184
166. Dane techniczne 187
167. Rozwiązywanie problemów 188
168. Obsługa klienta 189
169. Gwarancja 189
170. Instrukcje dotyczące utylizacji 189
171. Deklaracja zgodności UE 190

DEUTSCHE VERSION

ORIGINAL BEDIENUNGSANLEITUNG

Benzin-Laubsauger/-bläser

FUXTEC FX-LB133T



Ihr neues Gerät wurde entwickelt und konstruiert, so dass es FUXTEC hohen Ansprüchen genügt, wie die einfache Bedienung und Benutzersicherheit. Ordentlich behandelt wird Ihnen dieses Gerät auf Jahre hinaus gute Dienste erweisen.

WARNUNG: Um das Risiko von Verletzungen zu verringern, muss der Benutzer diese Anleitung lesen und verstehen, bevor das Gerät in Betrieb genommen wird.

FUXTEC GmbH
Kappstrasse 69, 71083 Herrenberg – Gültstein, Germany

1. Einleitung

Wir bedanken uns für den Kauf eines Laubsaugers/-bläsers unserer Firma. Die Ihnen vorliegende Bedienungsanleitung erläutert Ihnen, wie Sie den Laubsauger am besten bedienen. Bevor Sie diese benutzen, lesen Sie bitte die vorliegende Bedienungsanleitung sorgfältig durch, bedienen Sie die Maschine korrekt und arbeiten Sie sicher. Im Übrigen besteht die Möglichkeit, dass nicht alle Einzelheiten Ihrer Maschine, infolge der Weiterentwicklung der Maschine, mit der Bedienungsanleitung übereinstimmen. Wir bitten demzufolge um Ihr Verständnis.

2. Lieferumfang

- Laubbläser FX-LB133T
- 2-tlg. Blasrohr
- Werkzeugbeutel
- Bedienungsanleitung

Überprüfen Sie nach dem Auspacken den Inhalt des Kartons auf

- Vollständigkeit
- Eventuelle Transportschäden

Teilen Sie uns Beanstandungen umgehend mit. Spätere Reklamationen werden nicht anerkannt.

3. Betriebszeiten

Gemäß der Maschinenlärmschutzverordnung vom September 2002 dürfen Laubbläser in reinen, allgemeinen und besonderen Wohngebieten, Kleinsiedlungsgebieten, Sondergebieten, die der Erholung dienen, Kur- und Klinikgebieten und Gebieten für die Fremdenbeherbergung sowie auf dem Gelände von Krankenhäusern und Pflegeanstalten an Sonn- und Feiertagen sowie an Werktagen von 20 Uhr bis 7 Uhr nicht in Betrieb genommen werden.
Bitte beachten Sie auch die individuellen regionalen Vorschriften zum Lärmschutz.

4. Sicherheitssymbole auf der Maschine und in der Betriebsanleitung

Auf dem Typenschild Ihres Laubsaugers finden Sie evtl. symbolische Hinweise.
Sie vermitteln wichtige Informationen über das Produkt oder Hinweise zu ihrem Gebrauch.

						
Achtung	Gehör- und Sichtschutz sowie Kopfschutz	Bedienungs-anleitung lesen	Schutzklei-dung tragen	Handschuhe tragen	Sicherheits-schuhe tragen	Achtung Brandgefahr durch Kraftstoff

 Gefährliche Situation oder drohende Gefahr. Nichtbeachten dieser Hinweise kann Verletzungen zur Folge haben oder zu Sachbeschädigung führen.
Wichtige Hinweise zum richtigen Umgang mit dem Gerät. Nichtbeachten dieser Hinweise kann zu Störungen an der Maschine führen.

 Benutzerhinweise. Diese Hinweise helfen Ihnen, alle Funktionen der Maschine optimal zu nutzen. Montage, Bedienung und Wartung des Gerätes. Hier wird Ihnen genau erklärt, wie Sie vorgehen müssen.

5. Bestimmungsgemäße/ nicht bestimmungsgemäße Verwendung

Der benzinbetriebene Laubbläser ist ausschließlich zum Blasen von Laubblättern bestimmt. Zur bestimmungsgemäßen Verwendung gehört auch das Lesen und Einhalten der Bedienungsanleitung vor jedem Gebrauch. Vor und während des Gebrauches ist die Maschine auf mechanische Beschädigungen zu Überprüfen. Treten Sie bei erforderlichen Reparaturmaßnahmen mit uns in Kontakt.
Es dürfen nur die vom Hersteller freigegebenen bzw. originalen Ersatzteile verwendet werden. Die Maschine darf nur im offenen Gartenbereich in Betrieb genommen werden.
Bei Verwendung von nicht freigegebenen bzw. nicht originalen Ersatzteilen haftet der Bediener und nicht der Hersteller für entstandene Sach-/ Personenschäden.

Jegliche andere Verwendung als o.g. ist eine nicht bestimmungsgemäße Verwendung:

- Zur bestimmungsgemäßen Verwendung gehört auch das Lesen und Einhalten der Bedienungsanleitung.
- Bei Verwendung von nicht freigegebenen bzw. nicht originalen Ersatzteilen haftet der Bediener und nicht der Hersteller für entstandene Sach-/Personenschäden.
- Jegliche andere Verwendung als o.g. ist eine nicht bestimmungsgemäße Verwendung.

- Zur bestimmungsgemäßen Verwendung gehört auch das Einhalten der vom Hersteller vorgeschriebenen Betriebs-, Wartungs- und Instandsetzungsbedingungen und das Befolgen der in der Anleitung enthaltenen Sicherheitshinweise.
- Die geltenden einschlägigen Unfallverhütungsvorschriften, sowie die sonstigen allgemein anerkannten arbeitsmedizinischen und sicherheitstechnischen Regeln sind zu berücksichtigen.
- Der darüber hinausgehende Gebrauch gilt als nicht bestimmungsgemäß. Für hieraus resultierende Schäden jeder Art haftet der Hersteller nicht: das Risiko trägt allein der Benutzer.
- Eigene Veränderungen an der Maschine schließen eine Haftung des Herstellers für daraus entstehende Schäden jeder Art aus.
- Das Gerät darf nur von Personen gerüstet, genutzt und gewartet werden, die damit vertraut und über die Gefahren informiert sind. Instandsetzungsarbeiten dürfen nur durch die FUXTEC GmbH durchgeführt werden.
- Die Maschine darf nicht in explosionsgefährdeter Umgebung verwendet oder Regen ausgesetzt werden.

6. Restrisiken und sicheres Arbeiten

Auch bei bestimmungsgemäßer Verwendung können trotz Einhaltung aller einschlägigen Sicherheitsbestimmungen aufgrund der durch den Verwendungszweck bestimmten Konstruktion noch Restrisiken bestehen.
Restrisiken können minimiert werden, wenn die „Bestimmungsgemäße Verwendung“ und die „Sicherheitshinweise“, sowie die Betriebsanleitung insgesamt beachtet werden.

- Rücksichtnahme und Vorsicht verringern das Risiko von Personenverletzungen und Beschädigungen.
- Verletzung durch weggeschleuderte Teile.
- Gefahr einer Kohlenmonoxid Vergiftung bei Verwendung in geschlossenen oder schlecht belüfteten Räumen.
- Verbrennungsgefahr durch heiße Bauteile.
- Bei länger andauernden Arbeiten ohne Gehörschutz Beeinträchtigung des Gehörs.

Des Weiteren können trotz aller Information und Vorkehrungen nicht offensichtliche Restrisiken bestehen.

Warnung: Der tatsächliche vorhandene Vibrationsemissionswert während der Benutzung der Maschine kann von dem in der Bedienungsanleitung bzw. vom Hersteller angegebenen abweichen. Dies kann von folgenden Einflussfaktoren verursacht werden, die vor jedem bzw. Während des Gebrauches beachtet werden sollen:

- Wird die Maschine richtig verwendet?
- Ist der Gebrauchszustand von der Maschine in Ordnung?
- Sind die Haltegriffe ggf. optionale Vibrationsgriffe montiert und sind diese fest am Maschinenkörper?

Lesen Sie vor Inbetriebnahme dieses Erzeugnisses die folgenden Hinweise und die in Ihrem Land gültigen Sicherheitsbestimmungen, um sich selbst und andere vor möglichen Verletzungen zu schützen.

Bewahren Sie diese Sicherheitshinweise (Bedienungsanleitung) immer bei der Maschine auf.

Die Maschine darf nur durch Personen mit ausreichender Erfahrung bedient werden.

Reparaturen am Gerät haben durch den Hersteller bzw. von ihm empfohlene Firmen zu erfolgen.

Erste Schritte

- **Wer zum ersten Mal mit der Maschine arbeitet sollte eine praktische Einweisung in dem Gebrauch des Gerätes sowie Personenschutzausrüstung von einem erfahrenen Bediener erhalten.**
- **Seien Sie aufmerksam. Gehen Sie mit Vernunft an die Arbeit. Wenn Sie müde sind oder unter dem Einfluss von Drogen, Alkohol oder Medikamenten stehen,**
  dürfen Sie das Gerät nicht verwenden. Unachtsamkeit beim Gebrauch des Gerätes können zu ernsthaften Verletzungen führen.

- Machen Sie sich vor Gebrauch mit dem Gerät vertraut. Unzureichend informierte Bediener können sich oder andere Personen durch unsachgemäßen Gebrauch gefährden.
- Sorgen Sie für sicheren Stand und halten Sie jederzeit das Gleichgewicht. Eine Benutzung von z.B. einer Leiter ist nicht erlaubt.
- Benützen Sie das Gerät nicht für Zwecke, für die es nicht bestimmt ist (siehe „Bestimmungsgemäße Verwendung“).
- Tragen Sie geeignete Arbeitskleidung.
- Tragen Sie keinen Schmuck oder weite Kleidung die erfasst werden können.
- Tragen Sie Handschuhe und rutschfestes Schuhwerk.
- Tragen Sie bei langen Haaren ein Haarnetz oder eine Kopfbedeckung.
- Tragen Sie Schutzkleidung:
  - Gehörschutz.
  - Schutzbrille oder Gesichtsschutz.
  - Arbeitshandschuhe.
  - Sicherheitsschuhe.
  - Schutzhelm in Situationen, bei denen mit Kopfverletzungen gerechnet werden muss.
- Es wird das Tragen eines Beinschutzes und einer Sicherheitsjacke empfohlen.
- Halten Sie Ihren Arbeitsbereich in Ordnung!
- Berücksichtigen Sie Umgebungseinflüsse:
  - Setzen Sie die Maschine nicht dem Regen aus.
  - Verwenden Sie die Maschine nicht in nasser oder feuchter Umgebung.
  - Verschieben Sie Arbeiten bei ungünstigem Wetter (Regen, Schnee, Eis, Wind) wegen erhöhter Unfallgefahr!
  - Sorgen Sie für gute Beleuchtung.

  - Verwenden Sie die Maschine nicht in der Nähe von brennbaren Flüssigkeiten oder Gasen.
- Wegen des Motorengeräusches können Sie Gefahren eventuell nicht hören. Machen Sie sich daher mit Ihrer Umgebung vertraut.
- Lassen Sie die Maschine nie unbeaufsichtigt.
- Bei Arbeitspausen ist die Maschine so abzulegen, dass niemand gefährdet wird. Die Maschine sollte vor unbefugtem Zugriff gesichert werden.
- Personen unter 18 Jahren dürfen das Gerät nicht bedienen.
- Halten Sie andere Personen und Kinder fern.
- Der Bedienende ist verantwortlich für Unfälle oder Gefahren, die gegenüber anderen Personen oder deren Eigentum auftreten.
- Lassen Sie andere Personen, insbesondere Kinder, nicht das Werkzeug oder den Motor berühren.
- Achten Sie auf eine Überlastung des Geräts! Sie arbeiten besser und sicherer im angegebenen Leistungsbereich.
- Betreiben Sie das Gerät nur mit kompletten und korrekt angebrachten Schutzeinrichtungen. Ändern Sie an der Maschine nichts, was die Sicherheit beeinträchtigen könnte.
- Schalten Sie das Gerät ab und ziehen Sie den Zündkerzenstecker von der Zündkerze bei:
  - Berühren der Maschine mit Erdreich, Steinen, Nägeln oder sonstigen Fremdkörpern.
  - bei der Kontrolle, ob das Gerät beschädigt ist.
  - Reparaturarbeiten, sowie Wartungs- und Reinigungsarbeiten.
  - Beseitigung von Störungen (z.B. Verstopfen des Blasrohres).
  - Transport und Lagerung.
  - Verlassen des Arbeitsbereichs, auch bei kurzzeitigen Unterbrechungen.

Pflegen Sie Ihren Laubbläser mit Sorgfalt:

- Reinigen Sie die Maschine nach jeder Nutzung.
- Entleeren Sie den Tank nach jeder Nutzung.
- Halten Sie Handgriffe trocken und frei von Schmierstoffen.
- Befolgen Sie die Wartungsvorschriften.

Überprüfen Sie die Maschine auf Beschädigungen:

- Vor weiterem Gebrauch der Maschine müssen Schutzvorrichtungen sorgfältig auf ihre störungsfreie und bestimmungsgemäße Funktion geprüft werden.
- Überprüfen Sie, ob bewegliche Teile einwandfrei funktionieren und nicht blockieren, oder ob Teile beschädigt sind. Sämtliche Teile müssen richtig montiert sein und alle Bedingungen erfüllen, um einwandfreien Betrieb der Maschine sicherzustellen.
- Beschädigte Schutzvorrichtungen und Teile müssen sachgemäß durch uns oder eine anerkannte Fachwerkstatt repariert oder ausgewechselt werden, soweit nichts anderes in der Gebrauchsanweisung angegeben ist.
- Beschädigte oder nicht lesbare Sicherheitsaufkleber sind zu ersetzen.
- Lassen Sie nie Werkzeugschlüssel stecken!
- Überprüfen Sie stets vor dem Einschalten, dass Schlüssel und Werkzeuge entfernt sind.
- Bewahren Sie unbenutzte Geräte an einem trockenen, verschlossenen Ort außerhalb der Reichweite von Kindern auf.
- Nehmen Sie selbst keine Reparatur an der Maschine vor.



Nehmen Sie keine weiteren Reparaturen, als im Kapitel „Wartung“ beschrieben sind, an der Maschine vor, sondern wenden Sie sich direkt an den Kundendienst der FUXTEC GmbH.



Reparaturen an anderen Teilen der Maschine haben durch die FUXTEC GmbH zu erfolgen.



Nur Originalersatzteile verwenden! Durch den Gebrauch anderer Ersatzteile oder Zubehörs können Gefahren für den Benutzer entstehen. Für hieraus resultierende Schäden haftet nicht die FUXTEC GmbH.

7. Umgang mit Kraftstoffen

⚠ Kraftstoffe und Kraftstoffdämpfe sind feuergefährlich und können beim Einatmen oder an der Haut schwere Schäden verursachen. Daher ist beim Umgang mit Kraftstoff Vorsicht geboten und für eine gute Belüftung zu sorgen.

- Schalten Sie vor dem Betanken den Motor aus und lassen Sie das Gerät abkühlen.
- Beim Tanken offenes Feuer vermeiden.
- Tragen Sie beim Tanken Handschuhe.
- Nicht in geschlossenen Räumen tanken (Explosionsgefahr).
- Verschütten Sie keinen Kraftstoff oder Öl. Säubern Sie die Maschine sofort, wenn Sie Kraftstoff oder Öl verschüttet haben. Wechseln Sie Ihre Kleidung, wenn Sie Kraftstoff oder Öl darüber verschüttet haben.
- Lassen Sie keinen Kraftstoff ins Erdreich gelangen.
- Schließen Sie den Tankverschluss nach dem Tanken wieder sorgfältig und kontrollieren Sie, dass er sich während des Betriebes nicht löst.
- Darauf achten, dass Tankdeckel und Benzinleitungen dicht sind. Bei Undichtigkeiten darf das Gerät nicht in Betrieb genommen werden.
- Transportieren und lagern Sie Kraftstoffe nur in dafür gekennzeichneten und zugelassenen Behältern.
- Transportieren und lagern Sie Kraftstoffe nicht in der Nähe von brennbaren oder leicht entzündlichen Stoffen sowie Funken bzw. offenem Feuer. Halten Sie Kinder von Kraftstoffen fern.
- Entfernen Sie sich zum Starten des Gerätes ausreichend vom Tankplatz.

8. Übersicht der Maschine



1. Motor
2. Hauptrohr mit Gasgriff
3. Zwischenrohr
4. Endrohr (1)
5. Endrohr (2)
6. Gashebel/-griff
7. Wellrohr
8. Mischbehälter
9. Montageschellen
10. Seilzugstarter
11.Tankdeckel
12. Choke
13. Luftfilterkasten
14. Zündkerze



9. Montage des Laubbläsers

Achtung: Schalten Sie bei Montagearbeiten und/oder Wartungsarbeiten immer den Motor aus! Tragen Sie Schutzhandschuhe beim Montieren, um sich vor Schnittverletzungen zu schützen.

1. Montieren Sie den Gasgriff auf dem Rohr hinter dem Wellrohr und positionieren Sie den Gasgriff so, dass sie diesen bequem mit der Hand erreichen





2. Stecken sie die beiden weiteren Blasrohre nacheinander auf die Führung
3. Achten Sie darauf, dass die Steckverbindung bis zum Anschlag drauf gedreht wird



4. Stellen Sie den Rückentragegurt über die Verstellösen auf Ihre Körpergröße so ein, dass der Laubbläser fest und bequem anliegt.



10. Inbetriebnahme – Tanken, 2-Takt Motoröl

Die Maschine wird nicht mit Kraftstoffgemisch befüllt ausgeliefert.
Befüllen Sie wie in diesem Kapitel unter „Tanken“ beschrieben das Gerät.

Das Gerät wird mit einer **Mischung 50:1** aus Normal Benzin (bleifrei) und Zweitakt-Motoröl betrieben.
Nutzung von Fertiggemischen oder Sonderkraftstoffen kann zu Schäden an der Maschine führen.

Beim Umgang mit Benzin ist erhöhte Aufmerksamkeit geboten. Rauchen und offenes Feuer wegen Explosionsgefahr unbedingt vermeiden.

Benzin:

Oktanzahl mindestens 91 ROZ, bleifrei

- Füllen Sie weder verbleites Benzin, Diesel oder andere nicht zugelassene Kraftstoffe ein.
- Verwenden Sie kein Benzin mit einer Oktanzahl kleiner als 91 ROZ. Dies kann durch erhöhte Motortemperaturen zu einem Motorschaden führen.
- Wenn Sie dauerhaft im höheren Drehzahlbereich arbeiten, Benzin mit einer höheren Oktanzahl verwenden.
- Aus Gründen des Umweltschutzes wird die Verwendung von bleifreiem Benzin empfohlen. Die Verwendung von E10-Kraftstoffen ist nicht zulässig.

2-Takt Motoröl

Verwenden Sie keine Viertaktöle oder Zweitaktöle für wassergekühlte Außenbordmotoren, sowie Fertiggemisch von Tankstellen.

Mischungsverhältnis 50:1

Benzin	Zweitaktmotoröl (50:1)	Benzin	Zweitaktmotoröl (50:1)
1 Liter	0,020 Liter	5 Liter	0,100 Liter
2 Liter	0,040 Liter	10 Liter	0,200 Liter

- Achten Sie auf eine exakte Abmessung der Ölmenge, da sich bei kleinen Mengen eine geringe Abweichung der Ölmenge stark auf das Mischungsverhältnis auswirken.
- Verändern Sie nicht das Mischungsverhältnis, dadurch entstehen vermehrt Verbrennungsrückstände, der Kraftstoffverbrauch steigt und die Leistung verringert sich, oder der Motor kann beschädigt werden.

Mischen Sie das Benzin und das Öl in einem sauberen, für Benzin zugelassenen und gekennzeichneten Behälter mit Überfüllungsschutz.

1. Füllen Sie zuerst die Hälfte des Benzins ein, das gemischt werden soll.
2. Füllen Sie danach die gesamte Menge Öl ein.

3. Schütteln Sie die Mischung.
4. Füllen Sie den Rest des Kraftstoffs ein.

Kraftstoffe sind nur begrenzt lagerfähig da sie altern. Überlagerte Kraftstoffe und Kraftstoffgemische können zu Problemen beim Starten führen. Mischen Sie deshalb nur soviel Kraftstoff, wie Sie in einem Monat verbrauchen.

Lagern Sie Kraftstoffe in dafür zugelassenen und gekennzeichneten Behältern trocken und sicher. Darauf achten, dass die Kraftstoffbehälter für Kinder unzugänglich aufbewahrt werden.

Tanken des Laubbläsers

Motor ausschalten, Gerät abkühlen lassen!



- Schutzhandschuhe tragen!
- Haut- und Augenkontakt vermeiden (Schutzbrille tragen)!
- Unbedingt „Umgang mit Kraftstoff“ beachten.

1. Betanken Sie die Maschine nur im Freien oder ausreichend belüfteten Räumen.
2. Säubern Sie die Umgebung des Einfüllbereiches. Schmutz im Tank verursacht Betriebsstörungen.
3. Schütteln Sie den Behälter mit dem Kraftstoffgemisch vor dem Tanken erneut.
4. Öffnen Sie den Verschluss (10) vorsichtig, damit evtl. vorhandener Überdruck abgebaut werden kann.
5. Füllen Sie das Gemisch vorsichtig bis zur Unterkante des Einfüllstutzens ein.
6. Verschließen Sie den Tankverschluss wieder.
7. Stellen Sie sicher, dass der Tankverschluss dicht ist.
8. Säubern Sie den Tankverschluss und die Umgebung.
9. Achten Sie auf Undichtigkeiten des Tanks und der Kraftstoffleitungen.
10. Betätigen Sie gegebenenfalls die Primer-Pumpe (24).
11. Entfernen Sie sich vor dem Starten des Motors angemessen vom Tankplatz.

11. Starten/Stoppen des Laubbläsers

Das Gerät darf nicht in Betrieb genommen werden, bevor Sie diese Betriebsanleitung gelesen, alle angegebenen Hinweise beachtet haben sowie das Gerät vollständig und vorschriftsmäßig montiert ist!

- Nur starten, wenn die Maschine komplett zusammengebaut ist.
- Stützen Sie die Maschine zum Starten auf dem Boden ab und halten sie diese gut fest.

1. Abstand zu brennbaren Materialien einhalten.
2. Sicheren Stand einnehmen.
3. Legen Sie die Maschine vor sich auf den Boden.
4. Halten Sie mit der linken Hand das Gerät am oberen Bügel fest.
5. Umfassen sie mit der rechten Hand den Seilzugstarter.

Start bei kaltem Motor

1. Schieben Sie den EIN / AUS-Schalter auf die Position ON.
2. Drücken Sie mehrmals vorsichtig auf die Primer-Pumpe, bis Kraftstoff in die Pumpe gelangt.
3. Schieben Sie den Starthebel (Choke) auf .
4. Betätigen Sie leicht den Gasgriff und fixieren diesen mit dem Haltehebel.
5. Ziehen Sie das Startseil am Anwerfgriff langsam bis zum Widerstand heraus.
6. Ziehen Sie schnell am Startseil und lassen Sie es dann langsam los.

Ziehen Sie das Startseil nicht ganz heraus, und lassen Sie den Anwerfgriff nicht zurück auf den Motor schlagen.

7. Schieben Sie den Starthebel (Choke) auf , sobald der Motor angesprungen ist, oder auch nach dem 5–6 Zug spätestens.
8. Wenn die Maschine läuft, lösen Sie den fixierten Gasgriff.
9. Der Motor dreht im Leerlauf.
10. Lassen Sie das Gerät vor Beginn der Arbeit ca. 8-10 Minuten im Leerlauf warmlaufen.

Motor stoppen

1. Gashebel loslassen.
2. Stellen Sie den EIN / AUS-Schalter auf die Position OFF.

Starten bei warmem Motor

1. EIN / AUS-Schalter auf die Position ON schieben.
2. Schieben Sie den Starthebel (Choke) auf . Ziehen Sie das Startseil am Anwerfgriff, bis der Motor anspringt.

12. Arbeitshinweise



Regelmäßig vor Inbetriebnahme und während des Arbeitens folgenden Überprüfungen durchführen:

- **Halten Sie die Maschine immer mit beiden Händen jeweils am vorderen und hinteren Handgriff fest.**
- **Ist das Gerät komplett und vorschriftsmäßig montiert?**
- Darauf achten, dass alle Muttern und Schrauben fest angezogen sind.
- Ist die Maschine in gutem und sicherem Zustand?
- Sind alle Sicherheitsfunktionen in Ordnung?
- **Ist der Benzintank gefüllt?**
- **Sind Motor und Schalldämpfer frei von Ablagerungen, Laub oder Schmiermittel?**
- **Ist der Handgriff sauber und trocken (kein Öl, Fett oder Harz)?**
- **Ist der Arbeitsplatz frei von Hindernissen über die Sie stolpern könnten?**
- **Tragen Sie die erforderliche Schutzausrüstung?**
- **Haben Sie die Hinweise gelesen und verstanden?**
- **Sind Gashebel leichtgängig und der Feststellknopf funktionsfähig?**
- **Ist der EIN/AUS-Schalter funktionsfähig?**
- **Vergewissern Sie sich, dass das Getriebe ausreichend Schmierung hat** (siehe unter „Wartung“).

13. Wartung und Pflege

Vor jeder Wartungs- und Reinigungsarbeit

- **Motor ausschalten.**
- **Stillstand des Motors abwarten.**
- **Zündkerzenstecker abziehen (außer bei Einstellung des Leerlaufs).**

Führen Sie Wartungsarbeiten wegen Brandgefahr nicht in der Nähe von offenem Feuer durch.
Wartungs- und Reinigungsarbeiten die in diesem Kapitel nicht beschrieben, dürfen nur vom Kundendienst durchgeführt werden.
Zum Warten und Reinigen entfernte Sicherheitseinrichtungen müssen vor Benutzung unbedingt wieder ordnungsgemäß überprüft und angebracht werden.
Nur Originalteile verwenden. Andere Teile können zu unvorhersehbaren Schäden führen, oder eine Gefahr für den Benutzer darstellen.

Wartung



Tragen Sie Handschuhe, um Verletzungen zu vermeiden.
Damit eine lange und zuverlässige Nutzung der Maschine gewährleistet ist, führen Sie folgende Wartungsarbeiten regelmäßig aus.
Überprüfen Sie die Maschine auf offensichtliche Mängel wie:

- lose Befestigungen.
- verschlissene oder beschädigte Bauteile.
- Tankverschluss und Kraftstoffleitungen auf ihre Dichtigkeit.

Überprüfen Sie die Maschine nach jedem Gebrauch auf Verschleiß.

Luftfilter reinigen bzw. auswechseln

Reinigen Sie den Luftfilter regelmäßig von Staub und Schmutz, um

––Leistungseinbußen,

––Startschwierigkeiten,

––zu hohem Kraftstoffverbrauch

vorzubeugen.

Reinigen Sie den Luftfilter ca. alle 8 Betriebsstunden, bei besonders staubigen Verhältnissen noch öfter.



1. Starthebel (Choke) auf  stellen, damit kein Schmutz in den Vergaser gelangt.
2. Luftfilterdeckel entfernen.
   - Ziehen Sie A und entfernen Sie die Luftfilterabdeckung

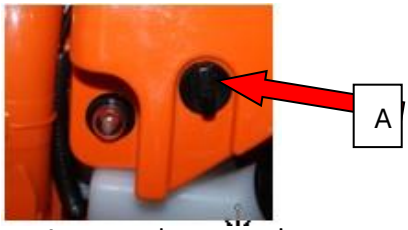

3. Nehmen Sie den Luftfilter aus Schaumstoff heraus.
4. Waschen Sie den Luftfilter in lauwarmer Seifenlauge aus.

 Pusten Sie den Schmutz nicht aus, es besteht die Gefahr von Augenverletzungen!

5. Reinigen Sie den Luftfilterinnenraum mit einem Pinsel.
6. Lassen Sie den Luftfilter gut trocknen und setzen Sie ihn wieder ein.
7. Bringen Sie den Luftfilterdeckel wieder an.

 Wechseln Sie den Luftfilter regelmäßig aus.
Beschädigte Luftfilter müssen vor Arbeitsbeginn ausgewechselt werden.

Benzinfilter reinigen bzw. auswechseln

Kontrollieren Sie den Benzinfilter bei Bedarf. Ein verschmutzter Benzinfilter behindert die Kraftstoffzufuhr.

Öffnen Sie den Tankverschluss und ziehen Sie den Benzinfilter mit einem Drahthaken durch die Öffnung.

- leichte Verschmutzung → ziehen Sie den Benzinfilter von der Kraftstoffleitung ab und reinigen Sie den Filter in Reinigungsbenzin.
- starke Verschmutzung → ersetzen Sie den Benzinfilter.

Zündkerze wechseln bzw. überprüfen

Berühren Sie die Zündkerze oder den Zündkerzenstecker nicht bei laufendem Motor.

Hochspannung! Verbrennungsgefahr bei heißem Motor. Tragen Sie Schutzhandschuhe!

Kontrollieren Sie regelmäßig die Zündkerze und den Abstand der Elektroden.

Gehen Sie dazu folgendermaßen vor:

1. Ziehen Sie den Zündkerzenstecker von der Zündkerze ab.
2. Die Zündkerze mit dem mitgelieferten Zündkerzenschlüssel herausschrauben.

Der Elektrodenabstand sollte zwischen 0,3 bis 0,4 mm betragen.
Reinigen Sie die Zündkerze, wenn sie verschmutzt ist.
Wechseln Sie die Zündkerze aus:

- bei beschädigtem Isolationskörper.
- bei starkem Abbrand der Elektroden.
- bei stark verschmutzten oder verölten Elektroden.
- jeden Monat bei regelmäßigem Betrieb.

Verwenden Sie eine der folgenden Zündkerzen:
Torch BMR6A

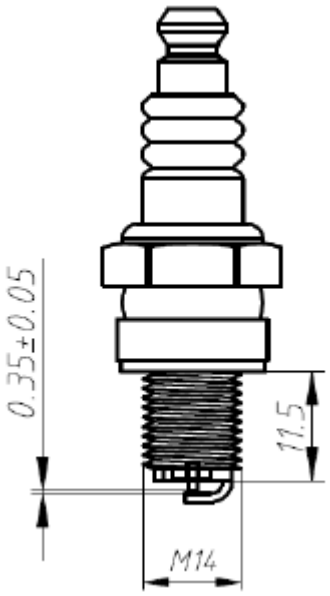

Zündfunken prüfen

1. Zündkerzenstecker von der Zündkerze abziehen.
2. Schrauben Sie die Zündkerze mit dem mitgelieferten Zündkerzenschlüssel aus.
3. Stecken Sie den Zündkerzenstecker fest auf.
4. Drücken Sie die Zündkerze mit einer isolierten Zange gegen das Motorgehäuse (nicht in der Nähe des Zündkerzenloches).
5. Schieben Sie den EIN / AUS-Schalter auf die Position „START“.
6. Ziehen Sie kräftig das Startseil am Anwerfgriff.

Bei einwandfreier Funktion muss ein Funke zwischen den Elektroden sichtbar sein.

Schalldämpfer/Austrittsöffnung

Ziehen Sie die Schalldämpferschrauben nicht nach, wenn der Motor heiß ist.
1. Kontrollieren Sie regelmäßig, ob sich die Schrauben (D) des Schalldämpfers nicht gelöst haben. ➜ Wenn sie locker sind, ziehen Sie diese handfest an.
2. Reinigen Sie regelmäßig die Austrittsöffnung (E).

Pflege

Reinigen Sie die Maschine sorgfältig nach jedem Gebrauch, damit die einwandfreie Funktion erhalten bleibt.

- Reinigen Sie das Gehäuse mit einer weichen Bürste oder einem trockenen Lappen. Wasser, Lösungsmittel und Poliermittel dürfen nicht verwendet werden.
- Achten Sie darauf, dass die Lüftungsschlitze für die Kühlung des Motors frei bleiben (Gefahr der Überhitzung).
- Reinigen und ölen Sie **regelmäßig** alle beweglichen Teile. **Verwenden Sie dabei kein Fett!** Verwenden Sie umweltverträgliches Öl.

Warnung: werden die Wartungen nicht regelmäßig durchgeführt, so kann dies zu ernsthaften Schäden der Maschine und Personen führen.

14. Technische Daten

Bezeichnung	FUXTEC Laubbläser
Modell	FX-LB133T
Motorleistung max. bei Drehzahl.	900 W bei 8.000 min^{-1}
Leerlaufdrehzahl	2.800 ± 200min^{-1}
Hubraum	33,0 cm^3
Zündkerze	RCJ6Y
Vergaser	H619
Kraftstofftank-Inhalt.	0,65 l
Mischungsverhältnis (Kraftstoff/Zweitakt-Öl)	50:1
Gewicht (Tank leer)	4,5 kg

WARNUNG: Es dürfen nur zugelassene, wie in dieser Bedienungsanleitung genannt, Original-Ersatzteile verwendet werden. Bei nicht zugelassenen Ersatzteilen können schwere Verletzungen auftreten.

15. Störungssuche

Störung	Ursache	Behebung
Der Motor startet nicht	1. Tank leer 2. Motor abgesoffen 3. Zündkerze verschmutzt, (Kohlerückstande auf den Elektroden) Elektrodenabstand zu groß 4. Vergaser, -düsen verschmutzt 5. Kerzenanschluß, Zündkabel schadhaft 6. Kein Zündfunke	1. Volltanken 2. Gas wegnehmen, mehrere Male starten, wenn nötig, Zündkerze ausbauen, reinigen und trocknen 3. Kerze reinigen, Wärmewert der Kerze kontrollieren evtl. Zündkerze erneuern 0.6-0.7 mm einstellen 4. Vergaser reinigen, ausblasen 5. Erneuern 6. Kurzschlußknopf, Kabel kontrollieren, Zündmodul prüfen, evtl. austauschen Spaltmaß (0,6-0,7 mm) einstellen.
Der Motor läuft im Leerlauf zu schnell	1. Motor kalt	1. Langsam warmfahren evtl. Choke etwas schließen.
Der Motor gibt keine Höchstleitung	1. Zündkerze verschmutzt, (Kohlerückstande auf den Elektroden) Elektrodenabstand zu groß 2. Vergaser, -düsen verschmutzt 3. Luftfilter verschmutzt 4. Auspuff, Zylinderauslaßkanal 5. Dichtring im Kurbelgehäuse undicht 6. Zylinder, Kolben/-ringe abgenutzt 7. Falsches Kraftstoffgemisch (zuviel Öl) 8. Falsche Zündung	1. Kerze reinigen, Wärmewert der Kerze kontrollieren evtl. Zündkerze erneuern 0.6-0.7 mm einstellen 2. Vergaser reinigen, ausblasen 3. Reinigen 4. Auspuff abbauen und reinigen Kohlerückstande entfernen. 5. Erneuern 6. Zylinder, Kolben oder -ringe erneuern, Zylinder auf Übermaß aufschleifen und Kolbenübergröße montieren. 7. Gemäß Anleitung tanken 8. Spaltmaß des Zündmoduls (0.6-0.7 mm) einstellen
Der Motor kommt nicht zum Stillstand	1. Kerze hellgrau mit Anzeichen zum Glühen (Schmelzperlen) 2. Kohlerückstände im Verbrennungsraum	1. Kerze mit höherem Wärmewert einbauen. 2. Zylinderkopf, Kolbenboden und Zylinderkanäle reinigen.

16. Kundendienst

Lassen Sie Ihr erworbenes Gerät nur von qualifiziertem Fachpersonal und nur mit Original-Ersatzteilen reparieren. Damit wird sichergestellt, dass die Sicherheit des Gerätes erhalten bleibt. Bei Problemen wenden Sie sich bitte an die FUXTEC GmbH.

17. Gewährleistung

Die Gewährleistungszeit beträgt 24 Monate ab Kaufdatum. Bewahren Sie Ihren Kaufbeleg gut auf. Ausgenommen von der Gewährleistung sind Verschleißteile und Schäden die auf nicht bestimmungsgemäße Verwendung, Gewaltanwendungen, technische Änderungen, Verwendung von falschen Zubehörteilen bzw. Nichtoriginalersatzteilen und Reparaturversuchen durch nicht qualifiziertes Personal. Gewährleistungsreparaturen dürfen nur vom autorisierten Fachhandel ausgeführt werden.

18. Entsorgungshinweis

Bitte kontaktieren Sie Ihre lokale Kommune für die Entsorgung des Gerätes. Dazu bitte im Vorfeld sämtliche Betriebsstoffe wie Benzin und Öl entsorgen.

19. EU-Konformitätserklärung

Hiermit erklären wir,
FUXTEC GmbH • Kappstraße 69 •GERMANY

dass die nachfolgende bezeichnete Maschine aufgrund der Konzipierung und Bauart sowie in der von uns in Verkehr gebrachten Ausführung den einschlägigen, grundlegenden Sicherheits- und Gesundheitsanforderungen der EG- Richtlinien (siehe Punkt 4) entspricht.

Diese Erklärung bezieht sich nur auf die Maschine in dem Zustand, in dem sie in Verkehr gebracht wurde, vom Endbenutzer nachträglich angebrachte Teile und / oder nachträglich vorgenommene Eingriffe bleiben unberücksichtigt.

1. Produkt / Funktion: Benzin Laubbläser zum Blasen von Laub
2. Typenbezeichnung: FX-LB133T
3. Seriennummer: LB133T-0001–LB133T-4999
4. Einschlägige EG Richtlinien: Maschinenrichtlinie 2006/42/EG
5. Angewendete harmonisierte Normen: DIN EN 15503:2009, DIN EN ISO 12100-2/A1:2009

Gemessener Schallleistungspegel LpA 90 dB (A).
Garantierter Schallleistungspegel LwA 95 dB (A)

Herrenberg, 07.07.2022



Leonhard Zirkler
(Geschäftsführer)
Hersteller:

FUXTEC GmbH
Kappstraße 69
71083 Herrenberg
GERMANY

Aufbewahrung der technischen Unterlagen:
FUXTEC GmbH, Kappstraße 69, 71083 Herrenberg, Germany
L. Zirkler, Geschäftsführung

ENGLISH VERSION

ORIGINAL USER MANUAL

Petrol leaf blower

FUXTEC FX-LB133T



Your new device has been developed and designed to meet FUXTEC's high standards, such as easy operation and user safety. Properly treated, this device will serve you well for years to come.

WARNING: To reduce the risk of injury, the user must read and understand this manual before operating the device.

FUXTEC GmbH
Kappstrasse 69, 71083 Herrenberg - Gültstein, Germany

20. Introduction

We would like to thank you for purchasing a leaf blower from our company. This user manual will explain how to use the blower in the best possible way. Before using it, please read this manual carefully, operate the device correctly and work safely. Furthermore, it is possible that not all details of your device comply with the operating manual due to further development of the device. Therefore, we ask for your understanding.

21. Scope of delivery

- Leaf blower FX-LB133T
- 2-piece blowpipe
- Tool bag
- Operating instructions

After unpacking, check the contents of the carton for

- Completeness
- Possible transport damage

Please inform us immediately of any complaints. Later complaints will not be accepted.

22. Operating hours

According to the Device Noise Protection Ordinance of September 2002, leaf blowers may not be used in pure, general and special residential areas, small housing estates, special areas used for recreation, spa and clinic areas and areas for tourist accommodation, as well as on the premises of hospitals and nursing homes on Sundays and public holidays and on working days from 8 p.m. to 7 a.m.
Please also note the individual regional regulations on noise protection.

23. Safety symbols on the device and in the operating instructions

You may find symbolic references on the type plate of your vacuum pool cleaner.
They provide important information about the product or instructions for its use.

						
Achtung	Gehör- und Sichtschutz sowie Kopfschutz	Bedienungs-anleitung lesen	Schutzklei-dung tragen	Handschuhe tragen	Sicherheits-schuhe tragen	Achtung Brandgefahr durch Kraftstoff

 Dangerous situation or imminent danger. Failure to observe these instructions may result in injury or damage to property.
Important information on the correct handling of the device. Non-observance of these instructions can lead to malfunction of the device.

 User instructions. These hints will help you to make optimum use of all functions of the device. Installation, operation and maintenance of the device. Here you will find detailed instructions on how to proceed.

24. Intended/non-intended use

The petrol leaf blower is designed exclusively for blowing leaves. Proper use also includes reading and adhering to the operating instructions before each use. The device must be checked for mechanical damage before and during use. If repairs are necessary, contact FUXTEC.
Only spare parts approved by FUXTEC or original spare parts may be used. The device may only be put into operation in open garden area.
If non-approved or non-original spare parts are used, the operator and not the manufacturer is liable for any damage to property or persons.

Any use other than that mentioned above is an unintended use:

- Proper use also includes reading and adhering to the operating instructions.
- If non-approved or non-original spare parts are used, the operator and not the manufacturer is liable for any damage to property or persons.
- Any use other than that mentioned above is an unintended use.
- Intended use also includes compliance with the operating, maintenance and repair conditions specified by the manufacturer and the safety instructions contained in the manual.
- The applicable relevant accident prevention regulations as well as the other generally accepted occupational health and safety rules must be observed.

- Any use beyond this is considered improper use. The manufacturer is not liable for damages of any kind resulting from this: the risk is borne solely by the user.
- Own modifications to the device preclude any liability of the manufacturer for damages of any kind resulting from such modifications.
- The device may only be set up, used and maintained by persons who are familiar with it and have been informed about the dangers. Repair work may only be carried out by the manufacturer or by service centres recommended by the manufacturer.
- The device must not be used in a potentially explosive environment or exposed to rain.

25. Residual risks and safe working

Even when used as intended, there may still be residual risks due to the design determined by the intended use, despite compliance with all relevant safety regulations.
Residual risks can be minimized if the "Intended Use" and the "Safety Instructions" as well as the operating instructions as a whole are observed.

- Consideration and caution reduce the risk of personal injury and damage.
- Injury due to disposal of parts.
- Risk of carbon monoxide poisoning when used in closed or poorly ventilated rooms.
- Danger of burns from hot components.
- Hearing is impaired if work is carried out over long periods without hearing protection.

Furthermore, despite all the information and precautions taken, there may be residual risks that are not obvious.

Warning: The actual vibration emission value present during use of the device may differ from that specified in the operating instructions or by the manufacturer. This can be caused by the following influencing factors, which should be observed before or during use:

- If the device is used correctly
- Is the device in good working order
- If the handles are fitted with optional vibration grips and are firmly attached to the Device body

Read the following instructions and the safety regulations applicable in your country before using this product to protect yourself and others from possible injury.
Always keep these safety instructions (operating instructions) with the device. The device may only be operated by persons with sufficient experience.





Repairs to the device must be carried out by the manufacturer or companies recommended by him.

Getting started

- **If you are working with the device for the first time, you must receive practical instruction in the use of the device and personal protection equipment from an experienced operator.**

- **Be alert. Work with common sense. If you are tired or under the influence of drugs, alcohol or medication you must not use the device. Failure to use the device properly may result in serious injury**

- Familiarize yourself with the device before use. Inadequately informed operators can endanger themselves or other persons through improper use.
- Make sure you are standing securely and keep your balance at all times. The use of e.g. A ladder is not permitted.
- Do not use the device for purposes for which it is not intended (see "Intended use").
- Wear suitable work clothing:
- No jewellery or loose clothing, they could be caught in the device
- Gloves and non-slip footwear
- For long hair a hair net
- Wear protective clothing:
  - Hearing protection
  - Safety goggles or face shield
  - Work gloves
  - Safety shoes
  - Tested helmet in situations where head injuries are to be expected.
- It is recommended to wear leg protection and a safety jacket.
- Keep your work area in order!
- Take environmental influences into account:
  - Do not expose the device to rain.
  - Do not use the device in a wet or humid environment.
  - Postpone work in unfavourable weather conditions (rain, snow, ice, wind) due to increased risk of accidents!
  - Ensure good lighting.
  - Do not use the device near flammable liquids or gases.
- You may not be able to hear danger because of the engine noise. Therefore, make yourself familiar with your surroundings.
- Never leave the device unattended.
- During breaks in work, the device must be laid down in such a way that nobody is endangered. Secure the device against unauthorized access.
- Persons under 18 years of age must not operate the device.
- Keep other people and children away.
- The operator is responsible for accidents or hazards that occur to other persons or their property.
- Do not let other persons, especially children, touch the tool or theengine.
- Make sure that the device is not overloaded! You will work better and safer in the specified power range.
- Only operate the device with complete and correctly fitted protective devices. Do not change anything on the device that could impair safety.

- Switch off the device and pull the spark plug connector from the spark plug:
  - If the device touches soil, stones, nails or other foreign bodies check whether the device is damaged.
  - Repair work, as well as maintenance and cleaning work
  - Elimination of malfunctions (e.g. Clogging of the blow tube)
  - Transport and storage
  - Leaving the working area, even during short interruptions.

Maintain of your leaf blower with care:

- Clean the device after each use
- Empty the tank after each use
- Keep handles dry and free from lubricants.
- Follow the maintenance instructions.

Check the device for damage:

- Before further use of the device, safety devices must be carefully checked for their trouble-free and proper function.
- Check that moving parts are working properly and are not jamming, or if parts are damaged. All parts must be correctly mounted and meet all conditions to ensure proper operation of the device.
- Damaged safety devices and parts must be properly repaired or replaced by us or a recognised specialist workshop, unless otherwise stated in the instructions for use.
- Damaged or illegible security stickers must be replaced.
- Never leave a tool key in place!
- Always check that keys and tools are removed before switching on.
- Store unused devices in a dry, locked place out of the reach of children.
- Do not repair the device yourself.



Do not carry out any repairs on the device other than those described in the chapter "Maintenance", but contact the manufacturer or authorised customer service directly.



Repairs to other parts of the device must be carried out by the manufacturer or a specialist workshop specified by him.



Only use original spare parts! The use of other spare parts or accessories may cause danger to the user. The manufacturer is not liable for any damage resulting from this.

26. Fuel management

⚠ Fuels and fuel vapours are flammable and can cause serious damage if inhaled or on the skin. Therefore, care must be taken when handling fuel and good ventilation must be provided.

- Before refuelling, switch off the engine and let the device cool down.
- Avoid open flame when refuelling.
- Wear gloves when refuelling.
- Do not refuel in closed rooms (danger of explosion).
- Do not spill fuel or oil. Clean the device immediately if you have spilled fuel or oil. Change your clothing if you have spilled fuel or oil on it.
- Do not let any fuel get into the ground.
- After refuelling, carefully close the fuel filler cap again and check that it does not become loose during operation.
- Make sure that the fuel filler cap and fuel lines are tight. If leaks occur, the device must not be put into operation.
- Transport and store fuels only in marked and approved containers.
- Do not transport or store fuel near flammable or highly inflammable materials or sparks or open fire. Keep children away from fuel.
- To start the device, move away sufficiently from the fuel station.

27. Overview of the device



1.Engine
2. Main tube with throttle handle
3. Intermediate pipe
4. End pipe (1)
5. End pipe (2)
6. Throttle lever/grip
7. Corrugated pipe
8. Mixing container
9. Mounting clamps
10. Pull starter
11.fuel cap
12th choke
13. air filter box
14. spark plug



28. Assembly as leaf blower

Caution: Always switch off the engine when carrying out assembly and/or maintenance work! Wear protective gloves during assembly to protect yourself from cuts.

5. Mount the throttle grip on the pipe behind the corrugated pipe and position the throttle grip so that you can reach it easily with your hand





6. Place the other two blowpipes one after the other on the guide
7. Make sure that the plug connection is turned all the way on it



8. Adjust the back carrying strap to your body height using the adjustment eyelets so that the leaf blower fits tightly and comfortably.



29. Commissioning - refuelling, 2-stroke engine oil

The device is not delivered filled with fuel mixture.
Fill the device as described in this chapter under "Refuelling".

The device is operated with a **50:1 mixture** of normal petrol (unleaded) and two-stroke engine oil. For the first tank filling we recommend a mixture of 25:1. Use of ready-mixed or special fuels can cause damage to the device.

When handling petrol, increased attention is required. Avoid smoking and naked flames at all costs because of the danger of explosion.

Gasoline:

Octane number at least 91 RON, lead free

- Do not fill with leaded petrol, diesel or other non-approved fuels.
- Do not use petrol with an octane number lower than 91 RON. This can lead to engine damage due to increased engine temperatures.
- If you work continuously in the higher speed range, use petrol with a higher octane rating.
- For environmental reasons, the use of unleaded petrol is recommended. The use of E10 fuels is not permitted.

2-stroke engine oil

Do not use four-stroke or two-stroke oils for water-cooled outboard engines, or ready-mixed fuel from petrol stations.

Mixing ratio 50:1

Gasoline	Two-stroke engine oil (50:1)	Gasoline	Two-stroke engine oil (50:1)
1 litre	0.020 litres	5 litres	0,100 litres
2 litres	0.040 litres	10 litres	0.200 litres

- Ensure that the oil quantity is measured exactly, as a small deviation in the oil quantity has a strong effect on the mixing ratio for small quantities.
- Do not change the mixing ratio, as this will result in increased combustion residues, increased fuel consumption and reduced performance, or damage to the engine.

Mix the petrol and oil in a clean, petrol approved and marked container with overfill protection.

1. First fill in half of the petrol to be mixed
2. Then fill in the entire quantity of oil.
3. Shake the mixture.
4. Fill in the rest of the fuel.

Fuels can only be stored for a limited time as they age. Superimposed fuels and fuel mixtures can cause problems when starting. Therefore, only mix as much fuel as you use in one month.
Store fuels in dry and safe conditions in approved and marked containers.
Ensure that the fuel tanks are kept out of the reach of children.

Refuelling the leaf blower

Switch off the engine, let the device cool down!



- Wear protective gloves!

- Avoid skin and eye contact (wear protective goggles)!

- It is essential to observe "Handling of fuel".

1. Only refuel the device outdoors or in sufficiently ventilated rooms.
2. Clean the area around the filling area. Dirt in the tank causes malfunctions.
3. Shake the container with the fuel mixture again before refuelling.
4. Open the closure (10) carefully so that any excess pressure can be released.
5. Carefully fill the mixture up to the lower edge of the filler neck.
6. Close the fuel filler cap again.
7. Make sure that the fuel filler cap is tight.
8. Clean the fuel cap and the surrounding area.
9. Check for leaks in the tank and fuel lines
10. Operate the primer pump (24) if necessary.
11. Remove yourself appropriately from the fuelling station before starting the engine

30. Start/stop the leaf blower

The device must not be put into operation until you have read this operating manual, observed all the instructions given and the device has been completely and correctly installed!

- Only start the device when it is completely assembled.
- Support the device on the ground for starting and hold it firmly.

1. Maintain a distance from flammable materials.
2. Take a safe standing position.
3. Place the device on the ground in front of you
4. Hold the device by the upper bracket with your left hand
5. Grasp the pull starter with your right hand

Starting with cold engine

1. Slide the ON / OFF switch 2 to position 1.
2. Gently press the primer pump below choke lever 5 several times until fuel enters the pump.
3. Push the starting lever 5 (choke) to
4. Pull out the starting cord 7 at the starting  handle slowly until resistance is reached.
5. Pull quickly on the start cord and then release it slowly.

Do not pull out the starting cable completely and do not let the starting handle snap back on the engine.

6. Push the starting lever (choke) to approx.  20-30sec. after the engine has started
7. The engine rotates in idle speed
8. Before starting work, let the appliance warm up at idle for about 2-3 minutes and slowly start to pull the throttle lever 2.

Stop the engine

1. Release throttle stick 2.
2. Set the ON / OFF switch to position 0

Starting with a warm engine

1. Move ON / OFF switch 2 to position 1.
2. Push the start lever (choke) to 
3. Pull the starting cord on the starting handle until the engine starts.

31. Working notes



Perform the following checks regularly before commissioning and during operation:

- **Always hold the device with both hands on the front and rear handle.**
- **Is the device complete and correctly installed?**
- Make sure that all nuts and bolts are tightened.
- Is the device in good and safe condition?
- Are all safety functions in order?
- **Is the gas tank full?**
- **Are the engine and muffler free of deposits, leaves or lubricants?**
- **Is the handle clean and dry (no oil, grease or resin)?**
- **Is the workplace free of obstacles that you could trip over?**
- **Are you wearing the necessary protective equipment?**
- **Have you read and understood the instructions?**
- **Are the throttle levers smooth and the locking knob functional?**
- **Is the ON/OFF switch functional?**
- **Make sure that the gear device has sufficient lubrication** (see "Maintenance").

32. Maintenance and care

Before any maintenance and cleaning work

- **Switch off thevengine**
- **Wait until the engine has come to a standstill**
- **Disconnect spark plug connector (except when adjusting the idle speed)**

Due to the risk of fire, do not carry out maintenance work in the vicinity of open flame.
Maintenance and cleaning work not described in this chapter may only be carried out by customer service.
Safety devices that have been removed for maintenance and cleaning must be properly checked and reattached before use.
Only use original parts. Other parts may cause unforeseeable damage or pose a danger to the user.

Maintenance



Wear gloves to avoid injury.
To ensure a long and reliable use of the device, carry out the following maintenance work regularly.
Check the device for obvious defects such as

- loose fastenings
- worn or damaged components
- Tank cap and fuel lines for their tightness

Check the device for wear after each use.

Clean or replace the air filter

Clean the air filter regularly to remove dust and dirt to prevent

- performance losses,
- startup problems,
- too high fuel consumption



Clean the air filter approx. every 8 operating hours, or even more often in particularly dusty conditions.

1. Set the starting lever (choke) to the  position so that no dirt gets into the carburettor
2. Remove the air filter cover.
   - Pull A and remove the air filter cover.

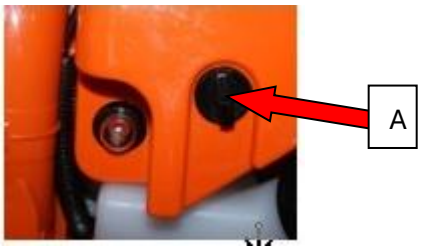

3. Remove the foam air filter.
4. Wash the air filter in lukewarm soapy water.

Do not blow out the dirt, there is a danger of eye injuries!

5. Clean the inside of the air filter with a brush.
6. Allow the air filter to dry thoroughly and replace it.
7. Replace the air filter cover

Replace the air filter regularly.
Damaged air filters must be replaced before starting work.

Clean or replace the fuel filter

Check the fuel filter if necessary. A dirty fuel filter hinders the fuel supply.
Open the fuel filler cap and pull the fuel filter through the opening with a wire hook.

- light soiling ➜ remove the fuel filter from the fuel line and clean the filter in cleaning gasoline
- heavy dirt ➜ replace the fuel filter

Change or check spark plug

High voltage! Do not touch the spark plug or the spark plug connector while the engine is running.
Danger of burns when the engine is hot. Wear protective gloves!
Check the spark plug and the distance between the electrodes regularly.
Proceed as follows:

1. remove the spark plug connector from the spark plug
2. unscrew the spark plug with the spark plug wrench provided.

The electrode gap should be between 0.3 and 0.4 mm.

Clean the spark plug if it is dirty.

Replace the spark plug:

- if it has a damaged insulation body
- in case of heavy burn-up of the electrodes
- for very dirty or oily electrodes
- every month in regular operation

Use one of the following spark plugs:

Torch BMR6A

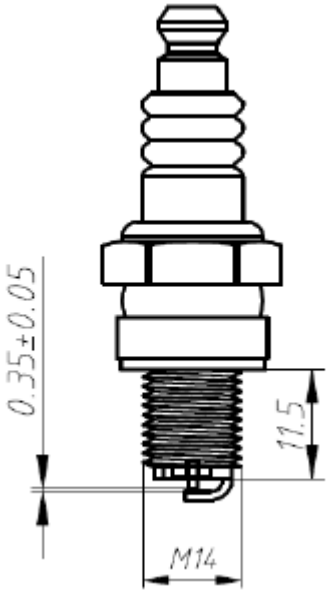

Check ignition sparks

1. Remove the spark plug connector from the spark plug
2. Unscrew the spark plug with the spark plug wrench provided.
3. Insert the spark plug connector firmly.
4. Press the spark plug against the engine casing (not near the spark plug hole) with insulated pliers.

Slide the on / off switch to the "start" position.

6. Pull strongly the starting rope at the starting handle.

A spark must be visible between the electrodes if the system is functioning properly.

Muffler/outlet opening

Do not tighten the muffler screws when the engine is hot.

1. Check regularly that the screws (D) of the muffler have not become loose → If they are loose, hand-tighten them.
2. Regularly clean the outlet opening (E).

Care

Clean the device carefully after each use to ensure that it continues to function properly.

- Clean the housing with a soft brush or dry cloth.
  Water, solvents and polishing agents must not be used.
- Make sure that the ventilation slots for cooling theengine remain free (danger of overheating).
- Clean and oil all moving parts **regularly.**
  Do not use grease! Use environmentally friendly oil.

Warning: failure to carry out maintenance regularly can cause serious damage to the device and persons.

33. Technical data

Designation	FUXTEC leaf blower
Model	FX-LB133T
Motor power max. at speed.	900 W at 8,000 min-1
Idle speed	2,800 ± 200min-1
Cubic capacity	33.0 cm^3
Spark plug	RCJ6Y
Carburettor	H619
Fuel tank contents.	0.65 l
Mixing ratio (fuel/two-stroke oil)	50:1
Weight (tank empty)	4.5 kg

WARNING: Only approved, original spare parts as mentioned in this manual may be used. Unauthorized spare parts may cause serious injury.

34. Troubleshooting

Malfunction	Cause	Troubleshooting
The Engine does not start	1. Tank is empty 2. the engine is flooded 3. Spark plug dirty (carbon residues on the electrodes), electrode gap too large 4. Carburettor nozzles dirty 5. Damaged spark plug connection 6. No ignition spark	1. Fill up with petrol 2. Remove gas, start several times, remove spark plug if necessary clean and dry the spark plug 3. Clean spark plug, check heat value of spark plug, replace spark plug if necessary or adjust electrode gap to 0.6mm – 0.7mm 4. Clean carburettor 5. renew 6. Check on/off switch, check cables, check ignition module, replace ignition module if necessary
Engine runs too fast at idle	Engine is cold	Slowly warm up, close choke
The engine does not give maximum power	1. Spark plug dirty (carbon residues on the electrodes), electrode gap too large 2. Carburettor nozzles dirty 3. Dirty air filter 4. Exhaust is dirty 5. Seal in crankcase leaking	1. Clean spark plug, check heat value of spark plug, replace spark plug if necessary or adjust electrode gap to 0.6mm – 0.7mm 2. Clean carburettor 3. Clean air filter 4. Dismantle and clean the exhaust pipe 5. renew

	6. Cylinder and piston rings worn 7. Wrong fuel mixture 8. Wrong ignition	6. Replace cylinder and piston rings 7. Pump out fuel mixture and refuel according to instructions 8. Set gap dimension (0.6mm – 0.7mm)
The motor does not stop	1. Spark plug light grey with signs of glowing (melting beads) 2. Coal residues in the combustion chamber	1. Install spark plug with higher heat value 2. Clean cylinder head, piston crown and cylinder passages

35. Customer Service

Have your purchased device repaired only by qualified personnel and only with original spare parts. This will ensure that the safety of the device is maintained.
Contact: FUXTEC GmbH, Kappstrasse 69, 71083 Herrenberg, info@fuxtec.de

36. Warranty

The warranty period is 24 months from date of purchase. Please keep your proof of purchase in a safe place. Excluded from the warranty are wearing parts and damage caused by improper use, use of force, technical modifications, use of incorrect accessories or non-original spare parts and repair attempts by non-qualified personnel. Warranty repairs may only be carried out by authorised specialist dealers.

37. Disposal information

Please contact your local council for the disposal of the device. Please dispose of all operating materials such as petrol and oil in advance.

38. EU Declaration of Conformity

We,
FUXTEC GmbH - Kappstraße 69 -GERMANY

hereby declare that the following designated device, based on its design and construction and in the version marketed by us, complies with the relevant, basic safety and health requirements of the EC directives (see point 4).

This declaration relates only to the device in the condition in which it was placed on the market, and does not take account of parts added and/or interventions carried out subsequently by the end user.

1. Product / function: Petrol leaf blower for blowing leaves
2. Type designation: FX-LB133T
3. Serial number: LB133T-0001-LB133T-4999
4. Relevant EC Directives: Devicery Directive 2006/42/EC
5. Harmonised standards applied: DIN EN 15503:2009, DIN EN ISO 12100-2/A1:2009

Measured sound power level LpA 90 dB (A).
Guaranteed sound power level LwA 95 dB (A)

Herrenberg, 07.07.2022



Leonhard Zirkler
(Manager)
manufacturer:

FUXTEC GmbH
Kappstrasse 69
71083 Herrenberg
GERMANY

Storage of technical documentation:
FUXTEC GmbH, Kappstrasse 69, 71083 Herrenberg, Germany
L. Zirkler, management

VERSION FRANCAISE

MODE D'EMPLOI ORIGINAL

Souffleur / aspirateur de feuilles thermique

FUXTEC FX-LB133T



Votre nouvel appareil a été développé et conçu de manière à répondre aux normes élevées de FUXTEC, telles que la facilité d'utilisation et la sécurité de l'utilisateur. Bien entretenu, cet appareil vous servira pendant de nombreuses années.

AVERTISSEMENT : Pour réduire le risque de blessure, l'utilisateur doit lire et comprendre ce manuel avant d'utiliser l'équipement.

FUXTEC GmbH
Kappstrasse 69, 71083 Herrenberg – Gültstein, Allemagne

39. Introduction

Nous vous remercions d'avoir acheté un aspirateur/souffleur de feuilles de notre marque. Ce manuel explique comment utiliser le souffleur de feuilles de la meilleure façon possible. Avant de l'utiliser, veuillez lire attentivement ce manuel, utilisez correctement l'appareil et travaillez en toute sécurité. Il est également possible que tous les détails de votre appareil ne soient pas conformes au manuel d'utilisation en raison du perfectionnement de l'appareil. Nous vous demandons donc votre compréhension

40. Contenu de la livraison

- Souffleur de feuilles FX-LB133T
- Tuyau de soufflage en 2 parties
- Trousse à outils
- Mode d'emploi original disponible en ligne (en français)

Vérifiez le contenu du carton après déballage :

- Livraison complète
- Dommages éventuels dus au transport

Veuillez nous informer immédiatement de toute plainte. Les plaintes ultérieures ne seront pas acceptées.

41. Horaires d'utilisation

Conformément à l'ordonnance de septembre 2002 sur la protection contre le bruit des machines, les souffleurs de feuilles ne peuvent pas être utilisés dans les zones résidentielles pures, générales et spéciales, les petits lotissements, les zones spéciales de loisirs, les zones de cure et de clinique et les zones regroupant des maisons d'hôtes, ainsi que dans les locaux des hôpitaux et des maisons de retraite les dimanches et jours fériés et les jours ouvrables de 20 heures à 7 heures.
Veuillez également respecter les différentes réglementations régionales en matière de protection contre le bruit.

42. Symboles de sécurité sur l'appareil et dans le mode d'emploi

Vous trouverez d'éventuels symboles d'instruction sur la plaque signalétique de votre souffleur de feuilles.
Ils fournissent des informations importantes sur le produit ou des instructions pour son utilisation.



Attention	Protection auditive, faciale, et casque de protection	Lisez le mode d'emploi	Portez des vêtements de protection	Portez des gants de protection	Portez des chaussures de sécurité	Attention ! Danger d'incendie dû à l'utilisation de carburant

Situation dangereuse ou danger imminent. Le non-respect de ces instructions peut entraîner des blessures ou des dommages matériels.
Informations importantes sur la manipulation correcte de l'appareil. Le non-respect de ces conseils peut entraîner des dysfonctionnements de l'appareil.
Instructions d'utilisation. Ces conseils vous aideront à utiliser de manière optimale toutes les fonctions de l'appareil. Installation, fonctionnement et maintenance de l'appareil. Vous trouverez ici des instructions détaillées sur la manière de procéder.

43. Utilisation conforme / non-conforme

Le souffleur de feuilles thermique est conçu exclusivement pour le soufflage de feuilles. Une utilisation correcte comprend également la lecture et le respect du mode d'emploi avant chaque utilisation. L'appareil doit être vérifié avant et pendant l'utilisation afin de détecter tout dommage mécanique. Veuillez nous contacter si des mesures de réparation sont nécessaires.
Seules les pièces de rechange approuvées par le fabricant ou les pièces de rechange d'origine peuvent être utilisées. La machine ne peut être mise en service que dans des zones de jardin extérieures.
En cas d'utilisation de pièces de rechange non approuvées ou non d'origine, c'est l'exploitant et non le fabricant qui est responsable des dommages matériels ou corporels causés.
Toute utilisation autre que celles mentionnées ci-dessus constitue une utilisation abusive :

- L'utilisation conforme à l'usage prévu comprend également la lecture et le respect du mode d'emploi.
- Si des pièces de rechange non approuvées ou non d'origine sont utilisées, c'est l'exploitant et non le fabricant qui est responsable de tout dommage aux biens ou aux personnes.
- Toute utilisation autre que celle mentionnée ci-dessus est une utilisation non-conforme.
- L'utilisation conforme comprend également le respect des conditions de fonctionnement, d'entretien et de réparation spécifiées par le fabricant et le respect des consignes de sécurité contenues dans le manuel.

- Les règlements de prévention des accidents applicables ainsi que les autres règlements généralement reconnus en matière de médecine du travail et de sécurité doivent être respectés.
- Toute autre utilisation n'est pas considérée comme conforme. Le fabricant n'est pas responsable des dommages de quelque nature que ce soit qui en résultent : le risque est supporté uniquement par l'utilisateur.
- Le fabricant n'est pas responsable des dommages de quelque nature que ce soit résultant de modifications apportées à l'appareil par l'utilisateur.
- L'appareil ne peut être mis en place, utilisé et entretenu que par des personnes qui le connaissent et qui ont été informées des dangers. Les travaux de réparation ne peuvent être effectués que par FUXTEC GmbH.
- L'appareil ne doit pas être utilisé dans des environnements explosifs ni être exposé à la pluie

44. Risques résiduels et sécurité au travail

Même lorsqu'il est utilisé de manière conforme, il peut subsister des risques résiduels dus à la conception déterminée par l'utilisation prévue, malgré le respect de toutes les réglementations de sécurité applicables.
Les risques résiduels peuvent être réduits au minimum si l'« utilisation conforme » et les « consignes de sécurité » ainsi que l'ensemble du mode d'emploi sont respectés.

- La précaution et la prudence réduisent le risque de dommages corporels et matériels.
- Blessure due à des pièces projetées.
- Risque d'intoxication au monoxyde de carbone en cas d'utilisation dans des pièces fermées ou mal ventilées.
- Risque de brûlures dues à des composants chauds.
- Danger de déficience auditive pendant un travail prolongé sans protection auditive.

En outre, malgré toutes les informations et précautions, il peut y avoir des risques résiduels qui ne sont pas évidents.
Avertissement : la valeur réelle d'émission de vibrations existantes pendant l'utilisation de l'appareil peut différer de la valeur spécifiée dans le mode d'emploi ou par le fabricant. Cela peut être dû aux facteurs d'influence suivants, qui doivent être pris en compte avant ou pendant l'utilisation :

- L'appareil est-il utilisé correctement ?
- L'appareil est-il en bon état lorsqu'il est utilisé ?
- Les poignées, si nécessaire, sont-elles montées et sont-elles solidement fixées au corps de l'appareil ?

Lisez les instructions suivantes et les règlements de sécurité applicables dans votre pays avant d'utiliser ce produit pour vous protéger et protéger les autres contre d'éventuelles blessures.

Conservez toujours ces instructions de sécurité (manuel d'utilisation) avec l'appareil

La machine ne peut être utilisée que par des personnes ayant une expérience suffisante.

Les réparations de l'appareil doivent être effectuées par le fabricant ou les entreprises qu'il recommande.

Pour commencer

- **Si vous travaillez avec l'appareil pour la première fois, vous devez recevoir des instructions pratiques sur son utilisation et sur l'équipement de protection individuelle de la part d'un utilisateur expérimenté.**
- **Soyez vigilants. Faites un usage raisonnable. Si vous êtes fatigué ou sous l'influence de drogues, d'alcool ou de médicaments, vous ne devez pas utiliser l'appareil. La négligence lors de l'utilisation de l'appareil peut entraîner des blessures graves.**

- Familiarisez-vous avec l'appareil avant de l'utiliser. Des utilisateurs mal informés peuvent se mettre en danger ou mettre en danger d'autres personnes par une utilisation inappropriée.
- Assurez-vous que l'appareil soit stable et équilibré à tout moment. L'utilisation d'une échelle, par exemple, n'est pas autorisée.
- N'utilisez pas l'appareil à des fins auxquelles il n'est pas destiné (voir "Utilisation conforme").
- Portez des vêtements de travail appropriés.
- Ne portez pas de bijoux ou de vêtements amples qui pourraient être happés.
- Portez des gants et des chaussures antidérapantes.
- Si vous avez les cheveux longs, portez un filet à cheveux ou un couvre-chef.
- Portez des vêtements de protection :
  - Protection auditive.
  - Protection oculaire ou faciale.
  - Gants de travail.
  - Chaussures de sécurité.
  - Casque de sécurité dans les situations où l'on peut s'attendre à des blessures à la tête.
- Il est recommandé de porter une protection pour les jambes et une veste de sécurité.
- Gardez votre espace de travail en ordre !
- Prenez en compte les influences de l'environnement :
  - N'exposez pas l'appareil à la pluie.
  - N'utilisez pas l'appareil dans un environnement humide ou mouillé.
  - Reportez le travail dans des conditions météorologiques défavorables (pluie, neige, glace, vent) en raison du risque accru d'accidents !
  - Assurez un bon éclairage.
  - N'utilisez pas l'appareil à proximité de liquides ou de gaz inflammables
- Il se peut que vous ne puissiez pas entendre le danger à cause du bruit du moteur. Par conséquent, familiarisez-vous avec votre environnement.
- Ne laissez jamais l'appareil sans surveillance.
- Pendant les pauses de travail, l'appareil doit être posé de manière à ce que personne ne soit mis en danger. L'appareil doit être protégé contre tout accès non autorisé.
- Les personnes de moins de 18 ans ne doivent pas utiliser l'appareil.
- Tenez les tiers et les enfants à l'écart.
- L'utilisateur est responsable des accidents ou des dangers qui se produisent pour les tierces personnes ou leurs biens.
- Ne laissez pas d'autres personnes, en particulier des enfants, toucher l'outil ou le moteur.

- Veillez à ce que l'appareil ne soit pas surchargé ! Vous travaillerez mieux et plus en sécurité dans la gamme de performances spécifiée.
- N'utilisez l'appareil qu'avec des dispositifs de protection complets et correctement installés. Ne modifiez rien sur la machine qui pourrait nuire à la sécurité.
- Éteignez l'appareil et retirez le connecteur de la bougie d'allumage dans les cas suivants :
  - La machine touche la terre, des pierres, des clous ou d'autres corps étrangers.
  - Vous vérifiez si l'appareil est endommagé.
  - Vous faites des travaux de réparation, ainsi que des travaux d'entretien et de nettoyage.
  - Vous êtes en train de remédier aux dysfonctionnements (par exemple, l'obstruction du tuyau de soufflage).
  - Le transport et le stockage.
  - Vous quittez la zone de travail, même pendant de brèves interruptions.

Prenez soin de votre souffleur de feuilles thermique :

- Nettoyez l'appareil après chaque utilisation.
- Videz le réservoir après chaque utilisation.
- Gardez les poignées sèches et exemptes de lubrifiants.
- Suivez les instructions d'entretien.

Vérifiez que l'appareil ne soit pas endommagé :

- Avant toute utilisation de l'appareil, les dispositifs de sécurité doivent être soigneusement vérifiés pour s'assurer qu'ils fonctionnent correctement et sans défaut.
- Vérifiez que les pièces mobiles fonctionnent correctement et ne se bloquent pas ou que les pièces ne soient pas endommagées. Toutes les pièces doivent être correctement montées et remplir toutes les conditions pour garantir le bon fonctionnement de la machine.
- Les protections et les pièces endommagées doivent être réparées ou remplacées de manière appropriée par nos soins ou par un atelier spécialisé reconnu, sauf indication contraire dans le mode d'emploi.
- Les autocollants de sécurité endommagés ou illisibles doivent être remplacés.
- Ne laissez jamais de clés à outils sur place !
- Vérifiez toujours que les clés et les outils aient été retirés avant de mettre en marche.
- Conservez le matériel inutilisé dans un endroit sec et fermé à clé, hors de portée des enfants.
- Ne réparez pas l'appareil vous-même.



N'effectuez aucune réparation sur l'appareil autre que celles décrites dans le chapitre "Maintenance", mais contactez directement le service clientèle de FUXTEC GmbH.



Les réparations des autres parties de l'appareil doivent être effectuées par FUXTEC GmbH.



N'utilisez que des pièces de rechange d'origine ! L'utilisation d'autres pièces de rechange ou accessoires peut entraîner un danger pour l'utilisateur. FUXTEC GmbH n'est pas responsable des dommages qui en résultent.

45. Manipulation des carburants

⚠ Les carburants et les vapeurs de carburant sont inflammables et peuvent causer de graves dommages en cas d'inhalation ou sur la peau. Il faut donc faire preuve de prudence lors de la manipulation du carburant et prévoir une bonne ventilation.

- Avant de faire le plein, éteignez le moteur et laissez l'appareil refroidir.
- Évitez de faire du feu en plein air lorsque vous faites le plein.
- Portez des gants lors du ravitaillement en carburant.
- Ne faites pas le plein dans des espaces clos (danger d'explosion).
- Ne renversez pas de carburant ou d'huile. Nettoyez immédiatement la machine si vous avez renversé du carburant ou de l'huile. Changez de vêtements si vous avez renversé du carburant ou de l'huile dessus.
- Ne laissez pas le carburant pénétrer dans le sol.
- Après le ravitaillement, refermez soigneusement le bouchon du réservoir de carburant et vérifiez qu'il ne se desserre pas pendant le fonctionnement.
- Assurez-vous que le bouchon de remplissage du carburant et les conduites de carburant soient étanches. En cas de fuites, l'appareil ne doit pas être mise en service.
- Transportez et stockez les carburants uniquement dans des conteneurs marqués et agréés.
- Ne transportez pas et ne stockez pas de carburant à proximité de matériaux inflammables ou très inflammables, d'étincelles ou de flammes nues. Tenir les enfants éloignés du carburant.
- Éloignez-vous suffisamment du point de ravitaillement pour démarrer l'appareil.

46. Aperçu de l‘appareil



1. Moteur
2. Tuyau principal avec manette des gaz
3. Tuyau intermédiaire
4. Embout (1)
5. Embout (2)
6. Levier/manette des gaz
7. Tuyau annelé
8. Réservoir pour mélange
9. Colliers de serrage
10. Câble de démarrage
11.Bouchon de réservoir
12. Choke
13. Compartiment filtre à air
14. Bougie d‘allumage



47. Montage du souffleur de feuilles

Attention : Coupez toujours le moteur lorsque vous effectuez des travaux d'installation et/ou de maintenance ! Portez des gants de protection pendant le montage pour vous protéger des coupures.

9. Montez la poignée des gaz sur le tuyau derrière le tuyau annelé et positionnez la poignée des gaz de manière à pouvoir l'atteindre facilement à la main



10. Placez les deux autres tuyaux de soufflage l'un après l'autre sur le guide
11. Veillez à ce que la prise de courant soit enfoncée jusqu'à la butée



12. Ajustez la sangle arrière à la hauteur de votre corps grâce aux boucles de réglage afin que le souffleur de feuilles soit bien ajusté et confortable.



48. Mise en service – Faire le plein, huile moteur 2 temps

L'appareil est livré sans être rempli de son mélange de carburant.
Remplissez l'appareil comme décrit dans ce chapitre sous "Ravitaillement".

L'appareil fonctionne avec un **mélange 50:1** d'essence normale (sans plomb) et d'huile pour moteur à deux temps. Nous recommandons d'utiliser un mélange 25:1 pour le premier remplissage du réservoir. L'utilisation de carburants prêts à l'emploi ou de carburants spéciaux peut endommager l'appareil.

Une attention accrue est requise lors de la manipulation de l'essence. Évitez de fumer et la présence de flammes nues en raison du risque d'explosion.

Carburant recommandé

Pour garantir des performances optimales et prolonger la durée de vie de votre appareil, utilisez exclusivement de l'essence sans plomb SP98.

Mélange pour moteurs deux temps

Nous vous conseillons de préparer vous-même le mélange huile/essence pour les moteurs deux temps en suivant le ratio spécifié dans ce manuel. L'utilisation de mélanges tout prêts est déconseillée car elle peut affecter le bon fonctionnement de l'appareil.

Huile moteur 2 temps

N'utilisez pas d'huiles pour moteurs de véhicules nautiques à quatre temps ou à deux temps refroidis par eau, ni de mélanges prêts à l'emploi provenant de stations-service.

Rapport de mélange 50:1

Carburant	Huile moteur 2 temps (50:1)	Carburant	Huile moteur 2 temps (50:1)
1 litre	0,020 litre	5 litres	0,100 litre
2 litres	0,040 litre	10 litres	0,200 litre

- Assurez-vous que la quantité d'huile soit mesurée avec précision, car une petite déviation de la quantité d'huile a un effet important sur le rapport de mélange pour les petites quantités.
- Ne modifiez pas le rapport de mélange, car cela entraînera une augmentation des résidus de combustion, une augmentation de la consommation de carburant et une réduction des performances, ou des dommages au moteur.

Mélangez l'essence et l'huile dans un récipient propre, approuvé et marqué, muni d'une protection anti-débordement.

1. Remplissez d'abord la moitié de l'essence à mélanger
2. Remplissez ensuite la totalité de la quantité d'huile.
3. Agitez le mélange.

4. Versez le reste du carburant.

Les carburants ont une durée de vie limitée car ils vieillissent. Les combustibles superposés et les mélanges de combustibles peuvent causer des problèmes au démarrage. Pour cette raison, ne mélangez que la quantité de carburant que vous utilisez en un mois.

Stockez les carburants dans des conditions sèches et sûres dans des conteneurs agréés et marqués. Veillez à ce que les réservoirs de carburant soient tenus hors de portée des enfants.

Faire le plein du souffleur de feuilles thermique

Éteignez le moteur, laissez refroidir l'appareil !



- Portez des gants de protection !

- Évitez tout contact avec la peau et les yeux (Portez des lunettes de protection) !

- Prenez nécessairement connaissance „Manipulation des carburants".

1. Ne faites le plein de l'appareil qu'à l'extérieur ou dans des locaux suffisamment aérés.
2. Nettoyer la zone autour de la zone de remplissage. La crasse dans le réservoir provoque des dysfonctionnements.
3. Ecouez à nouveau le réservoir avec le mélange de carburant avant de faire le plein.
4. Ouvrez avec précaution le capuchon (10) afin de pouvoir évacuer toute surpression.
5. Remplissez soigneusement le mélange jusqu'au bord inférieur du goulot de remplissage.
6. Refermez le bouchon de remplissage.
7. Assurez-vous que le bouchon de remplissage du carburant soit étanche.
8. Nettoyez le bouchon de remplissage et les alentours.
9. Vérifier s'il y a des fuites dans le réservoir et les conduites de carburant.
10. Faites fonctionner la pompe d'amorçage (24) si nécessaire. Avant de démarrer le moteur, éloignez-vous du réservoir de carburant de manière appropriée.

49. Arrêt / démarrage du souffleur de feuilles thermique

L'appareil ne doit pas être mis en service tant que vous n'avez pas lu ce mode d'emploi, observé toutes les instructions données et que l'appareil n'a pas été complètement et correctement installé !

- Ne démarrez l'appareil que lorsqu'il est complètement assemblé.
- Maintenez la machine au sol pour la faire démarrer et tenez-la fermement.

1. Tenez-vous à distance des matériaux inflammables
2. Maintenez une position stable.
3. Placez l'appareil sur le sol devant vous.
4. Tenez l'appareil par le support supérieur avec la main gauche.
5. Saisissez le câble de démarrage avec votre main droite.

Démarrage par moteur froid

1. Placez l'interrupteur ON / OFF sur la position ON

2. Appuyez doucement sur la pompe d'amorçage plusieurs fois jusqu'à ce que le carburant entre dans la pompe.

Placez le levier de starter sur

4. Appuyez légèrement sur l'accélérateur et fixez-le avec le levier de maintien.

5. Tirez lentement sur le câble de démarrage au niveau de la poignée de démarrage jusqu'à ce qu'une résistance se fasse sentir.

6. Tirez rapidement sur le câble de démarrage puis relâchez-le lentement.

Ne tirez pas complètement sur le câble de démarrage et ne laissez pas la poignée de démarrage frapper le moteur en retour.

7. Actionnez le starter dès que le moteur a démarré, ou au plus tard après 5-6 tirages.

8. Lorsque l'appareil est en marche, libérez le papillon fixé au point 4.

9. le moteur tourne au ralenti.

10. Laissez l'appareil chauffer à vide pendant environ 8 à 10 minutes avant de commencer à travailler

Arrêt du moteur

1. Relâchez la manette des gaz.
2. Placez l'interrupteur ON/OFF sur la position OFF.

Démarrage par moteur chaud

1. Placez l'interrupteur ON / OFF sur la position ON.

2. Placez le levier de starter sur . Tirez le câble de démarrage sur la poignée de démarrage jusqu'à ce que le moteur démarre.

50. Instructions d'utilisation



Effectuez régulièrement les contrôles suivants avant la mise en service et pendant le fonctionnement :

- **Tenez toujours l'appareil avec les deux mains sur la poignée avant et arrière.**
- **L'appareil est-il complet et correctement assemblé ?**
- Assurez-vous que tous les écrous et boulons soient bien serrés.
- L'appareil est-il en bon état et sûr ?
- Toutes les fonctions de sécurité sont-elles en ordre ?
- **Le réservoir de carburant est-il plein ?**
- **Le moteur et le silencieux sont-ils exempts de dépôts, de feuilles ou de lubrifiants ?**
- **La poignée est-elle propre et sèche (pas d'huile, de graisse ou de résine) ?**
- **Le lieu de travail est-il exempt d'obstacles que vous pourriez rencontrer ?**
- **Portez-vous l'équipement de protection nécessaire ?**
- **Avez-vous lu et compris les instructions ?**
- **Les manettes des gaz sont-elles lisses et le bouton de verrouillage fonctionnel ?**
- **L'interrupteur marche/arrêt est-il fonctionnel ?**
- **Veillez à ce que la boîte de vitesses soit suffisamment lubrifiée** (voir sous "Entretien").

51. Entretien et maintenance

Avant tout travaux de nettoyage et de maintenance

- **Éteignez le moteur.**
- **Attendez l'arrêt complet du moteur.**
- **Retirez le connecteur de la bougie d'allumage (sauf pour le réglage de la vitesse de ralenti).**

En raison des risques d'incendie, ne réalisez pas de travaux d'entretien à proximité de flammes nues.
Les travaux d'entretien et de nettoyage non décrits dans ce chapitre ne peuvent être effectués que par le service clientèle.
Les dispositifs de sécurité retirés pour l'entretien et le nettoyage doivent être correctement vérifiés et remis en place avant l'utilisation.
N'utilisez que des pièces d'origine. D'autres pièces peuvent causer des dommages imprévisibles ou constituer un danger pour l'utilisateur.

Maintenance



Portez des gants de protection, afin d'éviter les blessures.
Pour garantir une utilisation longue et fiable de l'appareil, effectuez régulièrement les travaux d'entretien suivants.
Vérifiez que l'appareil ne présente pas de défauts évidents tels que :

- Des fixations desserrées.
- Des composants abimés ou usés.
- L'étanchéité du bouchon de réservoir et des conduites de carburant.

Contrôlez l'usure de l'appareil après chaque utilisation.

Nettoyer ou remplacer le filtre à air

Nettoyez régulièrement le filtre à air de la crasse et de la poussière, afin d'éviter

––Les pertes de puissance,

––Les difficultés au démarrage,

––Une consommation de carburant trop élevée

Nettoyez le filtre à air environ toutes les 8 heures de fonctionnement, ou même plus souvent dans des conditions particulièrement poussiéreuses.



1. Placez le levier de démarrage (starter) en position ouverte afin qu'aucune impureté ne pénètre dans le carburateur.
2. Retirez le couvercle du filtre à air.
   - Tirez sur A et retirez le couvercle du filtre à air.
3. Retirez le filtre à air en mousse.
4. Lavez le filtre à air à l'eau savonneuse tiède.

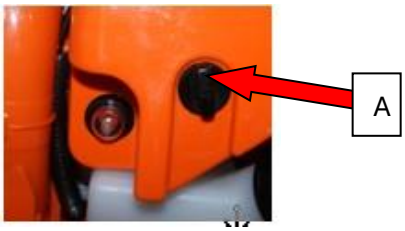

Ne soufflez pas sur la poussière, il y a un risque de blessure aux yeux !

5. Nettoyez l'intérieur du filtre à air avec une brosse.
6. Laissez le filtre à air sécher complètement et remplacez-le.
7. Remplacez le couvercle du filtre à air.

Remplacez régulièrement le filtre à air.
Les filtres à air endommagés doivent être remplacés avant de commencer les travaux.

Nettoyer ou remplacer le filtre à carburant

Vérifiez le filtre à carburant si nécessaire. Un filtre à carburant encrassé entrave l'approvisionnement en carburant.

Ouvrez le bouchon du réservoir de carburant et tirez le filtre à carburant par l'ouverture à l'aide d'un crochet en fil de fer.

- Léger encrassement ➜ retirez le filtre à carburant de la conduite de carburant et nettoyez le filtre dans de l'essence de nettoyage.
- Fort encrassement ➜ Remplacez le filtre à carburant.

Changer ou vérifier une bougie d'allumage

Ne touchez pas la bougie ou le connecteur de la bougie lorsque le moteur tourne. Haute tension !
Danger de brûlures lorsque le moteur est chaud. Portez des gants de protection !
Vérifiez régulièrement la bougie d'allumage et la distance entre les électrodes.
Procéder comme suit :

1. Retirez le connecteur de la bougie d'allumage
2. Dévissez la bougie d'allumage à l'aide de la clé à bougie fournie.

L'écartement des électrodes doit être compris entre 0,3 et 0,4 mm.
Nettoyez la bougie d'allumage si elle est encrassée.
Remplacez la bougie d'allumage dans les cas suivants :

- Si le corps d'isolation est endommagé.
- En cas de brûlure grave des électrodes.
- En cas d'électrodes très sales ou huileuses.
- Tous les mois pendant le fonctionnement régulier.

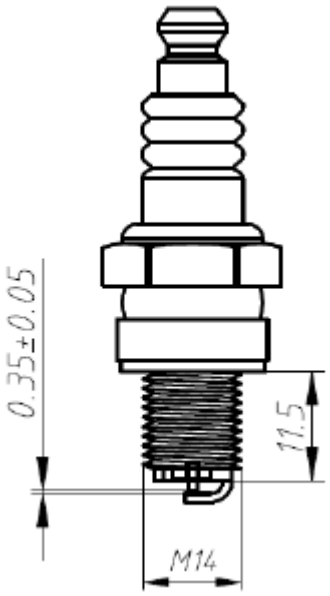

Utilisez l'une des bougies d'allumage suivantes :
Torch BMR6A

Contrôler l'étincelle d'allumage

1. Retirez le connecteur de la bougie d'allumage
2. Dévissez la bougie d'allumage à l'aide de la clé à bougie fournie.
3. Appuyez fermement sur le connecteur de la bougie d'allumage.
4. Appuyez la bougie contre le carter du moteur (pas près du trou de la bougie) avec une pince isolée.

Placez l'interrupteur ON / OFF sur la position "START".
6. Tirez fortement sur le câble de démarrage de la poignée de démarrage.
Si elle fonctionne correctement, une étincelle doit être visible entre les électrodes.

Silencieux / ouverture d'échappement

Ne serrez pas les vis du silencieux lorsque le moteur est chaud.
1. Vérifiez régulièrement que les vis (D) du silencieux ne se soient pas desserrées. ➜ Si elles sont desserrées, serrez-les à la main.
2. Nettoyez régulièrement la prise (E).

Entretien

Nettoyez soigneusement la machine après chaque utilisation pour vous assurer qu'elle continue à fonctionner correctement.

- Nettoyez le boîtier avec une brosse douce ou un chiffon sec.
  L'eau, les solvants et les agents de polissage ne doivent pas être utilisés.
- Veillez à ce que les fentes de ventilation pour le refroidissement du moteur restent libres (risque de surchauffe).
- Nettoyez et lubrifiez **régulièrement** toutes les pièces mobiles.
  N'utilisez pas de graisse ! Utiliser du carburant respectueux de l'environnement

Avertissement : Si l'entretien n'est pas effectué régulièrement, cela peut entraîner de graves dommages pour l'appareil et les personnes.

52. Données techniques

Dénomination	Souffleur de feuilles thermique FUXTEC
Modèle	FX-LB133T
Puissance max. à vitesse donnée	900 W à 8.000 min^{-1}
Régime au ralenti	2.800 ± 200min^{-1}
Cylindrée	33,0 cm^3
Bougie d'allumage	RCJ6Y
Carburateur	H619
Contenance réservoir de carburant.	0,65 l
Rapport de mélange (Carburant/Huile 2 temps)	50:1
Poids (Réservoir vide)	4,5 kg

AVERTISSEMENT : Seules les pièces de rechange originales et homologuées mentionnées dans ce mode d'emploi peuvent être utilisées. Les pièces de rechange non approuvées peuvent causer des blessures graves.

53. Recherche de pannes

Panne	Cause	Solution possible
Le moteur ne démarre pas	1. Réservoir vide 2. Moteur noyé 3. Bougie encrassée, (dépôts de carbone sur les électrodes) espacement entre électrodes trop important. 4. Carburateur, injecteurs encrassés 5. Connecteur de bougie, Câble d'allumage endommagé 6. Pas d'étincelle d'allumage	1. Faire le plein 2. Réduire les gaz, démarrer plusieurs fois, si nécessaire, enlevez la bougie, nettoyez séchez 3. Nettoyez la bougie, contrôlez le pouvoir calorifique de la bougie, remplacez éventuellement la bougie. Réglez sur 0,6-0,7 mm. 4. Nettoyez le carburateur, soufflez 5. Remplacez 6. Bouton de court-circuit, contrôlez le câble, contrôlez le module d'allumage, remplacez-le si besoin. Réglez l'écartement (0,6-0,7mm)
Au ralenti, le moteur tourne trop vite	1. Moteur froid	1. Faites chauffer le moteur lentement, fermez un peu le starter éventuellement
Le moteur n'atteint pas son régime maximum	1. Bougie encrassée, (dépôts de carbone sur les électrodes) espacement entre électrodes trop important. 2. Carburateur, injecteurs encrassés 3. Filtre à air encrassé 4. Échappement, Conduit de sortie du cylindre 5. Fuite de la bague d'étanchéité du carter 6. Bague de cylindre, segment de piston usés 7. Mauvais mélange de carburant (trop d'huile) 8. Mauvais allumage	1. Nettoyez la bougie, contrôler le pouvoir calorifique de la bougie, remplacez éventuellement la bougie. Réglez sur 0,6-0,7 mm 2. Nettoyez le carburateur, soufflez 3. Nettoyez 4. Démontez l'échappement, et éliminez les dépôts de carbone. 5. Remplacez 6. Remplacez le cylindre le piston ou les joints, rectifiez le cylindre et le piston 7. Faites le plein comme indiqué dans le manuel 8. Ajustez l'écartement du module d'allumage (0,6-0,7mm)
Le moteur ne s'arrête pas	1. Bougie gris clair avec des signes d'incandescence (perles de fusion) 2. Dépôts de carbone dans la chambre de combustion	1. Mettre en place des bougies à pouvoir calorifique plus élevé. 2. Nettoyez la culasse, la tête de piston et les passages de cylindre

54. Service-client

Ne faites réparer votre appareil acheté que par du personnel qualifié et uniquement avec des pièces de rechange d'origine. La sécurité de l'appareil sera ainsi maintenue.
Si vous ne disposez pas des adresses des points de service autorisés, veuillez contacter le bureau de vente où vous avez acheté l'appareil. Pour les travaux de maintenance et l'achat de pièces de rechange, veuillez contacter directement le fabricant FUXTEC GmbH à tout moment à l'adresse suivante info@fuxtec.fr

55. Garantie

La période de garantie est de 24 mois à compter de la date d'achat. Conservez votre ticket de caisse dans un endroit sûr. Sont exclus de la garantie les pièces d'usure et les dommages causés par une utilisation inappropriée, l'usage de la force, les modifications techniques, l'utilisation d'accessoires incorrects ou de pièces de rechange non originales et les tentatives de réparation par du personnel non qualifié. Les réparations sous garantie ne peuvent être effectuées que par des revendeurs spécialisés agréés.

56. Conseil de recyclage

Veuillez contacter les autorités locales pour la mise au rebut de l'appareil. Veuillez-vous débarrasser à l'avance de tout le matériel combustible tel que l'essence ou l'huile.

Le 1er janvier 2015, est **entré en application le décret 2014-1577** du 23 décembre 2014 relatif à **la signalétique commune des produits recyclables** qui relèvent d'une consigne de tri. Ce décret entérine utilisation du **logo TRIMAN** qui s'applique aux produits recyclables. **Le TRIMAN est une signalétique qui répond à une obligation réglementaire** et fait l'objet d'une diffusion auprès des consommateurs. Conformément au décret d'application relatif à la signalétique commune des produits recyclables qui relèvent d'une consigne de tri précise, tout metteur sur le marché de produits recyclables soumis à un dispositif de **responsabilité élargie des producteurs** doit apposer une signalétique commune sur ses produits, ou à défaut sur l'emballage, la notice ou tout autre support y compris dématérialisé, informant le consommateur que ceux-ci relèvent d'une **consigne de tri**.





57. Déclaration de conformité UE

Nous déclarons par la présente,
FUXTEC GmbH • Kappstraße 69 •ALLEMAGNE

que la conception et la construction de l'appareil désigné ci-après, ainsi que la version commercialisée par nos soins, sont conformes aux exigences fondamentales de sécurité et de santé pertinentes des directives CE (voir point 4).

Cette déclaration ne concerne que l'appareil dans l'état où il a été mis sur le marché, et ne couvre pas les pièces ajoutées et/ou les interventions effectuées ultérieurement par l'utilisateur final.

1. Produit / Fonction :	Souffleur de feuilles thermique pour soufflage de feuilles
2. Dénomination :	FX-LB133T
3. Numéro de série :	LB133T-0001–LB133T-4999
4. Directives CE pertinentes :	Directive Machines 2006/42/EG
5. Normes harmonisées applicables :	DIN EN 15503:2009, DIN EN ISO 12100-2/A1:2009

Puissance acoustique mesurée	LpA 90 dB (A).
Puissance acoustique garantie	LwA 95 dB (A)

Herrenberg, 07.07.2022



Leonhard Zirkler
(Gérant)
Fabricant :

FUXTEC GmbH
Kappstraße 69
71083 Herrenberg
ALLEMAGNE

Archivage de la documentation technique :
FUXTEC GmbH, Kappstraße 69, 71083 Herrenberg, Allemagne
L. Zirkler, Direction

VERSIONE ITALIANA

MANUALE ORIGINALE DI ISTRUZIONI

Aspiratore/soffiatore a scoppio

FUXTEC FX-LB133T



Il tuo nuovo dispositivo è stato sviluppato e realizzato per soddisfare gli elevati standard di FUXTEC, quali la semplicità di utilizzo e la sicurezza d'uso. Questo dispositivo, se trattato in modo adeguato, sarà in grado di fornire ottime prestazioni negli anni a venire.

ATTENZIONE: per ridurre il rischio di lesioni, l'utilizzatore deve leggere attentamente questo manuale prima di utilizzare l'apparecchio.

FUXTEC GmbH
Kappstrasse 69, 71083 Herrenberg – Gültstein, Germany

58. Introduzione

Desideriamo ringraziarvi per l'acquisto di questo aspiratore/soffiatore prodotto dalla nostra azienda. Le istruzioni qui presenti vi mostreranno come utilizzare al meglio l'apparecchio. Prima del suo utilizzo raccomandiamo di leggere attentamente il seguente manuale d'uso, di utilizzare l'apparecchio correttamente e di lavorare in sicurezza. In ragione dei continui interventi di sviluppo attuati sull'apparecchio, segnaliamo inoltre l'eventualità che non tutti i particolari della macchina coincidano con quelli esposti nel manuale d'utilizzo, pertanto ci scusiamo per il disagio arrecato.

59. Dettaglio fornitura

- Soffiatore FX-LB133T
- Tubo di soffiaggio a doppia sezione
- Borsa attrezzi
- Manuale d'istruzioni

Controllare il contenuto della scatola dopo avere rimosso gli imballaggi, al fine di verificare

- La completezza del materiale fornito
- Eventuali danni causati dal trasporto

Presentare immediatamente reclamo alla ditta produttrice. Ritardati reclami non possono essere accettati.

60. Fasce orarie di utilizzo

Conformemente alla direttiva europea sul contenimento del rumore ambientale del settembre 2002, i soffiatori non possono essere utilizzati in quartieri esclusivamente residenziali, piccoli insediamenti, aree di ricreazione, cliniche e strutture termali, strutture ricettive, nonché in ospedali e strutture di ricovero nelle giornate domenicali e nei giorni festivi, così come nei giorni feriali, dalle ore 20 alle ore 7. Si raccomanda di prestare attenzione anche alle disposizioni locali in materia di protezione dal rumore.

61. Pittogrammi di sicurezza sulla macchina e all'interno delle istruzioni

Sulla targhetta del vostro apparecchio si potrebbero trovare dei riferimenti simbolici.
I simboli riportati forniscono importanti informazioni sul prodotto o avvertenze di utilizzo.



enzione	Indossare dispositivi di protezione per l'udito, la vista e il capo	Leggere il manuale di istruzioni	Indossare abbigliamen-to protettivo	Indossare guanti da lavoro	Indossare scarpe antinfortuni-stiche	Attenzione Pericolo di incendio causato da carburante

Situazione di pericolo o pericolo imminente. La mancata osservanza di tali avvertenze può comportare lesioni o provocare danni materiali.
Avvertenze importanti per il corretto utilizzo dell'apparecchio. La mancata osservanza di tali avvertenze può causare guasti all'apparecchio.
Avvertenze di utilizzo. Queste avvertenze aiutano l'utilizzatore a sfruttare in maniera ottimale tutte le funzioni dell'apparecchio, compreso montaggio, utilizzo e manutenzione dello stesso. In questi casi vengono fornite spiegazioni su come procedere.

62. Uso prescritto/non prescritto

Il soffiatore alimentato a benzina è destinato esclusivamente al soffiaggio di foglie e fogliame. L'uso prescritto dell'apparecchio non può prescindere dalla lettura e relativa messa in pratica delle istruzioni contenute nel manuale d'uso. Prima e dopo l'utilizzo è necessario ispezionare l'apparecchio per verificare la presenza di danni meccanici sullo stesso. In caso di riparazioni indispensabili, rivolgersi al nostro servizio di assistenza.
Possono essere impiegate esclusivamente parti di ricambio autorizzate dal produttore e/o parti originali. L'apparecchio può essere utilizzato solo in aree all'aperto.
In caso di utilizzo di parti di ricambio non autorizzate dal produttore e/o non originali, l'utilizzatore risponde totalmente dei danni eventualmente cagionati a cose e/o a persone. Si esclude pertanto in tale ambito qualsiasi responsabilità a carico del produttore.

Qualsiasi altro impiego che differisce da quelli sopra indicati configura un uso non prescritto:

- L'uso prescritto dell'apparecchio è dettato anche dalla lettura e relativa messa in pratica delle istruzioni contenute nel manuale.
- In caso di utilizzo di parti di ricambio non autorizzate e/o non originali, l'utilizzatore risponde totalmente dei danni eventualmente cagionati a cose e/o persone, escludendo qualsiasi tipo di responsabilità da parte del produttore.
- Qualsiasi altro impiego che differisce da quelli sopra indicati configura un uso non prescritto.

- Leggere e attenersi alle istruzioni del produttore per l'utilizzo, la manutenzione e la riparazione dell'apparecchio e seguire le disposizioni di sicurezza contenute nel manuale.
- Devono essere tenute in considerazione le disposizioni in materia di prevenzione degli infortuni, nonché i vari regolamenti vigenti in tema di igiene e sicurezza sul luogo di lavoro.
- Ulteriori utilizzi non sono ritenuti utilizzi prescritti. Il produttore non risponde per danni di qualsiasi natura risultanti da tali utilizzi impropri. In dette circostanze il rischio ricade totalmente sull'utilizzatore.
- Modifiche personali apportate all'apparecchio escludono la responsabilità da parte del produttore in relazione ai danni di qualsiasi natura potenzialmente procurati.
- Il dispositivo può essere equipaggiato, utilizzato e manutenuto solo da persone aventi familiarità con esso e che sono a conoscenza dei rischi derivanti dal relativo utilizzo. Gli interventi di manutenzione possono essere effettuati esclusivamente da FUXTEC GmbH.
- L'apparecchio non può essere utilizzato in aree caratterizzate da rischio esplosione o essere esposto alla pioggia.

63. Rischi residui e sicurezza sul lavoro

Anche in caso di utilizzo prescritto e nonostante il rispetto di tutte le disposizioni in materia di sicurezza per l'utilizzo conforme alle caratteristiche costruttive dell'apparecchio, possono tuttavia sussistere rischi residui. I rischi residui possono essere ridotti al minimo se ci si attiene "all'uso prescritto" e alle "disposizioni di sicurezza", nonché alle istruzioni per l'uso nella loro globalità.

- Il rispetto delle istruzioni e la cautela riducono il rischio di lesioni personali e danneggiamenti.
- Lesioni a causa di frammenti scagliati in aria.
- Pericolo di avvelenamento da monossido di carbonio in caso di utilizzo in ambienti chiusi o non ben areati.
- Pericolo di ustioni a causa di parti roventi.
- In caso di attività prolungata senza ricorrere all'uso di protezioni acustiche si verificano danni all'udito.

Peraltro, nonostante tutte le informazioni fornite e le precauzioni adottate, possono sussistere rischi residui non prevedibili.

Attenzione: Il valore di vibrazioni effettivamente rilevato durante l'utilizzo dell'apparecchio può differire dal dato contenuto nelle istruzioni d'uso e/o indicato dal produttore. Ciò può essere causato dai seguenti fattori, i quali devono essere considerati prima e durante l'utilizzo:

- L'apparecchio è utilizzato in modo idoneo?
- Lo stato d'utilizzo dell'apparecchio è ottimale?
- Le impugnature e le impugnature opzionali, ove previste, sono montate saldamente al corpo macchina?

Prima della messa in funzione di questo prodotto, leggere le seguenti avvertenze e le disposizioni di sicurezza vigenti all'interno del proprio stato di residenza, al fine di proteggere sé stessi e gli altri da eventuali lesioni.

Conservare sempre le presenti disposizioni di sicurezza (istruzioni d'uso) unitamente all'apparecchio. L'apparecchio può essere manovrato esclusivamente da persone con sufficiente grado di esperienza.

Le riparazioni dell'apparecchio devono essere effettuate dal produttore o da ditte autorizzate.

Primi passi

- **Coloro che utilizzano il macchinario per la prima volta, devono ricevere da un operatore esperto istruzioni pratiche di utilizzo e munirsi di dispositivi di protezione personale.**
- **Prestare la massima attenzione e agire con criterio nell'utilizzo del macchinario. Se si è stanchi o sotto l'effetto di droghe, alcool o medicinali, non è consentito l'utilizzo del dispositivo. Un momento di disattenzione nell'utilizzo dell'apparecchio può provocare gravi lesioni.**

- Familiarizzare con l'apparecchio prima dell'utilizzo dello stesso. Utilizzatori non adeguatamente formati possono mettere a rischio la propria incolumità e quella altrui a causa dell'impiego scorretto del dispositivo.
- Fare in modo di avere una posizione stabile e mantenere sempre l'equilibrio. L'utilizzo su una scala, ad esempio, non è consentito.
- Non utilizzare l'apparecchio per scopi non prescritti (vedasi capitolo "Uso prescritto/non prescritto").
- Indossare indumenti idonei.
- Evitare di indossare gioielli o indumenti larghi che possono rimanere impigliati nell'apparecchio.
- Indossare guanti da lavoro e scarpe antinfortunistiche antiscivolo.
- Indossare una retina per capelli in caso di capelli lunghi.
- Indossare dispositivi di protezione:
  - protezioni acustiche.
  - occhiali protettivi o protezioni per il viso.
  - guanti da lavoro.
  - scarpe antinfortunistiche.
  - caschetto antinfortunistico certificato, per l'utilizzo in circostanze che possono comportare lesioni al capo.
- É raccomandabile indossare protezioni per le ginocchia e giacca di sicurezza.
- Mantenere l'area di lavoro ordinata!
- Tenere in considerazione i vari agenti atmosferici:
  - non utilizzare l'apparecchio in presenza di pioggia.
  - non utilizzare l'apparecchio in ambienti bagnati o umidi.
  - posticipare i lavori in caso di condizioni atmosferiche sfavorevoli (pioggia, neve, ghiaccio, vento), in quanto in tali contesti il rischio di incidenti aumenta notevolmente.
  - fare in modo di avere una buona illuminazione.

  - non utilizzare l’apparecchio in prossimità di liquidi infiammabili o gas.
- Il rumore del motore può impedire di percepire con l’udito eventuali pericoli presenti nelle zone circostanti, pertanto familiarizzare con tali aree per evitare inconvenienti.
- Non lasciare mai l‘apparecchio incustodito.
- Durante le pause di lavoro posizionare l’apparecchio in modo tale che non rappresenti pericolo per gli altri. Assicurarsi che il dispositivo non venga utilizzato da soggetti non autorizzati.
- L’utilizzo dell’apparecchio non è consentito a minorenni.
- Tenere l’apparecchio a distanza da persone e bambini durante il suo utilizzo.
- L’utilizzatore è responsabile per incidenti o pericoli gravanti su altre persone e loro proprietà.
- Non consentire ad altre persone, in particolare a bambini, di toccare l’apparecchio o il motore.
- Prestare attenzione a non sovraccaricare il dispositivo! Il rispetto dell’adeguato livello prestazionale permette di lavorare più efficacemente e in sicurezza.
- Utilizzare l’apparecchio esclusivamente con dispositivi di sicurezza completi di ogni loro parte e correttamente installati. Non apportare modifiche all’apparecchio che possono pregiudicarne la sicurezza d’uso.
- Arrestare l’apparecchio ed estrarre il connettore dalla candela nei seguenti casi:
  - Contatto dell’apparecchio con suolo, rocce, chiodi o altri corpi estranei.
  - Controllo danneggiamento dispositivo.
  - Lavori di riparazione, di manutenzione e di pulizia.
  - Risoluzione di inconvenienti (es. ostruzione del tubo di soffiaggio).
  - Trasporto e stoccaggio.
  - Abbandono del luogo di lavoro, anche in caso di brevi pause.

Curare scrupolosamente l'apparecchio:

- Pulire l'apparecchio dopo ogni utilizzo.
- Svuotare il serbatoio dopo ogni impiego.
- Mantenere le impugnature pulite e prive di residui di lubrificante.
- Seguire le prescrizioni per la manutenzione.

Controllare l'apparecchio per rilevare presenza di danni:

- Prima di riutilizzare l'apparecchio deve essere scrupolosamente verificata la piena funzionalità e integrità dei dispositivi di protezione.
- Verificare che le parti mobili funzionino ottimamente, che non si inceppino e che non siano danneggiate. Tutte le parti devono essere montate correttamente e devono soddisfare tutti i requisiti per poter assicurare l'utilizzo in piena sicurezza dell'apparecchio.
- Dispositivi di protezione e parti danneggiate devono essere fatte adeguatamente riparare o sostituire dal produttore o da un'officina autorizzata, salvo la presenza di indicazioni specifiche a riguardo presenti nel manuale d'istruzioni.
- Adesivi di sicurezza danneggiati o non leggibili devono essere sostituiti.
- Non inserire mai chiavi nell'apparecchio!
- Verificare sempre prima dell'accensione di aver rimosso chiavi o attrezzi.
- Stoccare i dispositivi inutilizzati in un luogo asciutto e non accessibile a bambini.
- Non effettuare in autonomia riparazioni sulla macchina.



Non effettuare riparazioni ulteriori rispetto a quelle descritte nel capitolo "Manutenzione e cura", bensì rivolgersi direttamente all'assistenza clienti di FUXTEC GmbH.



Le riparazioni da eseguire su altre parti dell'apparecchio devono essere effettuate da FUXTEC GmbH.



Utilizzare esclusivamente parti originali! L'utilizzo di altre parti di ricambio o accessori può comportare pericoli per l'utilizzatore. FUXTEC GmbH non risponde di eventuali danni risultanti da tali utilizzi.

64. Uso del carburante

⚠ Il carburante e i vapori da esso rilasciati sono facilmente infiammabili e, a seguito di inalazione o contatto con la pelle, possono provocare gravi conseguenze. Pertanto, è necessario adottare prudenza nel maneggio di carburante e provvedere ad una buona areazione.

- Arrestare il motore prima del rifornimento e lasciare raffreddare l'apparecchio.
- Evitare di usare fiamme libere durante la procedura di rifornimento.
- Indossare guanti durante il rifornimento.
- Non effettuare rifornimenti in ambienti chiusi (pericolo d'esplosione).
- Non rovesciare a terra carburante o olio. Pulire immediatamente l'apparecchio in caso di rovesciamento di carburante o olio. Sostituire gli indumenti se gli stessi sono entrati in contatto con carburante o olio.
- Non far penetrare carburante nel terreno.
- Dopo il rifornimento, richiudere accuratamente il tappo del serbatoio e controllare che lo stesso non si allenti durante il funzionamento.
- Assicurarsi che il tappo del serbatoio e i condotti del carburante non presentino perdite. In caso di perdite l'apparecchio non può essere messo in uso.
- Trasportare e stoccare il carburante esclusivamente in taniche contrassegnate e previste per l'uso specifico.
- Non trasportare e stoccare carburante in prossimità di materiali parzialmente o altamente infiammabili, nonché vicino a scintille e/o a fiamme libere. Tenere i bambini a distanza dal carburante.
- Effettuare l'avvio dell'apparecchio collocandosi a debita distanza dal punto in cui è stato effettuato il rifornimento.

65. Panoramica dell’apparecchio



1. Motore
2. Tubo principale con impugnatura acceleratore
3. Tubo intermedio
4. Tubo terminale (1)
5. Tubo terminale (2)
6. Leva del gas
7. Tubo corrugato
8. Tanica di miscelazione
9. Fascette per il montaggio
10. Corda d‘avviamento
11.Tappo serbatoio carburante
12. Starter
13. Tappo filtro aria
14. Candela di accensione



66. Configurazione modalità soffiaggio

Attenzione: spegnere sempre il motore prima di effettuare lavori di montaggio o di riparazione! Indossare guanti da lavoro durante le operazioni di montaggio per proteggersi da lesioni da taglio.

13. Montare l'impugnatura con acceleratore sul tubo principale posteriormente al tubo corrugato e posizionarla in un punto che ne consenta l'agevole raggiungimento con la mano





14. Inserire in successione i due restanti tubi di soffiaggio sulle rispettive guide
15. Assicurarsi di ruotare i tubi sulle apposite guide fino in fondo



16. Regolare la tracolla posteriore in base alla propria altezza mediante gli occhielli di regolazione, in modo tale da poter utilizzare il soffiatore comodamente e in maniera sicura.



67. Messa in funzione – Rifornimento, olio motore a 2 tempi

L'apparecchio non viene consegnato con miscela di carburante al suo interno.

Effettuare il rifornimento dell'apparecchio come descritto nel presente capitolo alla sezione "Rifornimento". Il dispositivo è alimentato con miscela **50:1** a base di benzina normale (senza piombo) e olio motore a 2 tempi.

Per il primo rifornimento si consiglia di utilizzare una miscela 25:1. L'uso di miscele pronte all'uso o carburanti speciali può causare danni all'apparecchio.

Quando si maneggia benzina è necessario un più elevato grado di attenzione. Evitare assolutamente di fumare e di utilizzare fiamme libere, in quanto sussiste pericolo di esplosione.

Benzina:

Numero minimo di ottani: 91 RON, senza piombo

- Non effettuare rabbocchi con benzina al piombo, gasolio o altri carburanti non consentiti.
- Non utilizzare benzina con numero di ottani inferiore a 91 RON. Ciò può far surriscaldare il motore e provocare danni allo stesso.
- Se si impiega l'apparecchio costantemente ad elevato numero di giri, utilizzare benzina con numero di ottani più elevato.
- Per ragioni di carattere ambientale si raccomanda l'uso di benzina senza piombo. L'utilizzo di carburanti E10 non è consentito.

Olio motore a 2 tempi

Non utilizzare olio motore a quattro tempi oppure olio motore a 2 tempi per motori fuoribordo raffreddati ad acqua, nonché miscela pronta reperibile presso stazioni di rifornimento.

Rapporto di miscelazione 50:1

Benzina	Olio motore a 2 tempi (50:1)	Benzina	Olio motore a 2 tempi (50:1)
1 litro	0,020 litri	5 litri	0,100 litri
2 litri	0,040 litri	10 litri	0,200 litri

- Prestare attenzione alla corretta misurazione della quantità d'olio, in quanto piccoli aggiustamenti di quantità dello stesso nella miscela incidono fortemente sul rapporto di miscelazione.
- Non modificare il rapporto di miscelazione, in quanto ciò provoca formazione maggiore di residui di combustione, aumento del consumo di carburante, peggioramento delle prestazioni e possibile danneggiamento del motore.

Miscelare la benzina e l'olio in una tanica contrassegnata specifica per tali usi e dotata di protezione di sovrappieno.

1. Introdurre inizialmente metà della quantità di benzina da miscelare.
2. Introdurre di seguito tutta la quantità d'olio da utilizzare.
3. Agitare la miscela.
4. Versare all'interno il carburante residuo.

I carburanti possono essere stoccati per un periodo di tempo limitato, in quanto soggetti ad invecchiamento. Carburanti e miscele conservate troppo a lungo possono provocare problemi di accensione. Per questo motivo, si raccomanda di miscelare solo la quantità di carburante necessaria per coprire gli utilizzi da effettuare nell'arco di un mese.

Conservare il carburante in luoghi asciutti e sicuri e in taniche contrassegnate specifiche per tale uso.

Tenere le taniche di carburante fuori dalla portata dei bambini.

Rifornimento del soffiatore

Spegnere il motore, far raffreddare il dispositivo!



- Indossare guanti da lavoro!

- Evitare il contatto con pelle e occhi (indossare occhiali protettivi)!

- Prestare massima attenzione al "maneggio di carburante".

1. Effettuare i rifornimenti esclusivamente all'aperto o in ambienti sufficientemente areati.
2. Effettuare la pulizia dell'area circostante al punto di rifornimento. Residui di sporcizia nel serbatoio provocano malfunzionamenti.
3. Agitare la tanica contenente la miscela di carburante prima del rifornimento.
4. Aprire attentamente il tappo del serbatoio (10), in modo da poter scaricare l'eventuale sovrappressione creatasi all'interno del serbatoio stesso.
5. Versare la miscela attentamente fino a raggiungere la base inferiore del bocchettone di riempimento.
6. Chiudere nuovamente il tappo del serbatoio.
7. Assicurarsi che il tappo del serbatoio non presenti perdite.
8. Pulire il tappo del serbatoio e le superfici circostanti.
9. Verificare che non vi siano perdite nel serbatoio e nelle tubazioni del carburante.
10. Azionare eventualmente il primer (24).
11. Allontanarsi opportunatamente dal punto di rifornimento prima di avviare il motore.

68. Avvio/arresto del soffiatore

Il dispositivo non deve essere messo in funzione prima di aver letto il presente manuale di istruzioni, ovvero prima di poter essere in grado di rispettare tutte le avvertenze e di aver montato l'apparecchio completamente e conformemente alle disposizioni!

- Avviare il dispositivo solo quando l'apparecchio è completamente assemblato.
- Poggiare l'apparecchio a terra per procedere con l'avviamento e tenerlo saldamente.

1. Mantenersi a distanza da materiali infiammabili.
2. Mantenere una posizione stabile.
3. Poggiare la macchina a terra di fronte a sé.
4. Afferrare l'apparecchio con la mano sinistra servendosi dell'impugnatura superiore.
5. Afferrare la corda d'avviamento con l'intera mano destra.

Avviamento a freddo

1. Spostare l'interruttore di ACCENSIONE/SPEGNIMENTO in posizione ON.
2. Premere più volte dolcemente il primer e attendere che il carburante raggiunga la pompa.
3. Spostare la leva dello starter su 
4. Premere dolcemente la leva del gas e bloccarla contemporaneamente premendo l'apposita sicura.
5. Tirare lentamente la corda di avviamento tramite la relativa impugnatura fino ad avvertire resistenza.
6. Tirare rapidamente la corda di avviamento e rilasciarla poi lentamente.

Non estrarre la corda di avviamento completamente e non far riavvolgere la stessa lasciando la presa sull'impugnatura.

7. Spostare la leva dello starter su  non appena il motore si è avviato oppure dopo aver tirato la corda 5/6 volte.
8. Quando l'apparecchio è in funzione, sbloccare la leva del gas precedentemente bloccata
9. Il motore gira al minimo.
10. Prima dell'inizio dei lavori, lasciare girare al minimo il motore per circa 8-10 minuti per farlo riscaldare.

Arresto del motore

1. Rilasciare la leva del gas.
2. Spostare l'interruttore di ACCENSIONE/SPEGNIMENTO in posizione OFF.

Avviamento a caldo

1. Spostare l'interruttore di ACCENSIONE/SPEGNIMENTO in posizione ON.
2. Spostare la leva dello starter su . Tirare la corda di avviamento per avviare il motore.

69. Indicazioni operative



Effettuare regolarmente le seguenti verifiche prima della messa in funzione dell'apparecchio e durante lo svolgimento del lavoro:

- **Afferrare saldamente l'apparecchio con entrambe le mani posizionandole rispettivamente sull'impugnatura anteriore e posteriore.**
- **L'apparecchio è montato completamente e conformemente alle disposizioni?**
- Verificare che tutti bulloni e le viti siano fissate saldamente.
- L'apparecchio è in buono stato e consente di lavorare in sicurezza?
- Tutte le funzioni di sicurezza forniscono la protezione prevista?
- **Il serbatoio del carburante è pieno?**
- **Il motore e la marmitta sono privi di depositi, fogliame o sostanze lubrificanti?**
- **L'impugnatura è pulita e asciutta (non sono presenti residui di olio, grasso o resine)?**
- **Sul luogo di lavoro non vi sono ostacoli in cui è possibile inciampare?**
- **Si indossano i dispositivi di protezione richiesti?**
- **Si ha letto e compreso le disposizioni?**
- **La leva del gas è azionabile facilmente e il blocco acceleratore funziona correttamente?**
- **L'interruttore di ACCENSIONE/SPEGNIMENTO funziona correttamente?**
- **Assicurarsi che gli ingranaggi siano lubrificati a sufficienza** (vedasi sezione "Manutenzione ").

70. Manutenzione e cura

Prima di eseguire qualsiasi intervento di manutenzione e pulizia

- **Spegnere il motore.**
- **Attendere che il motore si arresti completamente.**
- **Estrarre il connettore della candela (oltre ad impostare il numero di giri al minimo).**

Non effettuare lavori di manutenzione in prossimità di fiamme libere, in quanto sussiste rischio d'incendio. Gli interventi di manutenzione e pulizia non indicati nel presente capitolo devono essere eseguiti esclusivamente dal servizio di assistenza.
I dispositivi di sicurezza rimossi per effettuare gli interventi di manutenzione e pulizia devono essere necessariamente ispezionati a fondo e riposizionati sull'apparecchio, prima di utilizzare nuovamente lo stesso. Utilizzare esclusivamente parti di ricambio originali. L'utilizzo di altre parti può causare danni imprevedibili all'apparecchio e rappresentare un pericolo per l'utilizzatore.

Manutenzione



Indossare guanti da lavoro per evitare lesioni**.**
Affinché venga garantita la longevità e l'affidabilità dell'apparecchio, eseguire regolarmente i seguenti interventi di manutenzione.
Verificare la presenza di difetti evidenti come:

- Fissaggi allentati.
- Parti usurate o danneggiate.
- Perdite di carburante dal tappo del serbatoio e dalle condutture.

Controllare dopo ogni utilizzo l'apparecchio per verificare la presenza di segni d'usura.

Pulizia del filtro dell'aria/sostituzione

Effettuare la pulizia del filtro dell'aria regolarmente avendo cura di rimuovere polvere o residui di sporco, al fine di prevenire:

–– perdita di performance,

––difficoltà d'avviamento,

––eccessivo consumo di carburante.



Pulire il filtro ogni 8 ore in caso di utilizzo in ambienti caratterizzati da presenza di sostanze polverose; se in tali ambienti vi fosse una concentrazione di polveri particolarmente elevata, eseguire la pulizia ancor più di frequente.

1. Posizionare la leva dello starter su  per evitare che residui di sporco raggiungano il carburatore.

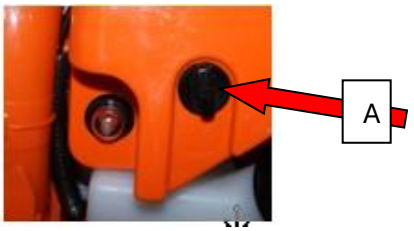

2. Rimuovere il filtro dell'aria.
   - Tirare A e rimuovere il coperchio del filtro dell'aria.
   3. Estrarre il filtro dell'aria in schiuma.
4. Lavare il filtro dell'aria in soluzione tiepida a base di sapone e acqua.

 Non tentare di rimuovere lo sporco soffiando, sussiste rischio di lesioni agli occhi!

5. Pulire la parte interna del filtro dell'aria utilizzando un pennello.
6. Far asciugare adeguatamente il filtro dell'aria e inserirlo nuovamente.
7. Apporre nuovamente il tappo del filtro.

 Sostituire regolarmente il filtro dell'aria.
Filtri dell'aria danneggiati devono essere sostituiti prima di iniziare l'attività.

Pulizia del filtro del carburante/sostituzione

Se necessario, effettuare il controllo del filtro. Un filtro del carburante sporco ostacola il flusso di carburante.

Svitare il tappo del serbatoio ed estrarre il filtro del carburante servendosi di un filo con estremità ad uncino.

- Sporco lieve ➜ separare il filtro del carburante dal condotto e pulire il filtro utilizzando della benzina.
- Sporco intenso ➜ sostituire il filtro del carburante.

Sostituzione candela di accensione/controllo

Non toccare la candela di accensione o il relativo connettore quando il motore è in funzione. Alta tensione! Rischio di ustioni in presenza di motore caldo. Indossare guanti da lavoro!

Effettuare controlli periodici della candela di accensione, compresa la verifica della distanza tra gli elettrodi.

Procedere come di seguito descritto:

1. Estrarre il connettore dalla candela di accensione.
2. Estrarre la candela di accensione con l'apposita chiave fornita in dotazione.

La distanza tra gli elettrodi deve essere compresa tra 0,3 e 0,4 mm.
Effettuare la pulizia della candela se vi sono depositi di sporco su di essa.

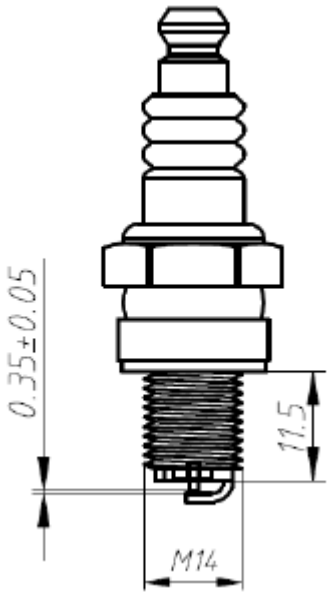

Sostituire la candela di accensione:

- se l'isolatore è danneggiato.
- se gli elettrodi sono usurati.
- se gli elettrodi presentano forti depositi di sporco o olio.
- ogni mese, in caso di utilizzo frequente.

Utilizzare le seguenti candele: Torch BMR6A

Verifica scintilla d'accensione

1. Estrarre il connettore dalla candela di accensione.
2. Estrarre la candela con la chiave fornita in dotazione.
3. Posizionare il connettore sulla candela.
4. Premere la candela di accensione contro il vano motore servendosi di una tenaglia isolata (non eseguire tale operazione vicino all'alloggiamento della candela)
5. Spostare l'interruttore di ACCENSIONE/SPEGNIMENTO in posizione ON.
6. Tirare con forza la corda di avviamento tramite la relativa impugnatura.

Se la candela funziona correttamente verrà prodotta una scintilla visibile tra gli elettrodi.

Marmitta/scarico

Non stringere le viti della marmitta quando il motore è caldo.

1. Controllare regolarmente che le viti della marmitta (D) non si siano allentate. ➜ Se sono allentate, serrarle saldamente.
2. Pulire lo scarico regolarmente dopo ogni utilizzo (E).

Cura

Pulire minuziosamente l'apparecchio dopo ogni utilizzo, al fine di garantirne l'ottima funzionalità.

- Pulire il guscio esterno con una spazzola morbida o un panno asciutto.
  L'utilizzo di acqua, solventi e prodotti di lucidatura non è consentito.
- Verificare che le prese di ventilazione per il raffreddamento del motore non siano ostruite (pericolo di surriscaldamento).
- Pulire e oliare **regolarmente** tutte le parti mobili.

Non utilizzare grasso in questa fase! Utilizzare esclusivamente olio ecologico.

Attenzione: le manutenzioni non eseguite regolarmente potrebbero causare gravi danni alla macchina e nuocere gravemente alla salute delle persone.

71. Dati tecnici

Denominazione	Soffiatore FUXTEC
Modello	FX-LB133T
Potenza / numero giri massimo	900 W a 8.000 min^{-1}
Funzionamento a vuoto	2.800 ± 200min^{-1}
Cilindrata	33,0 cm^3
Candela di accensione	RCJ6Y
Carburatore	H619
Capacità serbatoio carburante.	0,65 l
Rapporto miscelazione (carburante/olio 2 tempi)	50:1
Peso (con serbatoio vuoto)	4,5 kg

ATTENZIONE: è possibile utilizzare esclusivamente pezzi di ricambio originali certificati, come indicato in queste istruzioni per l'uso. Pezzi di ricambio non certificati possono causare gravi lesioni.

72. Risoluzione dei problemi

Situazione	Causa	Soluzione
Il motore non si avvia	1. Serbatoio Vuoto 2. Motore ingolfato 3. Candela sporca (residui di carbonio sugli elettrodi), distanza troppo ampia tra gli elettrodi 4. Carburatore/ugelli sporchi 5. Connettore/candela d'accensione danneggiata 6. Nessuna scintilla di accensione	1. Rifornimento carburante 2. Rilasciare la leva del gas, avviare più volte se necessario. Smontare la candela di accensione, pulirla e asciugarla 3. Pulire la candela di accensione e controllarne il grado termico. Se necessario, sostituire la candela. Regolare la distanza tra gli elettrodi: 0.6-0.7 mm 4. Pulire il carburatore con aria compressa 5. Sostituire 6.Controllare il connettore, il cavo candela e il modulo d'accensione, eventualmente sostituire. Regolare la distanza tra gli elettrodi (0.6-0.7 mm).
Il motore gira troppo veloce al minimo	1. Motore freddo	1. Far riscaldare lentamente il motore e chiudere leggermente lo starter, se del caso.
Il motore non garantisce la massima performance	1. Candela sporca (residui di carbonio sugli elettrodi), distanza troppo ampia tra gli elettrodi 2. Carburatore/ugelli sporchi 3. Filtro aria sporco 4. Marmitta, valvola di scarico del cilindro 5. Anello tenuta carter non ermetico 6. Anelli cilindro e pistoni usurati 7. Miscela di carburante errata (troppo olio) 8. Accensione difficoltosa	1. Pulire la candela di accensione e controllarne il grado termico. Se necessario, sostituire la candela. Regolare la distanza tra gli elettrodi: 0.6-0.7 mm 2. Pulire il carburatore 3. Pulizia 4. Smontare e pulire il tubo di scarico, rimuovendo i residui di carbonio 5. Sostituire 6.Sostituire il cilindro, il pistone o gli anelli, levigare il cilindro e reinserire all'interno il pistone 7. Seguire le istruzioni per il rifornimento 8. Regolare la distanza tra gli elettrodi (0.6-0.7 mm)
Il motore non si arresta	1. Candela di colore grigio chiaro con segni di bruciatura 2. Depositi di carbonio nella camera di combustione	1. Installare una candela con grado termico maggiore 2. Pulire la testata e le scanalature del cilindro oltre alla testa del pistone

73. Servizio clienti

Far riparare l’apparecchio solo da personale qualificato ed esclusivamente con ricambi originali, al fine di garantire l’utilizzo in sicurezza dell’apparecchio. In caso di problemi contattare FUXTEC GmbH.

74. Garanzia

La garanzia ha una validità di 24 mesi a partire dalla data di acquisto. Conservare la ricevuta d'acquisto in un luogo sicuro. Sono esclusi dalla garanzia i componenti soggetti ad usura e i danni causati da uso improprio, sovraccarico, modifiche tecniche, uso di accessori non idonei e/o di parti di ricambio non originali e tentativi di riparazione da parte di personale non qualificato. Le riparazioni in garanzia possono essere effettuate esclusivamente da rivenditori specializzati autorizzati.

75. Istruzioni per lo smaltimento

Contattare il proprio comune per lo smaltimento dell’apparecchio. Smaltire preventivamente tutti i materiali di consumo come benzina e olio.

76. Dichiarazione di conformità UE

Con la presente,
FUXTEC GmbH • Kappstraße 69 •GERMANY

dichiara che la macchina descritta di seguito, nello stato costruttivo e nella versione commercializzata, è conforme ai requisiti fondamentali e alle disposizioni in materia di sicurezza e salute delle direttive CE elencate (vedasi capitolo 4).

La presente dichiarazione si riferisce esclusivamente all'apparecchio nelle condizioni in cui è stato immesso sul mercato, e non riguarda le parti aggiunte e/o gli interventi effettuati successivamente dall'utente finale.

1. Prodotto / Funzione:	Soffiatore a scoppio per soffiaggio di fogliame
2. Modello apparecchio:	FX-LB133T
3. Numero di serie:	LB133T-0001–LB133T-4999
4. Direttive CE applicabili:	Direttiva CE sui macchinari 2006/42/CE
5. Norme armonizzate applicabili:	DIN EN 15503:2009, DIN EN ISO 12100-2/A1:2009

Livello potenza acustica misurato	LpA 90 dB (A).
Livello potenza acustica garantito	LwA 95 dB (A)

Herrenberg, 07/07/2022



Leonhard Zirkler
(Amministratore Delegato)
Produttore:

FUXTEC GmbH
Kappstraße 69
71083 Herrenberg
GERMANY

Conservazione della documentazione tecnica:
FUXTEC GmbH, Kappstraße 69, 71083 Herrenberg, Germany
L. Zirkler, Amministratore Delegato

VERSION ESPANOLA

INSTRUCCIONES DE USO ORIGINALES

Aspirador/soplador de hojas de gasolina

FUXTEC FX-LB133T



Su nuevo electrodoméstico ha sido desarrollado y diseñado para satisfacer los elevados estándares de FUXTEC, como la facilidad de manejo y la seguridad del usuario. Bien tratado, este aparato le servirá durante muchos años.

ADVERTENCIA: Para reducir el riesgo de lesiones, el usuario debe leer y comprender este manual antes de utilizar el aparato.

FUXTEC GmbH
Kappstrasse 69, 71083 Herrenberg - Gültstein, Alemania

77. Introducción

Le agradecemos que haya adquirido un aspirador/soplador de hojas de nuestra empresa. En este manual de instrucciones se explica la mejor manera de utilizar el aspirador de hojas. Antes de utilizarla, lea atentamente este manual de instrucciones, maneje la máquina correctamente y trabaje con seguridad. También es posible que no todos los detalles de su máquina se correspondan con el manual de instrucciones debido al perfeccionamiento de la máquina. Por ello, rogamos su comprensión.

78. Volumen de suministro

- Soplador de hojas FX-LB133T
- Soplete de 2 piezas
- Bolsa de herramientas
- Instrucciones de uso

Después de desembalar, compruebe que el contenido de la caja es el siguiente

- Integridad
- Posibles daños durante el transporte

Por favor, infórmenos inmediatamente de cualquier queja. No se admitirán reclamaciones posteriores.

79. Horas de funcionamiento

Según la Ordenanza de Protección contra el Ruido de Máquinas de septiembre de 2002, no se pueden utilizar sopladores de hojas en zonas residenciales puras, generales y especiales, zonas residenciales pequeñas, zonas especiales utilizadas para el ocio, zonas de balnearios y clínicas y zonas de alojamiento turístico, así como en los terrenos de hospitales y residencias de ancianos los domingos y festivos y los días laborables de 20.00 a 7.00 horas.
Respete también las normativas regionales sobre protección acústica.

80. Símbolos de seguridad en la máquina y en el manual de instrucciones

Puede encontrar información simbólica en la placa de características de su aspirador de hojas. Proporcionan información importante sobre el producto o instrucciones para su uso.

						
Achtung	Gehör- und Sichtschutz sowie Kopfschutz	Bedienungs-anleitung lesen	Schutzklei-dung tragen	Handschuhe tragen	Sicherheits-schuhe tragen	Achtung Brandgefahr durch Kraftstoff

 Situación peligrosa o peligro inminente. El incumplimiento de estas instrucciones puede provocar lesiones o daños materiales.

Instrucciones importantes para el manejo correcto del aparato. El incumplimiento de estas instrucciones puede provocar averías en el aparato.

 Instrucciones de uso. Estas instrucciones le ayudarán a utilizar de forma óptima todas las funciones de la máquina. Instalación, funcionamiento y mantenimiento del aparato. En esta sección se explica exactamente cómo proceder.

81. Uso previsto/no previsto

El soplador de hojas de gasolina está destinado exclusivamente a soplar hojas. El uso previsto incluye también la lectura y observación de las instrucciones de funcionamiento antes de cada uso. Debe comprobarse que la máquina no presenta daños mecánicos antes y durante su uso. En caso de reparación, póngase en contacto con nosotros.

Sólo pueden utilizarse piezas de repuesto originales autorizadas por el fabricante. La máquina sólo debe utilizarse en zonas ajardinadas abiertas.

Si se utilizan piezas de repuesto no homologadas o no originales, el operador y no el fabricante es responsable de los daños materiales o personales.

Cualquier uso distinto del descrito anteriormente constituye un uso inadecuado:

- El uso previsto también incluye la lectura y el cumplimiento de las instrucciones de uso.
- Si se utilizan piezas de repuesto no homologadas o no originales, el operador y no el fabricante es responsable de los daños materiales o personales.
- Cualquier uso distinto del descrito anteriormente constituye un uso inadecuado.
- El uso previsto también incluye la observación de las condiciones de funcionamiento, mantenimiento y reparación prescritas por el fabricante y el seguimiento de las instrucciones de seguridad contenidas en el manual.

- Deben respetarse las normas de prevención de accidentes aplicables y otras normas de salud y seguridad en el trabajo generalmente reconocidas.
- Cualquier otro uso se considera inadecuado. El fabricante no se hace responsable de los daños de cualquier tipo derivados de ello: el usuario es el único que asume el riesgo.
- El fabricante no se hace responsable de los daños de cualquier tipo derivados de modificaciones no autorizadas en la máquina.
- El aparato sólo puede ser montado, utilizado y mantenido por personas que estén familiarizadas con él y que hayan sido informadas de los peligros. Los trabajos de reparación sólo pueden ser realizados por FUXTEC GmbH.
- La máquina no debe utilizarse en atmósferas potencialmente explosivas o expuestas a la lluvia.

82. Riesgos residuales y trabajo seguro

Incluso cuando se utiliza conforme a lo previsto, pueden existir riesgos residuales a pesar del cumplimiento de todas las normas de seguridad pertinentes debido al diseño determinado por el uso previsto.
Los riesgos residuales pueden minimizarse si se observan el "Uso previsto" y las "Instrucciones de seguridad", así como el manual de instrucciones en su conjunto.

- La consideración y la precaución reducen el riesgo de lesiones y daños personales.
- Lesiones debidas a piezas expulsadas.
- Peligro de intoxicación por monóxido de carbono si se utiliza en habitaciones cerradas o mal ventiladas.
- Riesgo de quemaduras por componentes calientes.
- Deterioro de la audición durante el trabajo prolongado sin protección auditiva.

Además, a pesar de toda la información y las precauciones, puede haber riesgos residuales no evidentes.

Advertencia: El valor real de emisión de vibraciones presente durante el uso del
máquina puede desviarse de lo especificado en las instrucciones de uso o por el fabricante. Esto puede deberse a los siguientes factores de influencia, que deben tenerse en cuenta antes y durante el uso:

- ¿Se utiliza correctamente la máquina?
- ¿Está la máquina en buen estado de funcionamiento?
- ¿Están los asideros equipados con asideros de vibración opcionales y están éstos firmemente sujetos al
  ¿Cuerpo de máquina?

Antes de utilizar este producto, lea las siguientes instrucciones y las normas de seguridad aplicables en su país para protegerse a sí mismo y a los demás de posibles lesiones.

 Conserve siempre estas instrucciones de seguridad (instrucciones de uso) junto a la máquina.

 La máquina sólo debe ser manejada por personas con suficiente experiencia.

⚠ Las reparaciones del aparato deben ser realizadas por el fabricante o por empresas recomendadas por éste.

Primeros pasos

- **Cualquier persona que trabaje con la máquina por primera vez debe recibir instrucción práctica en el uso de la máquina y el equipo de protección personal de un operador experimentado.**
- **Esté atento. Acuda al trabajo con sentido común. Si está cansado o bajo los efectos de drogas, alcohol o medicamentos,**
  no debe utilizar el aparato. Un uso descuidado del aparato puede provocar lesiones graves.

- Familiarícese con el aparato antes de utilizarlo. Los operarios mal informados pueden ponerse en peligro a sí mismos o a otras personas por un uso inadecuado.
- Asegúrate de que estás de pie y mantienes el equilibrio en todo momento. El uso de una escalera, por ejemplo, no está permitido.
- No utilice el aparato para fines para los que no está previsto (véase "Uso previsto").
- Llevar ropa de trabajo adecuada.
- No lleve joyas ni prendas sueltas que puedan engancharse.
- Llevar guantes y calzado antideslizante.
- Si tienes el pelo largo, lleva una redecilla o un cubrecabezas.
- Llevar ropa de protección:
  - Protección auditiva.
  - Gafas de seguridad o protección facial.
  - Guantes de trabajo.
  - Calzado de seguridad.
  - Casco protector en situaciones en las que quepa esperar lesiones en la cabeza.
- Se recomienda llevar protección para las piernas y un chaleco de seguridad.
- Mantenga ordenado su espacio de trabajo
- Tener en cuenta las influencias medioambientales:
  - No exponga la máquina a la lluvia.
  - No utilice la máquina en un entorno húmedo o mojado.
  - Posponga el trabajo en condiciones meteorológicas desfavorables (lluvia, nieve, hielo, viento), ya que aumenta el riesgo de accidentes.
  - Garantizar una buena iluminación.
  - No utilice la máquina cerca de líquidos o gases inflamables.
- Es posible que no pueda oír los peligros debido al ruido del motor. Por lo tanto, familiarícese con su entorno.
- No deje nunca la máquina desatendida.
- Durante las pausas de trabajo, la máquina debe estacionarse de forma que nadie corra peligro. La máquina debe asegurarse contra el acceso no autorizado.
- Los menores de 18 años no deben utilizar el aparato.
- Mantén alejados a otras personas y a los niños.

- El operador es responsable de los accidentes o peligros que se produzcan a otras personas o a sus bienes.
- No permita que otras personas, especialmente niños, toquen la herramienta o el motor.
- Tenga cuidado de no sobrecargar el aparato. Trabajará mejor y con más seguridad en el rango de potencia especificado.
- Utilice el aparato únicamente con los dispositivos de seguridad completos y correctamente instalados. No realice modificaciones en el aparato que puedan mermar la seguridad.
- Apague el aparato y retire el capuchón de la bujía:
    - Tocar la máquina con tierra, piedras, clavos u otros objetos extraños.
    - al comprobar si el aparato está dañado.
    - Trabajos de reparación, mantenimiento y limpieza.
    - Eliminación de averías (por ejemplo, obstrucción del tubo de soplado).
    - Transporte y almacenamiento.
    - Abandonar la zona de trabajo, incluso para breves interrupciones.

Mantenga su soplador de hojas con cuidado:

- Limpie la máquina después de cada uso.
- Vacíe el depósito después de cada uso.
- Mantenga los mangos secos y sin lubricantes.
- Siga las instrucciones de mantenimiento.

Compruebe si la máquina está dañada:

- Antes de seguir utilizando la máquina, deben comprobarse cuidadosamente los dispositivos de seguridad para asegurarse de que funcionan correctamente y según lo previsto.
- Compruebe que las piezas móviles funcionan correctamente y no están atascadas ni dañadas. Todas las piezas deben estar correctamente montadas y cumplir todas las condiciones para garantizar el correcto funcionamiento de la máquina.
- Los dispositivos y piezas de protección dañados deben ser reparados o sustituidos adecuadamente por nosotros o por un taller especializado reconocido, a menos que se especifique lo contrario en las instrucciones de uso.
- Los adhesivos de seguridad dañados o ilegibles deben sustituirse.
- No deje nunca una llave inglesa en el enchufe.
- Compruebe siempre que se han retirado las llaves y las herramientas antes de encenderlo.
- Guarde los dispositivos no utilizados en un lugar seco y cerrado, fuera del alcance de los niños.
- No repare la máquina usted mismo.



No realice ninguna reparación en la máquina que no esté descrita en el capítulo "Mantenimiento", sino póngase en contacto directamente con el servicio de atención al cliente de FUXTEC GmbH.



Las reparaciones de otras piezas de la máquina deben ser realizadas por FUXTEC GmbH.



Utilice únicamente piezas de repuesto originales. El uso de otras piezas de recambio o accesorios puede suponer un peligro para el usuario. FUXTEC GmbH no se hace responsable de los daños resultantes.

83. Manipulación de combustibles

⚠ Los combustibles y sus vapores son inflamables y pueden causar daños graves si se inhalan o entran en contacto con la piel. Por lo tanto, se debe tener cuidado al manipular el combustible y asegurar una buena ventilación.

- Apague el motor y deje que el aparato se enfríe antes de repostar.
- Evite las llamas al repostar.
- Utilice guantes al repostar.
- No repostar en locales cerrados (riesgo de explosión).
- No derrame combustible ni aceite. Limpie la máquina inmediatamente si ha derramado combustible o aceite. Cámbiese de ropa si ha derramado combustible o aceite sobre ella.
- No permita que el combustible penetre en el suelo.
- Cierre con cuidado el tapón del depósito de combustible después de repostar y compruebe que no se afloja durante el funcionamiento.
- Asegúrese de que el tapón del depósito y los conductos de gasolina estén bien apretados. Si hay fugas, el aparato no debe ponerse en funcionamiento.
- Transporte y almacene los combustibles únicamente en recipientes etiquetados y homologados para este fin.
- No transporte ni almacene combustibles cerca de sustancias inflamables o fácilmente inflamables, chispas o llamas. Mantenga a los niños alejados de los combustibles.
- Aléjese lo suficiente de la zona de repostaje para poner en marcha el aparato.

84. Visión general de la máquina



1er motor
2. tubo principal con puño de gas
3. tubo intermedio
4º tubo de escape (1)
5. tubo de escape (2)
6. palanca/maneta del acelerador
7. tubo ondulado
8. recipiente mezclador
9. abrazaderas de montaje
10. arrancador de cable
11.tapón gasolina
12. estrangulador
13. caja del filtro de aire
14. bujía de encendido



85. Montaje del soplador de hojas

Atención: Desconecte siempre el motor durante los trabajos de instalación y/o mantenimiento. Lleve guantes protectores durante la instalación para protegerse de cortes.

17. Monte el puño del acelerador en el tubo detrás del tubo ondulado y coloque el puño del acelerador de forma que pueda alcanzarlo fácilmente con la mano





18. Coloca las otras dos cerbatanas en la guía, una detrás de otra.
19. Asegúrese de que la conexión de enchufe está atornillada hasta el tope.



20. Utilice los ojales de ajuste para adaptar la correa de transporte trasera a su estatura, de modo que el soplador de hojas quede ajustado y cómodo.



86. Puesta en servicio - Repostaje, aceite de motor de 2 tiempos

La máquina no se suministra cargada con una mezcla de combustible.
Llene el aparato como se describe en este capítulo en el apartado "Llenado de combustible".

El aparato funciona con una **mezcla 50:1** de gasolina normal (sin plomo) y aceite de motor de dos tiempos.

El uso de mezclas preparadas o combustibles especiales puede dañar la máquina.

Preste especial atención al manipular gasolina. Evite a toda costa fumar y las llamas debido al riesgo de explosión.

Gasolina:

Octanaje mínimo 91 RON, sin plomo

- No llene el depósito con gasolina con plomo, gasóleo u otros combustibles no autorizados.
- No utilice gasolina con un octanaje inferior a 91 RON. Esto puede provocar daños en el motor debido al aumento de su temperatura.
- Si trabaja continuamente en la gama de velocidades más altas, utilice gasolina de mayor octanaje.
- Por razones medioambientales, se recomienda el uso de gasolina sin plomo. No se permite el uso de gasolina E10.

Aceite para motores de 2 tiempos

No utilice aceites de cuatro tiempos ni aceites de dos tiempos para motores fueraborda refrigerados por agua ni aceites premezclados de gasolineras.

Proporción de mezcla 50:1

Gasolina	Aceite para motores de dos tiempos (50:1)	Gasolina	Aceite para motores de dos tiempos (50:1)
1 litro	0,020 litros	5 litros	0,100 litros
2 litros	0,040 litros	10 litros	0,200 litros

- Asegúrese de que la cantidad de aceite se mide con exactitud, ya que una ligera desviación en la cantidad de aceite puede tener un efecto significativo en la proporción de mezcla con pequeñas cantidades.
- No modifique la proporción de mezcla, ya que se produciría un aumento de los residuos de combustión, un mayor consumo de combustible y una reducción del rendimiento, o el motor podría resultar dañado.

Mezcle la gasolina y el aceite en un recipiente limpio, homologado para gasolina y etiquetado con protección contra sobrellenado.

1. llenar primero con la mitad de la gasolina que se va a mezclar.

2 A continuación, rellene toda la cantidad de aceite.

3. Agitar la mezcla.

4 Rellene el resto del combustible.

Los combustibles sólo pueden almacenarse durante un tiempo limitado a medida que envejecen. Los combustibles y las mezclas de combustible almacenados en exceso pueden provocar problemas al arrancar. Por lo tanto, mezcle sólo la cantidad de combustible que utilice en un mes.

Almacene los combustibles en recipientes homologados y etiquetados, en un lugar seco y seguro. Asegúrese de que los recipientes de combustible estén fuera del alcance de los niños.

Repostar el soplador de hojas

Apague el motor y deje que el aparato se enfríe.



- Llevar guantes de protección.

- Evitar el contacto con la piel y los ojos (llevar gafas de protección).

- Tenga siempre en cuenta el apartado "Manipulación del combustible".

1 Reposte la máquina únicamente al aire libre o en lugares suficientemente ventilados.

2 Limpie la zona alrededor del área de llenado. La suciedad en el depósito provoca fallos de funcionamiento.

3. Agite de nuevo el recipiente con la mezcla de combustible antes de repostar.

4 Abra con cuidado el tapón (10) para que pueda liberarse el exceso de presión.

5 Llene con cuidado la mezcla hasta el borde inferior de la boca de llenado.

6. Vuelva a cerrar el tapón del depósito de combustible.

7. asegúrese de que el tapón del depósito de combustible está bien apretado.

8 Limpie el tapón del depósito de combustible y la zona circundante.

9. compruebe si hay fugas en el depósito y en los conductos de combustible.

10 En caso necesario, accione la bomba de cebado (24).

11. aléjese adecuadamente de la zona de repostaje antes de arrancar el motor.

87. Arranque/parada del soplador de hojas s

El aparato no debe ponerse en funcionamiento hasta haber leído este manual de instrucciones, haber observado todas las indicaciones y haber instalado el aparato completamente de acuerdo con las instrucciones.

- Arrancar sólo cuando la máquina esté completamente montada.
- Apoye la máquina en el suelo para arrancarla y sujétela firmemente.

1. Mantener la distancia con los materiales combustibles.
2. adoptar una posición segura.
3. Coloque la máquina en el suelo delante de usted.
4. Sujete el aparato por el soporte superior con la mano izquierda.
5 Sujete el cable de arranque con la mano derecha.

Arrancar con el motor frío

1. Coloque el interruptor ON/OFF en la posición ON.
2 Presione con cuidado la bomba de cebado varias veces hasta que entre combustible en la bomba.
3. Empuje la palanca de arranque (estrangulador) a .
4 Accione suavemente el puño del acelerador y fíjelo con la palanca de sujeción.
5 Tire lentamente de la cuerda de arranque en la puñadura de arranque hasta sentir resistencia.
6. Tire rápidamente de la cuerda de arranque y suéltela lentamente.

No tire de la cuerda de arranque hasta el final y no deje que el mango de arranque golpee de nuevo en el motor.

7. Empuje la palanca de arranque (estrangulador) hasta tan pronto como el motor haya arrancado, o después de 5-6 tirones como máximo.
8 Cuando la máquina esté en marcha, suelte el puño fijo del acelerador.
9. el motor está al ralentí.
10. deje que el aparato se caliente durante unos 8-10 minutos al ralentí antes de empezar a trabajar.

Parar motor

1. Suelte el acelerador.
2. Coloque el interruptor ON/OFF en la posición OFF.

Arrancar con el motor caliente

1. Coloque el interruptor ON/OFF en la posición ON.
2. Empuje la palanca de arranque (estrangulador) hacia . 3. Tire de la cuerda de arranque de la palanca de arranque hasta que el motor arran

88. Instrucciones de trabajo



Realice regularmente las siguientes comprobaciones antes de la puesta en servicio y durante el funcionamiento:

- **Sujete siempre la máquina con ambas manos por las empuñaduras delantera y trasera.**
- **¿Está el aparato completo y correctamente instalado?**
- Asegúrese de que todos los tornillos y tuercas estén apretados.
- ¿Está la máquina en buen estado y es segura?
- ¿Están en orden todas las funciones de seguridad?
- **¿Está lleno el depósito de gasolina?**
- **¿Están el motor y el silenciador libres de depósitos, hojas o lubricantes?**
- **¿Está el mango limpio y seco (sin aceite, grasa ni resina)?**
- **¿Está el lugar de trabajo libre de obstáculos con los que pueda tropezar?**
- **¿Llevas el equipo de protección necesario?**
- **¿Has leído y entendido las instrucciones?**
- **¿Se mueven suavemente las palancas del acelerador y funciona el botón de bloqueo?**
- **¿Funciona el interruptor ON/OFF?**
- **Asegúrese de que la caja de cambios está suficientemente lubricada** (véase "Mantenimiento").

89. Mantenimiento y cuidado

Antes de cualquier trabajo de mantenimiento y limpieza

- **Apague el motor.**
- **Espere a que el motor se detenga.**
- **Retire el capuchón de la bujía (excepto cuando ajuste el régimen de ralentí).**

No realice tareas de mantenimiento cerca de llamas desnudas debido al riesgo de incendio.
Los trabajos de mantenimiento y limpieza no descritos en este capítulo sólo pueden ser realizados por el servicio de atención al cliente.
Los dispositivos de seguridad retirados para su mantenimiento y limpieza deben comprobarse y volver a colocarse correctamente antes de su uso.
Utilice únicamente piezas originales. Otras piezas pueden provocar daños imprevisibles o suponer un peligro para el usuario.

Mantenimiento



Utilice guantes para evitar lesiones.
Para garantizar un uso prolongado y fiable de la máquina, realice periódicamente los siguientes trabajos de mantenimiento.
Compruebe si la máquina presenta defectos evidentes como

- fijaciones sueltas.
- Componentes desgastados o dañados.
- Compruebe si hay fugas en el tapón del depósito y en los conductos de combustible.

Compruebe el desgaste de la máquina después de cada uso.

Limpiar o sustituir el filtro de aire

Limpie el filtro de aire con regularidad para eliminar el polvo y la suciedad con el fin de

--pérdidas de rendimiento,

-Dificultades iniciales,

--consumo de combustible demasiado elevado

para prevenir.

Limpie el filtro de aire aproximadamente cada 8 horas de funcionamiento, o más a menudo en condiciones especialmente polvorientas.



1. Abra la palanca de arranque (estrangulador) para que no entre suciedad en el carburador.

2. retire la tapa del filtro de aire.

- Tire de A y retire la cubierta del filtro de aire.

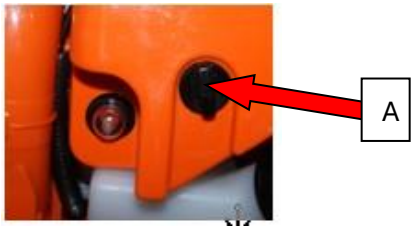

3 Retire el filtro de aire de espuma.

4 Lave el filtro de aire con agua tibia y jabón.

No sople la suciedad, ya que existe riesgo de lesiones oculares.

5 Limpie el interior del filtro de aire con un cepillo.

6. Deje secar bien el filtro de aire y vuelva a colocarlo.

7 Vuelva a colocar la tapa del filtro de aire.

Sustituya regularmente el filtro de aire.

Los filtros de aire dañados deben sustituirse antes de empezar a trabajar.

Limpiar o sustituir el filtro de gasolina

Compruebe el filtro de gasolina si es necesario. Un filtro de gasolina sucio impide el suministro de combustible.

Abra el tapón del depósito de combustible y tire del filtro de gasolina a través de la abertura utilizando un gancho de alambre.

- Suciedad leve → Desmonte el filtro de gasolina del conducto de combustible y limpie el filtro en gasolina de limpieza.
- Suciedad intensa → Sustituya el filtro de gasolina.

Cambiar o comprobar la bujía

No toque la bujía ni el conector de la bujía con el motor en marcha. Alta tensión. Riesgo de quemaduras cuando el motor está caliente. Utilice guantes de protección.

Compruebe regularmente la bujía y la distancia entre los electrodos.

Proceda como sigue:

1. retire el capuchón de la bujía.

2 Desenrosque la bujía con la llave de bujías suministrada.

La separación entre electrodos debe estar comprendida entre 0,3 y 0,4 mm.

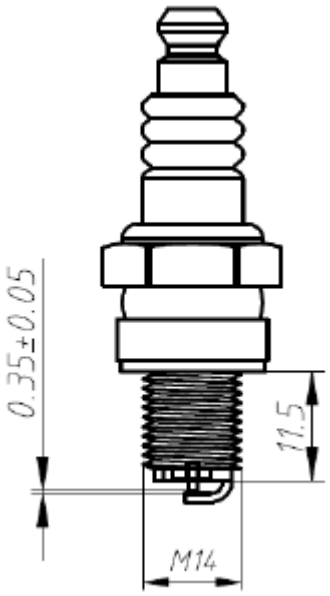

Limpie la bujía si está sucia.

Sustituya la bujía:

- si el cuerpo aislante está dañado.
- si los electrodos están muy quemados.
- para electrodos muy sucios o aceitosos.
- cada mes con un funcionamiento regular.

Utilice una de las siguientes bujías:

Linterna BMR6A

Comprobar la chispa de encendido

1. retire el capuchón de la bujía.
2 Desenrosque la bujía con la llave de bujías suministrada.
3. Inserte firmemente el conector de la bujía.
4. presione la bujía contra el alojamiento del motor con unos alicates aislados (no cerca del orificio de la bujía).
5. Coloque el interruptor ON/OFF en la posición "START".
6. Tire firmemente de la cuerda de arranque por la empuñadura de arranque.

Una chispa debe ser visible entre los electrodos cuando el dispositivo funciona correctamente.

Silenciador/puerta de escape

No apriete los tornillos del silenciador cuando el motor esté caliente.

1. Compruebe periódicamente que los tornillos (D) del silenciador no se hayan aflojado. ➜ Si están flojos, apriételos a mano.
2 Limpie regularmente la abertura de salida (E).

Atención

Limpie la máquina cuidadosamente después de cada uso para garantizar que siga funcionando correctamente.

- Limpie la carcasa con un cepillo suave o un paño seco.
  No deben utilizarse agua, disolventes ni agentes abrillantadores.
- Asegúrese de que las ranuras de ventilación para la refrigeración del motor permanezcan libres (riesgo de sobrecalentamiento).
- Limpie y engrase **regularmente** todas las piezas móviles**.**
  No utilice grasa. Utilice aceite respetuoso con el medio ambiente.

Atención: si el mantenimiento no se realiza con regularidad, pueden producirse graves daños a la máquina y a las personas.

90. Datos técnicos

Designación	Soplador de hojas FUXTEC
Modelo	FX-LB133T
Potencia máx. del motor a velocidad	900 W a 8.000 min^{-1}
elocidad de ralentí.	800± 200min^{-1}
Desplazamiento	33,0 cm^3
Bujía de encendido	RCJ6Y
Carburador	H619
Capacidad del depósito de combustible.	0,65 l
Proporción de mezcla (combustible/aceite de dos tiempos)	50:1
Peso (depósito vacío)	4,5 kg

ADVERTENCIA: Sólo deben utilizarse piezas de repuesto originales autorizadas que se especifiquen en este manual de instrucciones. Si se utilizan piezas de repuesto no autorizadas pueden producirse lesiones graves.

91. Solución de problemas

Störung	Ursache	Behebung
Der Motor startet nicht	1. Tank leer 2. Motor abgesoffen 3. Zündkerze verschmutzt, (Kohlerückstande auf den Elektroden) Elektrodenabstand zu groß 4. Vergaser, -düsen verschmutzt 5. Kerzenanschluß, Zündkabel schadhaft 6. Kein Zündfunke	1. Volltanken 2. Gas wegnehmen, mehrere Male starten, wenn nötig, Zündkerze ausbauen, reinigen und trocknen 3. Kerze reinigen, Wärmewert der Kerze kontrollieren evtl. Zündkerze erneuern 0.6-0.7 mm einstellen 4. Vergaser reinigen, ausblasen 5. Erneuern 6. Kurzschlußknopf, Kabel kontrollieren, Zündmodul prüfen, evtl. austauschen Spaltmaß (0,6-0,7 mm) einstellen.
Der Motor läuft im Leerlauf zu schnell	1. Motor kalt	1. Langsam warmfahren evtl. Choke etwas schließen.
Der Motor gibt keine Höchstleitung	1. Zündkerze verschmutzt, (Kohlerückstande auf den Elektroden) Elektrodenabstand zu groß 2. Vergaser, -düsen verschmutzt 3. Luftfilter verschmutzt 4. Auspuff, Zylinderauslaßkanal 5. Dichtring im Kurbelgehäuse undicht 6. Zylinder, Kolben/-ringe abgenutzt 7. Falsches Kraftstoffgemisch (zuviel Öl) 8. Falsche Zündung	1. Kerze reinigen, Wärmewert der Kerze kontrollieren evtl. Zündkerze erneuern 0.6-0.7 mm einstellen 2. Vergaser reinigen, ausblasen 3. Reinigen 4. Auspuff abbauen und reinigen Kohlerückstande entfernen. 5. Erneuern 6. Zylinder, Kolben oder -ringe erneuern, Zylinder auf Übermaß aufschleifen und Kolbenübergröße montieren. 7. Gemäß Anleitung tanken 8. Spaltmaß des Zündmoduls (0.6-0.7 mm) einstellen
Der Motor kommt nicht zum Stillstand	1. Kerze hellgrau mit Anzeichen zum Glühen (Schmelzperlen) 2. Kohlerückstände im Verbrennungsraum	1. Kerze mit höherem Wärmewert einbauen. 2. Zylinderkopf, Kolbenboden und Zylinderkanäle reinigen.

92. Atención al cliente

Encargue la reparación del aparato adquirido sólo a personal especializado y con piezas de repuesto originales. De este modo se garantiza la seguridad del aparato. Si tiene algún problema, póngase en contacto con FUXTEC GmbH.

93. Garantía

El periodo de garantía es de 24 meses a partir de la fecha de compra. Conserve el comprobante de compra en un lugar seguro. Quedan excluidas de la garantía las piezas de desgaste y los daños causados por uso indebido, uso de fuerza, modificaciones técnicas, uso de accesorios incorrectos o piezas de repuesto no originales e intentos de reparación por personal no cualificado. Las reparaciones en garantía sólo pueden ser realizadas por distribuidores especializados autorizados.

94. Instrucciones de eliminación

Póngase en contacto con su ayuntamiento para la eliminación del aparato. Elimine por adelantado todos los materiales de funcionamiento, como gasolina y aceite.

95. Declaración de conformidad de la UE

Por la presente declaramos,
FUXTEC GmbH - Kappstraße 69 -ALEMANIA

que la máquina designada a continuación cumple los requisitos básicos de seguridad y salud pertinentes de las directivas CE (véase el punto 4) debido a su diseño y construcción, así como a la versión comercializada por nosotros.

Esta declaración se refiere únicamente a la máquina en el estado en que se comercializó; no se tienen en cuenta las piezas y/o modificaciones instaladas posteriormente por el usuario final.

er producto / función:Soplador de hojas de gasolinapara soplar hojas
2. designación de tipo: FX-LB133T
3. número de serie: LB133T-0001-LB133T-4999
4 Directivas CE pertinentes: Directiva sobre máquinas 2006/42/CE
5. normas armonizadas aplicadas DIN EN 15503:2009, DIN EN ISO 12100-2/A1:2009

ivel de potencia acústica medida90 dB (A).
ivel de potencia acústicagarantizado 95dB (A)

Herrenberg, 07.07.2022



Leonhard Zirkler
(Director General)
Fabricante:

FUXTEC GmbH
Kappstrasse 69
71083 Herrenberg
ALEMANIA

Almacenamiento de documentos técnicos:
FUXTEC GmbH, Kappstraße 69, 71083 Herrenberg, Alemania
L. Zirkler, Gestión

VERSAO PORTUGUESA

MANUAL DE INSTRUÇÕES ORIGINAL

Aspirador/soprador de folhas a gasolina

FUXTEC FX-LB133T



O seu novo aparelho foi desenvolvido e concebido de acordo com os elevados padrões da FUXTEC, tais como a facilidade de utilização e a segurança do utilizador. Se for corretamente tratado, este aparelho irá servir-lhe bem durante muitos anos.

AVISO: Para reduzir o risco de ferimentos, o utilizador deve ler e compreender este manual antes de utilizar o aparelho.

FUXTEC GmbH
Kappstrasse 69, 71083 Herrenberg - Gültstein, Alemanha

96. Introdução

Obrigado por ter adquirido um aspirador/soprador de folhas da nossa empresa. Este manual de instruções explica a melhor forma de utilizar o aspirador de folhas. Antes de o utilizar, leia atentamente este manual de instruções, opere a máquina corretamente e trabalhe com segurança. Também é possível que nem todos os pormenores da sua máquina correspondam ao manual de instruções, devido ao desenvolvimento da máquina. Por isso, pedimos a sua compreensão.

97. Âmbito da entrega

- Soprador de folhas FX-LB133T
- Cachimbo de 2 peças
- Saco de ferramentas
- Instruções de utilização

Depois de desembalar, verificar o conteúdo da caixa para

- Integralidade
- Possíveis danos de transporte

As reclamações devem ser comunicadas de imediato. As reclamações posteriores não serão reconhecidas.

98. Horas de funcionamento

De acordo com a portaria sobre a proteção contra o ruído das máquinas, de setembro de 2002, os sopradores de folhas não podem ser utilizados em zonas residenciais puras, gerais e especiais, pequenas zonas residenciais, zonas especiais de recreio, zonas de termas e clínicas e zonas de alojamento turístico, bem como nos recintos de hospitais e lares de idosos, aos domingos e feriados e nos dias úteis das 20 às 7 horas.
Respeite também os regulamentos regionais individuais relativos à proteção contra o ruído.

99. Símbolos de segurança na máquina e no manual de instruções

Pode encontrar informações simbólicas na placa de caraterísticas do seu aspirador de folhas. Fornecem informações importantes sobre o produto ou instruções para a sua utilização.

						
Achtung	Gehör- und Sichtschutz sowie Kopfschutz	Bedienungs-anleitung lesen	Schutzklei-dung tragen	Handschuhe tragen	Sicherheits-schuhe tragen	Achtung Brandgefahr durch Kraftstoff

 Situação perigosa ou perigo iminente. O não cumprimento destas instruções pode resultar em ferimentos ou danos materiais.

Instruções importantes para o manuseamento correto do aparelho. A inobservância destas instruções pode provocar avarias no aparelho.

 Instruções de utilização. Estas instruções ajudá-lo-ão a tirar o máximo partido de todas as funções do aparelho. Instalação, funcionamento e manutenção do aparelho. Esta secção explica exatamente como proceder.

100. Utilização prevista/não prevista

O soprador de folhas a gasolina destina-se exclusivamente a soprar folhas. A utilização prevista inclui também a leitura e o cumprimento do manual de instruções antes de cada utilização. A máquina deve ser verificada quanto a danos mecânicos antes e durante a utilização. Se for necessário efetuar reparações, contacte-nos.

Só podem ser utilizadas peças sobressalentes originais aprovadas pelo fabricante. A máquina só pode ser utilizada numa área de jardim aberta.

Se forem utilizadas peças sobressalentes não aprovadas ou não originais, a responsabilidade por eventuais danos materiais ou pessoais é do operador e não do fabricante.

Qualquer utilização diferente da descrita acima constitui uma utilização incorrecta:

- A utilização correta inclui também a leitura e o cumprimento do manual de instruções.
- Se forem utilizadas peças sobressalentes não aprovadas ou não originais, a responsabilidade por eventuais danos materiais ou pessoais é do operador e não do fabricante.
- Qualquer utilização diferente da descrita acima constitui uma utilização incorrecta.
- A utilização prevista também inclui a observância das condições de funcionamento, manutenção e reparação prescritas pelo fabricante e o cumprimento das instruções de segurança contidas no manual.

- Devem ser observados os regulamentos relevantes aplicáveis em matéria de prevenção de acidentes e outras regras de segurança e saúde no trabalho geralmente reconhecidas.
- Qualquer outra utilização é considerada incorrecta. O fabricante não se responsabiliza por danos de qualquer natureza daí resultantes: o risco é exclusivamente do utilizador.
- O fabricante não assume qualquer responsabilidade por danos de qualquer tipo resultantes de modificações não autorizadas na máquina.
- A montagem, utilização e manutenção do aparelho só podem ser efectuadas por pessoas que estejam familiarizadas com o mesmo e que tenham sido informadas dos perigos existentes. Os trabalhos de reparação só podem ser efectuados pela FUXTEC GmbH.
- A máquina não deve ser utilizada em ambientes potencialmente explosivos ou expostos à chuva.

101. Riscos residuais e segurança no trabalho

Mesmo quando utilizados como previsto, podem existir riscos residuais, apesar do cumprimento de todos os regulamentos de segurança relevantes, devido à conceção determinada pela utilização prevista.
Os riscos residuais podem ser minimizados se forem observados os capítulos "Utilização correta" e "Instruções de segurança", bem como o manual de instruções na sua globalidade.

- A atenção e o cuidado reduzem o risco de ferimentos e danos pessoais.
- Ferimentos provocados por peças ejectadas.
- Perigo de envenenamento por monóxido de carbono se utilizado em compartimentos fechados ou mal ventilados.
- Risco de queimaduras devido a componentes quentes.
- Deficiência auditiva durante um trabalho prolongado sem proteção auditiva.

Além disso, apesar de todas as informações e precauções, podem existir riscos residuais não óbvios.

Aviso: O valor real da emissão de vibrações presente durante a utilização do
A máquina pode desviar-se do valor indicado no manual de instruções ou pelo fabricante. Isto pode ser causado pelos seguintes factores de influência, que devem ser tidos em conta antes e durante a utilização:

- A máquina está a ser utilizada corretamente?
- A máquina está em bom estado de funcionamento?
- As barras de apoio estão equipadas com pegas de vibração opcionais e estão firmemente fixas ao
  Corpo da máquina?

Antes de utilizar este produto, leia as seguintes instruções e os regulamentos de segurança aplicáveis no seu país para se proteger a si e a outros de possíveis ferimentos.

ⓘ Guarde estas instruções de segurança (instruções de funcionamento) sempre com a máquina.

⚠ A máquina só pode ser operada por pessoas com experiência suficiente.

As reparações do aparelho devem ser efectuadas pelo fabricante ou por empresas por ele recomendadas.

Primeiros passos

- **Qualquer pessoa que trabalhe com a máquina pela primeira vez deve receber instruções práticas sobre a utilização da máquina e do equipamento de proteção individual de um operador experiente.**
- **Estar atento. Vá para o trabalho com bom senso. Se estiver cansado ou sob a influência de drogas, álcool ou medicamentos,**
  não deve utilizar o aparelho. A utilização descuidada do aparelho pode provocar ferimentos graves.

- Familiarize-se com o aparelho antes de o utilizar. Os operadores mal informados podem pôr-se a si próprios ou a outros em perigo devido a uma utilização incorrecta.
- Assegure-se de que está de pé de forma segura e de que mantém sempre o equilíbrio. A utilização de uma escada, por exemplo, não é permitida.
- Não utilize o aparelho para fins para os quais não foi concebido (ver "Utilização prevista").
- Usar vestuário de trabalho adequado.
- Não usar jóias ou roupas largas que possam ficar presas.
- Usar luvas e calçado antiderrapante.
- Se tiver cabelo comprido, use uma rede para o cabelo ou uma cobertura para a cabeça.
- Usar vestuário de proteção:
  - Proteção auditiva.
  - Óculos de segurança ou proteção facial.
  - Luvas de trabalho.
  - Calçado de segurança.
  - Capacete de proteção em situações em que são de esperar ferimentos na cabeça.
- Recomenda-se a utilização de proteção para as pernas e de um colete de segurança.
- Mantenha o seu espaço de trabalho arrumado!
- Ter em conta as influências ambientais:
  - Não expor a máquina à chuva.
  - Não utilizar a máquina num ambiente húmido ou molhado.
  - Adiar os trabalhos em condições climatéricas desfavoráveis (chuva, neve, gelo, vento) devido ao aumento do risco de acidentes!
  - Assegurar uma boa iluminação.
  - Não utilizar a máquina nas proximidades de líquidos ou gases inflamáveis.
- Pode não ser capaz de ouvir os perigos devido ao ruído do motor. Por isso, familiarize-se com o ambiente que o rodeia.
- Nunca deixar a máquina sem vigilância.
- Durante as pausas de trabalho, a máquina deve ser estacionada de forma a não pôr ninguém em perigo. A máquina deve estar protegida contra o acesso de pessoas não autorizadas.
- As pessoas com menos de 18 anos não devem utilizar o aparelho.

- Manter outras pessoas e crianças afastadas.
- O operador é responsável por acidentes ou perigos que ocorram a outras pessoas ou aos seus bens.
- Não permita que outras pessoas, especialmente crianças, toquem na ferramenta ou no motor.
- Tenha cuidado para não sobrecarregar o aparelho! Trabalhará melhor e com mais segurança na gama de potência especificada.
- Utilizar o aparelho apenas com os dispositivos de segurança completos e corretamente montados. Não efetuar quaisquer alterações no aparelho que possam comprometer a segurança.
- Desligar o aparelho e retirar a tampa da vela de ignição:
    - Tocar na máquina com terra, pedras, pregos ou outros objectos estranhos.
    - para verificar se o aparelho está danificado.
    - Trabalhos de reparação, manutenção e limpeza.
    - Eliminação de falhas (por exemplo, entupimento do tubo de sopro).
    - Transporte e armazenamento.
    - Abandonar o local de trabalho, mesmo que por breves interrupções.

Faça a manutenção do seu soprador de folhas com cuidado:

- Limpar a máquina após cada utilização.
- Esvaziar o depósito após cada utilização.
- Manter os punhos secos e sem lubrificantes.
- Seguir as instruções de manutenção.

Verificar se a máquina apresenta danos:

- Antes de continuar a utilizar a máquina, é necessário verificar cuidadosamente se os dispositivos de segurança estão a funcionar corretamente e como previsto.
- Verificar se os elementos móveis estão a funcionar corretamente e se não estão encravados ou danificados. Todas as peças devem estar corretamente montadas e preencher todas as condições para garantir o bom funcionamento da máquina.
- Os dispositivos de proteção e as peças danificadas devem ser devidamente reparados ou substituídos por nós ou por uma oficina especializada reconhecida, salvo indicação em contrário nas instruções de utilização.
- Os autocolantes de segurança danificados ou ilegíveis devem ser substituídos.
- Nunca deixar uma chave de porcas na tomada!
- Verificar sempre se as chaves e as ferramentas foram retiradas antes de ligar o aparelho.
- Guarde os dispositivos não utilizados num local seco e fechado, fora do alcance das crianças.
- Não reparar a máquina por si próprio.


Não efectue outras reparações na máquina para além das descritas no capítulo "Manutenção", mas contacte diretamente o serviço de apoio ao cliente da FUXTEC GmbH.


As reparações noutras partes da máquina devem ser efectuadas pela FUXTEC GmbH.


Utilizar apenas peças sobresselentes originais! A utilização de outras peças sobressalentes ou acessórios pode ser perigosa para o utilizador. A FUXTEC GmbH não se responsabiliza por quaisquer danos daí resultantes.

102. Manuseamento de combustíveis

⚠ Os combustíveis e os vapores de combustível são inflamáveis e podem causar danos graves se forem inalados ou entrarem em contacto com a pele. Por conseguinte, é necessário ter cuidado ao manusear o combustível e assegurar uma boa ventilação.

- Desligar o motor e deixar arrefecer o aparelho antes de o reabastecer.
- Evitar as chamas nuas durante o reabastecimento.
- Usar luvas para reabastecer.
- Não reabastecer em locais fechados (risco de explosão).
- Não derramar combustível ou óleo. Limpar imediatamente a máquina em caso de derrame de combustível ou de óleo. Mude de roupa se tiver derramado combustível ou óleo.
- Não permitir que o combustível penetre no solo.
- Fechar cuidadosamente a tampa do depósito de combustível após o reabastecimento e verificar que não se solta durante o funcionamento.
- Certificar-se de que a tampa do depósito e os tubos de gasolina estão bem apertados. Se houver fugas, o aparelho não deve ser colocado em funcionamento.
- Transportar e armazenar os combustíveis apenas em contentores rotulados e aprovados para o efeito.
- Não transportar ou armazenar combustíveis na proximidade de substâncias inflamáveis ou altamente inflamáveis, faíscas ou chamas abertas. Manter as crianças afastadas dos combustíveis.
- Afastar-se o suficiente da zona de abastecimento de combustível para pôr o aparelho em funcionamento.

103. Visão geral da máquina



1º motor
2. tubo principal com punho do acelerador
3. tubo intermédio
4º tubo de escape (1)
5. tubo de escape (2)
6. alavanca/manípulo do acelerador
7. tubo ondulado
8. recipiente de mistura
9. grampos de montagem
10. Arrancador com fio de tração
11.tampa de gasolina
12. estrangulamento
13. caixa do filtro de ar
14. vela de ignição



104. Montagem do soprador de folhas

Atenção: Desligar sempre o motor durante os trabalhos de instalação e/ou manutenção! Usar luvas de proteção durante a montagem para se proteger de cortes.

21. Colocar o punho do acelerador no tubo por detrás do tubo corrugado e posicionar o punho do acelerador de modo a poder alcançá-lo facilmente com a mão





22. Colocar as duas outras zarabatanas na guia, uma a seguir à outra
23. Certifique-se de que a ligação da ficha está aparafusada até ao limite



24. Utilize os ilhós de regulação para ajustar a correia de transporte traseira à sua altura, de modo a que o soprador de folhas se adapte bem e confortavelmente.



105. Colocação em funcionamento - Reabastecimento, óleo de motor a 2 tempos

A máquina não é fornecida com uma mistura de combustível.
Encher o aparelho como descrito no capítulo "Reabastecimento".

O aparelho funciona com uma **mistura** de **50:1** de gasolina normal (sem chumbo) e óleo de motor a dois tempos.

A utilização de misturas prontas ou de combustíveis especiais pode provocar danos na máquina.

Prestar especial atenção ao manuseamento da gasolina. Evitar a todo o custo fumar e evitar chamas livres devido ao risco de explosão.

Gasolina:

Índice de octanas de pelo menos 91 RON, sem chumbo

- Não encher com gasolina com chumbo, gasóleo ou outros combustíveis não autorizados.
- Não utilizar gasolina com um índice de octanas inferior a 91 RON. Isto pode provocar danos no motor devido ao aumento da temperatura do motor.
- Se trabalhar continuamente na gama de velocidades mais elevada, utilize gasolina com um índice de octanas mais elevado.
- Por razões ambientais, recomenda-se a utilização de gasolina sem chumbo. Não é permitida a utilização de gasolina E10.

Óleo para motores a 2 tempos

Não utilizar óleos a quatro tempos ou óleos a dois tempos para motores fora de borda arrefecidos a água ou óleos pré-misturados de estações de serviço.

Rácio de mistura 50:1

Gasolina	Óleo de motor a dois tempos (50:1)	Gasolina	Óleo de motor a dois tempos (50:1)
1 litro	0,020 litros	5 litros	0,100 litros
2 litros	0,040 litros	10 litros	0,200 litros

- Certifique-se de que a quantidade de óleo é medida com exatidão, uma vez que um ligeiro desvio na quantidade de óleo pode ter um efeito significativo na relação de mistura com pequenas quantidades.
- Não alterar a relação de mistura, pois tal resultará no aumento dos resíduos de combustão, no aumento do consumo de combustível e na redução do desempenho, ou o motor pode ser danificado.

Misturar a gasolina e o óleo num recipiente limpo, homologado para gasolina e rotulado com proteção contra transbordo.

1. encher primeiro com metade da gasolina a misturar.

2 Em seguida, encher com a quantidade total de óleo.

3. agitar a mistura.

4 Encher o resto do combustível.

Os combustíveis só podem ser armazenados durante um período de tempo limitado à medida que envelhecem. Combustíveis e misturas de combustível armazenados em excesso podem causar problemas no arranque. Por conseguinte, misture apenas a quantidade de combustível que utiliza num mês.

Armazenar os combustíveis em recipientes aprovados e rotulados, num local seco e seguro.

Assegurar que os recipientes de combustível são mantidos fora do alcance das crianças.

Reabastecimento do soprador de folhas

Desligar o motor e deixar arrefecer o aparelho!



- Usar luvas de proteção!

- Evitar o contacto com a pele e os olhos (usar óculos de proteção)!

- Respeitar sempre a secção "Manuseamento do combustível".

1 Abastecer a máquina apenas ao ar livre ou em locais suficientemente ventilados.

2 Limpe a área à volta da zona de enchimento. A sujidade no depósito provoca mau funcionamento.

3. agitar novamente o recipiente com a mistura de combustível antes de o reabastecer.

4 Abrir cuidadosamente a tampa (10) para libertar o excesso de pressão.

5 Encher cuidadosamente a mistura até ao bordo inferior do tubo de enchimento.

6. voltar a fechar o tampão do depósito de combustível.

7. certifique-se de que o tampão do depósito de combustível está bem apertado.

8 Limpe o tampão do depósito de combustível e a área circundante.

9. verificar se existem fugas no depósito e nos tubos de combustível.

10 Acionar a bomba de escorva (24), se necessário.

11. Afastar-se adequadamente da zona de abastecimento de combustível antes de ligar o motor.

106. Ligar/desligar o soprador de folhas s

O aparelho só deve ser colocado em funcionamento depois de ter lido este manual de instruções, de ter respeitado todas as indicações e de o aparelho ter sido completamente instalado de acordo com as instruções!

- Só iniciar quando a máquina estiver completamente montada.
- Apoiar a máquina no solo para a pôr a funcionar e segurá-la com firmeza.

1. manter uma distância de materiais combustíveis.
2. ocupar uma posição segura.
3. colocar a máquina no chão à sua frente.
4. Segure o aparelho pelo suporte superior com a mão esquerda.
5 Pegue no arrancador de cabo de tração com a sua mão direita.

Arranque com o motor frio

1. fazer deslizar o interrutor ON / OFF para a posição ON.
2 Pressione cuidadosamente a bomba de escorva várias vezes até que o combustível entre na bomba.
3. empurrar a alavanca de arranque (estrangulador) para .
4 Accione suavemente o punho do acelerador e o com a alavanca de retenção.
5 Puxe lentamente o cabo de arranque para fora da pega de arranque até sentir resistência.
6. puxar rapidamente a corda de arranque e depois soltá-la lentamente.

Não puxar a corda de arranque até ao fim e não deixar que a pega de arranque bata no motor.

7. empurrar a alavanca de arranque (estrangulador) para logo que o motor arranque ou, o mais tardar, após 5-6 arranques.
8 Quando a máquina estiver a funcionar, solte o punho fixo do acelerador.
9. o motor está ao ralenti.
10. Deixe o aparelho aquecer durante cerca de 8 a 10 minutos ao ralenti antes de começar a trabalhar.

Parar o motor

1. libertar o acelerador.
2. colocar o interrutor ON / OFF na posição OFF.

Arranque com o motor quente

1. fazer deslizar o interrutor ON / OFF para a posição ON.
2. empurre a alavanca de arranque (estrangulador) para . Puxe o cabo de arranque na pega de arranque até o motor arrancar.

107. Instruções de trabalho



Efetuar regularmente os seguintes controlos antes da colocação em funcionamento e durante o funcionamento:

- **Segurar sempre a máquina com as duas mãos pelos punhos dianteiro e traseiro.**
- **O aparelho está completo e corretamente instalado?**
- Certifique-se de que todas as porcas e parafusos estão apertados.
- A máquina está em boas condições de segurança?
- Todas as funções de segurança estão em ordem?
- **O depósito de gasolina está cheio?**
- **O motor e o silenciador estão isentos de depósitos, folhas ou lubrificantes?**
- **O punho está limpo e seco (sem óleo, gordura ou resina)?**
- **O local de trabalho está livre de obstáculos em que possa tropeçar?**
- **Está a usar o equipamento de proteção necessário?**
- **Leu e compreendeu as instruções?**
- **As alavancas do acelerador movem-se suavemente e o botão de bloqueio está funcional?**
- **O interrutor ON/OFF está a funcionar?**
- **Assegurar-se de que a caixa de velocidades está suficientemente lubrificada** (ver "Manutenção").

108. Manutenção e cuidados

Antes de qualquer trabalho de manutenção e limpeza

- **Desligar o motor.**
- **Aguardar a paragem do motor.**
- **Retirar o tampão da vela de ignição (exceto quando se regula a velocidade de marcha lenta).**

Não efetuar os trabalhos de manutenção na proximidade de chamas, devido ao risco de incêndio.
Os trabalhos de manutenção e limpeza não descritos neste capítulo só podem ser efectuados pelo serviço de apoio ao cliente.
Os dispositivos de segurança removidos para manutenção e limpeza devem ser corretamente verificados e novamente montados antes de serem utilizados.
Utilizar apenas peças originais. Outras peças podem provocar danos imprevisíveis ou representar um perigo para o utilizador.

Manutenção



Usar luvas para evitar ferimentos.
Para garantir uma utilização longa e fiável da máquina, efetuar regularmente os seguintes trabalhos de manutenção.
Verificar se a máquina apresenta defeitos evidentes, tais como

- fixações soltas.
- Componentes desgastados ou danificados.
- Verifique se há fugas no tampão do depósito de combustível e nos tubos de combustível.

Verificar o desgaste da máquina após cada utilização.

Limpar ou substituir o filtro de ar

Limpar regularmente o filtro de ar para remover o pó e a sujidade, de modo a

--Perdas de rendimento,

-Dificuldades de arranque,

--Consumo de combustível demasiado elevado

para evitar.

Limpar o filtro de ar aprox. de 8 em 8 horas de funcionamento ou mais frequentemente em condições particularmente poeirentas.



1. abrir a alavanca de arranque (choke) para que não entre sujidade no carburador.
2. retirar a tampa do filtro de ar.
   - Puxe A e remova a tampa do filtro de ar.

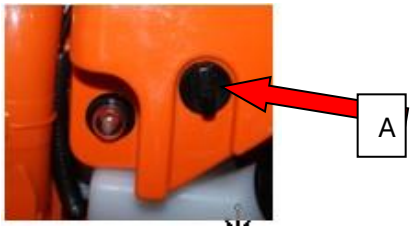

3 Retirar o filtro de ar de espuma.

4 Lave o filtro de ar em água morna com sabão.

Não soprar a sujidade, pois existe o risco de ferimentos nos olhos!

5 Limpe o interior do filtro de ar com uma escova.

6. deixar secar bem o filtro de ar e substituí-lo.

7 Voltar a colocar a tampa do filtro de ar.

Substituir regularmente o filtro de ar.
Os filtros de ar danificados devem ser substituídos antes do início dos trabalhos.

Limpar ou substituir o filtro de gasolina

Verificar o filtro de gasolina, se necessário. Um filtro de gasolina sujo impede a alimentação de combustível.

Abrir o tampão do depósito de combustível e puxar o filtro de gasolina através da abertura, utilizando um gancho de arame.

- Ligeira sujidade ➜ Retire o filtro de gasolina do tubo de combustível e limpe o filtro com gasolina de limpeza.
- Sujidade intensa ➜ Substituir o filtro de gasolina.

Substituir ou verificar a vela de ignição

Não tocar na vela de ignição ou no conetor da vela de ignição com o motor em funcionamento. Alta tensão! Risco de queimaduras quando o motor está quente. Usar luvas de proteção!

Verificar regularmente a vela de ignição e a distância entre os eléctrodos.

Proceder da seguinte forma:

1. retirar a tampa da vela de ignição da vela de ignição.

2 Desaparafusar a vela de ignição com a chave de velas fornecida.

A distância entre os eléctrodos deve situar-se entre 0,3 e 0,4 mm.

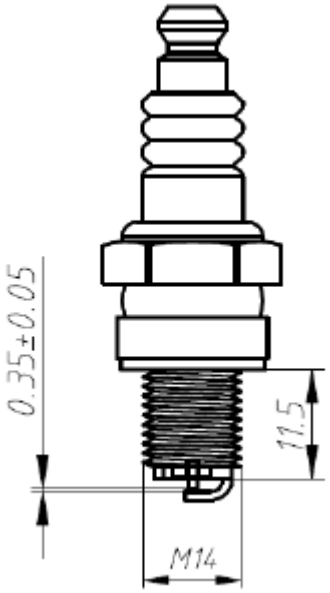

Limpar a vela de ignição se estiver suja.

Substituir a vela de ignição:

- se o corpo do isolamento estiver danificado.
- se os eléctrodos estiverem muito queimados.
- para eléctrodos muito sujos ou oleosos.
- todos os meses com funcionamento regular.

Utilizar uma das seguintes velas de ignição:

Tocha BMR6A

Verificar a faísca da ignição

1. retirar a tampa da vela de ignição da vela de ignição.

2 Desaparafusar a vela de ignição com a chave de velas fornecida.

3. inserir firmemente o conetor da vela de ignição.

4. Pressionar a vela de ignição contra a caixa do motor com um alicate isolado (não perto do orifício da vela de ignição).

5. fazer deslizar o interrutor ON / OFF para a posição "START".

6. puxar o cabo de arranque firmemente pela pega de arranque.

Deve ser visível uma faísca entre os eléctrodos quando o dispositivo estiver a funcionar corretamente.

Silenciador/porta de escape

Não apertar os parafusos do silenciador quando o motor estiver quente.

1. verifique regularmente se os parafusos (D) do silenciador não se soltaram. Se estiverem soltos, aperte-os à mão.

2 Limpar regularmente a abertura de saída (E).

Cuidados

Limpe cuidadosamente a máquina após cada utilização para garantir que continua a funcionar corretamente.

- Limpar a caixa com uma escova macia ou um pano seco.
  Não devem ser utilizados água, solventes e agentes de polimento.
- Assegure-se de que as ranhuras de ventilação para arrefecimento do motor não estão obstruídas (risco de sobreaquecimento).
- Limpar e lubrificar **regularmente** todas as peças móveis**.**
  Não utilizar massa lubrificante! Utilizar óleo amigo do ambiente.

Atenção: se a manutenção não for efectuada regularmente, pode provocar danos graves na máquina e nas pessoas.

109. Dados técnicos

Designação	Soprador de folhas FUXTEC
Modelo	FX-LB133T
Potência máxima do motor à velocidade	900 W a 8.000 min^{-1}
elocidade de marcha lenta.	800± 200min^{-1}
Deslocamento	33,0 cm^3
Vela de ignição	RCJ6Y
Carburador	H619
Capacidade do depósito de combustível.	0,65 l
Relação de Mistura (combustível/óleo de dois tempos)	50:1
Peso (depósito vazio)	4,5 kg

AVISO: Só podem ser utilizadas peças sobressalentes originais autorizadas, tal como indicado nestas instruções de funcionamento. As peças sobressalentes não autorizadas podem causar ferimentos graves.

110. Resolução de problemas

Störung	Ursache	Behebung
Der Motor startet nicht	1. Tank leer 2. Motor abgesoffen 3. Zündkerze verschmutzt, (Kohlerückstande auf den Elektroden) Elektrodenabstand zu groß 4. Vergaser, -düsen verschmutzt 5. Kerzenanschluß, Zündkabel schadhaft 6. Kein Zündfunke	1. Volltanken 2. Gas wegnehmen, mehrere Male starten, wenn nötig, Zündkerze ausbauen, reinigen und trocknen 3. Kerze reinigen, Wärmewert der Kerze kontrollieren evtl. Zündkerze erneuern 0.6-0.7 mm einstellen 4. Vergaser reinigen, ausblasen 5. Erneuern 6. Kurzschlußknopf, Kabel kontrollieren, Zündmodul prüfen, evtl. austauschen Spaltmaß (0,6-0,7 mm) einstellen.
Der Motor läuft im Leerlauf zu schnell	1. Motor kalt	1. Langsam warmfahren evtl. Choke etwas schließen.
Der Motor gibt keine Höchstleitung	1. Zündkerze verschmutzt, (Kohlerückstande auf den Elektroden) Elektrodenabstand zu groß 2. Vergaser, -düsen verschmutzt 3. Luftfilter verschmutzt 4. Auspuff, Zylinderauslaßkanal 5. Dichtring im Kurbelgehäuse undicht 6. Zylinder, Kolben/-ringe abgenutzt 7. Falsches Kraftstoffgemisch (zuviel Öl) 8. Falsche Zündung	1. Kerze reinigen, Wärmewert der Kerze kontrollieren evtl. Zündkerze erneuern 0.6-0.7 mm einstellen 2. Vergaser reinigen, ausblasen 3. Reinigen 4. Auspuff abbauen und reinigen Kohlerückstande entfernen. 5. Erneuern 6. Zylinder, Kolben oder -ringe erneuern, Zylinder auf Übermaß aufschleifen und Kolbenübergröße montieren. 7. Gemäß Anleitung tanken 8. Spaltmaß des Zündmoduls (0.6-0.7 mm) einstellen
Der Motor kommt nicht zum Stillstand	1. Kerze hellgrau mit Anzeichen zum Glühen (Schmelzperlen) 2. Kohlerückstände im Verbrennungsraum	1. Kerze mit höherem Wärmewert einbauen. 2. Zylinderkopf, Kolbenboden und Zylinderkanäle reinigen.

111. Serviço ao cliente

A reparação do aparelho adquirido só pode ser efectuada por pessoal qualificado e apenas com peças sobressalentes originais. Deste modo, garante-se a segurança do aparelho. Se tiver algum problema, contacte a FUXTEC GmbH.

112. Garantia

O período de garantia é de 24 meses a partir da data de compra. Guarde o comprovativo de compra num local seguro. Estão excluídas da garantia as peças de desgaste e os danos causados por utilização indevida, utilização de força, modificações técnicas, utilização de acessórios incorrectos ou peças sobressalentes não originais e tentativas de reparação por pessoal não qualificado. As reparações ao abrigo da garantia só podem ser efectuadas por pessoal especializado autorizado.

113. Instruções de eliminação

Para a eliminação do aparelho, contacte o seu município. Elimine antecipadamente todos os materiais de utilização, como gasolina e óleo.

114. Declaração de Conformidade UE

Declaramos o seguinte,
FUXTEC GmbH - Kappstraße 69 - ALEMANHA

que a máquina abaixo designada cumpre os requisitos básicos de segurança e de saúde relevantes das diretivas CE (ver ponto 4) devido à sua conceção e construção, bem como à versão por nós colocada no mercado.

Esta declaração refere-se apenas à máquina no estado em que foi colocada no mercado; não são tidas em conta as peças e/ou modificações posteriormente instaladas pelo utilizador final.

º produto / função:soprador defolhas a gasolinapara soprar folhas
2. Designação do tipo: FX-LB133T
3. Número de série: LB133T-0001-LB133T-4999
4 Diretivas CE relevantes: Diretiva Máquinas 2006/42/CE
5. normas harmonizadas aplicadas: DIN EN 15503:2009, DIN EN ISO 12100-2/A1:2009

ível de potência sonora medido90 dB (A).
ível de potência sonoragarantida 95dB (A)

Herrenberg, 07.07.2022



Leonhard Zirkler
(Diretor-Geral)
Fabricante:

FUXTEC GmbH
Kappstrasse 69
71083 Herrenberg
ALEMANHA

Armazenamento de documentos técnicos:
FUXTEC GmbH, Kappstraße 69, 71083 Herrenberg, Alemanha
L. Zirkler, Direção

NEDERLANDSE VERSIE

ORIGINELE GEBRUIKSAANWIJZING

Benzine bladzuiger/blazer

FUXTEC FX-LB133T



Uw nieuwe toestel is ontwikkeld en ontworpen om te voldoen aan de hoge normen van FUXTEC, zoals bedieningsgemak en gebruiksveiligheid. Als u dit toestel op de juiste manier behandelt, zal het u jarenlang goede diensten bewijzen.

WAARSCHUWING: Om het risico op letsel te beperken, moet de gebruiker deze handleiding lezen en begrijpen voordat het apparaat wordt gebruikt.

FUXTEC GmbH
Kappstrasse 69, 71083 Herrenberg - Gültstein, Duitsland

115. Inleiding

Bedankt voor de aankoop van een bladzuiger/blazer van ons bedrijf. In deze gebruiksaanwijzing wordt uitgelegd hoe u de bladzuiger het beste kunt bedienen. Lees voor gebruik deze gebruiksaanwijzing zorgvuldig door, bedien het apparaat op de juiste manier en werk veilig. Het is ook mogelijk dat niet alle details van uw machine overeenkomen met de gebruiksaanwijzing door de verdere ontwikkeling van de machine. Daarom vragen wij om uw begrip.

116. Omvang van de levering

- Bladblazer FX-LB133T
- 2-delige blaaspijp
- Gereedschapstas
- Bedieningsinstructies

Controleer na het uitpakken de inhoud van de doos op

- Volledigheid
- Mogelijke transportschade

Breng ons onmiddellijk op de hoogte van eventuele klachten. Latere klachten worden niet in behandeling genomen.

117. Bedrijfsuren

Volgens de Verordening Geluidsbescherming Machines van september 2002 mogen bladblazers niet worden gebruikt in zuivere, algemene en speciale woongebieden, kleine woongebieden, speciale gebieden die worden gebruikt voor recreatie, spa en kliniek gebieden en gebieden voor toeristische accommodatie, evenals op het terrein van ziekenhuizen en verpleeghuizen op zon- en feestdagen en op werkdagen van 20.00 tot 07.00 uur.
Neem ook de afzonderlijke regionale voorschriften voor geluidsbescherming in acht.

118. Veiligheidssymbolen op de machine en in de gebruiksaanwijzing

U kunt symbolische informatie vinden op het typeplaatje van uw bladzuiger.
Ze geven belangrijke informatie over het product of instructies voor het gebruik ervan.

						
Achtung	Gehör- und Sichtschutz sowie Kopfschutz	Bedienungs-anleitung lesen	Schutzklei-dung tragen	Handschuhe tragen	Sicherheits-schuhe tragen	Achtung Brandgefahr durch Kraftstoff

 Gevaarlijke situatie of dreigend gevaar. Het niet opvolgen van deze instructies kan leiden tot letsel of schade aan eigendommen.
Belangrijke instructies voor een correcte omgang met het apparaat. Het niet in acht nemen van deze instructies kan leiden tot defecten aan het apparaat.

 Gebruiksaanwijzing. Deze instructies helpen u om alle functies van het apparaat optimaal te gebruiken. Installatie, bediening en onderhoud van het apparaat. In dit hoofdstuk wordt precies uitgelegd hoe u te werk moet gaan.

119. Bedoeld/onbedoeld gebruik

De bladblazer op benzine is uitsluitend bedoeld voor het blazen van bladeren. Tot het bedoelde gebruik behoort ook het lezen en in acht nemen van de gebruiksaanwijzing voor elk gebruik. Het apparaat moet voor en tijdens het gebruik worden gecontroleerd op mechanische schade. Neem contact met ons op als reparaties nodig zijn.
Er mogen alleen originele, door de fabrikant goedgekeurde reserveonderdelen worden gebruikt. De machine mag alleen in de open tuin worden gebruikt.
Als niet-goedgekeurde of niet-originele reserveonderdelen worden gebruikt, is de gebruiker en niet de fabrikant aansprakelijk voor materiële schade of persoonlijk letsel.

Elk ander gebruik dan hierboven beschreven is onjuist gebruik:

- Tot het bedoelde gebruik behoort ook het lezen en opvolgen van de gebruiksaanwijzing.
- Als niet-goedgekeurde of niet-originele reserveonderdelen worden gebruikt, is de gebruiker en niet de fabrikant aansprakelijk voor materiële schade of persoonlijk letsel.
- Elk ander gebruik dan hierboven beschreven is onjuist gebruik.
- Bedoeld gebruik houdt ook in dat de door de fabrikant voorgeschreven bedienings-, onderhouds- en reparatievoorwaarden worden nageleefd en dat de veiligheidsinstructies in de handleiding worden opgevolgd.

- De toepasselijke relevante voorschriften ter voorkoming van ongevallen en andere algemeen erkende gezondheids- en veiligheidsregels op het werk moeten worden nageleefd.
- Elk ander gebruik wordt beschouwd als oneigenlijk gebruik. De fabrikant is niet aansprakelijk voor schade van welke aard dan ook die hieruit voortvloeit: het risico wordt uitsluitend gedragen door de gebruiker.
- De fabrikant aanvaardt geen aansprakelijkheid voor schade van welke aard dan ook die voortvloeit uit ongeoorloofde wijzigingen aan de machine.
- Het apparaat mag alleen worden opgesteld, gebruikt en onderhouden door personen die ermee vertrouwd zijn en over de gevaren zijn geïnformeerd. Reparatiewerkzaamheden mogen alleen door FUXTEC GmbH worden uitgevoerd.
- Het apparaat mag niet worden gebruikt in een explosiegevaarlijke omgeving of worden blootgesteld aan regen.

120. Restrisico's en veilig werken

Zelfs wanneer ze worden gebruikt waarvoor ze bedoeld zijn, kunnen er nog restrisico's bestaan ondanks het feit dat ze voldoen aan alle relevante veiligheidsvoorschriften als gevolg van het ontwerp dat wordt bepaald door het bedoelde gebruik.
Restrisico's kunnen tot een minimum worden beperkt als de "Bedoeld gebruik" en de "Veiligheidsinstructies" en de gehele gebruiksaanwijzing worden opgevolgd.

- Aandacht en voorzichtigheid verminderen het risico op persoonlijk letsel en schade.
- Letsel door uitgeworpen onderdelen.
- Gevaar voor koolmonoxidevergiftiging bij gebruik in gesloten of slecht geventileerde ruimtes.
- Risico op brandwonden door hete onderdelen.
- Gehoorbeschadiging bij langdurig werken zonder gehoorbescherming.

Bovendien kunnen er, ondanks alle informatie en voorzorgsmaatregelen, niet voor de hand liggende restrisico's zijn.

Waarschuwing: De werkelijke trillingsemissiewaarde die aanwezig is tijdens het gebruik van de machine kan afwijken van de specificaties in de gebruiksaanwijzing of door de fabrikant. Dit kan worden veroorzaakt door de volgende invloedsfactoren, waarmee rekening moet worden gehouden voor en tijdens het gebruik:

- Wordt de machine correct gebruikt?
- Werkt de machine goed?
- Zijn de handrails uitgerust met optionele trilhandgrepen en zijn deze stevig bevestigd aan de Machinelichaam?

Lees de volgende instructies en de veiligheidsvoorschriften die in uw land van toepassing zijn voordat u dit product gebruikt om uzelf en anderen te beschermen tegen mogelijk letsel.

ⓘ Bewaar deze veiligheidsinstructies (gebruiksaanwijzing) altijd bij de machine. De machine

⚠ mag alleen worden bediend door personen met voldoende ervaring.

⚠ Reparaties aan het apparaat moeten worden uitgevoerd door de fabrikant of door bedrijven die door de fabrikant worden aanbevolen.

Eerste stappen

- **Iedereen die voor het eerst met de machine werkt, moet praktische instructie krijgen over het gebruik van de machine en de persoonlijke beschermingsmiddelen van een ervaren bediener.**
- **Wees aandachtig. Ga met gezond verstand naar je werk. Als je moe bent of onder invloed van drugs, alcohol of medicijnen,**
  mag u het apparaat niet gebruiken. Onvoorzichtigheid bij het gebruik van het apparaat kan leiden tot ernstig letsel.

- Maak uzelf vertrouwd met het apparaat voordat u het gebruikt. Onvoldoende geïnformeerde gebruikers kunnen zichzelf of anderen in gevaar brengen door onjuist gebruik.
- Zorg ervoor dat je stevig staat en altijd je evenwicht bewaart. Het gebruik van een ladder is bijvoorbeeld niet toegestaan.
- Gebruik het apparaat niet voor doeleinden waarvoor het niet bedoeld is (zie "Beoogd gebruik").
- Draag geschikte werkkleding.
- Draag geen juwelen of losse kleding waarin u verstrikt kunt raken.
- Draag handschoenen en antislipschoenen.
- Als je lang haar hebt, draag dan een haarnetje of hoofdbedekking.
- Draag beschermende kleding:
  - Gehoorbescherming.
  - Veiligheidsbril of gezichtsbescherming.
  - Werkhandschoenen.
  - Veiligheidsschoenen.
  - Veiligheidshelm in situaties waarin hoofdletsel te verwachten is.
- Het wordt aanbevolen om beenbescherming en een veiligheidsvest te dragen.
- Houd je werkruimte opgeruimd!
- Houd rekening met omgevingsinvloeden:
  - Stel het apparaat niet bloot aan regen.
  - Gebruik het apparaat niet in een natte of vochtige omgeving.
  - Stel het werk uit bij ongunstige weersomstandigheden (regen, sneeuw, ijs, wind) vanwege het verhoogde risico op ongevallen!
  - Zorg voor goede verlichting.
  - Gebruik het apparaat niet in de buurt van ontvlambare vloeistoffen of gassen.
- Het is mogelijk dat je gevaren niet hoort door het motorgeluid. Raak daarom vertrouwd met uw omgeving.
- Laat het apparaat nooit onbeheerd achter.
- Tijdens werkpauzes moet de machine zo worden geparkeerd dat niemand in gevaar wordt gebracht. De machine moet beveiligd zijn tegen toegang door onbevoegden.
- Personen jonger dan 18 jaar mogen het apparaat niet bedienen.

- Houd andere mensen en kinderen uit de buurt.
- De operator is verantwoordelijk voor ongevallen of gevaren die zich voordoen voor andere personen of hun eigendommen.
- Zorg dat andere personen, vooral kinderen, het apparaat of de motor niet aanraken.
- Let op dat u het apparaat niet overbelast! U werkt beter en veiliger binnen het opgegeven vermogensbereik.
- Gebruik het apparaat alleen met complete en correct gemonteerde veiligheidsvoorzieningen. Breng geen wijzigingen aan het apparaat aan die de veiligheid in gevaar kunnen brengen.
- Schakel het apparaat uit en verwijder de bougiedop van de bougie:
    - De machine aanraken met aarde, stenen, spijkers of andere vreemde voorwerpen.
    - wanneer u controleert of het apparaat beschadigd is.
    - Reparatie-, onderhouds- en schoonmaakwerkzaamheden.
    - Elimineren van storingen (bijv. verstopping van de blaaspijp).
    - Transport en opslag.
    - Het werkgebied verlaten, zelfs voor korte onderbrekingen.

Onderhoud je bladblazer met zorg:

- Reinig het apparaat na elk gebruik.
- Leeg de tank na elk gebruik.
- Houd de handgrepen droog en vrij van smeermiddelen.
- Volg de onderhoudsinstructies.

Controleer de machine op schade:

- Voordat de machine verder wordt gebruikt, moet zorgvuldig worden gecontroleerd of de veiligheidsvoorzieningen correct en naar behoren functioneren.
- Controleer of bewegende delen goed werken en niet vastzitten of beschadigd zijn. Alle onderdelen moeten correct gemonteerd zijn en aan alle voorwaarden voldoen om een goede werking van de machine te garanderen.
- Beschadigde beveiligingen en onderdelen moeten op de juiste manier worden gerepareerd of vervangen door ons of een erkende gespecialiseerde werkplaats, tenzij anders aangegeven in de gebruiksaanwijzing.
- Beschadigde of onleesbare veiligheidsstickers moeten worden vervangen.
- Laat nooit een gereedschapssleutel in het stopcontact zitten!
- Controleer altijd of sleutels en gereedschap verwijderd zijn voordat u het apparaat inschakelt.
- Bewaar ongebruikte apparaten op een droge, afgesloten plaats buiten het bereik van kinderen.
- Repareer het apparaat niet zelf.


Voer geen andere reparaties aan het apparaat uit dan die beschreven in het hoofdstuk "Onderhoud", maar neem direct contact op met de klantenservice van FUXTEC GmbH.


Reparaties aan andere onderdelen van de machine moeten worden uitgevoerd door FUXTEC GmbH.


Gebruik alleen originele reserveonderdelen! Het gebruik van andere reserveonderdelen of accessoires kan gevaar opleveren voor de gebruiker. FUXTEC GmbH is niet aansprakelijk voor schade die hieruit voortvloeit.

121. Omgaan met brandstoffen

⚠ Brandstoffen en brandstofdampen zijn ontvlambaar en kunnen ernstige schade veroorzaken bij inademing of op de huid. Wees daarom voorzichtig bij het omgaan met brandstof en zorg voor goede ventilatie.

- Schakel de motor uit en laat het apparaat afkoelen voordat u gaat tanken.
- Vermijd open vuur tijdens het tanken.
- Draag handschoenen bij het tanken.
- Niet tanken in gesloten ruimtes (explosiegevaar).
- Mors geen brandstof of olie. Maak het apparaat onmiddellijk schoon als u brandstof of olie hebt gemorst. Trek andere kleding aan als er brandstof of olie op gemorst is.
- Zorg dat er geen brandstof in de grond komt.
- Sluit de tankdop na het tanken zorgvuldig en controleer of de dop tijdens het gebruik niet losraakt.
- Controleer of de tankdop en de benzineleidingen goed vastzitten. Als er lekken zijn, mag het apparaat niet in gebruik worden genomen.
- Vervoer en bewaar brandstoffen alleen in houders die voor dit doel gelabeld en goedgekeurd zijn.
- Vervoer of bewaar brandstoffen niet in de buurt van ontvlambare of licht ontvlambare stoffen, vonken of open vuur. Houd kinderen uit de buurt van brandstoffen.
- Ga voldoende uit de buurt van het tankstation staan om het apparaat te kunnen starten.

122. Overzicht van de machine



1e motor
2. hoofdpijp met gashendel
3. tussenpijp
4e uitlaatpijp (1)
5. uitlaatpijp (2)
6. gashendel/greep
7. gegolfde buis
8. mengvat
9. bevestigingsklemmen
10. starter met trekkoord
11.benzinedop
12. choke
13. luchtfilterkast
14. bougie



123. Montage van de bladblazer

Let op: Schakel de motor altijd uit tijdens installatie- en/of onderhoudswerkzaamheden! Draag tijdens de montage beschermende handschoenen om uzelf te beschermen tegen snijwonden.

25. Plaats de gashendel op de buis achter de gegolfde buis en plaats de gashendel zo dat je er gemakkelijk met de hand bij kunt.





26. Plaats de twee andere blaaspijpen na elkaar op de geleider.
27. Zorg ervoor dat de stekkerverbinding zo ver mogelijk is vastgeschroefd.



28. Gebruik de verstelogen om de draagriem aan te passen aan je lengte zodat de bladblazer goed en comfortabel past.



124. Inbedrijfstelling - Tanken, 2-takt motorolie

De machine wordt niet geleverd met een brandstofmengsel.
Vul het apparaat zoals beschreven in dit hoofdstuk onder "Bijtanken".

Het apparaat werkt met een **mengsel** van **50:1** normale benzine (loodvrij) en tweetaktmotorolie.
Het gebruik van kant-en-klare mengsels of speciale brandstoffen kan leiden tot schade aan de machine.



Let bijzonder goed op bij het omgaan met benzine. Vermijd roken en open vuur vanwege het explosiegevaar.

Benzine:

Octaangehalte ten minste 91 RON, loodvrij

- Niet vullen met loodhoudende benzine, diesel of andere niet-toegestane brandstoffen.
- Gebruik geen benzine met een octaangehalte lager dan 91 RON. Dit kan leiden tot motorschade als gevolg van verhoogde motortemperaturen.
- Als je continu in het hogere snelheidsbereik werkt, gebruik dan benzine met een hoger octaangetal.
- Om milieuredenen wordt het gebruik van loodvrije benzine aanbevolen. Het gebruik van E10-benzine is niet toegestaan.

2-takt motorolie



Gebruik geen viertakt- of tweetaktolie voor watergekoelde buitenboordmotoren of kant-en-klare olie van benzinestations.

Mengverhouding 50:1

Benzine	Tweetakt motorolie (50:1)	Benzine	Tweetakt motorolie (50:1)
1 liter	0,020 liter	5 liter	0,100 liter
2 liter	0,040 liter	10 liter	0,200 liter

- Zorg ervoor dat de oliehoeveelheid exact wordt gemeten, want een kleine afwijking in de oliehoeveelheid kan een aanzienlijk effect hebben op de mengverhouding bij kleine hoeveelheden.
- Verander de mengverhouding niet, want dat leidt tot meer verbrandingsresten, een hoger brandstofverbruik en verminderde prestaties, of de motor kan beschadigd raken.

Meng de benzine en olie in een schone, door benzine goedgekeurde en gelabelde container met overvulbeveiliging.

1. Vul eerst met de helft van de benzine die gemengd moet worden.

2 Vul vervolgens de volledige hoeveelheid olie bij.

3. Schud het mengsel.

4 Vul de rest van de brandstof bij.

Brandstoffen kunnen maar een beperkte tijd worden opgeslagen omdat ze verouderen. Te lang opgeslagen brandstoffen en brandstofmengsels kunnen leiden tot startproblemen. Meng daarom slechts zoveel brandstof als je in een maand gebruikt.

Bewaar brandstoffen in goedgekeurde en geëtiketteerde containers op een droge en veilige plaats. Zorg ervoor dat de brandstoftanks buiten het bereik van kinderen worden gehouden.

De bladblazer bijvullen

Schakel de motor uit en laat het apparaat afkoelen!



- Draag beschermende handschoenen!

- Vermijd contact met huid en ogen (draag een veiligheidsbril)!

- Neem altijd "Omgaan met brandstof" in acht.

1 Tank de machine alleen buiten of in een voldoende geventileerde ruimte.

2 Reinig het gebied rond de vulopening. Vuil in de tank veroorzaakt storingen.

3. Schud de tank nogmaals met het brandstofmengsel voordat u gaat tanken.

4 Open de dop (10) voorzichtig zodat overtollige druk kan ontsnappen.

5 Vul het mengsel voorzichtig tot aan de onderkant van de vulopening.

6. Sluit de tankdop weer.

7. Controleer of de tankdop goed vastzit.

8 Reinig de tankdop en de omgeving.

9. controleer op lekken in de tank en de brandstofleidingen.

10 Activeer indien nodig de aanzuigpomp (24).

11. Ga op gepaste afstand weg van de plaats waar getankt wordt voordat u de motor start.

125. De bladblazer starten/stoppen s

Het apparaat mag pas in gebruik worden genomen nadat u deze gebruiksaanwijzing heeft gelezen, alle aanwijzingen heeft opgevolgd en het apparaat volledig volgens de voorschriften is geïnstalleerd!

- Begin pas als de machine volledig gemonteerd is.
- Steun de machine op de grond om hem te starten en houd hem stevig vast.

1. houd afstand tot brandbare materialen.
2. een veilige positie innemen.
3. Zet het apparaat voor je op de grond.
4. Houd het apparaat bij de bovenste beugel vast met uw linkerhand.

5 Pak de trekkabelstarter met je rechterhand vast.

Starten met koude motor

1. schuif de AAN/UIT-schakelaar in de stand AAN.

2 Druk enkele keren voorzichtig op de aanzuigpomp totdat er brandstof in de pomp komt.

3. zet de starthendel (choke) op .

4 Bedien de gashendel voorzichtig en zet hem vast met de vasthoudhendel.

5 Trek het starterkoord langzaam uit aan de starthendel totdat u weerstand voelt.

6. Trek snel aan het starttouw en laat het dan langzaam los.

Trek het starterkoord niet helemaal uit en laat de starthendel niet terugslaan op de motor.

7. Druk de starthendel (choke) in zodra de motor is gestart, of uiterlijk na 5-6 keer trekken.

8 Laat de vaste gashendel los als de machine draait.

9. de motor stationair draait.

10. Laat het apparaat ongeveer 8-10 minuten stationair draaien voordat u met het werk begint.

Motor stoppen

1. laat de gashendel los.
2. Zet de AAN/UIT-schakelaar in de stand UIT.

Starten met een warme motor

1. schuif de AAN/UIT-schakelaar in de stand AAN.

2. duw de starthendel (choke) naar . Trek aan het starterkoord aan de starthendel totdat de motor start.

126. Werkinstructies



Voer de volgende controles regelmatig uit voor ingebruikname en tijdens gebruik:

- **Houd de machine altijd met beide handen vast bij de voor- en achterhandgrepen.**
- **Is het apparaat compleet en correct geïnstalleerd?**
- Zorg ervoor dat alle bouten en moeren goed vastzitten.
- Is de machine in goede en veilige staat?
- Zijn alle veiligheidsfuncties in orde?
- **Is de benzinetank vol?**
- **Zijn de motor en de geluiddemper vrij van afzettingen, bladeren of smeermiddelen?**
- **Is het handvat schoon en droog (geen olie, vet of hars)?**
- **Is de werkplek vrij van obstakels waarover je zou kunnen struikelen?**
- **Draag je de vereiste beschermende uitrusting?**
- **Heb je de instructies gelezen en begrepen?**
- **Bewegen de gashendels soepel en werkt de vergrendelknop?**
- **Werkt de AAN/UIT-schakelaar?**
- **Zorg voor voldoende smering van de tandwielkast** (zie "Onderhoud").

127. Onderhoud en verzorging

Vóór alle onderhouds- en schoonmaakwerkzaamheden

- **Schakel de motor uit.**
- **Wacht tot de motor tot stilstand is gekomen.**
- **Verwijder de bougiedop (behalve bij het instellen van het stationair toerental).**

Voer geen onderhoudswerkzaamheden uit in de buurt van open vuur vanwege het risico op brand.
Onderhouds- en reinigingswerkzaamheden die niet in dit hoofdstuk worden beschreven, mogen alleen door de klantenservice worden uitgevoerd.
Veiligheidsvoorzieningen die voor onderhoud en reiniging zijn verwijderd, moeten voor gebruik goed worden gecontroleerd en teruggeplaatst.
Gebruik alleen originele onderdelen. Andere onderdelen kunnen leiden tot onvoorziene schade of gevaar opleveren voor de gebruiker.

Onderhoud



Draag handschoenen om letsel te voorkomen.
Voer de volgende onderhoudswerkzaamheden regelmatig uit om een lang en betrouwbaar gebruik van de machine te garanderen.
Controleer de machine op duidelijke defecten zoals

- losse bevestigingen.
- Versleten of beschadigde onderdelen.
- Controleer de tankdop en brandstofleidingen op lekkage.

Controleer de machine na elk gebruik op slijtage.

Reinig of vervang het luchtfilter

Reinig het luchtfilter regelmatig om stof en vuil te verwijderen, zodat
--prestatieverliezen,
-Startmoeilijkheden,
-te hoog brandstofverbruik
te voorkomen.
Reinig het luchtfilter ongeveer elke 8 bedrijfsuren, of vaker in bijzonder stoffige omstandigheden.



1. open de starthendel (choke) zodat er geen vuil in de carburateur komt.
2. Verwijder het luchtfilterdeksel.
   - Trek A naar u toe en verwijder het luchtfilterdeksel.

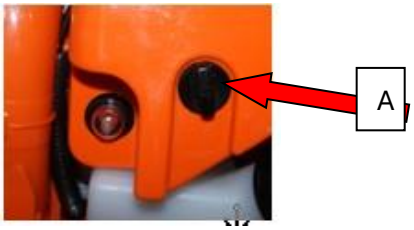

3 Verwijder het schuimrubberen luchtfilter.
4 Was het luchtfilter in een lauw sopje.

Blaas het vuil niet uit, want dan bestaat het risico op oogletsel!

5 Reinig de binnenkant van het luchtfilter met een borstel.
6. Laat het luchtfilter goed drogen en plaats het terug.
7 Plaats het luchtfilterdeksel terug.

Vervang het luchtfilter regelmatig.
Beschadigde luchtfilters moeten worden vervangen voordat met het werk wordt begonnen.

Reinig of vervang het benzinefilter

Controleer indien nodig het benzinefilter. Een vuil benzinefilter belemmert de brandstoftoevoer.
Open de tankdop en trek het benzinefilter door de opening met behulp van een draadhaak.

- Lichte vervuiling ➜ Verwijder het benzinefilter uit de brandstofleiding en reinig het filter in reinigingsbenzine.
- Sterke vervuiling ➜ Vervang het benzinefilter.

Vervang of controleer de bougie

Raak de bougie of bougiestekker niet aan terwijl de motor draait. Hoge spanning!
Verbrandingsgevaar als de motor heet is. Draag beschermende handschoenen!
Controleer de bougie en de afstand tussen de elektroden regelmatig.
Ga als volgt te werk:
1. Verwijder de bougiedop van de bougie.
2 Draai de bougie los met de meegeleverde bougiesleutel.

De elektrodenafstand moet tussen 0,3 en 0,4 mm zijn.

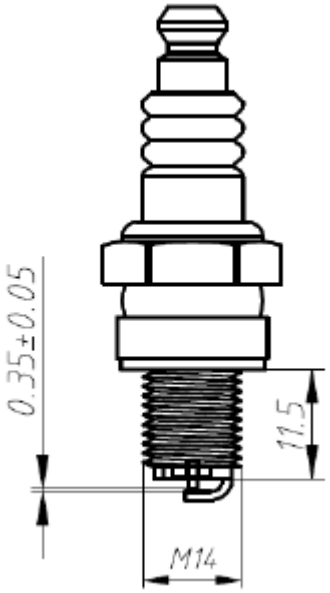

Maak de bougie schoon als deze vuil is.

Vervang de bougie:

- als het isolatielichaam beschadigd is.
- als de elektroden sterk zijn afgebrand.
- met sterk vervuilde of vette elektroden.
- elke maand bij regelmatig gebruik.

Gebruik een van de volgende bougies:

Zaklamp BMR6A

Ontstekingsvonk controleren

1. Verwijder de bougiedop van de bougie.

2 Draai de bougie los met de meegeleverde bougiesleutel.

3. Steek de bougiestekker er stevig in.

4. Druk de bougie tegen de motorbehuizing met een geïsoleerde tang (niet in de buurt van het bougiegat).

5. schuif de AAN/UIT-schakelaar naar de positie "START".

6. Trek stevig aan het starterkoord aan de starthendel.

Als het apparaat goed werkt, moet er een vonk zichtbaar zijn tussen de elektroden.

Geluiddemper/uitlaatpoort

Draai de schroeven van de geluiddemper niet vast als de motor heet is.

1. Controleer regelmatig of de schroeven (D) van de geluiddemper niet zijn losgekomen. Als ze loszitten, draai ze dan handvast aan.

2 Maak de uitstroomopening (E) regelmatig schoon.

Zorg

Reinig het apparaat zorgvuldig na elk gebruik om ervoor te zorgen dat het goed blijft functioneren.

- Reinig de behuizing met een zachte borstel of een droge doek.
  Water, oplosmiddelen en polijstmiddelen mogen niet worden gebruikt.
- Zorg ervoor dat de ventilatiesleuven voor het koelen van de motor vrij blijven (risico op oververhitting).
- Reinig en smeer alle bewegende onderdelen **regelmatig.**
  Gebruik geen vet! Gebruik milieuvriendelijke olie.

Waarschuwing: als het onderhoud niet regelmatig wordt uitgevoerd, kan dit leiden tot ernstige schade aan de machine en personen.

128. Technische gegevens

Aanduiding	FUXTEC bladblazer
Model	FX-LB133T
Motorvermogen max. bij toerental	900 W bij 8.000 $min.^{-1}$
tationair toerental.	800± 200min^{-1}
Verplaatsing	33,0 cm^3
Bougie	RCJ6Y
Carburateur	H619
Inhoud brandstoftank.	0,65 l
Mengverhouding (brandstof/tweetaktolie)	50:1
Gewicht (lege tank)	4,5 kg

WAARSCHUWING: Alleen geautoriseerde originele reserveonderdelen zoals gespecificeerd in deze gebruiksaanwijzing mogen worden gebruikt. Niet-goedgekeurde reserveonderdelen kunnen ernstig letsel veroorzaken.

129. Problemen oplossen

Störung	Ursache	Behebung
Der Motor startet nicht	1. Tank leer 2. Motor abgesoffen 3. Zündkerze verschmutzt, (Kohlerückstande auf den Elektroden) Elektrodenabstand zu groß 4. Vergaser, -düsen verschmutzt 5. Kerzenanschluß, Zündkabel schadhaft 6. Kein Zündfunke	1. Volltanken 2. Gas wegnehmen, mehrere Male starten, wenn nötig, Zündkerze ausbauen, reinigen und trocknen 3. Kerze reinigen, Wärmewert der Kerze kontrollieren evtl. Zündkerze erneuern 0.6-0.7 mm einstellen 4. Vergaser reinigen, ausblasen 5. Erneuern 6. Kurzschlußknopf, Kabel kontrollieren, Zündmodul prüfen, evtl. austauschen Spaltmaß (0,6-0,7 mm) einstellen.
Der Motor läuft im Leerlauf zu schnell	1. Motor kalt	1. Langsam warmfahren evtl. Choke etwas schließen.
Der Motor gibt keine Höchstleitung	1. Zündkerze verschmutzt, (Kohlerückstande auf den Elektroden) Elektrodenabstand zu groß 2. Vergaser, -düsen verschmutzt 3. Luftfilter verschmutzt 4. Auspuff, Zylinderauslaßkanal 5. Dichtring im Kurbelgehäuse undicht 6. Zylinder, Kolben/-ringe abgenutzt 7. Falsches Kraftstoffgemisch (zuviel Öl) 8. Falsche Zündung	1. Kerze reinigen, Wärmewert der Kerze kontrollieren evtl. Zündkerze erneuern 0.6-0.7 mm einstellen 2. Vergaser reinigen, ausblasen 3. Reinigen 4. Auspuff abbauen und reinigen Kohlerückstande entfernen. 5. Erneuern 6. Zylinder, Kolben oder -ringe erneuern, Zylinder auf Übermaß aufschleifen und Kolbenübergröße montieren. 7. Gemäß Anleitung tanken 8. Spaltmaß des Zündmoduls (0.6-0.7 mm) einstellen
Der Motor kommt nicht zum Stillstand	1. Kerze hellgrau mit Anzeichen zum Glühen (Schmelzperlen) 2. Kohlerückstände im Verbrennungsraum	1. Kerze mit höherem Wärmewert einbauen. 2. Zylinderkopf, Kolbenboden und Zylinderkanäle reinigen.

130. Klantenservice

Laat uw gekochte apparaat alleen repareren door gekwalificeerde specialisten en alleen met originele reserveonderdelen. Zo blijft de veiligheid van het apparaat gegarandeerd. Neem bij problemen contact op met FUXTEC GmbH.

131. Garantie

De garantieperiode is 24 maanden vanaf de aankoopdatum. Bewaar uw aankoopbewijs op een veilige plaats. Uitgesloten van garantie zijn slijtageonderdelen en schade veroorzaakt door onjuist gebruik, gebruik van geweld, technische wijzigingen, gebruik van onjuiste accessoires of niet-originele reserveonderdelen en reparatiepogingen door ongekwalificeerd personeel. Garantiereparaties mogen alleen worden uitgevoerd door erkende vakhandelaren.

132. Instructies voor verwijdering

Neem contact op met uw gemeente voor de verwijdering van het apparaat. Voer alle bedrijfsmaterialen zoals benzine en olie van tevoren af.

133. EU-conformiteitsverklaring

Hierbij verklaren wij,
FUXTEC GmbH - Kappstraße 69 -DUITSLAND

dat de hieronder aangeduide machine voldoet aan de relevante, fundamentele veiligheids- en gezondheidseisen van de EG-richtlijnen (zie punt 4) op grond van haar ontwerp en constructie en de door ons op de markt gebrachte versie.

Deze verklaring heeft alleen betrekking op de machine in de staat waarin deze op de markt is gebracht; onderdelen en/of wijzigingen die later door de eindgebruiker zijn aangebracht, worden niet in aanmerking genomen.

e product / functie:Benzinebladblazer voor het blazen van bladeren
2. typeaanduiding: FX-LB133T
3. serienummer: LB133T-0001-LB133T-4999
4 Relevante EG-richtlijnen: Machinerichtlijn 2006/42/EG
5. toegepaste geharmoniseerde normen DIN EN 15503:2009, DIN EN ISO 12100-2/A1:2009

emeten geluidsvermogensniveau90 dB (A).
egarandeerd geluidsvermogensniveau95dB (A)

Herrenberg, 07.07.2022



Leonhard Zirkler
(Algemeen directeur)
Fabrikant:

FUXTEC GmbH
Kappstrasse 69
71083 Herrenberg
DUITSLAND

Opslag van technische documenten:
FUXTEC GmbH, Kappstraße 69, 71083 Herrenberg, Duitsland
L. Zirkler, Management

SVENSK VERSION

ORIGINAL BRUKSANVISNING

Bensindriven lövsugare/blåsare

FUXTEC FX-LB133T



Din nya apparat har utvecklats och konstruerats för att uppfylla FUXTEC:s höga krav, t.ex. när det gäller användarvänlighet och säkerhet. Rätt behandlad kommer denna apparat att tjäna dig väl under många år framöver.

VARNING: För att minska risken för personskador måste användaren läsa och förstå denna bruksanvisning innan apparaten används.

FUXTEC GmbH
Kappstrasse 69, 71083 Herrenberg - Gültstein, Tyskland

134. Inledning

Tack för att du har köpt en lövsug/blås från vårt företag. I denna bruksanvisning förklaras hur du bäst använder lövsugen. Läs igenom bruksanvisningen noggrant, använd maskinen på rätt sätt och arbeta på ett säkert sätt innan du använder den. Det är också möjligt att inte alla detaljer på din maskin överensstämmer med bruksanvisningen på grund av vidareutveckling av maskinen. Vi ber därför om din förståelse.

135. Leveransens omfattning

- Lövblåsare FX-LB133T
- 2-delat blåsrör
- Verktygsväska
- Bruksanvisning

Efter uppackning, kontrollera innehållet i lådan för

- Fullständighet
- Möjliga transportskador

Vänligen informera oss om eventuella klagomål omedelbart. Senare inkomna klagomål kommer inte att beaktas.

136. Driftstimmar

Enligt förordningen om skydd mot maskinbuller från september 2002 får lövblåsare inte användas i rena, allmänna och särskilda bostadsområden, små bostadsområden, särskilda områden som används för rekreation, spa- och klinikområden och områden för turistboende samt på sjukhus och vårdhem på söndagar och helgdagar och på arbetsdagar från 20.00 till 07.00.
Beakta även de enskilda regionala bestämmelserna om bullerskydd.

137. Säkerhetssymboler på maskinen och i bruksanvisningen

Du kan hitta symbolisk information på typskylten på din lövsug.
De innehåller viktig information om produkten eller anvisningar för hur den ska användas.

						
Achtung	Gehör- und Sichtschutz sowie Kopfschutz	Bedienungs-anleitung lesen	Schutzklei-dung tragen	Handschuhe tragen	Sicherheits-schuhe tragen	Achtung Brandgefahr durch Kraftstoff

 Farlig situation eller överhängande fara. Om dessa anvisningar inte följs kan det leda till person- eller sakskador.
Viktiga anvisningar för korrekt hantering av apparaten. Om du inte följer dessa anvisningar kan det leda till fel på maskinen.
 Bruksanvisning. Denna bruksanvisning hjälper dig att utnyttja maskinens alla funktioner på bästa möjliga sätt. Installation, drift och underhåll av apparaten. I detta avsnitt förklaras exakt hur du ska gå tillväga.

138. Avsedd/icke avsedd användning

Den bensindrivna lövblåsen är uteslutande avsedd för lövblåsning. Till avsedd användning hör också att läsa och följa bruksanvisningen före varje användningstillfälle. Före och under användningen måste maskinen kontrolleras med avseende på mekaniska skador. Kontakta oss om reparationer krävs.
Endast originalreservdelar som är godkända av tillverkaren får användas. Maskinen får endast användas i det öppna trädgårdsområdet.
Om reservdelar som inte är godkända eller originaldelar används är det användaren och inte tillverkaren som är ansvarig för eventuella skador på egendom eller personer.

All annan användning än den som beskrivs ovan utgör felaktig användning:

- Till avsedd användning hör också att läsa och följa bruksanvisningen.
- Om reservdelar som inte är godkända eller originaldelar används är det användaren och inte tillverkaren som är ansvarig för eventuella skador på egendom eller personer.
- All annan användning än den som beskrivs ovan utgör felaktig användning.
- I avsedd användning ingår också att iaktta de drifts-, underhålls- och reparationsvillkor som föreskrivs av tillverkaren och att följa de säkerhetsanvisningar som finns i bruksanvisningen.
- Gällande föreskrifter om förebyggande av olyckor och andra allmänt erkända regler för hälsa och säkerhet på arbetsplatsen måste följas.

- All annan användning betraktas som felaktig användning. Tillverkaren ansvarar inte för skador av något slag som uppstår till följd av detta: användaren bär ensam risken.
- Tillverkaren tar inget ansvar för skador av något slag som uppstår till följd av otillåtna ändringar på maskinen.
- Apparaten får endast ställas upp, användas och underhållas av personer som är förtrogna med den och som har informerats om riskerna. Reparationsarbeten får endast utföras av FUXTEC GmbH.
- Maskinen får inte användas i explosionsfarliga miljöer eller utsättas för regn.

139. Kvarstående risker och säkert arbete

Även om produkten används på avsett sätt kan det finnas kvarstående risker trots att alla relevanta säkerhetsbestämmelser har följts, på grund av den konstruktion som bestämts av den avsedda användningen.
Kvarvarande risker kan minimeras om "Avsedd användning" och "Säkerhetsanvisningar" samt hela bruksanvisningen följs.

- Hänsyn och försiktighet minskar risken för person- och sakskador.
- Skada på grund av utslungade delar.
- Risk för kolmonoxidförgiftning om den används i slutna eller dåligt ventilerade rum.
- Risk för brännskador från heta komponenter.
- Hörselnedsättning vid långvarigt arbete utan hörselskydd.

Trots all information och alla försiktighetsåtgärder kan det dessutom finnas kvarstående risker som inte är uppenbara.

Varning: Det faktiska vibrationsutsläppsvärdet som uppstår under användning av maskinen kan avvika från vad som anges i bruksanvisningen eller av tillverkaren. Detta kan orsakas av följande påverkansfaktorer, som bör beaktas före och under användningen:

- Används maskinen på rätt sätt?
- Är maskinen i gott skick och fungerar som den ska?
- Är stödhandtagen utrustade med vibrationshandtag (tillval) och är dessa ordentligt fastsatta i
  Maskinkropp?

Innan du använder den här produkten ska du läsa följande anvisningar och de säkerhetsföreskrifter som gäller i ditt land för att skydda dig själv och andra från eventuella skador.

ⓘ Förvara alltid denna säkerhetsanvisning (bruksanvisning) tillsammans med maskinen.

⚠ Maskinen får endast användas av personer med tillräcklig erfarenhet.

⚠ Reparationer av apparaten får endast utföras av tillverkaren eller av företag som rekommenderas av tillverkaren.

De första stegen

- **Alla som arbetar med maskinen för första gången bör få praktiska instruktioner om maskinens användning och personlig skyddsutrustning av en erfaren operatör.**
- **Var uppmärksam. Gå till jobbet med sunt förnuft. Om du är trött eller påverkad av droger, alkohol eller läkemedel,**
  Du får inte använda apparaten. Ovarsamhet vid användning av apparaten kan leda till allvarliga personskador.

- Bekanta dig med apparaten innan du börjar använda den. Otillräckligt informerade användare kan utsätta sig själva eller andra för fara genom felaktig användning.
- Se till att du står stadigt och behåller balansen hela tiden. Det är t.ex. inte tillåtet att använda stege.
- Använd inte apparaten för ändamål som den inte är avsedd för (se "Avsedd användning").
- Använd lämpliga arbetskläder.
- Bär inte smycken eller löst sittande kläder som kan fastna.
- Använd handskar och halkfria skor.
- Om du har långt hår ska du bära hårnät eller huvudbonad.
- Använd skyddskläder:
  - Hörselskydd.
  - Skyddsglasögon eller ansiktsskydd.
  - Arbetshandskar.
  - Skyddsskor.
  - Skyddshjälm i situationer där man kan förvänta sig huvudskador.
- Vi rekommenderar att du bär benskydd och skyddsjacka.
- Håll ordning på din arbetsyta!
- Ta hänsyn till miljöpåverkan:
  - Utsätt inte maskinen för regn.
  - Använd inte maskinen i våta eller fuktiga miljöer.
  - Skjut upp arbetet vid ogynnsamma väderförhållanden (regn, snö, is, vind) på grund av den ökade olycksrisken!
  - Se till att belysningen är bra.
  - Använd inte maskinen i närheten av brandfarliga vätskor eller gaser.
- På grund av motorljudet kan det hända att du inte hör varningssignalerna. Bekanta dig därför med din omgivning.
- Lämna aldrig maskinen obevakad.
- Under arbetspauser ska maskinen parkeras så att ingen utsätts för fara. Maskinen ska vara säkrad så att ingen obehörig kan komma åt den.
- Personer under 18 år får inte använda apparaten.
- Håll andra människor och barn borta.
- Operatören är ansvarig för olyckor eller faror som drabbar andra personer eller deras egendom.
- Låt inte andra personer, särskilt inte barn, komma åt verktyget eller motorn.
- Var försiktig så att du inte överbelastar apparaten! Du kommer att arbeta bättre och säkrare inom det angivna effektområdet.

- Använd endast apparaten med kompletta och korrekt monterade säkerhetsanordningar. Gör inga ändringar på maskinen som kan försämra säkerheten.
- Stäng av apparaten och ta bort tändstiftslocket från tändstiftet:
  - Vidrör maskinen med jord, stenar, spikar eller andra främmande föremål.
  - när du kontrollerar om enheten är skadad.
  - Reparationsarbeten samt underhålls- och rengöringsarbeten.
  - Eliminering av fel (t.ex. igensättning av blåsröret).
  - Transport och förvaring.
  - Lämnar arbetsområdet, även för korta avbrott.

Underhåll din lövblås med omsorg:

- Rengör maskinen efter varje användningstillfälle.
- Töm tanken efter varje användning.
- Håll handtagen torra och fria från smörjmedel.
- Följ underhållsinstruktionerna.

Kontrollera om maskinen är skadad:

- Innan du fortsätter att använda maskinen måste säkerhetsanordningarna kontrolleras noggrant för att säkerställa att de fungerar korrekt och som avsett.
- Kontrollera att de rörliga delarna fungerar som de ska och att de inte sitter fast eller är skadade. Alla delar måste vara korrekt monterade och uppfylla alla villkor för att säkerställa att maskinen fungerar korrekt.
- Skadade skyddsanordningar och delar måste repareras eller bytas ut på rätt sätt av oss eller en auktoriserad fackverkstad, om inte annat anges i bruksanvisningen.
- Skadade eller oläsliga säkerhetsdekaler måste bytas ut.
- Lämna aldrig en verktygsnyckel i uttaget!
- Kontrollera alltid att nycklar och verktyg är borttagna innan du slår på maskinen.
- Förvara oanvända enheter på en torr, låst plats utom räckhåll för barn.
- Reparera inte maskinen själv.



Utför inga andra reparationer på maskinen än de som beskrivs i kapitlet "Underhåll", utan kontakta FUXTEC GmbH:s kundtjänst direkt.



Reparationer av andra delar av maskinen får endast utföras av FUXTEC GmbH.



Använd endast originalreservdelar! Användning av andra reservdelar eller tillbehör kan medföra fara för användaren. FUXTEC GmbH är inte ansvarigt för eventuella skador som uppstår.

140. Hantering av bränslen

Bränsle och bränsleångor är brandfarliga och kan orsaka allvarliga skador vid inandning eller på huden. Var därför försiktig vid hantering av bränsle och se till att ventilationen är god.

- Stäng av motorn och låt apparaten svalna innan du fyller på bränsle.
- Undvik öppen eld vid tankning.
- Använd handskar vid tankning.
- Fyll inte på bränsle i slutna rum (explosionsrisk).
- Spill inte ut något bränsle eller olja. Rengör omedelbart maskinen om du har spillt bränsle eller olja. Byt kläder om du har spillt bränsle eller olja på dem.
- Låt inte bränsle tränga ner i marken.
- Stäng tanklocket omsorgsfullt efter tankning och kontrollera att det inte lossnar under drift.
- Se till att tanklocket och bensinslangarna är täta. Om det finns läckage får apparaten inte tas i drift.
- Transportera och förvara bränslen endast i behållare som är märkta och godkända för detta ändamål.
- Transportera eller förvara inte bränslen i närheten av brandfarliga eller mycket brandfarliga ämnen, gnistor eller öppen eld. Håll barn borta från bränslen.
- Flytta dig tillräckligt långt bort från påfyllningsområdet för att kunna starta apparaten.

141. Översikt över maskinen



1:a motorn
2. huvudrör med gashandtag
3. mellanliggande rör
4:e avgasröret (1)
5. Avgasrör (2)
6. Gasspak/handtag
7. Korrugerat rör
8. Blandningsbehållare
9. Monteringsklämmor
10. Startmotor med dragkabel
11.Bensinlock
12. Choker
13. Luftfilterbox
14. Tändstift



142. Montering av lövblåsen

Varning: Stäng alltid av motorn under monterings- och/eller underhållsarbeten! Använd skyddshandskar vid monteringen för att skydda dig mot skärskador.

29. Montera gashandtaget på röret bakom det korrugerade röret och placera gashandtaget så att du lätt kan nå det med handen





30. Placera de två andra blåsrören på styrningen, ett efter ett
31. Se till att stickkontakten är fastskruvad så långt det går



32. Använd justeringsöglorna för att anpassa den bakre bärremmen till din längd så att lövblåsaren sitter tätt och bekvämt.



143. Idrifttagning - Tankning, 2-takts motorolja

Maskinen levereras inte fylld med en bränsleblandning.
Fyll på apparaten enligt beskrivningen i detta kapitel under "Tankning".

Apparaten drivs med en **50:1 blandning** av vanlig bensin (blyfri) och tvåtaktsmotorolja.
Användning av färdiga blandningar eller specialbränslen kan leda till skador på maskinen.

Var särskilt uppmärksam vid hantering av bensin. Undvik rökning och öppen eld till varje pris på grund av explosionsrisken.

Bensin:

Oktantal minst 91 RON, blyfri

- Fyll inte på blyhaltig bensin, diesel eller andra otillåtna bränslen.
- Använd inte bensin med ett oktantal som understiger 91 RON. Detta kan leda till motorskador på grund av förhöjd motortemperatur.
- Om du arbetar kontinuerligt i det högre hastighetsområdet ska du använda bensin med högre oktantal.
- Av miljöskäl rekommenderas användning av blyfri bensin. Användning av E10-bensin är inte tillåten.

2-takts motorolja

Använd inte fyrtaktsoljor eller tvåtaktsoljor för vattenkylda utombordsmotorer eller färdigblandade oljor från bensinstationer.

Blandningsförhållande 50:1

Bensin	Tvåtakts motorolja (50:1)	Bensin	Tvåtakts motorolja (50:1)
1 liter	0,020 liter	5 liter	0,100 liter
2 liter	0,040 liter	10 liter	0,200 liter

- Se till att oljemängden mäts exakt, eftersom en liten avvikelse i oljemängden kan ha en betydande inverkan på blandningsförhållandet vid små mängder.
- Ändra inte blandningsförhållandet, eftersom det leder till ökad mängd förbränningsrester, ökad bränsleförbrukning och försämrad prestanda, eller så kan motorn skadas.

Blanda bensin och olja i en ren, bensingodkänd och märkt behållare med överfyllnadsskydd.

1. Fyll först på med hälften av den bensin som ska blandas.

2 Fyll sedan på hela mängden olja.

3. Skaka om blandningen.

4 Fyll på resten av bränslet.

Bränslen kan bara lagras under en begränsad tid eftersom de åldras. Överlagrade bränslen och bränsleblandningar kan leda till problem vid start. Blanda därför bara så mycket bränsle som du använder under en månad.
Förvara bränslen i godkända och märkta behållare på en torr och säker plats.
Se till att bränslebehållarna förvaras oåtkomligt för barn.

Påfyllning av bränsle till lövblåsaren

Stäng av motorn och låt apparaten svalna!



- Använd skyddshandskar!
- Undvik hud- och ögonkontakt (använd skyddsglasögon)!
- Observera alltid "Hantering av bränsle".

1 Tanka endast maskinen utomhus eller i tillräckligt ventilerade utrymmen.
2 Rengör området runt påfyllningsstället. Smuts i tanken orsakar funktionsstörningar.
3. Skaka behållaren med bränsleblandningen igen före tankning.
4 Öppna försiktigt locket (10) så att eventuellt övertryck kan släppas ut.
5 Fyll försiktigt på blandningen upp till påfyllningsrörets nedre kant.
6. Stäng påfyllningslocket igen.
7. Kontrollera att tanklocket är ordentligt åtdraget.
8 Rengör tanklocket och dess omgivning.
9. Kontrollera om det finns läckage i tank och bränsleledningar.
10 Aktivera vid behov primerpumpen (24).
11. avlägsna dig från tankningsområdet på lämpligt sätt innan du startar motorn.

144. Starta/stoppa lövblåsaren s

Apparaten får inte tas i drift förrän du har läst denna bruksanvisning, följt alla anvisningar och apparaten har installerats i enlighet med anvisningarna!

- Börja först när maskinen är helt färdigmonterad.
- Stöd maskinen på marken för att starta den och håll den stadigt.

1. Håll avstånd till brandfarliga material.
2. inta en säker position.
3. Placera maskinen på golvet framför dig.
4. Håll enheten i det övre fästet med vänster hand.

5 Ta tag i startkabeln med höger hand.

Starta med kall motor

1. Skjut ON/OFF-omkopplaren till ON-läget.

2 Tryck försiktigt på primerpumpen flera gånger tills bränsle kommer in i pumpen.

3. För startspaken (choke) till .

4 Manövrera gashandtaget försiktigt och säkra det med hållspaken.

5 Dra sakta ut startlinan på starthandtaget tills du känner ett motstånd.

6. Dra snabbt i startlinan och släpp den sedan långsamt.

Dra inte ut startlinan helt och hållet och låt inte starthandtaget slå tillbaka mot motorn.

7. Tryck startspaken (choken) till så snart motorn har startat, eller senast efter 5-6 dragningar.

8 När maskinen är igång, släpp det fasta gasreglaget.

9. Motorn går på tomgång.

10. Låt apparaten värmas upp i ca 8-10 minuter på tomgång innan du påbörjar arbetet.

Stoppa motorn

1. Släpp gasreglaget.
2. Sätt ON/OFF-strömbrytaren i OFF-läge.

Starta med varm motor

1. Skjut ON/OFF-omkopplaren till ON-läget.
2. Tryck startspaken (choken) till . Dra i startsnöret på starthandtaget tills motorn startar.

145. Arbetsinstruktioner



Utför följande kontroller regelbundet före idrifttagning och under drift:

- **Håll alltid maskinen med båda händerna i de främre och bakre handtagen.**
- **Är apparaten komplett och korrekt installerad?**
- Se till att alla muttrar och bultar är åtdragna.
- Är maskinen i gott och säkert skick?
- Är alla säkerhetsfunktioner i ordning?
- **Är bensintanken full?**
- **Är motorn och ljuddämparen fria från avlagringar, löv eller smörjmedel?**
- **Är handtaget rent och torrt (utan olja, fett eller harts)?**
- **Är arbetsplatsen fri från hinder som du kan snubbla över?**
- **Använder du den skyddsutrustning som krävs?**
- **Har du läst och förstått instruktionerna?**
- **Rör sig gasreglaget mjukt och fungerar låsknappen?**
- **Är ON/OFF-brytaren funktionell?**
- **Se till att växellådan är tillräckligt smord** (se "Underhåll").

146. Underhåll och skötsel

Före alla underhålls- och rengöringsarbeten

- **Stäng av motorn.**
- **Vänta tills motorn har stannat.**
- **Ta bort tändstiftslocket (utom vid inställning av tomgångsvarvtal).**

Utför inte underhållsarbeten i närheten av öppen eld på grund av brandrisken.
Underhålls- och rengöringsarbeten som inte beskrivs i detta kapitel får endast utföras av kundtjänst.
Säkerhetsanordningar som tas bort för underhåll och rengöring måste kontrolleras ordentligt och återmonteras innan de används.
Använd endast originaldelar. Andra delar kan leda till oförutsedda skador eller utgöra en fara för användaren.

Underhåll



Använd handskar för att undvika skador.
För att säkerställa en lång och tillförlitlig användning av maskinen ska följande underhållsarbeten utföras regelbundet.
Kontrollera maskinen för uppenbara defekter som t.ex.

- lösa infästningar.
- Slitna eller skadade komponenter.
- Kontrollera tanklocket och bränsleledningarna med avseende på läckage.

Kontrollera maskinens slitage efter varje användningstillfälle.

Rengör eller byt ut luftfiltret

Rengör luftfiltret regelbundet för att avlägsna damm och smuts för att

-- Prestationsförluster,
-Startsvårigheter,
--för hög bränsleförbrukning
för att förhindra.
Rengör luftfiltret ca var 8:e drifttimme, eller oftare vid särskilt dammiga förhållanden.



1. Öppna startspaken (choken)  så att det inte kommer in smuts i förgasaren.
2. Ta bort luftfilterkåpan.
   - Dra A och ta bort luftfilterkåpan.

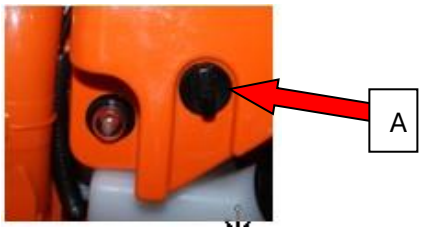

3 Ta bort luftfiltret av skumplast.
4 Tvätta luftfiltret i ljummet tvålvatten.

Blås inte ut smutsen, eftersom det finns risk för ögonskador!

5 Rengör luftfiltret invändigt med en borste.
6. Låt luftfiltret torka ordentligt och sätt tillbaka det.
7 Sätt tillbaka luftfilterkåpan.

Byt ut luftfiltret regelbundet.
Skadade luftfilter måste bytas ut innan arbetet påbörjas.

Rengör eller byt bensinfilter

Kontrollera vid behov bensinfiltret. Ett smutsigt bensinfilter försvårar bränsletillförseln.
Öppna tanklocket och dra ut bensinfiltret genom öppningen med hjälp av en stålkrok.

- Lätt nedsmutsning ➜ Demontera bensinfiltret från bränsleledningen och rengör filtret med rengöringsbensin.
- Kraftig nedsmutsning ➜ Byt ut bensinfiltret.

Byt eller kontrollera tändstiftet

Rör inte vid tändstiftet eller tändstiftskontakten när motorn är igång. Hög spänning! Risk för brännskador när motorn är varm. Använd skyddshandskar!

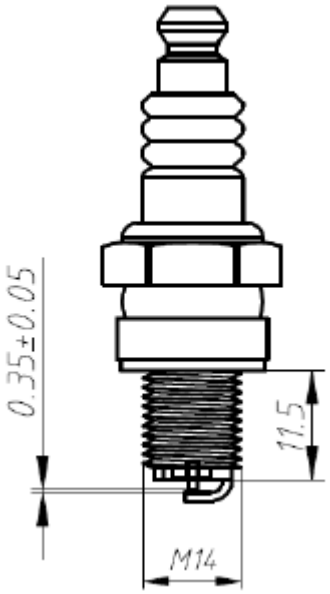

Kontrollera regelbundet tändstiftet och avståndet mellan elektroderna.

Gör på följande sätt:

1. Ta bort tändstiftslocket från tändstiftet.

2 Skruva loss tändstiftet med hjälp av den medföljande tändstiftsnyckeln.

Elektrodavståndet bör vara mellan 0,3 och 0,4 mm.

Rengör tändstiftet om det är smutsigt.

Byt ut tändstiftet:

- om isoleringshuset är skadat.
- om elektroderna är kraftigt avbrända.
- för kraftigt nedsmutsade eller oljiga elektroder.
- varje månad vid regelbunden drift.

Använd ett av följande tändstift:

Brännare BMR6A

Kontrollera tändningsgnistan

1. Ta bort tändstiftslocket från tändstiftet.

2 Skruva loss tändstiftet med hjälp av den medföljande tändstiftsnyckeln.

3. Sätt fast tändstiftskontakten ordentligt.

4. Tryck tändstiftet mot motorhuset med en isolerad tång (inte nära tändstiftshålet).

5. Skjut ON/OFF-reglaget till läget "START".

6. Dra startlinan stadigt i starthandtaget.

En gnista måste synas mellan elektroderna när enheten fungerar korrekt.

Ljuddämpare/avgasport

Dra inte åt ljuddämparens skruvar när motorn är varm.

1. Kontrollera regelbundet att ljuddämparens skruvar (D) inte har lossnat. ➜ Om de har lossnat, dra åt dem för hand.

2 Rengör utloppsöppningen (E) regelbundet.

Vård

Rengör maskinen noggrant efter varje användning för att säkerställa att den fortsätter att fungera korrekt.

- Rengör höljet med en mjuk borste eller en torr trasa.
  Vatten, lösningsmedel och polermedel får inte användas.
- Se till att ventilationsöppningarna för kylning av motorn inte blockeras (risk för överhettning).
- Rengör och olja in alla rörliga delar **regelbundet.**
  Använd inte fett! Använd miljövänlig olja.

Varning: Om underhållet inte utförs regelbundet kan det leda till allvarliga maskin- och personskador.

147. Tekniska data

Beteckning	FUXTEC lövblås
Modell	FX-LB133T
Motoreffekt max. vid varvtal	900 W vid 8.000 min^{-1}
Omgångsvarvtal	800± 200min^{-1}
Förskjutning	33,0 cm^3
Tändstift	RCJ6Y
Förgasare	H619
Bränsletankens kapacitet.	0,65 l
Blandningsförhållande (bränsle/tvåtaktsolja)	50:1
Vikt (tom tank)	4,5 kg

VARNING: Endast auktoriserade originalreservdelar som anges i denna bruksanvisning får användas. Användning av icke godkända reservdelar kan leda till allvarliga personskador.

148. Felsökning

Störung	Ursache	Behebung
Der Motor startet nicht	1. Tank leer 2. Motor abgesoffen 3. Zündkerze verschmutzt, (Kohlerückstande auf den Elektroden) Elektrodenabstand zu groß 4. Vergaser, -düsen verschmutzt 5. Kerzenanschluß, Zündkabel schadhaft 6. Kein Zündfunke	1. Volltanken 2. Gas wegnehmen, mehrere Male starten, wenn nötig, Zündkerze ausbauen, reinigen und trocknen 3. Kerze reinigen, Wärmewert der Kerze kontrollieren evtl. Zündkerze erneuern 0.6-0.7 mm einstellen 4. Vergaser reinigen, ausblasen 5. Erneuern 6. Kurzschlußknopf, Kabel kontrollieren, Zündmodul prüfen, evtl. austauschen Spaltmaß (0,6-0,7 mm) einstellen.
Der Motor läuft im Leerlauf zu schnell	1. Motor kalt	1. Langsam warmfahren evtl. Choke etwas schließen.
Der Motor gibt keine Höchstleitung	1. Zündkerze verschmutzt, (Kohlerückstande auf den Elektroden) Elektrodenabstand zu groß 2. Vergaser, -düsen verschmutzt 3. Luftfilter verschmutzt 4. Auspuff, Zylinderauslaßkanal 5. Dichtring im Kurbelgehäuse undicht 6. Zylinder, Kolben/-ringe abgenutzt 7. Falsches Kraftstoffgemisch (zuviel Öl) 8. Falsche Zündung	1. Kerze reinigen, Wärmewert der Kerze kontrollieren evtl. Zündkerze erneuern 0.6-0.7 mm einstellen 2. Vergaser reinigen, ausblasen 3. Reinigen 4. Auspuff abbauen und reinigen Kohlerückstande entfernen. 5. Erneuern 6. Zylinder, Kolben oder -ringe erneuern, Zylinder auf Übermaß aufschleifen und Kolbenübergröße montieren. 7. Gemäß Anleitung tanken 8. Spaltmaß des Zündmoduls (0.6-0.7 mm) einstellen
Der Motor kommt nicht zum Stillstand	1. Kerze hellgrau mit Anzeichen zum Glühen (Schmelzperlen) 2. Kohlerückstände im Verbrennungsraum	1. Kerze mit höherem Wärmewert einbauen. 2. Zylinderkopf, Kolbenboden und Zylinderkanäle reinigen.

149. Kundservice

Låt endast kvalificerad fackpersonal reparera din köpta apparat och endast med originalreservdelar. På så sätt säkerställs att apparatens säkerhet bibehålls. Kontakta FUXTEC GmbH om du har några problem.

150. Garanti

Garantitiden är 24 månader från inköpsdatumet. Förvara inköpsbeviset på ett säkert ställe. Garantin omfattar inte slitdelar och skador som orsakats av felaktig användning, våld, tekniska ändringar, användning av felaktiga tillbehör eller reservdelar som inte är originaldelar samt reparationsförsök av okvalificerad personal. Garantireparationer får endast utföras av auktoriserade fackhandlare.

151. Instruktioner för avfallshantering

Kontakta din lokala kommun för avfallshantering av apparaten. Gör dig av med alla driftsmaterial som bensin och olja i förväg.

152. EU-försäkran om överensstämmelse

Vi förklarar härmed,
FUXTEC GmbH - Kappstraße 69 - TYSKLAND

att den nedan angivna maskinen på grund av sin konstruktion och tillverkning samt i den version som vi har släppt ut på marknaden uppfyller de relevanta grundläggande säkerhets- och hälsokraven i EG-direktiven (se punkt 4).

Denna försäkran avser endast maskinen i det skick den släpptes ut på marknaden; delar och/eller ändringar som senare monterats av slutanvändaren beaktas inte.

st product / function:Bensindrivenlövblås för att blåsa löv
2. typbeteckning: FX-LB133T
3. serienummer : LB133T-0001-LB133T-4999
4 Relevanta EG-direktiv: Maskindirektivet 2006/42/EG
5. Tillämpade harmoniserade standarder: DIN EN 15503:2009, DIN EN ISO 12100-2/A1:2009

ppmätt ljudeffektnivå90 dB (A).
aranterad ljudeffektnivå95dB (A)

Herrenberg, 07.07.2022



Leonhard Zirkler
(Verkställande direktör)
Tillverkare:

FUXTEC GmbH
Kappstrasse 69
71083 Herrenberg
TYSKLAND

Förvaring av tekniska dokument:
FUXTEC GmbH, Kappstraße 69, 71083 Herrenberg, Tyskland
L. Zirkler, ledningsgrupp

POLSKA WERSJA JEZYKOWA

ORYGINALNA INSTRUKCJA OBSŁUGI

Benzynowy odkurzacz/dmuchawa do liści

FUXTEC FX-LB133T



Twoje nowe urządzenie zostało opracowane i zaprojektowane tak, aby spełniało wysokie standardy firmy FUXTEC, takie jak łatwość obsługi i bezpieczeństwo użytkownika. Odpowiednio traktowane urządzenie będzie dobrze służyć przez wiele lat.

OSTRZEŻENIE: Aby zmniejszyć ryzyko obrażeń, użytkownik musi przeczytać i zrozumieć niniejszą instrukcję przed przystąpieniem do obsługi urządzenia.

FUXTEC GmbH
Kappstrasse 69, 71083 Herrenberg - Gültstein, Niemcy

153. Wprowadzenie

Dziękujemy za zakup odkurzacza/dmuchawy do liści naszej firmy. Niniejsza instrukcja obsługi wyjaśnia, jak najlepiej obsługiwać odkurzacz do liści. Przed przystąpieniem do użytkowania należy uważnie przeczytać niniejszą instrukcję obsługi, aby zapewnić prawidłową i bezpieczną obsługę urządzenia. Możliwe jest również, że ze względu na dalszy rozwój maszyny nie wszystkie szczegóły dotyczące urządzenia będą zgodne z instrukcją obsługi. Dlatego prosimy o wyrozumiałość.

154. Zakres dostawy

- Dmuchawa do liści FX-LB133T
- 2-częściowa rura wydmuchowa
- Torba na narzędzia
- Instrukcja obsługi

Po rozpakowaniu sprawdź zawartość pudełka pod kątem

- Kompletność
- Możliwe uszkodzenia transportowe

Prosimy o niezwłoczne informowanie nas o wszelkich reklamacjach. Późniejsze reklamacje nie będą uznawane.

155. Godziny pracy

Zgodnie z rozporządzeniem w sprawie ochrony przed hałasem maszyn z września 2002 r., dmuchawy do liści nie mogą być używane w czystych, ogólnych i specjalnych obszarach mieszkalnych, małych obszarach mieszkalnych, specjalnych obszarach wykorzystywanych do rekreacji, obszarach uzdrowiskowych i klinicznych oraz obszarach zakwaterowania turystycznego, a także na terenie szpitali i domów opieki w niedziele i święta oraz w dni robocze od 20:00 do 7:00 rano.
Należy również przestrzegać indywidualnych przepisów regionalnych dotyczących ochrony przed hałasem.

156. Symbole bezpieczeństwa na urządzeniu i w instrukcji obsługi

Symboliczne informacje można znaleźć na tabliczce znamionowej odkurzacza do liści.
Zawierają one ważne informacje o produkcie lub instrukcje dotyczące jego użytkowania.

						
Achtung	Gehör- und Sichtschutz sowie Kopfschutz	Bedienungs-anleitung lesen	Schutzklei-dung tragen	Handschuhe tragen	Sicherheits-schuhe tragen	Achtung Brandgefahr durch Kraftstoff

 Niebezpieczna sytuacja lub bezpośrednie zagrożenie. Nieprzestrzeganie tych instrukcji może spowodować obrażenia ciała lub uszkodzenie mienia.
Ważne instrukcje dotyczące prawidłowej obsługi urządzenia. Nieprzestrzeganie tych instrukcji może prowadzić do usterek urządzenia.

 Instrukcje obsługi. Niniejsza instrukcja pomoże w optymalnym wykorzystaniu wszystkich funkcji urządzenia. Instalacja, obsługa i konserwacja urządzenia. W tej sekcji wyjaśniono dokładnie, jak należy postępować.

157. Zamierzone/niezamierzone użycie

Spalinowa dmuchawa do liści jest przeznaczona wyłącznie do wydmuchiwania liści. Użytkowanie zgodne z przeznaczeniem obejmuje również przeczytanie i przestrzeganie instrukcji obsługi przed każdym użyciem. Maszynę należy sprawdzać pod kątem uszkodzeń mechanicznych przed i w trakcie użytkowania. W razie konieczności naprawy należy skontaktować się z nami.
Należy używać wyłącznie oryginalnych części zamiennych zatwierdzonych przez producenta.
Maszyna może być użytkowana wyłącznie w otwartym ogrodzie.
W przypadku użycia niezatwierdzonych lub nieoryginalnych części zamiennych, odpowiedzialność za wszelkie uszkodzenia mienia lub obrażenia ciała ponosi operator, a nie producent.

Każde użycie inne niż opisane powyżej stanowi niewłaściwe użycie:

- Użytkowanie zgodne z przeznaczeniem obejmuje również czytanie i przestrzeganie instrukcji obsługi.
- W przypadku użycia niezatwierdzonych lub nieoryginalnych części zamiennych, odpowiedzialność za wszelkie uszkodzenia mienia lub obrażenia ciała ponosi operator, a nie producent.
- Każde użycie inne niż opisane powyżej stanowi niewłaściwe użycie.

- Użytkowanie zgodne z przeznaczeniem obejmuje również przestrzeganie warunków obsługi, konserwacji i napraw określonych przez producenta oraz przestrzeganie instrukcji bezpieczeństwa zawartych w podręczniku.
- Należy przestrzegać odpowiednich przepisów dotyczących zapobiegania wypadkom i innych ogólnie uznanych zasad bezpieczeństwa i higieny pracy.
- Każde inne użycie jest uważane za niewłaściwe. Producent nie ponosi odpowiedzialności za jakiekolwiek wynikające z tego szkody: ryzyko ponosi wyłącznie użytkownik.
- Producent nie ponosi odpowiedzialności za jakiekolwiek szkody wynikające z nieautoryzowanych modyfikacji urządzenia.
- Urządzenie może być konfigurowane, używane i konserwowane wyłącznie przez osoby, które są z nim zaznajomione i zostały poinformowane o zagrożeniach. Naprawy mogą być wykonywane wyłącznie przez firmę FUXTEC GmbH.
- Urządzenia nie wolno używać w strefach zagrożonych wybuchem ani narażonych na działanie deszczu.

158. Ryzyko resztkowe i bezpieczna praca

Nawet w przypadku użytkowania zgodnego z przeznaczeniem, ryzyko szczątkowe może nadal istnieć pomimo zgodności ze wszystkimi odpowiednimi przepisami bezpieczeństwa ze względu na projekt określony przez zamierzone zastosowanie.
Ryzyko resztkowe można zminimalizować, jeśli przestrzegane są "Przeznaczenie" i "Instrukcje bezpieczeństwa", a także instrukcja obsługi jako całość.

- Rozwaga i ostrożność zmniejszają ryzyko obrażeń ciała i uszkodzeń.
- Obrażenia spowodowane wyrzuconymi częściami.
- Niebezpieczeństwo zatrucia tlenkiem węgla w przypadku używania w zamkniętych lub słabo wentylowanych pomieszczeniach.
- Ryzyko poparzenia gorącymi elementami.
- Uszkodzenie słuchu podczas długotrwałej pracy bez ochrony słuchu.

Ponadto, pomimo wszystkich informacji i środków ostrożności, może istnieć nieoczywiste ryzyko szczątkowe.

Ostrzeżenie: Rzeczywista wartość emisji drgań występująca podczas użytkowania
może odbiegać od podanego w instrukcji obsługi lub przez producenta. Może to być spowodowane następującymi czynnikami, które należy wziąć pod uwagę przed i w trakcie użytkowania:

- Czy urządzenie jest używane prawidłowo?
- Czy urządzenie jest w dobrym stanie technicznym?
- Czy poręcze są wyposażone w opcjonalne uchwyty wibracyjne i czy są one solidnie przymocowane do
  Ciało maszyny?

Przed użyciem tego produktu należy zapoznać się z poniższymi instrukcjami oraz przepisami bezpieczeństwa obowiązującymi w danym kraju, aby chronić siebie i inne osoby przed możliwymi obrażeniami.

ⓘ Niniejszą instrukcję bezpieczeństwa (instrukcję obsługi) należy zawsze przechowywać wraz z maszyną. Urządzenie może być obsługiwane wyłącznie przez osoby z odpowiednim doświadczeniem.

⚠ Naprawy urządzenia muszą być wykonywane przez producenta lub firmy zalecane przez producenta.

Pierwsze kroki

- **Każda osoba pracująca z maszyną po raz pierwszy powinna otrzymać praktyczny instruktaż w zakresie obsługi maszyny i środków ochrony osobistej od doświadczonego operatora.**
- **Bądź uważny. Podchodź do pracy z rozsądkiem. Jeśli jesteś zmęczony lub pod wpływem narkotyków, alkoholu lub leków,**
  nie wolno używać urządzenia. Nieostrożne korzystanie z urządzenia może prowadzić do poważnych obrażeń.

- Przed rozpoczęciem użytkowania należy zapoznać się z urządzeniem. Nieodpowiednio poinformowani operatorzy mogą narazić siebie lub innych na niebezpieczeństwo w wyniku niewłaściwego użytkowania.
- Upewnij się, że stoisz bezpiecznie i utrzymujesz równowagę przez cały czas. Niedozwolone jest na przykład korzystanie z drabiny.
- Nie używaj urządzenia do celów, do których nie jest przeznaczone (patrz "Użytkowanie zgodne z przeznaczeniem").
- Nosić odpowiednią odzież roboczą.
- Nie należy nosić biżuterii ani luźnych ubrań, o które można się zaczepić.
- Nosić rękawice i obuwie antypoślizgowe.
- Jeśli masz długie włosy, noś siatkę na włosy lub nakrycie głowy.
- Nosić odzież ochronną:
  - Ochrona słuchu.
  - Okulary ochronne lub ochrona twarzy.
  - Rękawice robocze.
  - Obuwie ochronne.
  - Kask ochronny w sytuacjach, w których można spodziewać się obrażeń głowy.
- Zaleca się noszenie ochraniaczy na nogi i kamizelki ochronnej.
- Utrzymuj porządek w miejscu pracy!
- Weź pod uwagę wpływ środowiska:
  - Nie wystawiać urządzenia na działanie deszczu.
  - Nie używaj urządzenia w mokrym lub wilgotnym otoczeniu.
  - Odłożyć prace w niekorzystnych warunkach pogodowych (deszcz, śnieg, lód, wiatr) ze względu na zwiększone ryzyko wypadków!
  - Zadbaj o dobre oświetlenie.
  - Nie używaj urządzenia w pobliżu łatwopalnych cieczy lub gazów.
- Hałas silnika może uniemożliwić usłyszenie zagrożeń. Dlatego należy zapoznać się z otoczeniem.
- Nigdy nie pozostawiaj urządzenia bez nadzoru.

- Podczas przerw w pracy maszyna musi być zaparkowana w taki sposób, aby nikt nie był narażony na niebezpieczeństwo. Maszyna powinna być zabezpieczona przed dostępem osób nieupoważnionych.
- Osoby poniżej 18 roku życia nie mogą obsługiwać urządzenia.
- Trzymać innych ludzi i dzieci z daleka.
- Operator ponosi odpowiedzialność za wypadki lub zagrożenia dla innych osób lub ich mienia.
- Nie należy pozwalać innym osobom, w szczególności dzieciom, na dotykanie narzędzia lub silnika.
- Należy uważać, aby nie przeciążyć urządzenia! Lepiej i bezpieczniej będzie pracować w określonym zakresie mocy.
- Urządzenie należy użytkować wyłącznie z kompletnymi i prawidłowo zamontowanymi urządzeniami zabezpieczającymi. Nie należy dokonywać żadnych zmian w urządzeniu, które mogłyby negatywnie wpłynąć na bezpieczeństwo.
- Wyłącz urządzenie i zdejmij nasadkę świecy zapłonowej ze świecy zapłonowej:
    - Dotykanie urządzenia ziemią, kamieniami, gwoździami lub innymi ciałami obcymi.
    - podczas sprawdzania, czy urządzenie jest uszkodzone.
    - Prace naprawcze, konserwacyjne i porządkowe.
    - Eliminacja usterek (np. zatkanie rury wydmuchowej).
    - Transport i przechowywanie.
    - Opuszczanie miejsca pracy, nawet na krótkie przerwy.

Dmuchawę do liści należy konserwować z należytą starannością:

- Urządzenie należy czyścić po każdym użyciu.
- Po każdym użyciu należy opróżnić zbiornik.
- Uchwyty powinny być suche i wolne od smarów.
- Postępuj zgodnie z instrukcjami konserwacji.

Sprawdź urządzenie pod kątem uszkodzeń:

- Przed dalszym użytkowaniem maszyny należy dokładnie sprawdzić urządzenia zabezpieczające, aby upewnić się, że działają one prawidłowo i zgodnie z przeznaczeniem.
- Sprawdzić, czy części ruchome działają prawidłowo i nie są zablokowane lub uszkodzone. Wszystkie części muszą być prawidłowo zamontowane i spełniać wszystkie warunki, aby zapewnić prawidłowe działanie urządzenia.
- Uszkodzone urządzenia ochronne i części muszą zostać prawidłowo naprawione lub wymienione przez nas lub uznany specjalistyczny warsztat, chyba że w instrukcji obsługi określono inaczej.
- Uszkodzone lub nieczytelne naklejki bezpieczeństwa należy wymienić.
- Nigdy nie zostawiaj klucza narzędziowego w gnieździe!
- Przed włączeniem należy zawsze sprawdzić, czy klucze i narzędzia zostały wyjęte.
- Nieużywane urządzenia należy przechowywać w suchym, zamkniętym miejscu niedostępnym dla dzieci.
- Nie naprawiaj urządzenia samodzielnie.



Nie należy przeprowadzać żadnych napraw urządzenia innych niż opisane w rozdziale "Konserwacja", lecz skontaktować się bezpośrednio z działem obsługi klienta firmy FUXTEC GmbH.



Naprawy innych części urządzenia muszą być wykonywane przez firmę FUXTEC GmbH.



Należy używać wyłącznie oryginalnych części zamiennych! Użycie innych części zamiennych lub akcesoriów może spowodować zagrożenie dla użytkownika. FUXTEC GmbH nie ponosi odpowiedzialności za wynikające z tego szkody.

159. Obsługa paliw

⚠ Paliwa i opary paliwa są łatwopalne i mogą spowodować poważne szkody w przypadku wdychania lub kontaktu ze skórą. Dlatego podczas obchodzenia się z paliwem należy zachować ostrożność i zapewnić dobrą wentylację.

- Przed uzupełnieniem paliwa należy wyłączyć silnik i odczekać, aż urządzenie ostygnie.
- Podczas tankowania należy unikać otwartego ognia.
- Podczas tankowania należy nosić rękawice.
- Nie tankować w zamkniętych pomieszczeniach (ryzyko wybuchu).
- Nie rozlewać paliwa ani oleju. W przypadku rozlania paliwa lub oleju należy natychmiast wyczyścić urządzenie. W przypadku rozlania paliwa lub oleju należy zmienić ubranie.
- Nie dopuścić do przedostania się paliwa do gleby.
- Po zatankowaniu należy dokładnie zamknąć korek wlewu paliwa i sprawdzić, czy nie poluzował się podczas pracy.
- Upewnij się, że korek zbiornika i przewody paliwowe są szczelne. Jeśli występują nieszczelności, nie wolno uruchamiać urządzenia.
- Paliwa należy transportować i przechowywać wyłącznie w pojemnikach oznakowanych i zatwierdzonych do tego celu.
- Nie transportować ani nie przechowywać paliwa w pobliżu łatwopalnych lub wysoce łatwopalnych substancji, iskier lub otwartego ognia. Dzieci należy trzymać z dala od paliwa.
- Odsuń się wystarczająco od miejsca tankowania, aby uruchomić urządzenie.

160. Przegląd urządzenia



1. silnik
2. rura główna z uchwytem przepustnicy
3. rura pośrednia
4. rura wydechowa (1)
5. rura wydechowa (2)
6. dźwignia/uchwyt przepustnicy
7. rura falista
8. pojemnik do mieszania
9. zaciski montażowe
10. rozrusznik linkowy
11.korek wlewu paliwa
12. dławik
13. skrzynka filtra powietrza
14. świeca zapłonowa



161. Montaż dmuchawy do liści

Uwaga: Podczas montażu i/lub prac konserwacyjnych należy zawsze wyłączać silnik! Podczas montażu należy nosić rękawice ochronne, aby zabezpieczyć się przed skaleczeniami.

33. Zamontuj uchwyt przepustnicy na rurze za rurą karbowaną i umieść uchwyt przepustnicy tak, aby można go było łatwo dosięgnąć ręką.





34. Umieść dwie pozostałe dmuchawy na prowadnicy jedna po drugiej
35. Upewnij się, że połączenie wtykowe jest przykręcone do oporu.



36. Za pomocą oczek regulacyjnych można dopasować tylny pasek nośny do wzrostu użytkownika, tak aby dmuchawa do liści była dobrze dopasowana i wygodna.



162. Uruchomienie - Uzupełnianie paliwa, olej do silników 2-suwowych

Maszyna nie jest dostarczana napełniona mieszanką paliwową.
Napełnij urządzenie zgodnie z opisem w niniejszym rozdziale w części "Uzupełnianie paliwa".

Urządzenie jest zasilane **mieszanką 50:1** zwykłej benzyny (bezołowiowej) i oleju do silników dwusuwowych.

Stosowanie gotowych mieszanek lub specjalnych paliw może doprowadzić do uszkodzenia maszyny.

Podczas obchodzenia się z benzyną należy zachować szczególną ostrożność. Za wszelką cenę unikać palenia i otwartego ognia ze względu na ryzyko wybuchu.

Benzyna:

Liczba oktanowa co najmniej 91 RON, bezołowiowa

- Nie tankować benzyny ołowiowej, oleju napędowego ani innych niedozwolonych paliw.
- Nie należy używać benzyny o liczbie oktanowej niższej niż 91 RON. Może to doprowadzić do uszkodzenia silnika z powodu podwyższonej temperatury.
- W przypadku ciągłej pracy w wyższym zakresie prędkości należy używać benzyny o wyższej liczbie oktanowej.
- Ze względów środowiskowych zaleca się stosowanie benzyny bezołowiowej. Używanie benzyny E10 jest niedozwolone.

Olej do silników 2-suwowych

Nie używaj olejów czterosuwowych lub dwusuwowych do silników zaburtowych chłodzonych wodą ani gotowych mieszanek olejowych ze stacji benzynowych.

Stosunek mieszania 50:1

Benzyna	Olej do silników dwusuwowych (50:1)	Benzyna	Olej do silników dwusuwowych (50:1)
1 litr	0,020 litra	5 litrów	0,100 litra
2 litry	0,040 litra	10 litrów	0,200 litra

- Upewnij się, że ilość oleju została dokładnie zmierzona, ponieważ niewielkie odchylenie w ilości oleju może mieć znaczący wpływ na proporcje mieszania przy małych ilościach.
- Nie należy zmieniać proporcji mieszania, ponieważ spowoduje to zwiększenie ilości pozostałości po spalaniu, zwiększenie zużycia paliwa i zmniejszenie osiągów lub może spowodować uszkodzenie silnika.

Wymieszać benzynę i olej w czystym, zatwierdzonym i oznakowanym pojemniku z zabezpieczeniem przed przepełnieniem.

1. najpierw wlać połowę benzyny, która ma być mieszana.

2 Następnie wlej całą ilość oleju.

3. wstrząsnąć mieszaniną.

4 Wlej resztę paliwa.

Paliwa mogą być przechowywane tylko przez ograniczony czas. Nadmiernie przechowywane paliwa i mieszanki paliwowe mogą prowadzić do problemów z rozruchem. Dlatego należy mieszać tylko tyle paliwa, ile zużywa się w ciągu miesiąca.

Paliwa należy przechowywać w zatwierdzonych i oznakowanych pojemnikach w suchym i bezpiecznym miejscu.

Pojemniki z paliwem należy przechowywać w miejscu niedostępnym dla dzieci.

Uzupełnianie paliwa w dmuchawie do liści

Wyłącz silnik i pozwól urządzeniu ostygnąć!



- Nosić rękawice ochronne!

- Unikać kontaktu ze skórą i oczami (nosić okulary ochronne)!

- Należy zawsze przestrzegać instrukcji "Postępowanie z paliwem".

1 Urządzenie należy tankować wyłącznie na zewnątrz lub w miejscach o odpowiedniej wentylacji.

2 Oczyść obszar wokół miejsca napełniania. Zanieczyszczenia w zbiorniku powodują nieprawidłowe działanie.

3. ponownie wstrząsnąć pojemnikiem z mieszanką paliwową przed tankowaniem.

4 Ostrożnie otwórz korek (10), aby uwolnić nadmiar ciśnienia.

5 Ostrożnie wlej mieszankę do dolnej krawędzi wlewu paliwa.

6. ponownie zamknąć korek wlewu paliwa.

7. Upewnij się, że korek wlewu paliwa jest dokręcony.

8 Wyczyść korek wlewu paliwa i jego okolice.

9. sprawdzić szczelność zbiornika i przewodów paliwowych.

10 W razie potrzeby uruchom pompę zalewania (24).

11. odpowiednio oddalić się od miejsca tankowania przed uruchomieniem silnika.

163. Uruchamianie/zatrzymywanie dmuchawy do liści

Urządzenie może zostać uruchomione dopiero po zapoznaniu się z niniejszą instrukcją obsługi, przestrzeganiu wszystkich podanych w niej wskazówek i całkowitym zainstalowaniu urządzenia zgodnie z instrukcją!

- Urządzenie należy uruchamiać dopiero po jego całkowitym zmontowaniu.
- Aby uruchomić maszynę, należy oprzeć ją na podłożu i mocno przytrzymać.

1. zachować odległość od materiałów łatwopalnych.
2. zająć bezpieczną pozycję.
3. Umieść urządzenie na podłodze przed sobą.
4. Przytrzymaj urządzenie lewą ręką za górny uchwyt.
5 Chwyć rozrusznik linkowy prawą ręką.

Uruchamianie przy zimnym silniku

1. Przesuń przełącznik ON/OFF do pozycji ON.
2 Ostrożnie naciśnij pompę zalewania kilka razy, aż paliwo dostanie się do pompy.
3. przesunąć dźwignię rozruchu (ssania) w położenie .
4 Delikatnie przesuń uchwyt przepustnicy i zabezpiecz go za pomocą dźwigni przytrzymującej.
5 Powoli wyciągnąć linkę rozrusznika z uchwytu rozrusznika, aż do wyczucia oporu.
6. szybko pociągnąć linkę startową, a następnie powoli ją zwolnić.

Nie wyciągaj linki rozrusznika do końca i nie pozwól, aby uchwyt rozrusznika uderzył z powrotem w silnik.

7. popchnąć dźwignię rozruchu (ssanie) do pozycji zaraz po uruchomieniu silnika lub najpóźniej po 5-6 pociągnięciach.
8 Gdy maszyna pracuje, zwolnij stały uchwyt przepustnicy.
9. Silnik pracuje na biegu jałowym.
10. Przed rozpoczęciem pracy należy odczekać ok. 8-10 minut, aż urządzenie rozgrzeje się na biegu jałowym.

Zatrzymanie silnika

1. zwolnić przepustnicę.
2. ustawić przełącznik ON/OFF w pozycji OFF.

Uruchamianie z ciepłym silnikiem

1. Przesuń przełącznik ON/OFF do pozycji ON.
2. przesunąć dźwignię rozrusznika (ssanie) do pozycji . Pociągnij linkę rozrusznika na uchwycie rozrusznika, aż silnik się uruchomi.

164. Instrukcje robocze



Poniższe kontrole należy przeprowadzać regularnie przed uruchomieniem i w trakcie eksploatacji:

- **Urządzenie należy zawsze trzymać obiema rękami za przedni i tylny uchwyt.**
- **Czy urządzenie jest kompletne i prawidłowo zainstalowane?**
- Upewnij się, że wszystkie nakrętki i śruby są dokręcone.
- Czy maszyna jest w dobrym i bezpiecznym stanie?
- Czy wszystkie funkcje bezpieczeństwa są sprawne?
- **Czy zbiornik paliwa jest pełny?**
- **Czy silnik i tłumik są wolne od osadów, liści lub smarów?**
- **Czy uchwyt jest czysty i suchy (bez oleju, smaru lub żywicy)?**
- **Czy miejsce pracy jest wolne od przeszkód, o które można się potknąć?**
- **Czy nosisz wymagany sprzęt ochronny?**
- **Czy przeczytałeś i zrozumiałeś instrukcje?**
- **Czy dźwignie przepustnicy poruszają się płynnie i czy przycisk blokady działa?**
- **Czy przełącznik ON/OFF działa prawidłowo?**
- **Upewnij się, że przekładnia jest wystarczająco nasmarowana** (patrz "Konserwacja").

165. Konserwacja i pielęgnacja

Przed wszelkimi pracami konserwacyjnymi i czyszczeniem

- **Wyłącz silnik.**
- **Poczekaj, aż silnik się zatrzyma.**
- **Zdejmij nasadkę świecy zapłonowej (z wyjątkiem ustawiania prędkości obrotowej biegu jałowego).**

Nie przeprowadzać prac konserwacyjnych w pobliżu otwartego ognia ze względu na ryzyko pożaru.
Prace konserwacyjne i czyszczące nieopisane w niniejszym rozdziale mogą być wykonywane wyłącznie przez serwis klienta.
Urządzenia zabezpieczające zdemontowane w celu konserwacji i czyszczenia muszą zostać odpowiednio sprawdzone i ponownie zamontowane przed użyciem.
Należy używać wyłącznie oryginalnych części. Inne części mogą prowadzić do nieprzewidzianych uszkodzeń lub stanowić zagrożenie dla użytkownika.

Konserwacja



Nosić rękawice, aby uniknąć obrażeń.
Aby zapewnić długotrwałe i niezawodne użytkowanie urządzenia, należy regularnie wykonywać następujące czynności konserwacyjne.
Sprawdź urządzenie pod kątem oczywistych usterek, takich jak

- luźne mocowania.
- Zużyte lub uszkodzone komponenty.
- Sprawdź korek wlewu paliwa i przewody paliwowe pod kątem wycieków.

Po każdym użyciu należy sprawdzić urządzenie pod kątem zużycia.

Wyczyść lub wymień filtr powietrza

Regularnie czyść filtr powietrza, aby usunąć kurz i brud w celu

--Straty wydajności,

-Trudności początkowe,

--zbyt wysokie zużycie paliwa

zapobiegać.

Filtr powietrza należy czyścić co około 8 godzin pracy lub częściej w przypadku szczególnie dużego zapylenia.



1. otworzyć dźwignię rozruchu (ssanie), aby do gaźnika nie dostały się zanieczyszczenia.
2. Zdejmij pokrywę filtra powietrza.
   - Pociągnij A i zdejmij pokrywę filtra powietrza.

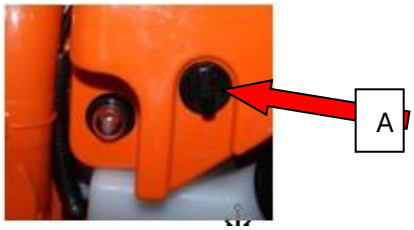

3 Wyjmij piankowy filtr powietrza.

4 Umyj filtr powietrza w letniej wodzie z mydłem.

Nie wydmuchuj zanieczyszczeń, ponieważ istnieje ryzyko obrażeń oczu!

5 Wyczyść wnętrze filtra powietrza za pomocą szczotki.

6. Poczekać, aż filtr powietrza dokładnie wyschnie i włożyć go ponownie.

7 Założyć pokrywę filtra powietrza.

Regularnie wymieniaj filtr powietrza.
Uszkodzone filtry powietrza należy wymienić przed rozpoczęciem pracy.

Wyczyść lub wymień filtr benzyny

W razie potrzeby sprawdź filtr paliwa. Zanieczyszczony filtr benzyny utrudnia dopływ paliwa.

Otwórz korek wlewu paliwa i wyciągnij filtr paliwa przez otwór za pomocą drucianego haka.

- Lekkie zabrudzenie ➜ Wyjmij filtr paliwa z przewodu paliwowego i wyczyść filtr w benzynie czyszczącej.
- Silne zabrudzenie ➜ Wymień filtr benzyny.

Wymień lub sprawdź świecę zapłonową

Nie dotykaj świecy zapłonowej ani złącza świecy zapłonowej, gdy silnik pracuje. Wysokie napięcie!

Ryzyko poparzenia, gdy silnik jest gorący. Nosić rękawice ochronne!

Regularnie sprawdzaj świecę zapłonową i odległość między elektrodami.

Wykonaj następujące czynności:

1. zdjąć nasadkę świecy zapłonowej ze świecy zapłonowej.

2 Odkręć świecę zapłonową za pomocą dostarczonego klucza do świec zapłonowych.

Odstęp między elektrodami powinien wynosić od 0,3 do 0,4 mm.

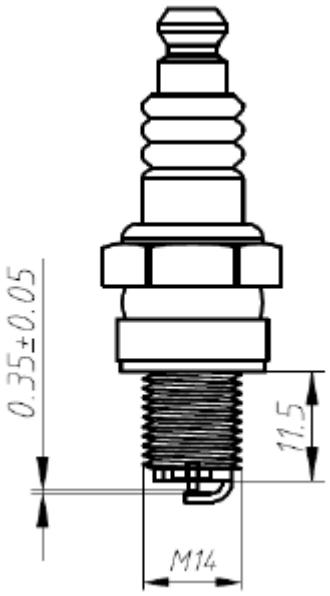

Wyczyść świecę zapłonową, jeśli jest zabrudzona.

Wymień świecę zapłonową:

- jeśli korpus izolacji jest uszkodzony.
- jeśli elektrody są mocno spalone.
- do mocno zabrudzonych lub zaolejonych elektrod.
- co miesiąc przy regularnej eksploatacji.

Użyj jednej z następujących świec zapłonowych:

Latarka BMR6A

Sprawdź iskrę zapłonową

1. zdjąć nasadkę świecy zapłonowej ze świecy zapłonowej.

2 Odkręć świecę zapłonową za pomocą dostarczonego klucza do świec zapłonowych.

3. mocno włożyć złącze świecy zapłonowej.

4. docisnąć świecę zapłonową do obudowy silnika za pomocą izolowanych szczypiec (nie w pobliżu otworu świecy zapłonowej).

5. Przesuń przełącznik ON/OFF do pozycji "START".

6. mocno pociągnąć linkę rozrusznika za uchwyt rozrusznika.

Gdy urządzenie działa prawidłowo, między elektrodami musi być widoczna iskra.

Tłumik/port wydechowy

Nie dokręcać śrub tłumika, gdy silnik jest gorący.

1. regularnie sprawdzać, czy śruby (D) tłumika nie poluzowały się. Jeśli są poluzowane, dokręć je ręcznie.

2 Regularnie czyść otwór wylotowy (E).

Opieka

Po każdym użyciu należy dokładnie wyczyścić urządzenie, aby zapewnić jego prawidłowe działanie.

- Wyczyść obudowę miękką szczotką lub suchą szmatką.
  Nie wolno używać wody, rozpuszczalników i środków polerujących.
- Upewnić się, że otwory wentylacyjne do chłodzenia silnika pozostają drożne (ryzyko przegrzania).
- **Regularnie** czyść i oliw wszystkie ruchome części**.**
  Nie używaj smaru! Używaj oleju przyjaznego dla środowiska.

Ostrzeżenie: jeśli konserwacja nie jest przeprowadzana regularnie, może to doprowadzić do poważnych uszkodzeń urządzenia i osób.

166. Dane techniczne

Oznaczenie	Dmuchawa do liści FUXTEC
Model	FX-LB133T
Maks. moc silnika przy prędkości	900 W przy 8000 min^{-1}
rędkość biegu jałowego	2800± 200 min^{-1}
Przemieszczenie	33,0 cm^3
Świeca zapłonowa	RCJ6Y
Gaźnik	H619
Pojemność zbiornika paliwa.	0,65 l
Stosunek mieszania (paliwo/olej do silników dwusuwowych)	50:1
Waga (zbiornik pusty)	4,5 kg

OSTRZEŻENIE: Można używać wyłącznie autoryzowanych oryginalnych części zamiennych określonych w niniejszej instrukcji obsługi. Niezatwierdzone części zamienne mogą spowodować poważne obrażenia.

167. Rozwiązywanie problemów

Störung	Ursache	Behebung
Der Motor startet nicht	1. Tank leer 2. Motor abgesoffen 3. Zündkerze verschmutzt, (Kohlerückstande auf den Elektroden) Elektrodenabstand zu groß 4. Vergaser, -düsen verschmutzt 5. Kerzenanschluß, Zündkabel schadhaft 6. Kein Zündfunke	1. Volltanken 2. Gas wegnehmen, mehrere Male starten, wenn nötig, Zündkerze ausbauen, reinigen und trocknen 3. Kerze reinigen, Wärmewert der Kerze kontrollieren evtl. Zündkerze erneuern 0.6-0.7 mm einstellen 4. Vergaser reinigen, ausblasen 5. Erneuern 6. Kurzschlußknopf, Kabel kontrollieren, Zündmodul prüfen, evtl. austauschen Spaltmaß (0,6-0,7 mm) einstellen.
Der Motor läuft im Leerlauf zu schnell	1. Motor kalt	1. Langsam warmfahren evtl. Choke etwas schließen.
Der Motor gibt keine Höchstleitung	1. Zündkerze verschmutzt, (Kohlerückstande auf den Elektroden) Elektrodenabstand zu groß 2. Vergaser, -düsen verschmutzt 3. Luftfilter verschmutzt 4. Auspuff, Zylinderauslaßkanal 5. Dichtring im Kurbelgehäuse undicht 6. Zylinder, Kolben/-ringe abgenutzt 7. Falsches Kraftstoffgemisch (zuviel Öl) 8. Falsche Zündung	1. Kerze reinigen, Wärmewert der Kerze kontrollieren evtl. Zündkerze erneuern 0.6-0.7 mm einstellen 2. Vergaser reinigen, ausblasen 3. Reinigen 4. Auspuff abbauen und reinigen Kohlerückstande entfernen. 5. Erneuern 6. Zylinder, Kolben oder -ringe erneuern, Zylinder auf Übermaß aufschleifen und Kolbenübergröße montieren. 7. Gemäß Anleitung tanken 8. Spaltmaß des Zündmoduls (0.6-0.7 mm) einstellen
Der Motor kommt nicht zum Stillstand	1. Kerze hellgrau mit Anzeichen zum Glühen (Schmelzperlen) 2. Kohlerückstände im Verbrennungsraum	1. Kerze mit höherem Wärmewert einbauen. 2. Zylinderkopf, Kolbenboden und Zylinderkanäle reinigen.

168. Obsługa klienta

Naprawę zakupionego urządzenia należy zlecać wyłącznie wykwalifikowanym specjalistom i tylko przy użyciu oryginalnych części zamiennych. Zapewni to utrzymanie bezpieczeństwa urządzenia. W razie jakichkolwiek problemów prosimy o kontakt z firmą FUXTEC GmbH.

169. Gwarancja

Okres gwarancji wynosi 24 miesiące od daty zakupu. Dowód zakupu należy przechowywać w bezpiecznym miejscu. Z gwarancji wyłączone są części zużywające się oraz uszkodzenia spowodowane niewłaściwym użytkowaniem, użyciem siły, modyfikacjami technicznymi, użyciem niewłaściwych akcesoriów lub nieoryginalnych części zamiennych oraz próbami naprawy przez niewykwalifikowany personel. Naprawy gwarancyjne mogą być wykonywane wyłącznie przez autoryzowanych sprzedawców.

170. Instrukcje dotyczące utylizacji

W celu utylizacji urządzenia należy skontaktować się z lokalnymi władzami. Wszelkie materiały eksploatacyjne, takie jak benzyna i olej, należy usuwać z wyprzedzeniem.

171. Deklaracja zgodności UE

Niniejszym oświadczamy,
FUXTEC GmbH - Kappstraße 69 - NIEMCY

że maszyna wskazana poniżej spełnia odpowiednie, podstawowe wymogi bezpieczeństwa i ochrony zdrowia dyrektyw WE (patrz punkt 4) ze względu na jej projekt i konstrukcję, a także wersję wprowadzoną przez nas do obrotu.

Niniejsza deklaracja odnosi się wyłącznie do maszyny w stanie, w jakim została wprowadzona na rynek; części i/lub modyfikacje zamontowane później przez użytkownika końcowego nie są brane pod uwagę.

. produkt / funkcja:Spalinowadmuchawa do liści do zdmuchiwania liści
2. oznaczenie typu: FX-LB133T
3. numer seryjny: LB133T-0001-LB133T-4999
4 Odpowiednie dyrektywy WE: Dyrektywa maszynowa 2006/42/WE
5. zastosowane normy zharmonizowane: DIN EN 15503:2009, DIN EN ISO 12100-2/A1:2009

mierzony poziom mocy akustycznej90 dB (A).
warantowany poziom mocy akustycznej95dB (A)

Herrenberg, 07.07.2022 r.



Leonhard Zirkler
(Dyrektor Zarządzający)
Producent:

FUXTEC GmbH
Kappstrasse 69
71083 Herrenberg
NIEMCY

Przechowywanie dokumentów technicznych:
FUXTEC GmbH, Kappstraße 69, 71083 Herrenberg, Niemcy
L. Zirkler, Zarządzanie